Pioneering for You

Wilo-HiSewlift 3

no Monterings- og driftsveiledning
fi Asennus- ja käyttöohje
da Monterings- og driftsvejledning
hu Beépítési és üzemeltetési utasítás
cs Návod k montáži a obsluze
et Paigaldus- ja kasutusjuhend
lv Uzstādīšanas un ekspluatācijas instrukcija
lt Montavimo ir naudojimo instrukcija
sk Návod na montáž a obsluhu
sl Navodila za vgradnjo in obratovanje
hr Upute za ugradnju i uporabu
sr Uputstvo za ugradnju i upotrebu

4 194 364-Ed.01 / 2014-11-Wilo

Fig. 1

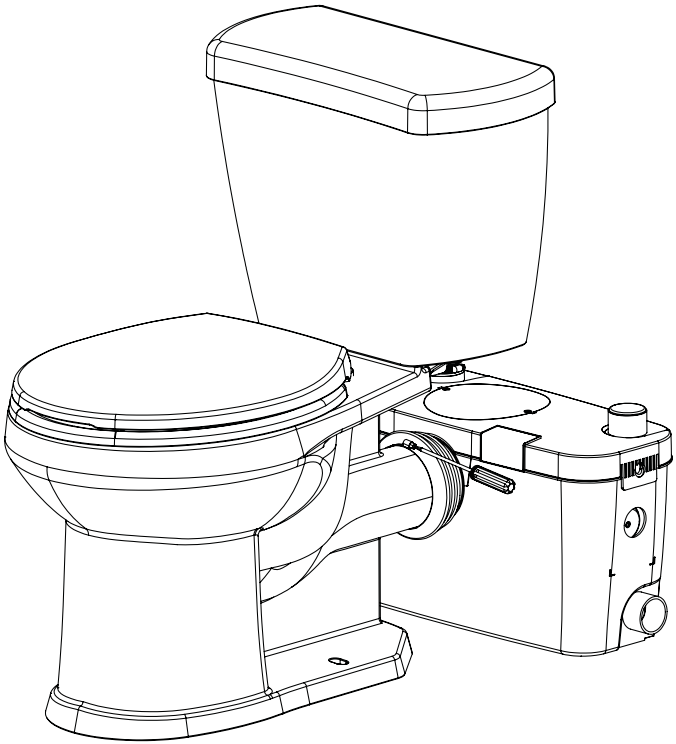

Fig. 2

HiSewlift3-15

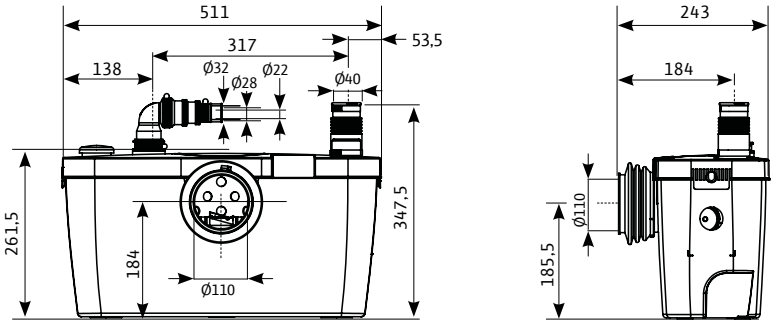

HiSewlift3-35

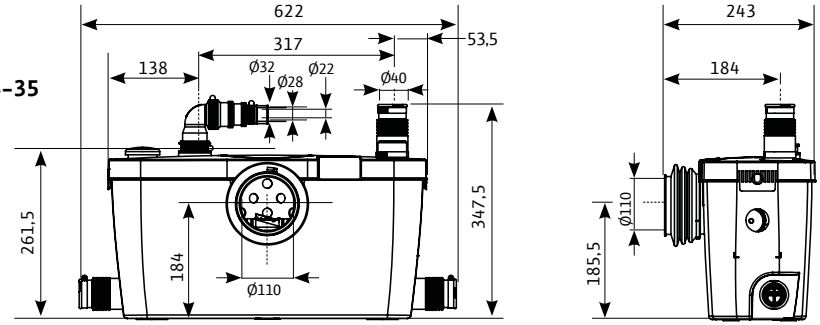

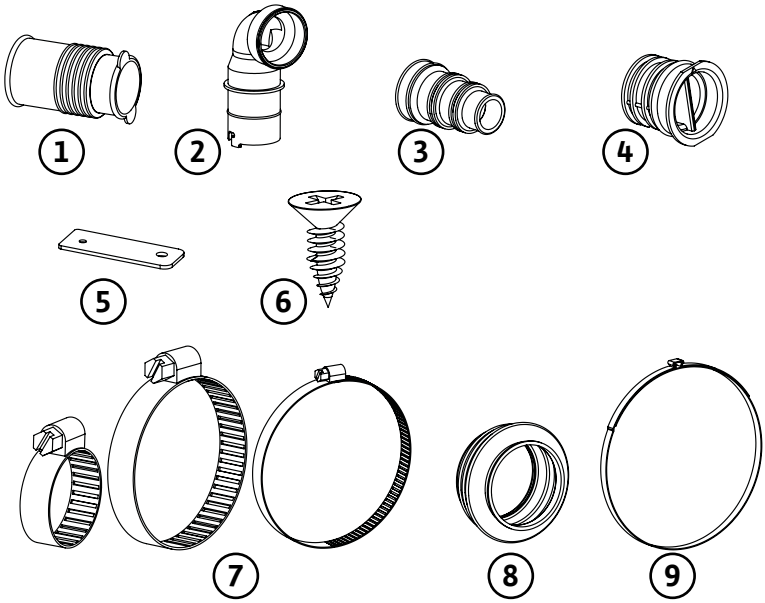

HiSewlift3-I35

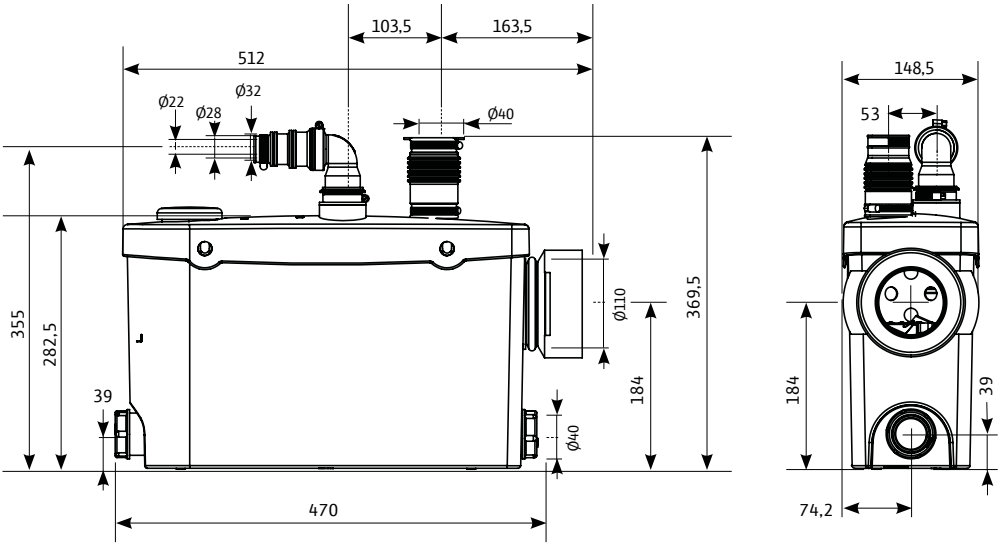

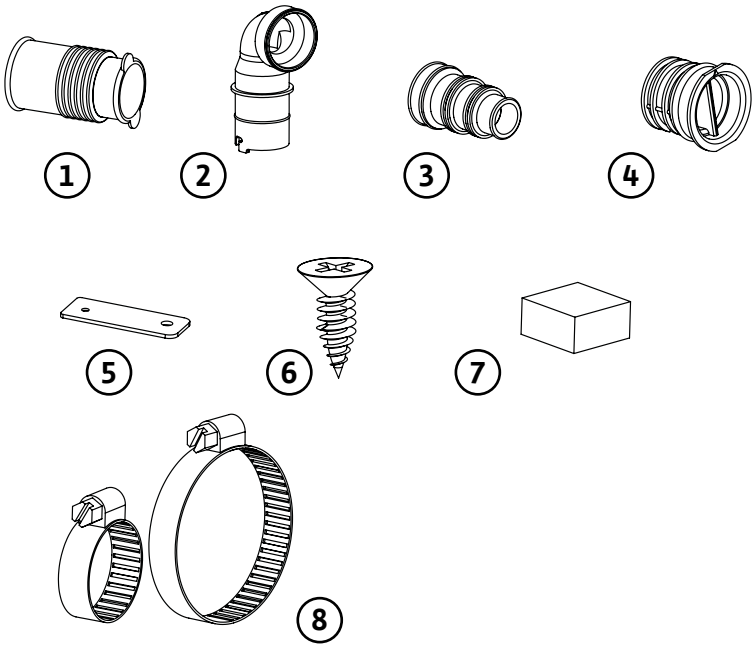

Fig. 4

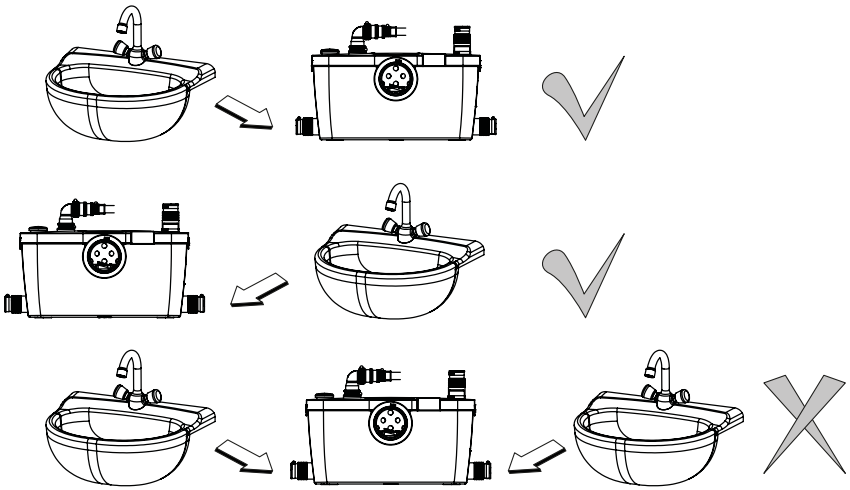

Fig. 5

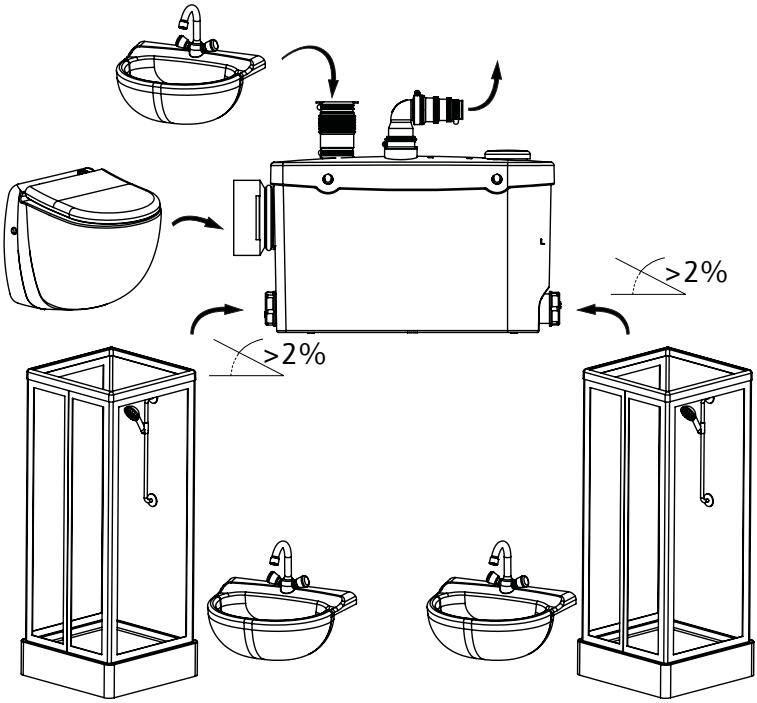

Fig. 6

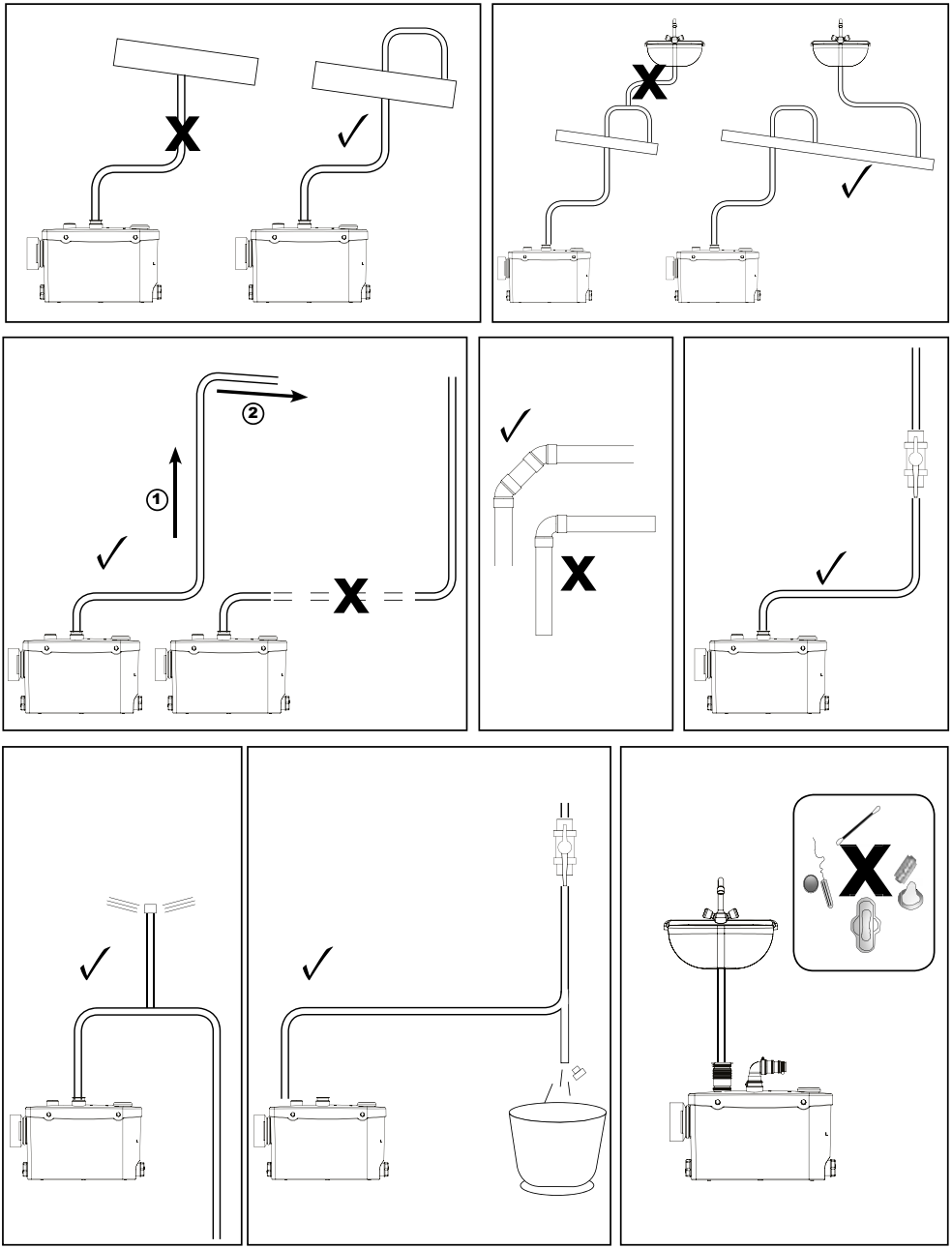

Fig. 7

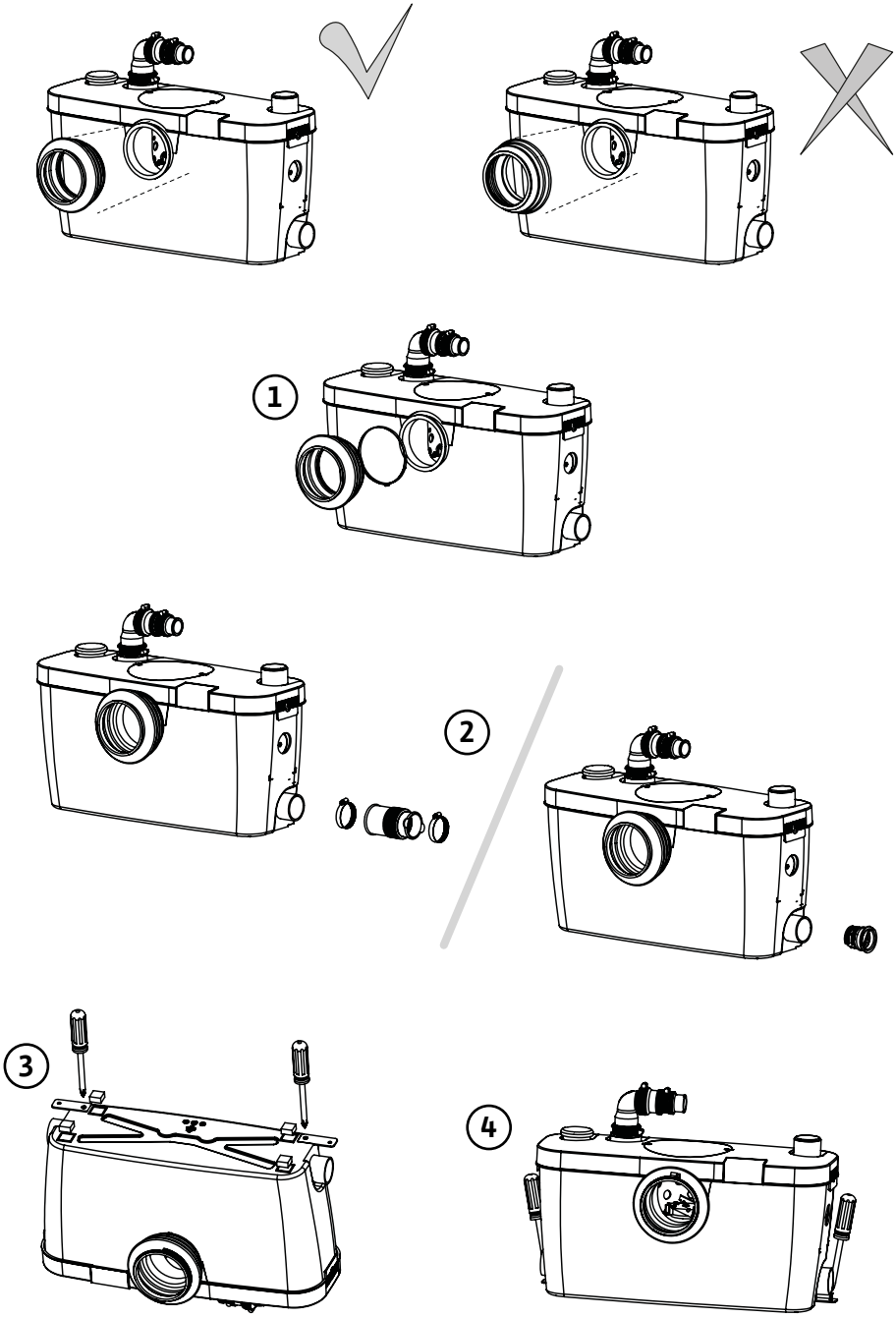

Fig.8

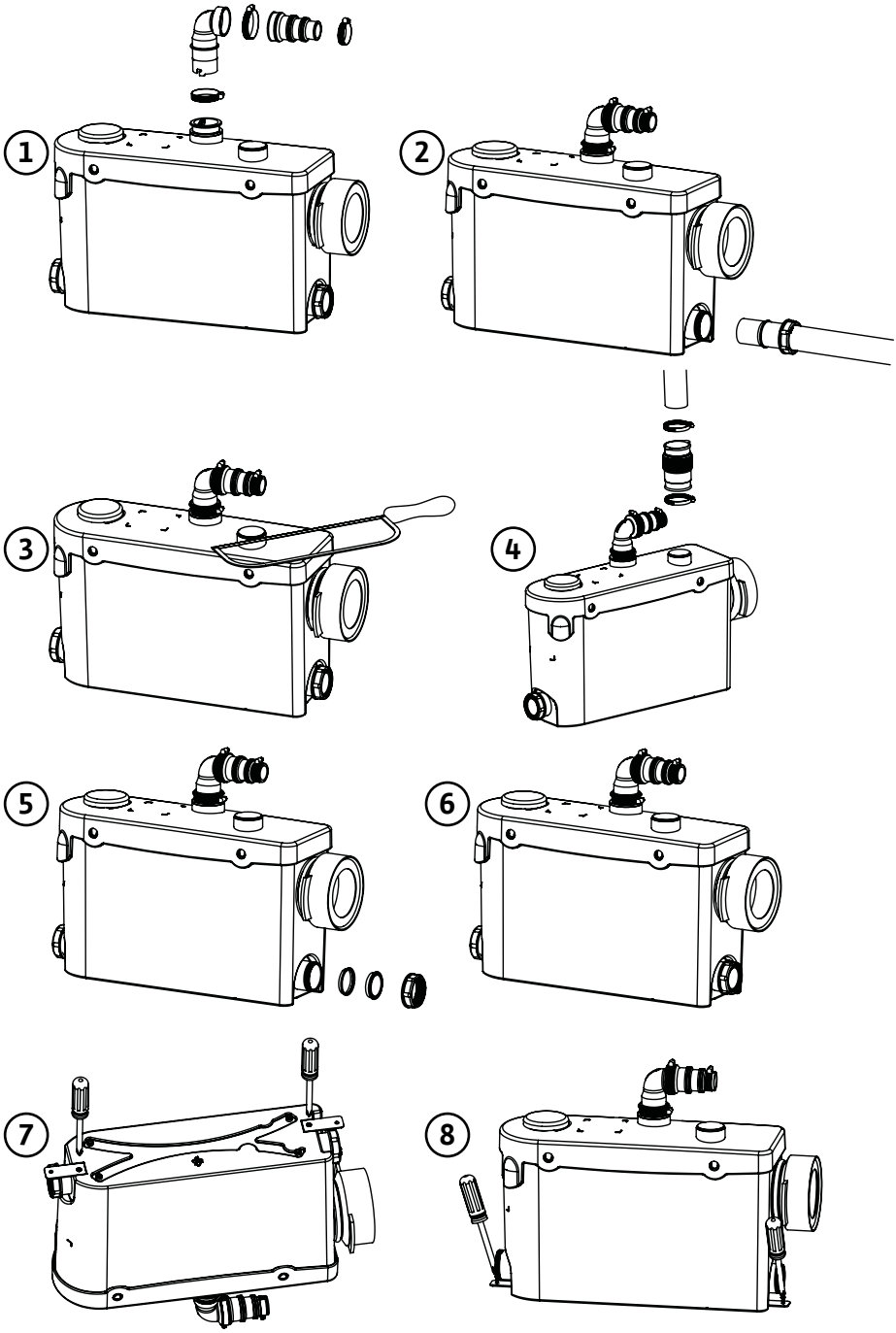

Fig. 9

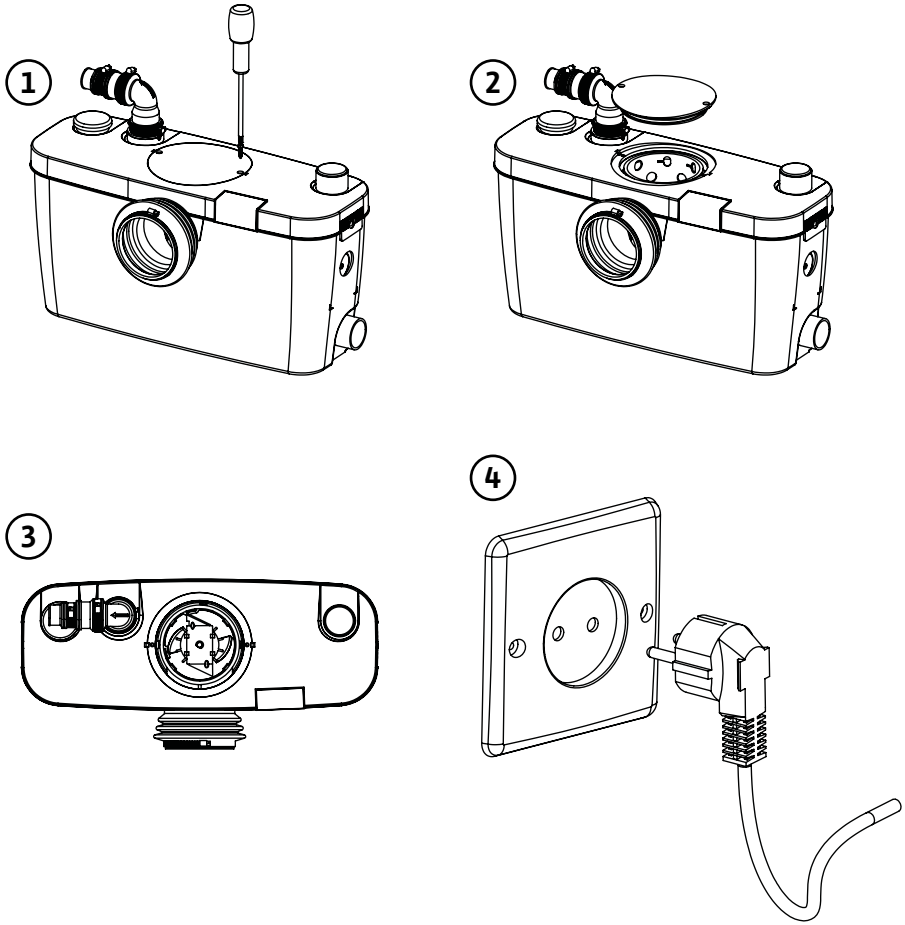

no	Monterings- og driftsveiledning	12
fi	Asennus- ja käyttöohjeet	22
da	Monterings- og driftsvejledning	32
hu	Beépítési és üzemeltetési utasítás	42
cs	Návod k montáži a obsluze	52
et	Paigaldus- ja kasutusjuhend	62
lv	Uzstādīšanas un ekspluatācijas instrukcijas	72
lt	Montavimo ir naudojimo instrukcija	82
sk	Návod na montáž a obsluhu	92
sl	Navodila za vgradnjo in obratovanje	102
hr	Upute za ugradnju i uporabu	112
sr	Uputstvo za ugradnju i upotrebu	122

1 Generelt

1.1 Om dette dokumentet

Språket i den originale driftsinstruksen er fransk. Alle andre språk i driftsveiledningen er oversettelser av den originale driftsveiledningen.
Installasjons- og driftsveiledningen er en del av produktet. Den må være tilgjengelig på stedet hvor produktet er installert. For riktig bruk og korrekt drift av produktet er det en forutsetning at disse veiledningene følges nøye.
Installasjons- og driftsveiledningene samsvarer med den relevante versjonen av produktet og de sikkersforskriftene og standardene som gjelder på tidspunktet for trykkingen.
EU-samsvarserklæring:
En kopi av EU-samsvarserklæringen er en del av denne installasjons- og driftsveiledningen.
Hvis det utføres tekniske endringer av konstruksjonene som er angitt i denne uten vårt samtykke, blir denne erklæringen ugyldig.

2 Sikkerhet

Denne monterings- og driftsveiledningen inneholder viktig informasjon som må følges under installasjon, drift og vedlikehold. Derfor må veiledningene uten unntak leses av serviceteknikere og ansvarlige spesialister/operatører før installasjon og idriftsettelse.
Man må ikke bare følge de generelle sikkerhetsinstruksene som er angitt i punktet "Sikkerhet", men også spesielle sikkerhetsinstrukser med faresymbol i de påfølgende hovedpunktene.

2.1 Symboler og signalord i driftsveiledningen

Symboler:

Generelt faresymbol

Fare pga. elektrisk spenning

MERK

Signalord:

FARE!
Akutt farlig situasjon.
Dersom dette ikke tas til følge, kan det oppstå svært alvorlige eller livstruende personskader.

ADVARSEL!
Brukeren kan utsettes for (alvorlige) personskader. "Advarsel" betyr at personer kan utsettes for (alvorlige) personskader dersom de ikke tar hensyn til den angitte informasjonen.

VIKTIG!
Det er fare for å skade produktet/enheten. "OBS" betyr at produktet kan komme til skade dersom man ikke tar hensyn til den angitte informasjonen.

VIKTIG: Nyttig informasjon om håndtering av produktet. Gjør oppmerksom på mulige problemer.

Informasjon som vises direkte på produktet, som for eksempel
- pil som viser rotasjonsretningen
- merker som identifiserer tilkoblinger
- typeskilt
- advarselsskilt

må overholdes strengt og holdes i leselig tilstand.

2.2 Personellkvalifikasjoner

Installasjons-, drifts- og vedlikeholdspersonell må ha egnede kvalifikasjoner for arbeidet. Operatøren må sørge for å definere ansvarsområder, mandat og overvåking av personellet. Hvis personellet ikke har den påkrevde kunnskapen, må det få opplæring og instruksjoner. Ved behov kan dette gis av produsenten av produktet på forespørsel fra operatøren.

2.3 Fare dersom sikkerhetsinstruksjonene ikke overholdes

Dersom sikkerhetsinstruksene ikke overholdes, kan det oppstå fare for personskader og skader på produktet/enheten samt miljøforurensning. Vi fraskriver oss alt ansvar for skader som oppstår dersom ikke sikkerhetsinstruksene ikke overholdes. Mer spesifikt kan manglende overholdelse f.eks. føre til følgende risikoer:
- Fare for personer pga. elektriske, mekaniske og bakteriologiske faktorer
- Miljøforurensning pga. lekkasje av skadelige stoffer
- Materielle skader
- Feil på viktige funksjoner på produktet/enheten
- Feil under nødvendig vedlikeholds- og reparasjonsprosedyrer

2.4 Sikkerhetsbevissthet på jobben

De eksisterende direktivene om forebygging av ulykker skal overholdes.
Farer pga. elektrisk strøm må elimineres. Lokale retningslinjer eller generelle direktiver [f.eks. IEC, VDE osv.] og instrukser fra lokale strømleverandører, må overholdes.

2.5 Sikkerhetsinstrukser for operatøren

Enheten er ikke ment for bruk av personer (herunder barn) med nedsatte fysiske, sensoriske eller mentale evner eller manglende erfaring og kunnskap, med mindre de er instruert og arbeider under oppsyn av en person som er ansvarlig for deres sikkerhet.
Barn må holdes under oppsyn for å sikre at de ikke leker med enheten.
- Hvis varme eller kalde komponenter på produktet/enheten forårsaker fare, må det iverksettes lokale tiltak for å forhindre at de berøres.
- Deksler som beskytter personer mot å komme i kontakt med komponenter i bevegelse (f.eks. koblinger), må ikke fjernes mens produktet er i drift.
- Lekkasjer (f.eks. fra akseltetninger) av farlige væsker (som er eksplosive, giftige eller varme) må fanges opp slik at de ikke utgjør noen fare for personer eller miljø. Nasjonale lovbestemmelser må overholdes.

- Farer pga. elektrisk strøm må elimineres. Lokale retningslinjer eller generelle direktiver [f.eks. IEC, VDE osv.] og instrukser fra lokale strømleverandører, må overholdes.

2.6 Sikkerhetsintrukser for installasjons- og vedlikeholdsarbeid

Operatøren må sikre at alt vedlikeholds- og installasjonsarbeid utføres av autorisert og kvalifisert personell som er tilstrekkelig informert etter å ha studert monterings- og driftsveiledningen nøye. Arbeid på produktet/enheten må bare utføres mens produktet/enheten står stille. Prosedyren som beskrives i installasjons- og driftsveiledningen for å ta produktet/enheten ut av drift må alltid følges.
Umiddelbart etter at arbeidet er avsluttet må alle sikkerhets- og verneinnretninger settes tilbake på plass eller tas i drift igjen.

2.7 Uautoriserte modifikasjoner og fremstilling av reservedeler

Uautoriserte modifikasjoner og fremstilling av reservedeler vil nedsette sikkerheten til produktet/personellet og gjøre produsentens erklæringer om sikkerhet ugyldige. Modifikasjoner på produktet er kun tillatt etter samråd med produsenten.
Originale reservedeler og tilbehør som er autorisert av produsenten, opprettholder sikkerheten. Bruk av andre deler vil frita oss fra ansvar for mulige følger.

2.8 Feil bruk

Driftssikkerheten på det leverte produktet kan bare garanteres hvis det brukes som beregnet på riktig måte i samsvar med del 4 i installasjons- og driftsveiledningen. Grenseverdiene må ikke under noen omstendighet underskride eller overskride verdiene som er spesifisert i katalogen/databladet.

3 Transport og mellomlagring

Når du mottar utstyret må du kontrollere at det ikke er blitt skadet under transport. Hvis du merker eventuelle skader eller feil, må du iverksette alle nødvendige tiltak overfor transportøren innenfor tillatt tid.

- Pakk ut heveanlegget og resirkuler eller sørg for miljømessig korrekt avfallsbehandling av emballasjen.
- Sørg for at du kontrollerer produktets tilstand ved levering.

OBS! Lagringsmiljøet kan føre til skader!
Hvis utstyret skal installeres på et senere tidspunkt, må det oppbevares på et tørt sted og beskyttes mot skader og ytre påvirkning (fuktighet, frost osv.).
Temperaturområde for transport og lagring: -30 °C til +60 °C.

Behandle anlegget forsiktig, slik at det ikke oppstår skader på produktet før installasjon.

4 Bruksområder

Enheten er et kompakt heveanlegg for drenering av avløpsvann som kommer fra toalettet via et horisontalt utløp, fra en håndvask, fra en dusj eller en bidé *. (*: avhengig av utførelsen).
Denne enheten er i samsvar med normen EN 12050-3 og den europeiske normen for elektrisk sikkerhet og elektromagnetisk kompatibilitet.

FARE! Fare for eksplosjon!
Ikke bruk dette anlegget for å heve brennbare eller eksplosive væsker.

5 Produktinformasjon

5.1 Typenøkkel (fig. 1)

Eksempel: HiSewlift 3-I35	
HiSewlift	Utførelse HiSewlift: Standardutførelse
3	Produktklasse 1: Standard 3: Effektiv 5: Premium
I	Installasjon utenfor vegg I: Kan installeres i en ramme utenpå veggen
3	Antall tilkoblinger + toalett
5	Løftehøyde

5.2 Tekniske spesifikasjoner

Hydrauliske spesifikasjoner	HiSewlift 3-15	HiSewlift 3-35	HiSewlift 3-I35
Maksimum vertikal utløpsmengde	5 m	5 m	5 m
Maksimum horisontal utløpsmengde	90 m	90 m	90 m
Maks. høyde	1000 m	1000 m	1000 m
DN på sugetilkoblingen	DN40	DN40	DN40
DN på trykktilkoblingen	DN32-28-22	DN32-28-22	DN32-28-22
Antall tilkoblinger			
	1 til toalett + 1	1 til toalett + 3	1 til toalett + 3
Temperaturområde			
Medietemperaturområde	+5°C til +35°C	+5°C til +35°C	+5°C til +35°C
Omgivelsestemperatur	Maks. +40 °C	Maks. +40 °C	Maks. +40 °C
Elektriske spesifikasjoner			
Motorvernklasse	IP 44	IP 44	IP 44
Isolasjonsklasse	Klasse I	Klasse I	Klasse I
Frekvens	50 Hz	50 Hz	50 Hz
Spenning	220/240 V	220/240 V	220/240 V
Merkestrøm	1,9 A	1,9 A	1,9 A

5.3 Leveringsomfang

- Heveanlegg
- Driftsveiledning

  For HiSewlift 3-15: utløpsrørbend (x1), 3-utløpsmuffe (x1), klammer 32x55 (x4), klammer 25x40 (x1), klammer 20x32 (x1), slange (x1), Ty Wrap (x1), klammer 90x110 (x1), innløpsrørbend (x1), skrue (x2), festebånd (x2).

  For HiSewlift 3-35: utløpsrørbend (x1), 3-utløpsmuffe (x1), klammer 32x55 (x8), klammer 25x40 (x1), klammer 20x32 (x1), slange (x1), Ty Wrap (x1), klammer 90x110 (x1), innløpsmuffe (x3), innløps-sidemuffe (x1), skrue (x2), festebånd (x2).

  For HiSewlift 3-I35: utløpsrørbend (x1), 3-utløpsmuffe (x1), klammer 32x55 (x4), klammer 25x40 (x1), klammer 20x32 (x1), innløpsmuffe (x1), innløps-sideplugg (x2), skrue (x2), festebånd (x2).

5.4 Beskrivelse

HiSewlift 3-15 og HiSewlift 3-35 (fig. 2)

1 - Muffe
2 - Rørbend
3 - 3-utløpsmuffe
4 - Plugg
5 - Festebånd (x2)
6 - Skrue (x2)
7 - Skrueklammer (x2 for hvert delenummer)
8 - Slange
9 - Ty-Wrap

HiSewlift 3-I35 (fig. 3)

1 - Muffe
2 - Rørbend
3 - 3-utløpsmuffe
4 - Plugg
5 - Festebånd (x2)
6 - Skrue (x2)
7 - Skumpute (x4)
8 - Skrueklammer (x2 for hvert delenummer)

6 Beskrivelse og funksjon

6.1 Beskrivelse av produktet (se figurer)

Kompakt heveanlegg for husholdningsavløpsvann som ikke kan strømme naturlig inn i kloakken eller naturlige utløpskanaler.

6.2 Produktets funksjon

Automatisk oppsamling og drenering av husholdningsavløpsvann.

7 Oppstilling og tilkoblinger

FARE! Fare for livstruende personskader!
Enhver upassende oppstilling eller upassende elektrisk tilkobling, kan ha fatale konsekvenser. Farer pga. elektrisk strøm må elimineres.
• Oppstillings- og elektrisk tilkoblingsarbeid må alltid utføres av kvalifisert teknisk personale og i overensstemmelse med gjeldende forskrifter!
• Overhold ulykkesforebyggende forskrifter.
• Følg instruksene fra det lokale energiforsyningsverket!

• Kvernen må befinne seg i samme rom som toalettet og de andre sanitære innretningene som er tilkoblet.
• Enheten må være lett tilgjengelig for inspeksjon og service.
• Oppstillingen og funksjonen til enheten må være i samsvar med lokale forskrifter og normen EN 12056-4.
• For å dra full nytte av de siste utviklingene innen støyreduksjon som er inkludert i konstruksjon til denne enheten, er det viktig å:
  - installere tanken slik at den ikke berører veggene i rommet, så sant dette er mulig
  - posisjonere tanken på et fullstendig flatt underlag, slik at funksjonen til antivibrasjonsstøttene ikke nedsettes
  - sikre dreneringsrørledningen korrekt, unngå avstander større enn en meter mellom festepunktene
• HiSewlift 3-15 og HiSewlift 3-35 (fig. 4 og 6)
• HiSewlift 3-I35 (fig. 5 og 6)

7.1 Hydraulikkoblinger

- HiSewlift 3-15 og HiSewlift 3-35 (fig. 7)
- HiSewlift 3-I35 (fig. 8)

Generelle tilkoblingsinstrukser

- Bruk fleksibel slangerørledning forsterket med fletting, eller stiv rørledning.
- Anlegget skal ikke bære vekten av rørene.
- Tett rørledningen godt ved hjelp av passende produkter.

VIKTIG: Luftputen i tilkoblingsrører kan eventuelt forårsake problemer med gjennomstrømming og blokkering. For å unngå blokkeringer bør innløpsrøret tømmes på sitt høyeste punkt.
Ved å installere heveanlegget før dekslet settes tilbake på rammen, gjør man det enklere å foreta installasjon og inspeksjon av tilkoblingene.

Sugetilkobling

- Diameteren på sugerøret må aldri være mindre enn åpningen på anlegget.

7.2 Elektrisk tilkobling (fig. 7)

ADVARSEL! Fare for elektrisk sjokk!
Farer pga. elektrisk strøm må elimineres.
- Få alle elektriske arbeider utført av kvalifisert elektriker!
- Før en elektrisk tilkobling foretas, må anlegget være uten energi (avslått) og beskyttet mot uautorisert omstart.
- For å sikre en ttrygg installasjon og drift er en korrekt jording av enheten til jordingen på strømforsyningen nødvendig.

VIKTIG! Det er fare for å skade produktet/enheten.
En feil i den elektriske tilkoblingen vil skade motoren.
Strømkabelen må aldri berøre rørledningen eller anlegget, og må skjermes mot fuktighet.

- Ikke slå på strømforsyningen før alle elektriske tilkoblinger har blitt fullført.
- Ved plassering av enheten må du forsikre deg om at nettpluggen er tilgjengelig.
- Strømforsyningskretsen til enheten må jordes (klasse I) og beskyttes av en høysensitiv sikkerhetsbryter for jordfeil (30 mA).
- Tilkoblingen må bare brukes til å forsyne enheten med strøm.
- Hvis kabelen til enheten er skadet, må den erstattes av produsenten selv, eller av produsentens kundeservice.
- Ta hensyn til kravene i normen som gjelder i brukslandet (i Frankrike, for eksempel: NF C 15-100), hva angår regulering av elektriske sikkerhetssoner i badeværelser.

8 Oppstart

- Skyll toalettet flere ganger. Utløpet i toalettskålen må være fri for lekkasjer.
- Slå på strømforsyningen til anlegget.
- Sjekk at det ikke er noen lekkasjer på tilkoblingene til sanitærenhetene som er tilkoblet til heveanlegget.
- Sjekk at strømforbruket er mindre enn eller like stort som merkestrømmen.

9 Vedlikehold

Alt vedlikeholdsarbeid må utføres av autorisert og kvalifisert personale!

ADVARSEL! Fare for elektrisk sjokk!
Farer pga. elektrisk strøm må elimineres.
Før alle elektriske arbeider må anlegget være UTEN ENERGI (avslått) og beskyttet mot uautorisert omstart.

Ved eventuelt lengre fravær må det sørges for å slå av hovedvannforsyningen til huset og beskytte installasjonen mot å fryse.

Rengjøring/avskalling
For å avskalle og rengjøre heveanlegget skal det regelmessig brukes et avskallingsmiddel som er laget spesielt for å fjerne skall uten å skade de indre komponentene i enheten.

10 Feil, årsaker og tiltak

ADVARSEL! Fare for elektrisk sjokk!
Før alle arbeider på anlegget skal anlegget være UTEN ENERGI, noe som gjøres ved å frakoble den elektriske forsyningen til anlegget og sikre det mot uautorisert omstart. Det at indikatorlampen ikke lyser, betyr ikke at pumpen er uten energi.

Feil	Årsaker	Utbedring
Motoren vil ikke starte	Enheten er ikke plugget inn	Plugg inn enheten
	Feil på strømforsyning	Sjekk strømforsyningen
	Problem med motor eller reguleringssystem	Ta kontakt med en godkjent servicetekniker
Motoren går med en skranglende lyd, eller den surrer, men går ikke	Motoren blokkert av et fremmedlegeme	Fjern fremmedlegemet
	Problem med motor eller reguleringssystem	Ta kontakt med en godkjent servicetekniker
Enheten stopper og starter til stadighet	De tilkoblede sanitærenhetene lekker	Sjekk installasjonene oppstrøms
	Tilbakeslagsventilen lekker	Rengjør eller bytt ut tilbakeslagsventilen
Motoren går korrekt, men stanser ikke ev. går i en lang periode	Høyden eller lengden på dreneringen er for stor (friksjonstap)	Revurder installasjonen
	Hydraulikkproblem (tilstopping)	Ta kontakt med en godkjent servicetekniker
Enheten har stanset	Enheten gikk for lenge (utkobling som følge av høy temperatur)	Vent før tilbakestilling, ta deretter kontakt med godkjent servicetekniker om nødvendig
Motoren går rykkvis og vannet i toalettskålen forsvinner sakte	Ventilasjonen i dekselet er blokkert	Frigjør ventilasjonshullet
	Motorproblem	Ta kontakt med en godkjent servicetekniker
Tyktflytende vann strømmer tilbake i dusjen (enhet med sideinnløp)	Dusjen som er tilkoblet, er for lav i relasjon til kvernen	Revurder installasjonen
	Klaffene på sideinnløpene er tilstoppet	Rengjør klaffene, ta deretter kontakt med godkjent servicetekniker om nødvendig

Vennligst ta kontakt med Wilo kundeservice dersom feilen ikke kan utbedres.

11 Reservedeler

Alle reservedeler må bestilles direkte fra Wilo kundeservice.
For å unngå feil, referer alltid til opplysningene på pumpens typeskilt når du foretar en bestilling.
Reservedelskatalogen er tilgjengelig på www.wilo.com.

Med forbehold om tekniske endringer.

1 Yleistä

1.1 Tästä julkaisusta

Alkuperäiskäyttöohjeen kieli on ranska. Kaikki muunkieliset versiot tästä käyttöohjeesta ovat alkuperäiskäyttöohjeen käännöksiä.
Tämä asennus- ja käyttöohje on tuotteen erottamaton osa. Sen täytyy olla aina saatavilla tuotteen asennuspaikassa. Tuotteen oikean käytön ja toiminnan edellytyksenä on tämän asennus- ja käyttöohjeen tarkka noudattaminen.
Tämä asennus- ja käyttöohje vastaa tuoteversiota ja painatusajankohtana voimassaolevia turvallisuusstandardeja.
EY-vaatimustenmukaisuusvakuutus:
Vaatimustenmukaisuusvakuutuksen jäljennös on osa tätä käyttöohjetta.
Jos vakuutuksessa mainittuihin malleihin tehdään teknisiä muutoksia ilman suostumustamme, tämän vakuutuksen voimassaolo lakkaa.

2 Turvallisuus

Tämä asennus- ja käyttöohje sisältää tärkeitä tietoja, joita on noudatettava asennuksen, käytön ja huollon aikana. Tämän vuoksi huoltoteknikon ja vastuussa olevan erikoishenkilökunnan/käyttäjän täytyy ehdottomasti lukea nämä ohjeet ennen asennusta ja käyttöönottoa.
Noudatettavia yleisiä turvallisuusohjeita eivät ole ainoastaan pääkohdassa “Turvallisuus” mainitut, vaan niiden lisäksi myös seuraaviin pääkohtiin sisältyvät vaarasymboleilla varustetut erityisturvallisuusohjeet.

2.1 Käyttöohjeissa käytetyt symbolit ja huomiosanat

Symbolit:

Yleinen vaarasymboli

Sähköjännitteen aiheuttama vaara

HUOMAUTUS

Huomiosanat:

VAARA!
Välittömästi vaarallinen tilanne.
Noudattamatta jättäminen johtaa kuolemaan tai erittäin vakaviin vammoihin.

VAROITUS!
Käyttäjälle voi aiheutua (vakavia) vammoja. Sana ”Varoitus” viittaa siihen, että ihmisille voi aiheutua (vakavia) vammoja, jos tätä ohjetta ei noudateta.

HUOMIO!
Tuote/yksikkö voi vaurioitua. Sana ”Huomio” viittaa siihen, että tuote voi vaurioitua, jos tätä ohjetta ei noudateta.

HUOMAUTUS: Hyödyllisiä tietoja tuotteen käsittelystä. Kiinnittää huomiota mahdollisiin ongelmiin.

Suoraan tuotteessa olevia tietoja, kuten
- pyörimissuunnan nuoli,
- liitäntöjen merkinnät,
- tyyppikilpi,
- varoitustarrat,

on ehdottomasti noudatettava, ja ne on pidettävä luettavassa kunnossa.

2.2 Henkilöstön pätevyys

Asennus-, käyttö- ja huoltohenkilöstöllä tulee olla näiden työtehtävien edellyttämä pätevyys. Laitteen haltijan on määriteltävä henkilökunnan vastuualueet, tehtävät ja valvonta. Jos henkilökunnalla ei ole tarvittavia tietoja, sille on annettava koulutusta ja työhönopastusta. Sen voi suorittaa tarvittaessa tuotteen valmistaja laitteen haltijan pyynnöstä.

2.3 Turvallisuusohjeiden noudattamatta jättämisestä aiheutuvat vaarat

Turvallisuusohjeiden noudattamatta jättäminen voi aiheuttaa loukkaantumisvaaran ihmisille ja vahinkoja ympäristölle ja tuotteelle/yksikölle. Turvallisuusohjeiden noudattamatta jättäminen johtaa kaikkien vahinkovaatimusten hylkäämiseen.
Turvallisuusohjeiden noudattamatta jättäminen voi aiheuttaa esimerkiksi seuraavia vaaratekijöitä:
- Sähköiskujen, mekaanisten voimien ja bakteerien aiheuttamat henkilövahingot.
- Vahingot ympäristölle vaarallisten aineiden vuotojen takia.
- Aineelliset vahingot.
- Häiriöt tärkeissä tuotteen/yksikön toiminnoissa.
- Vaadittujen huolto- ja korjausmenettelyjen epäonnistuminen.

2.4 Turvallisuustekijöistä tietoinen työskentely

Onnettomuuksien ehkäisemistä koskevia voimassa olevia määräyksiä on noudatettava.
Sähkövirran aiheuttamat vaarat on estettävä. Paikallisia tai yleisiä määräyksiä [esim. Saksassa IEC, VDE jne.] samoin kuin paikallisten energiayhtiöiden ohjeita on noudatettava.

2.5 Laitteen haltijaa koskevia turvallisuusohjeita

Tätä laitetta ei ole tarkoitettu sellaisten henkilöiden (lapset mukaan lukien) käyttöön, joiden fyysiset, aistimelliset tai henkiset kyvyt ovat rajoittuneet tai joilta puuttuu käyttöön tarvittava kokemus ja tiedot, paitsi jos heidän turvallisuudestaan vastaava henkilö on antanut heille opastusta tai ohjeita laitteen käytössä.
Lapsia on valvottava, jotta voidaan varmistaa, että he eivät leiki laitteella.
- Jos kylmät tai kuumat tuotteen/yksikön osat voivat aiheuttaa vaaratilanteita, on ryhdyttävä paikallisesti toimenpiteisiin, joilla osat suojataan koskettamiselta.
- Liikkuvien osien (esim. kytkimen) kosketussuojia ei saa poistaa tuotteen käytön aikana.

- Vaarallisten (esim. räjähdysvaarallisten, myrkyllisten tai kuumien) nesteiden vuodot (esim. akselitiivisteiden kohdalta) on johdettava pois siten, ettei niistä aiheudu vaaraa ihmisille tai ympäristölle. Maakohtaista lainsäädäntöä on noudatettava.
- Sähkövirran aiheuttamat vaaratilanteet on estettävä. Paikallisia tai yleisiä määräyksiä [esim. Saksassa IEC, VDE jne.] samoin kuin paikallisten energiayhtiöiden ohjeita on noudatettava.

2.6 Asennus- ja huoltotöitä koskevia turvallisuusohjeita

Laitteen haltijan on varmistettava, että kaikki huolto- ja asennustyöt suorittaa vain valtuutettu ja pätevä henkilökunta, joka on hankkinut riittävät tiedot perehtymällä huolellisesti asennus- ja käyttöohjeeseen. Töitä tuotteelle/yksikölle saa suorittaa vain sen ollessa pysähtyneessä tilassa. Asennus- ja käyttöohjeen sisältämiä tuotteen/yksikön pysäyttämistä koskevia toimenpiteitä on ehdottomasti noudatettava.

Välittömästi töiden loppuunsuorittamisen jälkeen kaikki turva- ja suojalaitteet on asennettava takaisin paikoilleen ja/tai otettava uudelleen käyttöön.

2.7 Luvattomat muutokset ja varaosien valmistus

Luvattomat muutokset ja varaosien valmistus vaarantavat tuotteen/henkilökunnan turvallisuuden ja johtavat valmistajan antamien turvallisuusvakuutusten raukeamiseen. Tuotteeseen saa tehdä muutoksia vain, jos niistä on sovittu etukäteen valmistajan kanssa.

Valmistajan hyväksymät alkuperäisvaraosat ja lisätarvikkeet varmistavat turvallisuuden. Muiden osien käyttäminen vapauttaa valmistajan osien aiheuttamista seurausvahingoista.

2.8 Virheellinen käyttö

Toimitetun tuotteen käyttöturvallisuus on varmistettu vain tavanomaisessa käytössä käyttöohjeiden luvun 4 mukaisesti. Tuoteluettelossa/tietolehdessä ilmoitettuja raja-arvoja ei missään tapauksissa saa alittaa tai ylittää.

3 Kuljetus ja välivarastointi

Kun vastaanotat laitteiston, tarkasta, että se ei ole vahingoittunut kuljetuksessa. Jos havaitset vaurioita, ryhdy kaikkiin tarvittaviin toimenpiteisiin kuljetusyrityksen kanssa määritetyn ajan kuluessa.

- Pura imuyksikkö pakkauksesta ja kierrätä tai hävitä pakkausmateriaali ympäristöystävällisesti.
- Tarkasta tuotteen kunto, kun vastaanotat sen.

HUOMIO! Varastointiolosuhteet voivat aiheuttaa vahinkoja!
Jos laitteisto on tarkoitus asentaa myöhemmin, varastoi se kuivaan paikkaan ja suojaa iskuilta ja ulkopuolisilta vaikutuksilta (kosteus, pakkanen jne.).
Kuljetus- ja varastointilämpötila: -30 °C ... +60 °C.

Käsittele järjestelmää varovasti, jotta tuote ei vaurioidu ennen asennusta.

4 Käyttökohteet

Tämä laite on kompakti nostoyksikkö, joka on tarkoitettu WC-istuimesta vaakatasoisen poistoputken kautta, käsienpesualtaasta, suihkusta* tai bideealtaasta* tulevan jäteveden poistamiseen. (*: riippuu mallista).
Tämä laite on standardin EN 12050-3 sekä sähköturvallisuutta ja sähkömagneettista yhteensopivuutta koskevien eurooppalaisten standardien mukainen.

VAARA! Räjähdysvaara!
Älä käytä tätä järjestelmää syttyvien tai räjähtävien nesteiden nostamiseen.

5 Tuotetiedot

5.1 Mallinumeron selitys (kuva 1)

Esimerkki: HiSewlift 3-I35	
HiSewlift	Versio HiSewlift: Vakioversio
3	Tuoteluokka 1: Vakio 3: Tehokas 5: Premium
I	Etuseinämäasennus I: Voidaan asentaa kehikkoon seinämän eteen
3	Liitäntöjen määrä WC-istuimen lisäksi
5	Toimituskorkeus

5.2 Tekniset tiedot

Hydrauliset tiedot	HiSewlift 3-15	HiSewlift 3-35	HiSewlift 3-I35
Suurin siirtomatka pystysuunnassa	5 m	5 m	5 m
Suurin siirtomatka vaakasuunnassa	90 m	90 m	90 m
Suurin käyttöpaikan korkeus	1000 m	1000 m	1000 m
Imuliitännän DN-numero	DN40	DN40	DN40
Paineliitännän DN-numero	DN32-28-22	DN32-28-22	DN32-28-22
Liitäntöjen lukumäärä			
	1 WC-istuin + 1	1 WC-istuin + 3	1 WC-istuin + 3
Lämpötila-alue			
Nesteen lämpötila-alue	+5 °C ... +35 °C	+5 °C ... +35 °C	+5 °C ... +35 °C
Ympäristön lämpötila	Enint. +40 °C	Enint. +40 °C	Enint. +40 °C
Sähkötiedot			
Moottorin suojausluokka	IP 44	IP 44	IP 44
Eristysluokka	Luokka I	Luokka I	Luokka I
Taajuus	50 Hz	50 Hz	50 Hz
Jännite	220/240 V	220/240 V	220/240 V
Nimellisvirta	1,9 A	1,9 A	1,9 A

5.3 Toimituksen sisältö

- Nostojärjestelmä
- Käyttöohje

HiSewlift 3-15 -mallissa: poistoputken mutka (x1), 3-tietyhjennysholkki (x1), kiristin 32x55 (x4), kiristin 25x40 (x1), kiristin 20x32 (x1), letku (x1), nippuside (x1), kiristin 90x110 (x1), tuloputken mutka (x1), ruuvi (x2), kiinnityslevy (x2).

HiSewlift 3-35 -mallissa: poistoputken mutka (x1), 3-tietyhjennysholkki (x1), kiristin 32x55 (x8), kiristin 25x40 (x1), kiristin 20x32 (x1), letku (x1), nippuside (x1), kiristin 90x110 (x1), tuloputken holkki (x1), sivulla oleva tuloputken holkki (x1), ruuvi (x2), kiinnityslevy (x2).

HiSewlift 3-I35 -mallissa: poistoputken mutka (x1), 3-tietyhjennysholkki (x1), kiristin 32x55 (x4), kiristin 25x40 (x1), kiristin 20x32 (x1), tuloputken holkki (x1), sivulla oleva tuloputken tulppa (x1), ruuvi (x2), kiinnityslevy (x2).

5.4 Kuvaus

HiSewlift 3-15 ja HiSewlift 3-35 (kuva 2)

1 - Holkki
2 - Mutka
3 - 3-tietyhjennysholkki
4 - Tulppa
5 - Kiinnityslevy (x2)
6 - Ruuvi (x2)
7 - Ruuvikiristin (x2 kutakin)
8 - Letku
9 - Nippuside

HiSewlift 3-I35 (kuva 3)

1 - Holkki
2 - Mutka
3 - 3-tietyhjennysholkki
4 - Tulppa
5 - Kiinnike (x2)
6 - Ruuvi (x2)
7 - Vaahtomuovijalka (x4)
8 - Ruuvikiristin (x2 kutakin)

6 Kuvaus ja toiminta

6.1 Tuotteen kuvaus (katso kuvat)

Kompakti nostoyksikkö talousjätevedelle, joka ei pysty valumaan itsestään viemäriin tai luonnolliseen purkupaikkaan.

6.2 Tuotteen toiminta

Talousjäteveden automaattinen keruu ja tyhjentäminen.

7 Asennus ja liitännät

VAARA! Hengenvaarallisen loukkaantumisen vaara!
Virheellinen asennus tai sähköliitäntä voi johtaa kuolemaan. Sähkövirran aiheuttamat vaarat on estettävä.
• Asennus- ja sähkötöihin saa ryhtyä vain ammattihenkilöstö ja vain voimassa olevien määräysten mukaisesti.
• Noudata tapaturmien ehkäisyä koskevia määräyksiä.
• Noudata paikallisen energiayhtiön ohjeita!

- Hienonnuslaitteen täytyy olla samassa huoneessa kuin WC-istuimen ja muiden järjestelmään liitettyjen vesikalusteiden.
- Laite täytyy asentaa paikkaan, jossa sen tarkastaminen, huoltaminen ja korjaaminen on mahdollista.
- Laite täytyy asentaa ja sen täytyy toimia paikallisten määräysten ja standardin EN 12056-4 mukaisesti.
- Noudata seuraavia ohjeita, jotta saat kaiken hyödyn laitteen melunpoisto-ominaisuuksista:
  - Jos voit, asenna säiliö niin, että se ei kosketa huoneen seiniä.
  - Aseta säiliö täysin tasaiselle alustalle, jotta sen tärinänestotukien toiminta ei häiriinny.
  - Kiinnitä poistoputket huolellisesti. Kiinnityskohtien väli saa olla enintään yksi metri.
- HiSewlift 3-15 ja HiSewlift 3-35 (kuvat 4 ja 6)
- HiSewlift 3-I35 (kuvat 5 ja 6)

7.1 Hydrauliset liitännät

- HiSewlift 3-15 ja HiSewlift 3-35 (kuva 7)
- HiSewlift 3-I35 (kuva 8)

Yleisiä liitäntäohjeita

- Käytä joustavia kudosvahvistettuja letkuja tai jäykkiä putkia.
- Putkien paino ei saa olla järjestelmän varassa.
- Tiivistä putkisto huolellisesti sopivilla tuotteilla.

HUOMAUTUS: Ilma liitäntäputkessa voi aiheuttaa virtausongelmia ja tukoksia. Ehkäise tukokset ilmaamalla tuloputki sen korkeimmassa kohdassa.
Liitäntöjen asentaminen ja tarkastaminen on helpompaa, jos nostoyksikkö asennetaan ennen kuin kansi kiinnitetään takaisin kehykseen.

Imuliitäntä

- Imuputken halkaisija ei saa olla koskaan pienempi kuin järjestelmässä oleva aukko.

7.2 Sähköliitäntä (kuva 9)

VAROITUS! Sähköiskun vaara!
Sähkövirran aiheuttamat vaarat on estettävä.
- Sähkötöitä saa tehdä vain pätevä sähköasentaja!
- Yksiköstä täytyy poistaa jännite (se täytyy kytkeä pois päältä) ja yksikkö täytyy suojata luvattomalta uudelleenkäynnistykseltä ennen sähköliitäntöjen tekemistä.
- Jotta asentaminen ja käyttö on turvallista, yksikkö täytyy liittää maadoitettuun virtalähteeseen.

HUOMIO! Tuote/yksikkö voi vaurioitua!
Virheellinen sähköliitäntä vaurioittaa moottoria.
Virtakaapeli ei saa koskaan koskea putkiin tai järjestelmään. Varmista myös, että se on suojattu kosteudelta.

- Älä kytke virtaa päälle, ennen kuin kaikki lopulliset sähköliitännät on tehty.
- Sijoita laite niin, että pistorasiaan pääsee helposti käsiksi.
- Laite täytyy liittää maadoitettuun virtapiiriin (luokka I) ja suojata herkällä vikavirtasuojalla (30 mA).
- Liitäntää saa käyttää vain virran syöttämiseen laitteeseen.
- Jos laitteen virtakaapeli vaurioituu, valmistajan tai valmistajan edustajan täytyy vaihtaa se.
- Noudata käyttömaassa voimassa olevaa standardia (esimerkiksi Ranskassa: NF C 15-100), joka määrittää sähkölaitteiden turvaetäisyydet kylpyhuoneissa.

8 Käyttöönotto

- Vedä WC useita kertoja. WC-istuimen poistoputki ei saa vuotaa mistään.
- Kytke järjestelmän virta päälle.
- Tarkasta, että nostoyksikköön liitettyjen vesikalusteiden liitännöissä ei ole vuotoja.
- Tarkasta, että virran kulutus on pienempi tai yhtä suuri kuin nimellisvirta.

9 Huolto

Vain valtuutetut ja pätevät henkilöt saavat huoltaa järjestelmää!

VAROITUS! Sähköiskun vaara!
Sähkövirran aiheuttamat vaarat on estettävä.
Yksiköstä täytyy POISTAA JÄNNITE (se täytyy kytkeä pois päältä) ja yksikkö täytyy suojata luvattomalta uudelleenkäynnistykseltä ennen sähkötöiden tekemistä.

Jos rakennus jää pitkäksi aikaa tyhjilleen, katkaise vedentulo ja varmista, että järjestelmä ei pääse jäätymään.

Puhdistus/kalkinpoisto
Käytä säännöllisesti nostoyksikön puhdistukseen ja kalkinpoistoon siihen tarkoitettua ainetta, joka poistaa kalkin vaurioittamatta laitteen sisäosia.

10 Häiriöt, niiden syyt ja tarvittavat toimenpiteet

VAROITUS! Sähköiskun vaara!
POISTA JÄNNITE yksiköstä sammuttamalla järjestelmän virransyöttö ja estä luvaton uudelleenkäynnistys ennen järjestelmään liittyviä töitä. Huomaa, että pumppu voi saada virtaa, vaikka merkkivalo ei pala.

Häiriö	Syy	Tarvittavat toimenpiteet
Moottori ei käynnisty	Laitetta ei ole liitetty pistorasiaan	Liitä laite pistorasiaan
	Viallinen virransyöttö	Tarkasta virransyöttö
	Moottorissa tai ohjausjärjestelmässä on vika	Ota yhteys valtuutettuun korjaajaan
Moottorin käydessä kuuluu epätavallinen ääni tai moottori hurisee, mutta ei käy	Moottorissa on vierasesine	Poista vierasesine
	Moottorissa tai ohjausjärjestelmässä on vika	Ota yhteys valtuutettuun korjaajaan
Laite käynnistyy toistuvasti	Jokin siihen kytketty vesikaluste vuotaa	Tarkasta tulopuolen kalusteiden asennus
	Takaiskuventtiili vuotaa	Puhdista tai vaihda takaiskuventtiili.
Moottori käy muuten normaalisti, mutta ei pysähdy tai jää käymään erittäin pitkään	Poistoputki on liian korkea tai pitkä (kitkahäviö)	Tarkasta asennus
	Hydrauliikan ongelma (tukkeutuminen)	Ota yhteys valtuutettuun korjaajaan
Laite on pysähtynyt	Laite oli käynnissä liian pitkään (sen lämpötila nousi vaarallisen korkeaksi)	Odota kunnes laite palautuu ja ota sitten tarvittaessa yhteys valtuutettuun korjaajaan
Moottori käy nykien ja vedenpinta WC-altaassa alenee hitaasti	Kannen ilmareikä on tukkeutunut	Avaa ilmareiän tukos
	Moottorissa on vika	Ota yhteys valtuutettuun korjaajaan
Sameaa vettä virtaa takaisin suihkuun (laite, jossa on tuloaukot sivuilla)	Suihku on asennettu liian alas suhteessa hienonnuslaitteeseen	Tarkasta asennus
	Tuloaukkojen läpät ovat tukossa	Puhdista läpät ja ota sitten tarvittaessa yhteys valtuutettuun korjaajaan

Jos vikaa ei voi korjata, ota yhteyttä Wilon asiakaspalveluun.

11 Varaosat

Kaikki varaosat on tilattava suoraan Wilon asiakaspalvelusta.
Virheiden välttämiseksi ilmoita aina tilauksen yhteydessä pumpun arvokilven sisältämät tiedot.
Varaosakuvasto on saatavissa osoitteesta www.wilo.com.

Tekniset muutokset mahdollisia.

1 Generelt

1.1 Om dette dokument

Den originale driftsvejledning er skrevet på fransk. Alle andre sprog i denne vejledning er oversættelser af den originale driftsvejledning.
Monterings- og driftsvejledningen er en del af produktet. Den skal altid opbevares i nærheden af produktet. Korrekt brug og betjening af produktet forudsætter, at vejledningen overholdes nøje.
Monterings- og driftsvejledningen modsvarer produktets konstruktion og opfylder de gældende anvendte sikkerhedstekniske standarder, da vejledningen blev trykt.
EF-konformitetserklæring:
En kopi af EF-konformitetserklæringen er indeholdt i denne driftsvejledning.
Hvis der uden forudgående aftale med os foretages en teknisk ændring på de nævnte design, mister denne erklæring sin gyldighed.

2 Sikkerhed

Disse monterings- og driftsvejledninger indeholder vigtige anvisninger, som skal overholdes ved installation, drift og vedligeholdelse. Derfor skal montøren samt de ansvarlige fagfolk/den ansvarlige operatør altid læse denne vejledning før installation og ibrugtagning.
Ikke kun de generelle sikkerhedsforskrifter i dette afsnit om sikkerhed skal overholdes, men også de specielle sikkerhedsforskrifter, som er nævnt i følgende afsnit om faresymboler.

2.1 Symboler og signalord i denne driftsvejledning

Symboler:

Generelt faresymbol

Fare på grund af elektrisk spænding

BEMÆRK

Signalord:

FARE!
Akut farlig situation.
Overtrædelse medfører døden eller alvorlige personskader.

ADVARSEL!
Brugeren kan pådrage sig (alvorlige) kvæstelser. 'Advarsel' betyder fare for (alvorlige) personskader, hvis advarslen ikke følges.

ADVARSEL!
Der er fare for, at produktet/anlægget beskadiges. 'Forsigtig' advarer om, at der kan opstå produktskader, hvis anvisningerne ikke overholdes.

BEMÆRK: Et nyttigt tip til håndtering af produktet. Det gør opmærksom på mulige problemer.

Anvisninger, der er anbragt på produktet, som f.eks.
- pil for omdrejningsretningen
- markeringer, som identificerer tilslutninger
- typeskilt
- advarselsmærkater

skal altid overholdes og bevares i læsbar tilstand.

2.2 Personalekvalifikationer

Personalet, der udfører installation, betjening og vedligeholdelse, skal være i besiddelse af de relevante kvalifikationer til dette arbejde. Operatøren skal sikre ansvarsområde, ansvar og overvågning af personalet. Hvis personalet ikke har den nødvendige viden, skal det uddannes og undervises. Efter anmodning fra operatøren kan dette foretages hos producenten af produktet ved behov.

2.3 Risici, såfremt sikkerhedsforskrifterne ikke følges

Manglende overholdelse af sikkerhedsforskrifterne kan udsætte personer, miljøet og produktet/anlægget for fare. Manglende overholdelse af sikkerhedsforskrifterne medfører, at skadeserstatningskrav bortfalder. Manglende overholdelse kan f.eks. medføre følgende farlige situationer:
- fare for personer som følge af elektriske, mekaniske og bakteriologiske faktorer
- fare for miljøet som følge af læk af farlige stoffer
- skade på ejendom
- svigt af vigtige funktioner på produktet/anlægget
- svigt af udspecificerede vedligeholdelses- og reparationsmetoder

2.4 Sikkerhedsbevidst arbejde

De eksisterende forskrifter vedrørende forebyggelse af ulykker skal overholdes. Fare på grund af elektrisk strøm skal forhindres. Anvisninger i henhold til lokale eller generelle forskrifter [IEC, VDE osv.] og anvisninger fra de lokale energiforsyningsselskaber skal overholdes.

2.5 Sikkerhedsforskrifter for operatøren

Dette udstyr er ikke egnet til at blive anvendt af personer (inkl. børn) med nedsatte fysiske, sensoriske eller mentale evner eller manglende erfaring og/eller viden, medmindre det sker under opsyn af en person, der er ansvarlig for deres sikkerhed eller de modtager anvisninger fra denne person vedr. anvendelse af udstyret.
Børn skal være under opsyn for at sikre, at de ikke leger med udstyret.
- Hvis varme eller kolde komponenter på produktet/anlægget kan medføre fare, skal disse på opstillingsstedet sikres mod berøring.
- Berøringsbeskyttelse, som beskytter personalet mod at komme i kontakt med komponenter, der bevæger sig (f.eks. kobling), må ikke fjernes fra det produkt, hvor denne befinder sig i driften.

- Utætheder (f.eks. akseltætning) af farlige pumpemedier (f.eks. eksplosiv, giftig, varm) skal afledes således, at der ikke opstår fare for personer eller miljø. Nationale lovmæssige bestemmelser skal overholdes.
- Fare på grund af elektrisk energi skal forhindres. Anvisninger i henhold til lokale eller generelle forskrifter [IEC, VDE osv.] og anvisninger fra de lokale energiforsyningsselskaber skal overholdes.

2.6 Sikkerhedsforskrifter ved installations- og vedligeholdelsesarbejder

Operatøren skal sørge for, at alle vedligeholdelses- og monteringsarbejder udføres af autoriserede og kvalificerede fagfolk, som har læst monterings- og driftsvejledningen grundigt igennem, og dermed har den fornødne viden. Arbejder på produktet/anlægget må kun foretages ved stilstand. Fremgangsmåden for standsning af produktet/anlægget, som er beskrevet i monterings- og driftsvejledningen, skal altid overholdes.
Umiddelbart efter arbejdets afslutning, skal alle sikkerheds- og beskyttelsesanordninger sættes på plads eller sættes i gang igen.

2.7 Egne ændringer og reservedelsfremstilling

Egne ændringer og fremstilling af reservedele bringer produktets/personalets sikkerhed i fare og sætter producentens afgivne erklæringer vedrørende sikkerhed ud af kraft. Ændring af produktet er kun tilladt efter aftale med producenten.
Originale reservedele og tilbehør godkendt af producenten fremmer sikkerheden. Hvis der anvendes andre dele, hæftes der ikke for følgerne, der resulterer heraf.

2.8 Ikke tilladte driftsbetingelser

Driftssikkerheden for det leverede produkt er kun garanteret ved korrekt anvendelse iht. afsnit 4 i driftsvejledningen. De grænseværdier, som fremgår af kataloget/databladet, må under ingen omstændigheder under- eller overskrides.

3 Transport og mellemliggende opbevaring

Når du modtager udstyret, skal du kontrollere, at det ikke er blevet beskadiget under transporten. Hvis du konstaterer en fejl, skal du tage de nødvendige forholdsregler i forhold til speditøren inden for den angivne frist.

- Pak løfteanlægget ud, og genbrug, eller bortskaf emballagen miljøvenligt.
- Sørg for at kontrollere produktets stand ved leveringen.

FORSIGTIG! Lagermiljøet kan medføre skader!
Hvis det leverede udstyr skal installeres på et senere tidspunkt, skal det opbevares på et tørt sted og beskyttes mod stød og udefrakommende belastninger (fugt, frost etc.).
Temperaturområde ved transport og opbevaring: -30°C til +60°C.

Håndtér systemet forsigtigt, så produktet ikke beskadiges inden montering.

4 Anvendelse

Dette apparat er et kompakt løfteanlæg, som er designet til bortledning af spildevand, som kommer fra et toilet via et vandret afløb fra en håndvask, fra en bruser* eller fra et bidet*. (*: afhængigt af modellen).
Dette apparat er i overensstemmelse med standarden EN 12050-3 og de europæiske standarder for elektrisk sikkerhed og elektromagnetisk kompatibilitet.

FARE! Eksplosionsfare!
Anvend ikke dette system til at løfte brændbare eller eksplosive væsker.

5 Produktinformation

5.1 Typekode (fig. 1)

Eksempel: HiSewlift 3-I35	
HiSewlift	Version HiSewlift: Standardversion
3	Produktklasse 1: Standard 3: Effektiv 5: Premium
I	Fritstående installation I: Kan installeres i en ramme på forsiden af væggen
3	Antal tilslutninger + toilet
5	Løftehøjde

5.2 Tekniske data

Hydrauliske data	HiSewlift 3-15	HiSewlift 3-35	HiSewlift 3-I35
Maks. lodret rækkevidde	5 m	5 m	5 m
Maks. vandret rækkevidde	90 m	90 m	90 m
Maks. højde	1000 m	1000 m	1000 m
DN af sugetilslutning	DN40	DN40	DN40
DN af tryktilslutning	DN32-28-22	DN32-28-22	DN32-28-22
Antal tilslutninger			
	1 til toilet + 1	1 til toilet + 3	1 til toilet + 3
Temperaturområde			
Medietemperaturområde	+5°C til +35°C	+5°C til +35°C	+5°C til +35°C
Omgivende temperatur	Maks. +40°C	Maks. +40°C	Maks. +40°C
Elektriske data			
Motorværnsklassificering	IP 44	IP 44	IP 44
Isoleringsklasse	Klasse I	Klasse I	Klasse I
Frekvens	50 Hz	50 Hz	50 Hz
Spænding	220/240 V	220/240 V	220/240 V
Nominel strøm	1,9 A	1,9 A	1,9 A

5.3 Inkluderet i leverancen

- Løftesystem
- Driftsmanual

Til HiSewlift 3-15 udløbsbøjning (x1), 3-udløbsmuffer (x1), spændebånd 32x55 (x4), spændebånd 25x40 (x1), spændebånd 20x32 (x1), slange (x1), strips (x1), spændebånd 90x110 (x1), tilløbsbøjning (x1), skrue (x2), fastgørelsesbånd (x2).

Til HiSewlift 3-35 udløbsbøjning (x1), 3-udløbsmuffer (x1), spændebånd 32x55 (x8), spændebånd 25x40 (x1), spændebånd 20x32 (x1), slange (x1), strips (x1), spændebånd 90x110 (x1), tilløbsmuffe (x3), indløbsmuffer på siden (x1), skrue (x2) fastgørelsesbånd (x2).

Til HiSewlift 3-I35 udløbsbøjning (x1), 3-udløbsmuffer (x1), spændebånd 32x55 (x4), spændebånd 25x40 (x1), spændebånd 20x32 (x1), tilløbsmuffe (x1), tilløb til side-prop (x2), skrue (x2), fastgørelsesbånd (x2).

5.4 Beskrivelse

HiSewlift 3-15 and HiSewlift 3-35 (fig. 2)

1 - Muffe
2 - Bøjning
3 - 3-udløbsmuffer
4 - Prop
5 - Fastgørelsesbånd (x2)
6 - Skrue (x2)
7 - Spændebånd til skrue (x2 til hvert delnummer)
8 - Slange
9 - Strips

HiSewlift 3-I35 (fig. 3)

1 - Muffe
2 - Bøjning
3 - 3-udløbsmuffer
4 - Prop
5 - Fastgørelsesbånd (x2)
6 - Skrue (x2)
7 - Skumfod (x4)
8 - Spændebånd til skrue (x2 til hvert delnummer)

6 Beskrivelse og funktion

6.1 Beskrivelse af produktet (se figurere)

Kompakt løfteanlæg til husholdningsspildevand som ikke kan flyde naturligt ned i kloakken eller et naturligt afløb.

6.2 Produktets funktion

Automatisk opsamling og bortledning af husholdningsspildevand.

7 Montering og tilslutninger

FARE! Livsfare!
Enhver ukorrekt montering eller ukorrekt elektrisk tilslutning kan have fatale konsekvenser. Fare på grund af elektrisk strøm skal forhindres.
• Alle installations- og elektriske tilslutninger skal altid udføres af kvalificeret teknisk personale og i overensstemmelse med gældende forskrifter.
• Være i overensstemmelse med forskrifterne om ulykkesforebyggelse.
• Overholde instruktionerne fra det lokale energiforsyningsselskab!

- Desintegratoren skal være i det samme rum som toilettet og de andre sanitetsinstallationer, der er tilsluttet.
- Apparatet skal være lettilgængeligt i forbindelse med inspektion, vedligeholdelse og reparation.
- Installationen og funktionen af dit apparat skal stemme overens med de lokale forskrifter og standarden EN 12056-4.
- For at få mest ud af den seneste udvikling inden for støjreduktion, som er indbygget i dette apparats design, er det vigtigt at:
  - Montere tanken, så den om muligt ikke rører væggene i rummet
  - Placér tanken på en fuldstændig plan overflade for ikke at svække anti-vibrationsstøtternes funktion
  - Fastgør afløbsrøret korrekt og undgå, at der er mere end n meters afstand mellem fastgørelsesstederne.
- HiSewlift 3-15 og HiSewlift 3-35 (fig. 4 og 6)
- HiSewlift 3-I35 (fig. 5 og 6)

7.1 Hydrauliske tilslutninger

- HiSewlift 3-15 og HiSewlift 3-35 (fig. 7)
- HiSewlift 3-I35 (fig. 8)

Generelle tilslutningsanvisninger

- Anvend fleksible, forstærkede slanger eller stive rørledninger.
- Systemet må ikke bære rørledningernes vægt.
- Forsegl rørledningen godt ved hjælp af passende produkter.

BEMÆRK: Luftpuden i tilslutningsrørledningen kan føre til problemer med gennemstrømningen og blokade. For at undgå enhver form for blokade skal tilløbsrørledningen gennemskylles på sit højeste punkt.
Ved at installere løfteanlægget før, at dækslet sættes på rammen igen, lettes installationen og inspektionen af tilslutningerne.

Sugetilslutning

- Sugeledningens diameter må aldrig være mindre end systemets åbning.

7.2 Elektrisk tilslutning (fig. 9)

ADVARSEL! Fare for elektrisk stød!
Fare på grund af elektrisk strøm skal forhindres.
- Al elektrisk arbejde må kun udføres af en autoriseret elektriker!
- Før enhver elektrisk tilslutning foretages, skal anlægget være afbrudt (slukket) og beskyttet mod uautoriseret genstart.
- For at sikre en sikker installation og drift skal anlægget have en korrekt jordforbindelse til strømforsyningens jordklemmer.

FORSIGTIG! Der er fare for, at produktet/anlægget beskadiges!
En fejl i den elektriske tilslutning vil beskadige motoren.
Strømkablet må aldrig røre rørledningen eller systemet og skal være afskærmet fra enhver form for fugtighed.

- Sluk ikke for spændingsforsyningen før alle elektriske tilslutninger er fuldstændig gennemført.
- Sørg for, at hovedledningens strømstik er tilgængeligt, når apparatet opstilles.
- Apparatets strømforsyningskredsløb skal være jordforbundet (klasse I) og beskyttet af et sensitivt fejlstrømsrelæ (30 mA).
- Tilkoblingen må kun ske for at tilføre apparatet strøm.
- Hvis apparatets kabel er skadet, skal det udskiftes af producenten eller producentens kundeservice.
- Følg kravene i standarden, som finder anvendelse i det pågældende land (i Frankrig f.eks.: NF C 15-100), og som regulerer elektriske sikkerhedszoner i badeværelser.

8 Ibrugtagning

- Skyld ud i toilettet flere gange. Toilettets afløb må ikke være utæt.
- Slå strømforsyningen til systemet.
- Kontrollér, at der ikke er nogle utætheder ved tilslutningerne til de sanitære apparater, som er tilsluttet løfteanlægget.
- Kontrollér, at den optagne strøm er lig eller mindre end den nominelle strøm.

9 Vedligeholdelse

Alle vedligeholdelsesarbejder skal udføres af autoriseret og kvalificeret personale!

ADVARSEL! Fare for elektrisk stød!
Fare på grund af elektrisk strøm skal forhindres.
Før ethvert elektrisk arbejde skal anlægget være AFBRUDT (slukket) og beskyttet mod uautoriseret genstart.

Ved længere pauser er det vigtigt at afbryde hovedledningens vandforsyning til huset og beskytte installationen mod frost.

Rengøring/afkalkning
Anvend et afkalkningsmiddel, som er specielt udviklet til at fjerne kalk uden af beskadige indre dele af dit anlæg, regelmæssigt for at afkalke og rengøre dit løfteanlæg.

10 Fejl, årsager og udbedring

ADVARSEL! Fare for elektrisk stød!
AFBRYD anlægget, før der udføres arbejde på systemet, ved at afbryde strømforsyningen til systemet, og beskyt mod en uautoriseret genstart. Hvis indikatorlyset er slukket, betyder det ikke, at pumpen er afbrudt.

Fejl	Årsager	Udbedring
Motoren vil ikke starte	Anlægget er ikke sat til	Sæt anlægget til
	Fejlbehæftet strømforsyning	Kontrollér strømforsyningen
	Problem med motor eller kontrolsystem	Kontakt en godkendt teknikker
Motoren kører med en raslende lyd eller brummer men kører ikke	Motoren er blokeret af et fremmed objekt	Fjern det fremmede objekt
	Problem med motor eller kontrolsystem	Kontakt en godkendt teknikker
Anlægget bliver ved med at stoppe og starte	De tilsluttede sanitære apparater er utætte	Kontrollér de opadgående installationer
	Tilbagestrømsventilen er utæt	Rengør eller udskift tilbagestrømsventilen
Motoren kører korrekt, men stopper ikke eller kører i meget lang tid	Højden eller længden af afløbet er for stor (friktionstab)	Undersøg installationen
	Hydraulisk problem (tilstopning)	Kontakt en godkendt teknikker
Anlægget er stoppet	Anlægget kørte i for lang tid (afbrydelse grundet for høj temperatur)	Vent på nulstilling og kontakt om nødvendigt en godkendt tekniker
Motoren kører i ryk og vandet i toilettet falder langsomt	Aftrækket i låget er tilstoppet	Rens aftrækket
	Motorproblem	Kontakt en godkendt teknikker
Grumset vand flyder tilbage til bruseren (anlæg med tilløb på siden)	Bruser er tilsluttet for lavt i forhold til desintegratoren	Undersøg installationen
	Klapperne på tilløbet på siden er tilstoppede	Rengør klapperne og kontakt om nødvendigt en godkendt tekniker

Kontakt Wilo-kundeservice, hvis fejlen ikke kan afhjælpes.

11 Reservedele

Alle reservedele skal bestilles direkte fra WILOs kundeservice.
Oplys altid informationerne på pumpens typeskilt i forbindelse med afgivelse af ordrer for at undgå fejl.
Reservedelskataloget kan findes på www.wilo.com.

Forbehold for tekniske modifikationer.

1 Általános megjegyzések

1.1 A dokumentummal kapcsolatos megjegyzések

Az eredeti üzemeltetési utasítás nyelve francia. A jelen útmutatóban található további nyelvek az eredeti üzemeltetési utasítás fordításai.
A Beépítési és üzemeltetési utasítás a berendezés tartozéka. Tartsuk azt mindig a berendezés közelében. A jelen utasítás pontos betartása a rendeltetésszerű használatnak és a berendezés helyes kezelésének az előfeltétele.
A beépítési és üzemeltetési utasítás megfelel a berendezés kivitelének és a nyomás alá helyezésre vonatkozó biztonságtechnikai szabványoknak.
EK megfelelőségi nyilatkozat:
Az EK megfelelőségi nyilatkozat a Beépítési és üzemeltetési utasítás része.
Az abban felsorolt szerkezetek velünk nem egyeztetett műszaki változtatásai esetén a jelen nyilatkozat érvényét veszíti.

2 Biztonság

A jelen beépítési és üzemeltetési utasítás olyan fontos utasításokat tartalmaz, amelyeket a szerelés, üzemeltetés és karbantartás során be kell tartani. Ezért ezeket az utasításokat a beszerelés és az üzembe helyezés előtt mind a szerelőnek, mind a felelős szakszemélyzetnek/üzemeltetőnek feltétlenül el kell olvasnia.
Nemcsak a Biztonság című fő fejezetben leírt általános biztonsági előírásokat kell betartani, hanem a további fejezetekben veszélyszimbólumokkal megjelölt speciális biztonsági előírásokat is.

2.1 Az üzemeltetési utasításban használt szimbólumok és figyelemfelhívó kifejezések

Szimbólumok:

Általános veszélyszimbólum

Villamos áramütés veszélye

JAVASLAT

Figyelemfelhívó kifejezések:

VESZÉLY!
Akut vészhelyzet.
Figyelmen kívül hagyása halálos vagy nagyon súlyos sérülést okoz.

FIGYELMEZTETÉS!
A felhasználó (súlyos) sérülést szenvedhet. A „Figyelmeztetés” szó arra utal, hogy az információ figyelmen kívül hagyása esetén (súlyos) személyi sérülés veszélye állhat fenn.

FIGYELEM!
Fennáll a termék/rendszer károsodásának veszélye. A „Vigyázat” szó arra utal, hogy az információk figyelmen kívül hagyása esetén a termék sérülésének veszélye állhat fenn.

JAVASLAT: Hasznos tanács a termék kezelésével kapcsolatban. Felhívja a figyelmet a lehetséges nehézségekre is.

A közvetlenül a terméken szereplő megjegyzéseket, mint pl.
- forgásirányt jelző nyilat,
- a csatlakozások jelöléseit,
- a típustáblát,
- a figyelmeztető felragasztható címkéket,

feltétlenül figyelembe kell venni, és tökéletesen olvasható állapotban kell tartani.

2.2 A személyzet szakképesítése

A szerelésben, kezelésben és karbantartásban részt vevő személyzetnek az adott munkához szükséges szakképzettséggel kell rendelkeznie. A felelősségi körök, illetékességek meghatározását és a személyzet felügyeletét az üzemeltetőnek kell biztosítania. Amennyiben a személyzet nem rendelkezik a szükséges ismeretekkel, akkor oktatásban és betanításban kell őket részesíteni. Ezt szükség esetén az üzemeltető megbízásából a termék gyártója is elvégezheti.

2.3 Veszélyek a biztonsági előírások be nem tartása esetén

A biztonsági utasítások figyelmen kívül hagyása esetén személyi sérülések, valamint a környezet és a termék/rendszer károsodásának veszélye áll fenn. A biztonsági előírások be nem tartása a kártérítési igényjogosultság elvesztését okozhatja. Az előírások figyelmen kívül hagyása például a következő veszélyeket vonhatja maga után:
- emberek veszélyeztetése villamos, mechanikai és bakteriológiai hatások következtében,
- a környezet veszélyeztetése veszélyes anyagok szivárgása révén,
- dologi károk,
- a termék/berendezés fontos funkcióinak leállása,
- az előírt karbantartási és javítási munkák ellehetetlenülése.

2.4 Biztonságtudatos munkavégzés

Be kell tartani az érvényben lévő baleset-megelőzési szabályokat.
Meg kell akadályozni a villamos energia által okozott veszélyek kialakulását. Vegye figyelembe a helyi irányelveket vagy az általános irányelveket (pl. IEC, VDE stb.), valamint a helyi áramszolgáltató vállalatok előírásait.

2.5 Biztonsági előírások az üzemeltető számára

Ezt a készüléket nem arra tervezték, hogy korlátozott fizikai, szenzorikus vagy szellemi képességű vagy hiányos tapasztalatokkal és/vagy hiányos tudással rendelkező személyek (a gyermekeket is beleértve) használják, kivéve abban az esetben, ha a biztonságukért felelős személy felügyeli őket, vagy tőle a készülék használatára vonatkozó utasításokat kaptak.
A gyermekeket felügyelet alatt kell tartani annak biztosítása érdekében, hogy ne játszanak a készülékkel.
- Ha a terméken/rendszeren lévő forró vagy hideg komponensek veszélyt jelentenek, akkor ezeket a helyszínen biztosítani kell az érintés ellen.

- A mozgó komponensek (pl. csatlakozó) számára szolgáló érintésvédőt a termék üzemelése közben tilos eltávolítani.
- A veszélyes (pl. robbanékony, mérgező, forró) szállított közegek szivárgásait (pl. tengelytömítés) úgy kell elvezetni, hogy ne veszélyeztessék a személyeket és a környezetet. Tartsa be a nemzeti törvényi előírásokat.
- Meg kell akadályozni a villamos energia által okozott veszélyek kialakulását. Vegye figyelembe a helyi irányelveket vagy az általános irányelveket (pl. IEC, VDE stb.), valamint a helyi áramszolgáltató vállalatok előírásait.

2.6 Biztonsági utasítások a szerelési és karbantartási munkák esetén

Az üzemeltetőnek kell gondoskodnia arról, hogy a szerelési és telepítési munkákat erre felhatalmazott és megfelelő képzettséggel rendelkező, a Beépítési és üzemeltetési utasításból kellő tájékozottságot szerzett szakemberek végezzék el. A terméken/berendezésen csak akkor szabad munkát végezni, ha az nem üzemel. Feltétlenül be kell tartani a termék/berendezés leállítására vonatkozó, a Beépítési és üzemeltetési utasításban ismertetett eljárásmódot.
Közvetlenül a munkák befejezése után szerelje fel, ill. helyezze üzembe ismét az összes biztonsági és védőberendezést.

2.7 Egyedi átépítés és alkatrészgyártás

Az egyedi átépítés és alkatrészgyártás veszélyezteti a termék/személyzet biztonságát és a gyártó biztonságra vonatkozó nyilatkozatai ezáltal érvényüket vesztik. A terméken végzett változtatások kizárólag a gyártóval folytatott egyeztetés után engedélyezettek.
Az eredeti alkatrészek és a gyártó által jóváhagyott tartozékok a biztonságot szolgálják. Más alkatrészek használata érvényteleníti az ebből eredő következményekért fennálló felelősséget.

2.8 Nem rendeltetésszerű használat

A szállított termék üzembiztonsága kizárólag az üzemeltetési utasítás 4. fejezete szerinti rendeltetésszerű használat esetén biztosított. A katalógusban/az adatlapokon megadott határértékektől semmilyen esetben sem szabad eltérni.

3 Szállítás és átmeneti tárolás

A berendezés beérkezésekor ellenőrizze, hogy nem keletkezett-e abban kár szállítás közben. Ha valamilyen kárt észlel, tegye meg időben a szükséges lépéseket a szállítmányozónál.

- Csomagolja ki az átemelő telepet, és gondoskodjon a csomagolóanyag újrahasznosításáról vagy ártalmatlanításáról a környezetvédelmi előírások betartásával.
- A kiszállításkor mindenképp ellenőrizze a termék állapotát.

VIGYÁZAT! A tárolás körülményei károkat okozhatnak!
Ha a berendezést későbbi időpontban kívánja telepíteni, akkor azt ütésektől és más külső behatásoktól (nedvesség, fagy stb.) védve, száraz helyen kell tárolni.
A szállítás és raktározás hőmérséklettartománya: –30°C – +60°C

A terméket óvatosan mozgassa, hogy az ne sérüljön meg a telepítés előtt.

4 Felhasználási célok

Ez a berendezés egy kompakt átemelő telep, amely illemhelyből származó vízszintesen elvezetett szennyezettvíz, illetve mosdóból, zuhanyzóból* vagy bidéből* származó szennyezettvíz leürítésére szolgál. (*: a modelltől függően).
A készülék megfelel az EN 12050–3 szabványnak, valamint a villamos biztonságra és az elektromágneses összeférhetőségre vonatkozó európai szabványoknak.

VESZÉLY! Robbanásveszély!
A rendszerrel gyúlékony vagy robbanásveszélyes folyadékok emelése tilos.

5 A termék műszaki adatai

5.1 Típusjelzés (1. ábra)

Példa: HiSewlift 3-I35	
HiSewlift	Kivitel HiSewlift: Alapkivitel
3	Termékkategória 1: Standard 3: Efficient 5: Premium
I	Telepítés szerelőfal mögé I: Telepíthető keretbe a szerelőfal mögé
3	Csatlakozások száma + illemhely
5	Szállítómagasság

5.2 Műszaki adatok

Hidraulikai adatok	HiSewlift 3-15	HiSewlift 3-35	HiSewlift 3-I35
Maximális szállítómagasság	5 m	5 m	5 m
Maximális vízszintes szállítási távolság	90 m	90 m	90 m
Maximális tengerszint feletti magasság	1000 m	1000 m	1000 m
Szívóoldali csatlakozás DN szabvány	DN40	DN40	DN40
Nyomócsonk csatlakozás DN szabvány	DN32-28-22	DN32-28-22	DN32-28-22
Csatlakozások száma			
	1 illemhely + 1	1 illemhely + 3	1 illemhely + 3
Hőmérséklet-tartomány			
Közeghőmérséklet-tartomány	+5°C – +35°C	+5°C – +35°C	+5°C – +35°C
Környezeti hőmérséklet	Max. +40°C	Max. +40°C	Max. +40°C
Elektromos adatok			
Motorvédelmi besorolás	IP 44	IP 44	IP 44
Szigetelési osztály	I. osztály	I. osztály	I. osztály
Frekvencia	50 Hz	50 Hz	50 Hz
Feszültség	220/240 V	220/240 V	220/240 V
Névleges áram	1,9 A	1,9 A	1,9 A

5.3 Szállítási terjedelem

- Átemelő rendszer
- Üzemeltetési útmutató

HiSewlift 3-15 esetén: kivezető könyök (x1), hármas kivezető karmantyú (x1), 32x55 bilincs (x4), 25x40 bilincs (x1), 20x32 bilincs (x1), tömlő (x1), kötöző (x1), 90x110 bilincs (x1), hozzáfolyás könyök (x1), csavar (x2), rögzítő pánt (x2).

HiSewlift 3-35 esetén: kivezető könyök (x1), hármas kivezető karmantyú (x1), 32x55 bilincs (x8), 25x40 bilincs (x1), 20x32 bilincs (x1), tömlő (x1), kötöző (x1), 90x110 bilincs (x1), hozzáfolyás karmantyúja (x3), oldalsó hozzáfolyás karmantyúja (3), csavar (x2), rögzítő pánt (x2).

HiSewlift 3-I35 esetén: kivezető könyök (x1), hármas kivezető karmantyú (x1), 32x55 bilincs (x4), 25x40 bilincs (x1), 20x32 bilincs (x1), hozzáfolyás karmantyúja (x1), hozzáfolyás oldalsó dugója (x2), csavar (x2), rögzítő pánt (x2).

5.4 Leírás

HiSewlift 3-15 és HiSewlift 3-35 (2. ábra)

1 – karmantyú
2 – könyök
3 – hármas kivezető karmantyú
4 – dugó
5 – rögzítő pánt (x2)
6 – csavar (x2)
7 – csavaros bilincs (x2 mindegyik alkatrészhez)
8 – tömlő
9 – kötöző

HiSewlift 3-I35 (3. ábra)

1 - karmantyú
2 - könyök
3 - hármas kivezető karmantyú
4 - dugó
5 - rögzítő pánt (x2)
6 - csavar (x2)
7 - habszivacs talp (x2)
8 - csavaros bilincs (x2 mindegyik alkatrészhez)

6 Leírás és működés

6.1 A termék leírása (lásd az ábrákat)

Olyan házi szennyezettvíz leürítésére szolgáló kompakt átemelő telep, amely természetes úton nem engedhető a csatornába vagy természetes kifolyóba.

6.2 A termék funkciói

Házi szennyezettvíz automatikus gyűjtése és leürítése.

7 Telepítés és csatlakoztatás

VESZÉLY! Halálos sérülés veszélye!

A helytelen telepítésnek illetve helytelen villamos csatlakoztatásnak halálos kimenetele is lehet. Meg kell akadályozni a villamos energia által okozott veszélyek kialakulását.

• A telepítési és villamos csatlakoztatási munkát kizárólag képzett szakemberek végezhetik el, a hatályos szabályozásoknak megfelelően.
• Be kell tartani a baleset-megelőzési szabályokat.
• Vegye figyelembe a helyi áramszolgáltató vállalatok előírásait!

- A kommunitor ugyanabban a helyiségben legyen, ahol az illemhely valamint a többi hozzá csatlakoztatott szaniter rendszer található.
- A berendezés legyen könnyen hozzáférhető ellenőrzés és karbantartás céljára.
- A rendszernek és a berendezés működésének meg kell felelnie a helyi előírásoknak és az EN 12056-4 szabványnak.
- A berendezésben a legújabb zajcsökkentési fejlesztéseket alkalmaztuk, ennek lehető legjobb kihasználása érdekében tartsa be a következőket:
  - Lehetőleg úgy telepítse a tartályt, hogy az ne érintkezzen a helyiség falaival,
  - Teljesen sík felületre helyezze el a tartályt, hogy a rezgésmentesítő támaszok megfelelően működjenek,
  - Az elvezetés csővezetékeit megfelelően kell rögzíteni, úgy, hogy a rögzítési pontok között ne legyen egy méternél nagyobb távolság.
- HiSewlift 3-15 és HiSewlift 3-35 (4. és 6. ábra)
- HiSewlift 3-I35 (5. és 6. ábra)

7.1 Hidraulikus csatlakoztatás

- HiSewlift 3-15 és HiSewlift 3-35 (7. ábra)
- HiSewlift 3-I35 (8. ábra)

Általános csatlakoztatási előírások

- Rugalmas, fonattal megerősített tömlőket vagy merev csöveket használjon.
- A csövek súlyát ne a rendszer tartsa.
- Megfelelő termékekkel tömítse a csővezetékeket.

JAVASLAT: Ha a csatlakozócsőben légpárna alakul ki, az az áramlásban eltömődési problémákat okozhat. Az eltömődés megelőzése érdekében a hozzáfolyó csövet a legmagasabb pontján légteleníteni kell.
Ha az átemelő telepet a burkolat visszahelyezése előtt telepíti, akkor a csatlakozások telepítése és ellenőrzése könnyebben elvégezhető.

Szívóoldali csatlakozás

- A szívócső átmérője semmiképp sem lehet kisebb, mint a rendszer csatlakozónyílása.

7.2 Villamos csatlakoztatás (7. ábra)

FIGYELMEZTETÉS! Áramütésveszély!
Meg kell akadályozni a villamos energia által okozott veszélyek kialakulását.

- Az elektromos munkákat kizárólag szakképzett villanyszerelővel végeztesse!
- A villamos csatlakoztatás előtt a telepet le kell választani a hálózatról (ki kell kapcsolni), és védeni kell az illetéktelen visszakapcsolás ellen.
- A biztonságos telepítés és üzemeltetés érdekében gondoskodjon a berendezés megfelelő földeléséről a villamos ellátás földelőkapcsaival.

FIGYELEM! Fennáll a termék/rendszer károsodásának veszélye!
A helytelen villamos csatlakoztatás károsíthatja a motort.
Az ellátókábel soha nem érhet hozzá a csőhöz vagy a rendszerhez; és védeni kell a nedvességgel szemben.

- A villamos csatlakoztatás teljes kiépítése előtt ne kapcsolja be a hálózati kapcsolót.
- A berendezés elhelyezése során ellenőrizze, hogy hozzáférhető-e a hálózati csatlakozó.
- A berendezés villamos ellátó áramkörét földelni kell (I. osztály), és magas érzékenységű hibaáram védőkapcsolóval (30 mA) kell védeni.
- A csatlakozást kizárólag a berendezés tápellátására szabad használni.
- Ha a berendezés kábele megsérül, a gyártónak vagy a gyártó ügyfélszolgálatának ki kell cserélnie azt.
- Be kell tartani az adott országban a fürdőszobák villamos biztonsági zónákra érvényes szabványokat (Franciaországban pl. az NF C 15-100).

8 Üzembe helyezés

- Öblítse le néhányszor az illemhelyet. A WC csésze kivezetésén nem szabad szivárgásnak lennie.
- Kapcsolja be a rendszer tápellátását.
- Ellenőrizze, hogy nincs-e szivárgás az átemelő telepre csatlakoztatott szaniter eszközök csatlakozásain.
- Ellenőrizze, hogy az áramfelvétel megegyezik-e a névleges árammal, illetve annál kisebb-e.

9 Karbantartás

Bármilyen karbantartási munkát csak arra felhatalmazott és szakképzett személy végezhet!

FIGYELMEZTETÉS! Áramütésveszély!
Meg kell akadályozni a villamos energia által okozott veszélyek kialakulását.
A villamos munkák előtt a telepet LE KELL VÁLASZTANI a hálózatról (ki kell kapcsolni), és védeni kell az illetéktelen visszakapcsolás ellen.

Ha hosszabb ideig nem használja a berendezést, akkor válassza le a ház vízellátó hálózatáról, és védje a fagytól.

Tisztítás/vízkőtelenítés
Az átemelő telep tisztításához és vízkőtelenítéséhez olyan vízkőmentesítő szert használjon rendszeresen, amelyet speciálisan arra fejlesztettek ki, hogy a készülék belső alkatrészeinek károsítása nélkül távolítsa el a vízkövet.

10 Üzemzavarok, azok okai és elhárításuk

FIGYELMEZTETÉS! Áramütésveszély!
A rendszeren végzett bármilyen munka előtt a telepet a villamos csatlakozás kihúzásával LE KELL VÁLASZTANI a hálózatról, és védeni kell az illetéktelen visszakapcsolás ellen. Ha a jelzőlámpa nem világít, az nem jelenti azt, hogy a szivattyú le van választva a villamos hálózatról.

Hibák	Okok	Elhárítás
Nem indul a motor	Nincs bedugva a készülék	Dugja be a készüléket
	Hiba az áramellátásban	Ellenőrizze a tápegységet.
	Motor vagy szabályozórendszer hibája	Lépjen kapcsolatba egy engedéllyel rendelkező szerelővel
A motor járás közben zörgő hangot ad, vagy nem jár és búg	A motort egy külső tárgy blokkolja	Távolítsa el a külső tárgyat
	Motor vagy szabályozórendszer hibája	Lépjen kapcsolatba egy engedéllyel rendelkező szerelővel
A készülék folyton leáll és elindul	Szivárgás a csatlakoztatott szaniter eszközöknél	Ellenőrizze a felfelé irányú rendszert
	A visszafolyás-gátló szivárog	Tisztítsa meg vagy cserélje ki a visszafolyás-gátlót.
A motor jól üzemel, de nem kapcsol ki, illetve túl hosszú ideig működik	Túl nagy a leürítés hossza vagy magassága (súrlódási veszteség)	Vizsgálja felül a telepet
	Hidraulikai probléma (eltömődés)	Lépjen kapcsolatba egy engedéllyel rendelkező szerelővel
A berendezés leállt	A berendezés túl sokáig volt működésben (túl nagy hőmérséklet miatti leállás)	Várjon, amíg visszaáll, majd szükség esetén lépjen kapcsolatba egy engedéllyel rendelkező szerelővel
A motor akadozva működik, az illemhelyből csak lassan távozik a víz	A burkolatban lévő furat eltömődött	Szüntesse meg a furat eltömődöttségét
	Motor hibája	Lépjen kapcsolatba egy engedéllyel rendelkező szerelővel
Zavaros víz folyik vissza a zuhanyzóba (oldalsó hozzáfolyással rendelkező berendezések)	A zuhanyzót a kommunitorhoz mérve túl alacsonyan csatlakoztatták	Vizsgálja felül a telepet
	Eltömődtek az oldalsó hozzáfolyások csapószelepei	Tisztítsa meg a csapószelepeket, majd szükség esetén lépjen kapcsolatba egy engedéllyel rendelkező szerelővel

Ha a hiba nem orvosolható, forduljon a Wilo ügyfélszolgálatához.

11 Pótalkatrészek

Az összes pótalkatrészt közvetlenül a Wilo ügyfélszolgálatától kell megrendelni.
Az esetleges hibák elkerülése érdekében rendeléskor mindig adja meg a szivattyú típustábláján található adatokat.
A pótalkatrész katalógus elérhető a www.wilo.com oldalon.

Műszaki módosítások joga fenntartva!

1 Obecně

1.1 O tomto dokumentu

Jazykem originálního návodu k obsluze je francouzština. Všechny ostatní jazyky tohoto návodu jsou překladem originálního návodu k obsluze.
Návod k montáži a obsluze je součástí výrobku. Musí být vždy k dispozici v blízkosti výrobku. Přísné dodržování tohoto návodu je předpokladem správného používání a správné obsluhy výrobku.
Návod k montáži a obsluze odpovídá provedení výrobku a stavu použitých bezpečnostně technických norem v době tiskového zpracování.
ES prohlášení o shodě:
Kopie ES prohlášení o shodě je součástí tohoto návodu k obsluze.
V případě technických změn zde uvedených konstrukčních typů, které jsme neodsouhlasili, ztrácí toto prohlášení svou platnost.

2 Bezpečnost

Tento návod k montáži a obsluze obsahuje důležité informace, které je nutno dodržovat při montáži, provozu a údržbě. Proto si musí servisní technik a odpovědný specialista/provozovatel tento návod před montáží a uvedením do provozu bezpodmínečně přečíst.
Je třeba dodržovat nejen všeobecné bezpečnostní pokyny uvedené v hlavním bodu “Bezpečnost” , ale také zvláštní bezpečnostní pokyny se symbolem nebezpečí zahrnuté v dalších hlavních bodech.

2.1 Označování výstrah v návodu k obsluze

Symboly:

Obecný symbol nebezpečí

Nebezpečí v důsledku elektrického napětí

UPOZORNĚNÍ

Signální slova:

NEBEZPEČÍ!
Bezprostředně hrozící nebezpečí.
Při nedodržení může dojít k usmrcení nebo velmi vážným úrazům.

VÝSTRAHA!
Uživatel může být (vážně) zraněn. „VÝSTRAHA“ znamená, že jsou pravděpodobné (těžké) úrazy, pokud nebude respektováno toto upozornění.

POZOR!
Hrozí nebezpečí poškození výrobku/zařízení. „VAROVÁNÍ“ znamená pravděpodobnost poškození výrobku, pokud nebude respektováno toto upozornění.

UPOZORNĚNÍ: Užitečný pokyn k zacházení s výrobkem. Upozorňuje také na možné potíže.

Přímo na výrobku umístěná upozornění, jako např.
- šipka směru otáčení,
- značky označující připojení,
- typový štítek,
- výstražné nálepky,

musí být bezpodmínečně respektována a udržována v čitelném stavu.

2.2 Kvalifikace personálu

Personál provádějící montáž, obsluhu a údržbu musí mít pro tyto práce odpovídající kvalifikaci. Stanovení rozsahu zodpovědnosti, kompetence a kontrola personálu jsou povinností provozovatele. Nemá-li personál potřebné znalosti, pak musí být vyškolen a zaučen. V případě potřeby to může na zakázku provozovatele provést výrobce produktu.

2.3 Rizika při nerespektování bezpečnostních pokynů

Nerespektování bezpečnostních pokynů může mít za následek ohrožení osob, životního prostředí a výrobku/zařízení. Nedodržování bezpečnostních pokynů by vedlo k zániku jakýchkoliv nároků na náhradu škody. Konkrétně může při nedodržování pokynů dojít k následujícím ohrožením:
- nebezpečí pro osoby v důsledku vlivu elektrického proudu nebo mechanických a bakteriologických vlivů,
- ohrožení životního prostředí průsakem nebezpečných látek,
- věcné škody,
- porucha důležitých funkcí výrobku nebo zařízení,
- selhání předepsaných metod údržby a oprav.

2.4 Práce s vědomím bezpečnosti

Je nutné dodržovat předpisy o ochraně a bezpečnosti při práci
Musí být vyloučeno nebezpečí úrazů elektrickým proudem. Dodržujte místní či všeobecné směrnice [např. normy ČSN, vyhlášky] a předpisy dodavatelů elektrické energie.

2.5 Bezpečnostní pokyny pro provozovatele

Tento přístroj není určen k tomu, aby jej používaly osoby (včetně dětí) s omezenými fyzickými, smyslovými nebo duševními schopnostmi nebo osoby s nedostatečnými zkušenostmi a znalostmi, pokud tyto osoby nejsou pod dozorem příslušné osoby zodpovědné za jejich bezpečnost nebo od ní neobdrží instrukce, jak se s přístrojem zachází.
Děti musí být pod dozorem, aby bylo zaručeno, že si s přístrojem nehrají.
- Představují-li horké nebo studené komponenty výrobku/zařízení nebezpečí, jsou nutná místní opatření na ochranu proti dotyku.
- Kryty chránící před kontaktem s pohyblivými komponenty (např. spojkou) nesmí být odstraňovány, pokud je výrobek v provozu.

- Úniky (např. z těsnění hřídele) nebezpečných médií (která jsou výbušná, jedovatá nebo horká) musí být odváděny tak, aby nevznikalo nebezpečí pro osoby a životní prostředí. Je nutné dodržovat národní zákonná ustanovení.
- Musí být vyloučeno nebezpečí úrazů elektrickým proudem. Dodržujte místní či všeobecné směrnice [např. normy ČSN, vyhlášky] a předpisy dodavatelů elektrické energie.

2.6 Bezpečnostní pokyny pro montážní a údržbářské práce

Provozovatel musí zajistit, aby byly všechny montážní a údržbářské práce prováděny autorizovaným a kvalifikovaným personálem, který je dostatečně informován z vlastního podrobného studia návodu k montáži a obsluze. Práce na výrobku/zařízení se smí provádět pouze v zastaveném stavu. Je povinné dodržovat postup k odstavení výrobku/zařízení, popsaný v návodu k montáži a obsluze.
Bezprostředně po ukončení prací musí být opět namontována všechna bezpečnostní a ochranná zařízení a/nebo musí být tato zařízení opět uvedena do provozu.

2.7 Svévolná přestavba a výroba náhradních dílů

Svévolná přestavba a výroba náhradních dílů ohrožují bezpečnost výrobku/personálu a ruší platnost výrobcem předaných prohlášení o bezpečnosti. Úpravy výrobku jsou přípustné pouze po konzultaci s výrobcem.
Originální náhradní díly a příslušenství schválené výrobcem zajišťují bezpečnost. Používání jiných dílů ruší záruku za touto cestou vzniklé následky.

2.8 Nepřípustné způsoby provozování

Provozní bezpečnost dodaného výrobku je zaručena pouze pro běžné užívání v souladu s částí 4 návodu k obsluze. Mezní hodnoty uvedené v katalogu nebo přehledu technických údajů nesmí být v žádném případě překročeny směrem nahoru ani dolů.

3 Doprava a přechodné uskladnění

Po dodávce vybavení zkontrolujte, zda během dopravy nedošlo k jeho poškození. Zjistíte-li poruchu, podnikněte během vymezeného času všechny potřebné kroky s přepravcem.

- Vybalte přečerpávací zařízení a obal recyklujte nebo zlikvidujte způsobem neohrožujícím životní prostředí.
- Ujistěte se, že po dodání zkontrolujete stav výrobku.

VAROVÁNÍ! Prostředí při skladování může způsobit škody!
Pokud má být vybavení namontováno později, uskladněte ho v suchém místě a chraňte ho proti nárazům a jakýmkoli vnějším vlivům (vlhkost, mráz, atd.).
Teplotní rozsah pro dopravu a skladování: -30°C až +60°C

Zacházejte se zařízením opatrně, abyste nepoškodili výrobek před jeho instalací.

4 Použití

Toto zařízení je kompaktní přečerpávací stanice určená pro odvádění splaškové vody přicházející z toalet vodorovným odváděním, z umyvadel, ze sprch* nebo z bidetů*. (*: v závislosti na modelu).
Toto zařízení odpovídá normě EN 12050-3 a evropským normám pro elektrickou bezpečnost a elektromagnetickou kompatibilitu.

NEBEZPEČÍ! Riziko výbuchu!
Nepoužívejte toto zařízení k manipulaci s hořlavými nebo výbušnými kapalinami.

5 Údaje o výrobku

5.1 Typový klíč (obr. 1)

Příklad: HiSewlift 3-I35	
HiSewlift	Provedení HiSewlift Standardní provedení
3	Úroveň výrobku 1: standardní 3: účinný 5: nejlepší
I	Montáž na předsazenou stěnu I: Lze namontovat do předstěnového rámu
3	Počet připojení + toalet
5	Dopravní výška

5.2 Technické údaje

Hydraulické údaje	HiSewlift 3-15	HiSewlift 3-35	HiSewlift 3-I35
Maximální svislá dopravní vzdálenost	5 m	5 m	5 m
Maximální vodorovná dopravní vzdálenost	90 m	90 m	90 m
Maximální výška	1000 m	1000 m	1000 m
Jmenovitý průměr (DN) sacího připojení	DN40	DN40	DN40
Jmenovitý průměr (DN) přípojky výtlaku	DN32-28-22	DN32-28-22	DN32-28-22
Počet připojení			
	1 pro toaletu + 1	1 pro toaletu + 3	1 pro toaletu + 3
Teplotní rozsah			
Teplotní rozmezí média	+5°C až +35°C	+5°C až +35°C	+5°C až +35°C
Okolní teplota	Max. +40°C	Max. +40°C	Max. +40°C
Elektrické údaje			
Třída ochrany motoru	IP 44	IP 44	IP 44
Izolační třída	Třída 1	Třída 1	Třída 1
Kmitočet	50 Hz	50 Hz	50 Hz
Napětí	220/240 V	220/240 V	220/240 V
Jmenovitý proud	1,9 A	1,9 A	1,9 A

5.3 Dodávka zahrnuje

- přečerpávací zařízení
- návod k provozu

Pro HiSewlift 3-15: oblouk na výtoku (x1), 3-nátrubek na výtoku (x1), objímka 32x55 (x4), objímka 25x40 (x1), objímka 20x32 (x1), hadice (x1), stahovací páska Ty (x1), objímka 90x110 (x1), koleno na přítoku (x1), šroub (x2), upevňovací pásek (x2).

Pro HiSewlift 3-35: oblouk na výtoku (x1), 3-nátrubek na výtoku (x1), objímka 32x55 (x8), objímka 25x40 (x1), objímka 20x32 (x1), hadice (x1), stahovací páska Ty (x1), objímka 90x110 (x1), nátrubek na přítoku (x3), nátrubek na bočním přítoku (x1), šroub (x2), upevňovací pásek (x2).

Pro HiSewlift 3-135: oblouk na výtoku (x1), 3-nátrubek na výtoku (x1), objímka 32x55 (x4), objímka 25x40 (x1), nátrubek na přítoku (x1), uzávěr na bočním přítoku (x2), šroub (x2), upevňovací pásek (x2).

5.4 Popis

HiSewlift 3-15 a HiSewlift 3-35 (obr. 2)

1 - nátrubek
2 - oblouk
3 - 3-nátrubek na výtoku
4 - uzávěr
5 - upevňovací pásek (x2)
6 - šroub (x2)
7 - šroubovací objímka (x2 pro každé číslo dílu)
8 - hadice
9 - stahovací páska Ty

HiSewlift 3-I35 (obr. 3)

1 - nátrubek
2 - oblouk
3 - 3-nátrubek na výtoku
4 - uzávěr
5 - upevňovací pásek (x2)
6 - šroub (x2)
7 - pěnový podstavec (x4)
8 - šroubovací objímka (x2 pro každé číslo dílu)

6 Popis a funkce

6.1 Popis výrobku (viz obrázky)

Kompaktní přečerpávací stanice pro domovní splaškovou vodu, která nemůže přirozeně téci do kanalizace nebo přirozeného odtoku.

6.2 Funkce výrobku

Automatické jímání a odvádění domovní splaškové vody.

7 Montáž a připojení

NEBEZPEČÍ! Riziko smrtelného poranění!
Každá nesprávná montáž nebo nesprávné elektrické připojení může mít smrtelné následky. Musí být vyloučeno nebezpečí úrazů elektrickým proudem.
• Práce na montáži a elektrickém připojení musí vždy provádět kvalifikovaný technický personál a to ve shodě s platnými předpisy.
• Dodržujte předpisy prevence nehod.
• Řiďte se pokyny místních energetických závodů!

- Drtič pevných částí ve vodě musí být ve stejné místnosti jako toaleta a další připojená sanitární zařízení.
- Zařízení musí být snadno přístupné pro kontrolu, údržbu a opravy.
- Instalace a provoz vašeho zařízení musí být v souladu s místními předpisy a s normou EN 12056-4.
- Abyste z nejnovějšího vývoje k omezení hluku, jenž je zahrnut v konstrukci tohoto zařízení, měli co nejvíce, je důležité:
  - namontovat nádrž tak, aby se pokud možno nedotýkala stěn místnosti,
  - umístit nádrž na zcela plochý povrch, aby se nezhoršila funkce protivibračních podpěr,
  - správně zajistit drenážní potrubí a vyvarovat se vzdáleností mezi upevňovacími body větších než 1 m.
- HiSewlift 3-15 a HiSewlift 3-35 (obr.4 a 6)
- HiSewlift 3-I35 (obr. 5 a 6)

7.1 Hydraulická připojení

- HiSewlift 3-15 a HiSewlift 3-35 (obr. 7)
- HiSewlift 3-I35 (obr. 8)

Obecné pokyny k připojení

- Použijte potrubí z pružných hadic zpevněných opletením nebo z pevných trubek.
- Zařízení nesmí nést váhu trubek.
- S pomocí vhodných výrobků potrubí dobře utěsněte.

UPOZORNĚNÍ: Vzduchový polštář v připojovací trubce může působit problémy s průtokem a zablokování. Abyste předešli jakémukoli blokování, má být trubka přítoku odvzdušňována ve svém nejvyšším bodě.
Instalace přečerpávací stanice před umístěním krytu zpět na rám usnadňuje montáž a kontrolu připojení.

Přípojka sání

- Průměr trubky sání nesmí být nikdy menší než vstupní otvor do zařízení.

7.2 Elektrické připojení (obr. 9)

VÝSTRAHA! Riziko zásahu elektrickým proudem!
Musí být vyloučeno nebezpečí úrazů elektrickým proudem.

- Všechny elektrické práce nechte provést pouze kvalifikovaným elektrikářem!
- Před provedením jakéhokoli elektrického připojení musí být zařízení zbaveno energie (vypnuto) a chráněno před neoprávněným novým spuštěním.
- Pro zajištění bezpečné instalace a provozu musí být zařízení řádně uzemněno pomocí zemnicích svorek napájení

POZOR! riziko poškození výrobku/zařízení!
Chyba v elektrickém připojení poškodí motor.
Silový kabel se nikdy nesmí dotýkat potrubí nebo zařízení a musí být chráněn před jakoukoliv vlhkostí.

- Nezapínejte napájení, dokud nebyla elektrická připojení úplně dokončena.
- Když zařízení umísťujete, ujistěte se, že je síťová zástrčka dostupná.
- Napájecí obvod zařízení musí být uzemněn (třída I) a chráněn pomocí proudového chrániče s vysokou citlivostí (30 mA).
- Připojení musí být užíváno výhradně pro napájení zařízení.
- Je-li kabel tohoto zařízení poškozen, musí být vyměněn výrobcem nebo jeho zákaznickým servisem.
- Dodržte požadavky normy platné v zemi použití (například ve Francii to je NF C 15-100), jež určuje oblasti elektrické bezpečnosti v koupelnách.

8 Uvedení do provozu

- Několikrát toaletu spláchněte. V míse toalety nesmí být netěsnosti.
- Zapněte napájení zařízení.
- Zkontrolujte, zda na připojeních k sanitárním zařízením připojeným k přečerpávací stanici, nejsou žádné netěsnosti.
- Zkontrolujte, zda spotřeba proudu je menší nebo rovná jmenovitému proudu.

9 Údržba

Všechny práce údržby musí provádět autorizovaný a kvalifikovaný personál!

VÝSTRAHA! Riziko zásahu elektrickým proudem!
Musí být vyloučeno nebezpečí úrazů elektrickým proudem.
Před jakoukoli elektrickou prací musí být zařízení ZBAVENO ENERGIE (vypnuto) a chráněno před neoprávněným novým spuštěním.

V případě delší nepřítomnosti se ujistěte, že je síť zásobování domu vodou odpojená a zařízení chráněno proti zamrznutí.

Čištění/odstraňování vodního kamene
Pro odstranění vodního kamene a čištění zařízení používejte pravidelně odstraňovací činidlo speciálně určené k odstranění vodního kamene bez poškození vnitřních konstrukčních součástí vašeho zařízení.

10 Poruchy, příčiny a odstraňování

VÝSTRAHA! Riziko zásahu elektrickým proudem!
Před jakoukoli prací na systému zařízení ZBAVTE ENERGIE odpojením elektrického napájení zařízení a zabraňte neoprávněnému novému spuštění. To, že světelný ukazatel nesvítí, neznamená, že je čerpadlo zbaveno energie.

Poruchy	Příčiny	Odstranění
Motor se nerozběhne	Zařízení není zapojeno	Zapojte zařízení
	Porucha napájení	Zkontrolujte napájení
	Problém s motorem nebo s regulačním systémem	Spojte se se schváleným opravářským technikem
Motor běží s rachotivým zvukem nebo bzučí, ale neběží	Motor je blokován cizím tělesem	Odstraňte cizí těleso
	Problém s motorem nebo s regulačním systémem	Spojte se se schváleným opravářským technikem
Zařízení se stále zastavuje a rozbíhá	V připojených sanitárních zařízeních jsou netěsnosti	Zkontrolujte zařízení, jež jsou před čerpadlem
	Zpětná klapka netěsní	Zpětnou klapku vyčistěte nebo vyměňte
Motor běží správně, ale nezastaví se, nebo běží velmi dlouho	Výška nebo délka vypouštění je příliš velká (ztráty třením)	Zkontrolujte zařízení
	Hydraulický problém (ucpávání)	Spojte se se schváleným opravářským technikem
Zařízení se zastavilo	Zařízení bylo v chodu příliš dlouho (vypnutí pro vysokou teplotu)	Počkejte na reset a pak se spojte se schváleným opravářským technikem, je-li třeba
Motor běží trhaně a voda v míse toalety klesá pomalu	Odvzdušnění v krytu je zablokované	Odblokujte odvzdušňovací otvor
	Problém s motorem	Spojte se se schváleným opravářským technikem
Kalná voda teče zpět do sprchy (zařízení s bočními přítoky)	Sprcha je připojena příliš nízko vzhledem k drtiči pevných částí ve vodě	Zkontrolujte zařízení
	Klapky na bočních přítocích ucpané	Vyčistěte klapky a pak se spojte se schváleným opravářským technikem, je-li třeba

Pokud nemůžete poruchu odstranit, obraťte se na zákaznický servis Wilo.

11 Náhradní díly

Všechny náhradní díly musí být objednány přes zákaznický servis WILO.
Abyste předešli chybám při tvorbě objednávky, uvádějte vždy údaje z typového štítku čerpadla.
Katalog náhradních dílů je dostupný na stránce: www.wilo.com.

Technické změny vyhrazeny.

1 Üldteave

1.1 Käesoleva juhendi kohta

Kasutusjuhend kirjutati algupäraselt prantsuse keeles. Kõikides teistes keeltes olevad juhendid on originaalkasutusjuhendi tõlked.
Käesolev paigaldus- ja kasutusjuhend on toote lahutamatu osa. Juhend tuleb hoida toote paigalduskohas käepärast. Juhendi juhiste täpne järgimine on vajalik toote õigeks ja sihipäraseks kasutamiseks.
Käesolev paigaldus- ja kasutusjuhend on tooteversioonispetsiifiline ning kooskõlas trükkimise ajal kehtinud ohutusstandarditega.
EÜ vastavusdeklaratsioon:
Käesolev kasutusjuhend hõlmab EÜ vastavusdeklaratsiooni.
Kui seal nimetatud konstruktsioonidesse tehakse meie nõusolekuta tehnilisi ümberehitusi, kaotab see deklaratsioon kehtivuse.

2 Ohutus

Käesolevas paigaldus- ja kasutusjuhendis on kirjas põhiline teave, mida tuleb järgida seadme paigaldamisel, kasutamisel ja hooldamisel. Seepärast peavad hooldustehnik ja vastutav spetsialist/käitaja enne paigaldamist ja kasutussevõtmist käesolevat juhendit igal juhul lugema.
Järgida tuleb mitte ainult punktis „Ohutus" loetletud üldiseid ohutuseeskirju, vaid ka järgmistes punktides ohusümbolitega tähistatud spetsiifilisi ohutuseeskirju.

2.1 Kasutusjuhendis kasutatavad sümbolid ja märksõnad

Sümbolid:

Üldine hoiatus

Elektrioht

MÄRKUS

Märksõnad:

OHT!
Eriti ohtlik olukord.
Eiramine võib põhjustada surma või üliraskeid kehavigastusi.

HOIATUS!
Kasutaja võib (raskelt) viga saada. „HOIATUS" tähendab, et nõuande eiramine võib põhjustada (raskeid) kehavigastusi.

TÄHELEPANU!
Toote/seadme kahjustamise oht. „ETTEVAATUST" tähendab, et nõuande eiramise tagajärjeks võib olla toote kahjustamine.

MÄRKUS: Kasulik nõuanne toote käsitsemiseks. Juhib tähelepanu võimalikele probleemidele.

Otse tootel kuvatud teavet, nagu nt
- pöörlemisosuti suund,
- ühendustorude tähised,
- andmesilt,
- hoiatuskleepsud,

tuleb kindlasti järgida ja teave tuleb hoida loetavana.

2.2 Töötajate kvalifikatsioon

Seadet võivad paigaldada, kasutada ja hooldada ainult töötajad, kellel on nendele töödele vastav kvalifikatsioon. Käitaja peab tagama vastutusala ning töötajate pädevus- ja jälgimistingimused. Kui töötajate teadmised ei vasta vajalikule tasemele, tuleb neid koolitada ja juhendada. Koolitust ja juhendamist võib seadme käitaja soovi korral tellida seadme tootjalt.

2.3 Ohutuseeskirjade eiramisest tulenevad ohud

Ohutuseeskirjade eiramine võib põhjustada inimestele vigastuste tekkimise ohtu ning kahjustada keskkonda ja toodet/seadet. Ohutuseeskirjade eiramise korral ei ole käitajal mingit õigust nõuda kahjutasu. Üksikasjalikult võib ohutuseeskirjade eiramine põhjustada näiteks järgmisi riske.
- Elektrilise, mehaanilise või bakterioloogilise faktori tekitatav oht inimeste tervisele;
- kahju keskkonnale ohtlike ainete lekke tõttu;
- materiaalne kahju;
- toote/seadme oluliste funktsioonide tõrked;
- ettenähtud hooldus- ja remonttööde ärajäämine.

2.4 Ohutusteadlik tööviis

Käesolevaid õnnetuse vältimise ettekirjutusi tuleb järgida.
Välistada tuleb elektriohud. Järgige kohalikke või üldkehtivaid direktiive (nt IEC, VDE jne) ning kohaliku elektrivõrguteenuse osutaja eeskirju.

2.5 Ohutuseeskirjad käitajale

See seade ei ole ette nähtud kasutamiseks inimeste (sh laste) poolt, kelle füüsilised, organoleptilised või vaimsed võimed on puudulikud või kellel puudub vajalik kogemus ja/või teadmised, v.a juhul, kui nende üle teostab järelevalvet ja neid juhendab seadme kasutamisel ohutuse eest vastutav isik.
Lapsi tuleb valvata, et nad ei mängiks seadmega.
- Kui toote/seadme osad on ohtlikult kuumad või külmad, peab käitaja võtma kohalikud meetmed nende puudutamise välistamiseks.
- Töötavalt seadmelt ei tohi eemaldada kaitsvaid elemente, mis kaitsevad töötajaid liikuvate komponentide (nt ühendusdetaili) puudutamise eest.
- Ohtlike (nt plahvatusohtlike, mürgiste, kuumade) vedelike lekkimise korral (nt võllitihenditest) tuleb lekkiv vedelik ära juhtida nii, et ei tekiks ohtu inimestele ega keskkonnale. Kohalikest põhikirjasätetest tuleb kinni pidada.

- Välistada tuleb elektriohud. Järgige kohalikke või üldkehtivaid direktiive (nt IEC, VDE jne) ning kohaliku elektrivõrguteenuse osutaja eeskirju.

2.6 Paigaldus- ja hooldustööde ohutuseeskirjad

Käitaja peab hoolitsema selle eest, et kõiki paigaldus- ja hooldustöid teevad volitatud ja kvalifitseeritud töötajad, kes on põhjalikult tutvunud paigaldus- ja kasutusjuhendiga. Enne toote/seadme juures töö alustamist tuleb toide alati välja lülitada ja seade peab olema täielikult seiskunud. Paigaldus- ja kasutusjuhendis kirjeldatud toimimisviisist toote/seadme seiskamiseks tuleb kindlasti kinni pidada. Kohe pärast töö lõpetamist tuleb kõik turva- ja kaitseseadised tagasi paigaldada või uuesti toimivaks muuta.

2.7 Omavoliline ümberehitamine ja varuosade valmistamine

Omavoliline ümberehitamine ja omavalmistatud varuosade kasutamine kahjustab toote/töötajate turvalisust ning muudab kehtetuks tootja esitatud ohutusdeklaratsioonid. Toote ümberehitamine on lubatud ainult pärast selle kooskõlastamist tootjaga.
Ohutuse huvides tuleb kasutada originaalvaruosi ning tootja poolt lubatud lisavarustust. Teiste osade kasutamine vabastab meid vastutusest tagajärgede ees.

2.8 Lubamatu kasutusviis

Tarnitud toote töökindlus on tagatud ainult eesmärgipärase kasutamise korral kooskõlas kasutusjuhendi jaotisega 4. Kataloogis/andmelehel esitatud piirväärtustest tuleb kindlasti kinni pidada.

3 Transport ja vahepealne hoiundamine

Seadme kättesaamisel kontrollige, et see pole transpordi käigus viga saanud. Rikke avastamisel esitage transpordiettevõtjale sellekohane järelepärimine/nõue ettenähtud aja jooksul.

- Eemaldage tõsteseadme ümbert pakkematerjal ja taaskasutage või kõrvaldage pakkematerjal keskkonnasäästlikul viisil.
- Kindlasti kontrollige tarnitava toote seisukorda.

ETTEVAATUST! Hoiundamistingimused võivad seadmele kahjustusi põhjustada!
Kui seadet pärast kättesaamist kohe ei paigaldata, tuleb seda hoida kuivas kohas, kus see on kaitstud füüsiliste löökide ja välismõjude (niiskus, külm jne) eest.
Temperatuurivahemik transportimisel ja hoiundamisel: –30 °C kuni +60 °C.

Käsitsege süsteemi ettevaatlikult, et see enne paigaldamist viga ei saaks.

4 Rakendusala

Seade on kodumajapidamises kasutamiseks ette nähtud tõsteseade, mis eemaldab horisontaalse äravoolu kaudu reovett pesuruumist, dušikabiinist* või bideest*.
(*: olenevalt mudelist).
Käesolev seade vastab standardile EN 12050-3 ning elektriohutust ja elektromagnetilist ühilduvust käsitlevatele Euroopa standarditele.

OHT! Plahvatusoht!
Ärge kasutage käesolevat süsteemi tuleohtlike ega plahvatusohtlike vedelike tõstmiseks.

5 Tooteteave

5.1 Tüübikood (Joonis 1)

Näide: HiSewlift 3-I35	
HiSewlift	Versioon HiSewlift: Standardversioon
3	Tooteklass 1: Standardne 3: Tõhus 5: Premium
I	Esiseinale paigaldamine I: Saab paigaldada esiseinal oleva raami sisse
3	Ühendustorude arv + tualett
5	Tõstekõrgus

5.2 Tehnilised andmed

Hüdraulilised andmed	HiSewlift 3-15	HiSewlift 3-35	HiSewlift 3-I35
Maksimaalne vertikaaltõste	5 m	5 m	5 m
Maksimaalne horisontaaltõste	90 m	90 m	90 m
Maksimaalne kõrgus	1000 m	1000 m	1000 m
Vaakumtoru DN	DN40	DN40	DN40
Rõhutoru DN	DN32-28-22	DN32-28-22	DN32-28-22
Ühendustorude arv			
	1 tualeti jaoks + 1	1 tualeti jaoks + 3	1 tualeti jaoks + 3
Temperatuurivahemik			
Vedeliku temperatuurivahemik	+5°C kuni +35°C	+5°C kuni +35°C	+5°C kuni +35°C
Õhutemperatuur	Max +40 °C	Max +40 °C	Max +40 °C
Elektriandmed			
Mootori kaitseaste	IP 44	IP 44	IP 44
Isolatsiooniklass	Klass I	Klass I	Klass I
Sagedus	50 Hz	50 Hz	50 Hz
Pinge	220/240 V	220/240 V	220/240 V
Nimivool	1,9 A	1,9 A	1,9 A

5.3 Tarnekomplekt

- Tõstesüsteem
- Kasutusjuhend

Seadme HiSewlift 3-15 puhul: väljalaskeava põlv (x1), 3 väljalaskeava puks (x1), klamber 32x55 (x4), klamber 25x40 (x1), klamber 20x32 (x1), voolik (x1), juhtmeköidis (x1), klamber 90x110 (x1), sisselaskeava põlv (x1), kruvi (x2), kinnitusriba (x2).

Seadme HiSewlift 3-35 puhul: väljalaskeava põlv (x1), 3 väljalaskeava puks (x1), klamber 32x55 (x8), klamber 25x40 (x1), klamber 20x32 (x1), voolik (x1), juhtmeköidis (x1), klamber 90x110 (x1), sisselaskeava puks (x3), lateraalse sisselaskeava puks (x1), kruvi (x2), kinnitusriba (x2).

Seadme HiSewlift 3-I35 puhul: väljalaskeava põlv (x1), 3 väljalaskeava puks (x1), klamber 32x55 (x4), klamber 25x40 (x1), klamber 20x32 (x1), sisselaskeava puks (x1), lateraalse sisselaskeava kork (x2), kruvi (x2), kinnitusriba (x2).

5.4 Kirjeldus

HiSewlift 3-15 ja HiSewlift 3-35 (Joonis 2)

1 - Puks
2 - Põlv
3 - 3 väljalaskeava puks
4 - Kork
5 - Kinnitusriba (x2)
6 - Kruvi (x2)
7 - Kruviklamber (x2 iga osa kohta)
8 - Voolik
9 - Juhtmeköidis

HiSewlift 3-I35 (Joonis 3)
1 – Puks
2 – Põlv
3 - 3 väljalaskeava puks
4 – Kork
5 - Kinnitusriba (x2)
6 - Kruvi (x2)
7 - Vahtjalg (x4)
8 - Kruviklamber (x2 iga osa kohta)

6 Kirjeldus ja töötamine

6.1 Toote kirjeldus (vt jooniseid)

Kodumajapidamises kasutamiseks ette nähtud tõsteseade, mida kasutatakse reovee puhul, mida ei saa loomulikult äraveetorusse või looduslikku väljalaskesse suunata.

6.2 Toote töö kirjeldus

Kodumajapidamise reovee automaatne kogumine ja äravool.

7 Paigaldamine ja ühendustorud

OHT! Surmavate vigastuste oht!
Mittenõuetekohane paigaldamine või mittenõuetekohased elektriühendused võivad põhjustada surmavaid vigastusi. Välistada tuleb elektriohud.
• Paigaldus- ja elektritöid tohivad teostada ainut tehnilise väljaõppe saanud inimesed ning vastavuses kohaldatavate eeskirjadega.
• Järgige õnnetuste vältimise eeskirju.
• Järgige kohaliku elektriettevõtja juhiseid!

- Purusti peab paiknema tualetipoti ja teiste purustiga ühendatud sanitaarseadmetega samas ruumis.
- Seade peab olema kontrollimiseks, hoolduse või remonditööde teostamiseks kergesti ligipääsetav.
- Seade peab olema paigaldatud ja peab töötama kooskõlas kohalike eeskirjade ja standardiga EN 12056-4.
- Seadme konstruktsioonis kasutatud uusimate müravähendamise meetmete maksimaalseks rakendamiseks on oluline toimida järgmiselt.
  - Paigaldage mahuti võimalusel nii, et mahuti ei puutu vastu ruumi seinu.
  - Mürasummutavate tugede funktsiooni täielikuks rakendamiseks paigaldage mahuti täiesti tasasele pinnale.
  - Kinnitage äravoolutorud korralikult ja veenduge, et kinnituspunktide vahemaa ei ületa ühte meetrit.
- HiSewlift 3-15 ja HiSewlift 3-35 (Joonised 4 ja 6)
- HiSewlift 3-I35 (Joonised 5 ja 6)

7.1 Hüdraulikaühendused

- HiSewlift 3-15 ja HiSewlift 3-35 (Joonis 7)
- HiSewlift 3-I35 (Joonis 8)

Üldised juhised ühenduste kohta

- Kasutage elastseid, põimitud voolikuid või jäiktorusid.
- Süsteem ei pea olema võimeline taluma torude raskust.
- Tihendage torud korralikult vastavate toodetega.

MÄRKUS: Ühendustoru õhkpadi võib põhjustada vooluprobleeme ja ummistusi. Ummistuste vältimiseks tuleb sisselasketoru kõrgeimas punktis läbi puhuda. Ühendustorude paigaldamine ja kontrollimine on lihtsam, kui paigaldate tõste-seadme enne raamile katte tagasipanemist.

Imitoru ühendus

- Imitoru läbimõõt ei tohi kunagi süsteemi ava läbimõõdust väiksem olla.

7.2 Elektriühendus (Joonis 9)

HOIATUS! Elektrilöögi oht!
Välistada tuleb elektriohud.
- Elektritöid tohivad teha ainult vastava kvalifikatsiooniga elektrikud!
- Enne elektriühenduste loomist tuleb seade pinge alt vabastada (välja lülitada) ja tagada, et seadet ei saa volitamata taaskäivitada.
- Ohutu paigaldamise ja kasutamise tagamiseks tuleb seade korralikult toiteallika maandusklemmidega maandada.

TÄHELEPANU! Toote/seadme kahjustamise oht!
Elektriühenduse rike kahjustab mootorit.
Toitekaabel ei tohi kunagi vastu süsteemi torustikku puutuda; veenduge, et toite-kaabel on niiskuse eest kaitstud.

- Ärge lülitage toiteallikat sisse enne, kui elektriühendused on korralikult loodud.
- Seadme asukoha valimisel arvestage toitepistiku asukohta.
- Seadme toiteallika vooluahel peab olema maandatud (klass I) ja kaitstud tundliku rikkevooluseadme (30 mA) poolt.
- Ühendust tuleb kasutada ainult seadme toitevõrku ühendamiseks.
- Kui seadme kaabel on kahjustatud, peab kaabli vahetama tootja või siis tuleb seda teha tootja klienditeeninduses.
- Järgige kasutusriigis kohaldatava standardi nõudeid (Prantsusmaal nt NF C 15-100), mis käsitlevad vannitubade elektriohutuse tsoone.

8 Kasutuselevõtt

- Tõmmake tualetipotis mitu korda vett peale. Tualetipoti äravool ei tohi lekkida.
- Lülitage süsteemi toiteallikas sisse.
- Veenduge, et tõsteseadmega ühendatud sanitaarseadmete ühendustorud ei leki.
- Veenduge, et kasutatav vool on võrdne nimivooluga või alla selle.

9 Hooldus

Kõiki hooldustöid peavad teostama selleks volitatud ja vastava kvalifikatsiooniga töötajad!

HOIATUS! Elektrilöögi oht!
Välistada tuleb elektriohud.
Enne elektritööde teostamist tuleb seade PINGE ALT VABASTADA (välja lülitada) ja tagada, et seadet ei saa volitamata taaskäivitada.

Pikema eemaloleku korral sulgege hoone veevarustus ja kaitske seadet külmumise eest.

Puhastamine / rooste eemaldamine
Kasutage tõsteseadme rooste eemaldamiseks ja puhastamiseks regulaarselt spetsiaalselt rooste eemaldamise vahendit, mis eemaldab seadmest rooste ilma seadme sisekomponente kahjustamata.

10 Rikked, põhjused ja kõrvaldamine

HOIATUS! Elektrilöögi oht!
Enne süsteemi mis tahes tööde teostamist tuleb seade PINGE ALT VABASTADA, ühendades lahti süsteemi elektritoite, ja tagada, et seadet ei saa volitamata taaskäivitada. Väljalülitatud märgutuli ei osuta pinge alt vabastatud pumbale.

Rikked	Põhjused	Lahendused
Mootor ei käivitu.	Seade ei ole toitevõrku ühendatud.	Ühendage seade toitevõrku.
	Toiteallika viga.	Kontrollige toiteallikat.
	Mootori või juhtimissüsteemi viga.	Pöörduge heakskiidetud hooldustehniku poole.
Töötava mootoriga kaasneb kahin või siis mootor müriseb kuid ei tööta.	Võõrkeha on mootori blokeerinud.	Eemaldage võõrkeha.
	Mootori või juhtimissüsteemi viga.	Pöörduge heakskiidetud hooldustehniku poole.
Seade seiskub ja taaskäivitub korduvalt.	Ühendatud sanitaarseadmed lekivad.	Kontrollige ülesvoolu paiknevaid seadmeid.
	Tagasilöögiklapp lekib.	Puhastage või vahetage tagasilöögiklapp.
Mootor töötab korralikult kuid ei seisku või töötab väga pikka aega.	Äravoolu kõrgus või pikkus on liiga suur (hõõrdekadu).	Kontrollige paigaldist.
	Hüdraulikaprobleem (ummistus)	Pöörduge heakskiidetud hooldustehniku poole.
Seade on seiskunud	Seade töötas liiga pikalt (väljalülitamine kõrge temperatuuri tõttu)	Lähtestamiseks oodake, seejärel pöörduge vajadusel heakskiidetud hooldustehniku poole.
Mootor töötab nõksudes ja tualetipotis olev vesi eemaldub aeglaselt.	Kaane tuulutusava on ummistunud.	Kõrvaldage tuulutusava ummistus.
	Mootori probleem	Pöörduge heakskiidetud hooldustehniku poole.
Sogane vesi voolab dušikabiini tagasi (lateraalsete sisselaskeavadega seade).	Dušš on puristi suhtes liiga madalale ühendatud.	Kontrollige paigaldist.
	Lateraalsete sisselaskeavade klapid on ummistunud.	Puhastage klapid, seejärel pöörduge vajadusel heakskiidetud hooldustehniku poole.

Kui viga ei õnnestu kõrvaldada, pöörduge Wilo klienditeeninduse poole.

11 Varuosad

Kõiki varuosi tuleb tellida WILO klienditeeninduse kaudu.
Vigade vältimiseks öelge tellimuse esitamisel alati pumba andmesildile märgitud andmed.
Varuosade kataloog on kättesaadav aadressil www.wilo.com.

Juhendit võidakse tehniliste muudatuste korral muuta.

1 Vispārīga informācija

1.1. Par šo dokumentu

Oriģinālās ekspluatācijas instrukcijas ir franču valodā. Instrukcijas visās citās valodās ir oriģinālo ekspluatācijas instrukciju tulkojums.
Šīs uzstādīšanas un ekspluatācijas instrukcijas ir neatņemama iekārtas sastāvdaļa. Tām jābūt viegli pieejamām vietā, kurā iekārta ir uzstādīta. Šīs iekārtas pareizas lietošanas un ekspluatācijas priekšnoteikums ir stingra šo instrukciju ievērošana.
Šīs uzstādīšanas un ekspluatācijas instrukcijas atbilst attiecīgajai iekārtas versijai un atbilstošajiem drošības standartiem, kas ir spēkā brīdī, kad tās nodotas drukāšanai.
EK atbilstības deklarācija
Šajās ekspluatācijas instrukcijās ietilpst EK atbilstības deklarācijas eksemplārs.
Deklarācija vairs nav spēkā, ja bez saskaņošanas ar mums tiek veikta norādīto tehnisko konstrukciju pārveidošana.

2 Drošība

Šajās uzstādīšanas un ekspluatācijas instrukcijās ir ietverta svarīga informācija, kas jāievēro uzstādīšanas, ekspluatācijas un apkopes gaitā. Tādēļ pirms uzstādīšanas un ekspluatācijas uzsākšanas montierim, kā arī atbildīgajam speciālistam/operatoram noteikti jāizlasa šīs instrukcijas.
Jāievēro ne tikai šajā sadaļā minētie vispārīgie drošības norādījumi, bet arī tālāk norādītajās sadaļās sniegtie īpašie drošības norādījumi, kas apzīmēti ar bīstamības simboliem.

2.1. Simboli un signālvārdi šajās ekspluatācijas instrukcijās

Simboli:

Vispārīgs bīstamības simbols

Bīstams elektriskā sprieguma dēļ

PIEZĪME

Signālvārdi:

BĪSTAMI!
Ļoti bīstama situācija.
Norādījumu neievērošana izraisa nāvi vai rada smagas traumas.

BRĪDINĀJUMS!
Lietotājs var gūt (smagas) traumas. Apzīmējums "Brīdinājums" nozīmē, ka, neievērojot šos norādījumus, cilvēkiem iespējamas (smagas) traumas.

UZMANĪBU!
Pastāv risks sabojāt produktu/iekārtu. Apzīmējums "Uzmanību!" nozīmē, ka, neievērojot šo informāciju, var tikt bojāta iekārta.

PIEZĪME. Noderīga informācija par iekārtas lietošanu. Tā pievērš uzmanību iespējamajām problēmām.

Informācija, kas norādīta tieši uz iekārtas, piemēram,
- rotācijas virziena bultiņa,
- atzīmes, kas norāda savienojumu vietas,
- datu plāksnīte,
- brīdinājumu uzlīmes,

obligāti jāievēro, un tai jābūt labi salasāmai.

2.2. Personāla kvalifikācija

Personālam, kas atbild par uzstādīšanu, ekspluatāciju un apkopi, jābūt atbilstoši kvalificētam šo darbu veikšanai. Operatoram jānodrošina, lai būtu noteikta šī personāla atbildības joma, darba uzdevumi un notiktu uzraudzība. Ja personālam nav vajadzīgo zināšanu, tas attiecīgi jāapmāca un jāinstruē. Ja nepieciešams, iekārtas operatora uzdevumā to var veikt tās ražotājs.

2.3. Drošības norādījumu neievērošanas izraisītais apdraudējums

Neievērojot drošības norādījumus, var rasties traumu gūšanas risks cilvēkiem un kaitējums videi, kā arī produkta/iekārtas bojājums. Neievērojot drošības norādījumus, tiek zaudēta iespēja pieprasīt zaudējumu atlīdzību. Drošības noteikumu neievērošanas gadījumā var rasties, piemēram, šādi riski:
- cilvēku apdraudējums, kas rodas elektrisku, mehānisku un bakterioloģisku faktoru ietekmē;
- vides piesārņojums, izplūstot bīstamām vielām;
- īpašuma bojājums;
- svarīgu produkta/iekārtas funkciju atteice;
- nepieciešamo apkopes un remonta procedūru atteice.

2.4. Drošības apzināšana darbā

Jāievēro spēkā esošās direktīvas par nelaimes gadījumu novēršanu.
Jānovērš elektriskās strāvas izraisīts apdraudējums. Jāievēro vietējās vai vispārīgās direktīvas [piemēram, IEC (International Electrotechnical Commission, Starptautiskā elektrotehniskā komisija), VDE (Verband der Elektrotechnik, Elektronik und Informationstechnik, Vācijas Elektrotehniskās, elektroniskās un informācijas tehnikas apvienība) u.c.] un vietējo energoapgādes uzņēmumu norādījumi.

2.5. Drošības norādījumi operatoram

Šī ierīce nav paredzēta lietošanai personām (ieskaitot bērnus) ar ierobežotām fiziskajām, maņu vai garīgajām spējām vai personām ar nepietiekamu pieredzi un zināšanām, izņemot, ja tās šo ierīci lieto par viņu drošību atbildīgas personas uzraudzībā vai arī šī persona ir sniegusi norādījumus par ierīces lietošanu.
Jāuzrauga bērni, lai nodrošinātu, ka viņi ar ierīci nerotaļājas.
- Ja produkta/iekārtas karstās vai aukstās daļas izraisa apdraudējumu, jāveic vietēji piesardzības pasākumi, lai aizsargātu no pieskaršanās tām.

- Iekārtas ekspluatācijas laikā nedrīkst noņemt aizsargbarjeras, kas personālu aizsargā no saskares ar kustīgajām daļām (piemēram, savienojumiem).
- Bīstamu šķidrumu (piemēram, sprādzienbīstami, toksiski vai karsti) noplūdes (piemēram, vārpstas blīvējumā) jānovada tā, lai tās neizraisītu apdraudējumu cilvēkiem vai videi. Jāievēro valsts tiesību akti.
- Jānovērš elektriskās strāvas izraisīts apdraudējums. Jāievēro vietējās vai vispārīgās direktīvas [piemēram, IEC (International Electrotechnical Commission, Starptautiskā elektrotehniskā komisija), VDE (Verband der Elektrotechnik, Elektronik und Informationstechnik, Vācijas Elektrotehniskās, elektroniskās un informācijas tehnikas apvienība) u.c.] un vietējo energoapgādes uzņēmumu norādījumi.

2.6. Uzstādīšanas un apkopes darbu drošības norādījumi

Operatoram jānodrošina, lai visus apkopes un uzstādīšanas darbus veiktu pilnvarots un kvalificēts personāls, kurš ieguvis pietiekamas zināšanas, sīki iepazīstoties ar ekspluatācijas instrukcijās sniegto informāciju. Visus ar produktu/iekārtu saistītos darbus drīkst veikt tikai tad, kad tā ir izslēgta. Obligāti jāievēro uzstādīšanas un ekspluatācijas instrukcijās aprakstītā kārtība, kādā jāizslēdz produkts/iekārta.
Tūlīt pēc darba beigšanas visas drošības un aizsargierīces no jauna jāuzliek un/vai jāatjauno to darbība.

2.7. Patvaļīga rezerves daļu pārveidošana un izgatavošana

Patvaļīga rezerves daļu pārveidošana un izgatavošana mazina iekārtas/personāla drošību, un šādā gadījumā nav spēkā ražotāja sniegtās drošības garantijas. Iekārtas pārveidošanu drīkst veikt tikai pēc saskaņošanas ar ražotāju.
Oriģinālās rezerves daļas un ražotāja apstiprinātie piederumi kalpo drošībai. Citu detaļu izmantošana atbrīvo mūs no atbildības par izrietošajiem notikumiem.

2.8. Neatbilstoša lietošana

Piegādātās iekārtas ekspluatācijas drošība tiek garantēta, to izmantojot tikai paredzētajam nolūkam saskaņā ar ekspluatācijas instrukciju 4. sadaļā sniegto informāciju. Nekādā gadījumā nedrīkst pārkāpt katalogā/datu lapā norādītās robežvērtības.

3 Transportēšana un pagaidu uzglabāšana

Saņemot iekārtu, pārbaudiet, vai transportēšanas laikā nav radušies bojājumi. Ja radušies bojājumi, sazinieties ar pārvadātāju un veiciet visus nepieciešamos pasākumus noteiktajā laikā.

- Izpakojiet pacelšanas ierīci un nododiet pārstrādei vai izmetiet iepakojumu videi draudzīgā veidā.
- Noteikti pārbaudiet iekārtas stāvokli, kad to saņemat.

UZMANĪBU! Apkārtējā vide uzglabāšanas laikā var izraisīt bojājumus!
Ja iekārta jāuzstāda vēlāk, glabājiet to sausā vietā un aizsargājiet no jebkādiem triecieniem un ārējas iedarbības (mitruma, sala utt.).
Temperatūras diapazons transportēšanas un uzglabāšanas laikā: no –30°C līdz +60°C.

Apejieties ar sistēmu uzmanīgi, lai iekārtu nesabojātu pirms uzstādīšanas.

4 Pielietojums

Šī ierīce ir kompakta uzsūknēšanas iekārta, kas paredzēta notekūdeņu novadīšanai no tualetes, veicot horizontālu novadīšanu, kā arī no izlietnes, dušas* vai bide*.
(*: atkarībā no modeļa.)
Šī ierīce atbilst standartam EN 12050–3, kā arī Eiropas elektriskās drošības un elektromagnētiskās saderības standartiem.

BĪSTAMI! Sprādziena risks!
Neizmantojiet šo sistēmu, lai uzsūknētu degošus vai sprāgstošus šķīdumus.

5 Informācija par iekārtu

5.1. Modeļa koda atšifrējums (1. attēls)

Piemērs: HiSewlift 3-I35	
HiSewlift	Versija HiSewlift: Standarta versija
3	Iekārtas klase 1: Standarta 3: Efektīva 5: Premium
I	Uzstādāma pie sienas I: Var uzstādīt rāmī pie sienas
3	Savienojumu skaits + tualete
5	Novadīšanas augstums

5.2. Tehniskie dati

Hidraulikas dati	HiSewlift 3-15	HiSewlift 3-35	HiSewlift 3-I35
Maksimālā vertikālā novadīšana	5 m	5 m	5 m
Maksimālā horizontālā novadīšana	90 m	90 m	90 m
Maksimālais augstums	1000 m	1000 m	1000 m
Iesūkšanas savienojuma diametrs	DN40	DN40	DN40
Spiediena savienojuma diametrs	DN32-28-22	DN32-28-22	DN32-28-22
Savienojumu skaits			
	1 tualetei + 1	1 tualetei + 3	1 tualetei + 3
Temperatūras diapazons			
Šķīduma temperatūras diapazons	no +5°C līdz +35°C	no +5°C līdz +35°C	no +5°C līdz +35°C
Apkārtējās vides temperatūra	Maks. +40°C	Maks. +40°C	Maks. +40°C
Elektrotehniskie dati			
Motora aizsardzības dati	IP 44	IP 44	IP 44
Izolācijas klase	I klase	I klase	I klase
Frekvence	50 Hz	50 Hz	50 Hz
Spriegums	220/240 V	220/240 V	220/240 V
Nominālā strāva	1,9 A	1,9 A	1,9 A

5.3. Piegādes komplektācija

- Uzsūknēšanas sistēma
- Ekspluatācijas rokasgrāmata

Iekārtai HiSewlift 3-15: izvada līkums (x1), 3-izvada ieliktnis (x1), skava 32x55 (x4), skava 25x40 (x1), skava 20x32 (x1), šļūtene (x1), savilcējs (x1), skava 90x110 (x1), ievada līkums (x1), skrūve (x2), fiksācijas loksne (x2).

Iekārtai HiSewlift 3-35: izvada līkums (x1), 3 izvada ieliktņi (x1), skava 32x55 (x8), skava 25x40 (x1), skava 20x32 (x1), šļūtene (x1), savilcējs (x1), skava 90x110 (x1), ievada ieliktnis (x3), sānu ievada ieliktnis (x1), skrūve (x2), fiksācijas loksne (x2).

Iekārtai HiSewlift 3-I35: izvada līkums (x1), 3 izvada ieliktņi (x1), skava 32x55 (x4), skava 25x40 (x1), skava 20x32 (x1), ievada ieliktnis (x1), sānu ievada ieliktnis (x2), skrūve (x2), fiksācijas loksne (x2).

5.4. Apraksts

HiSewlift 3-15 un HiSewlift 3-35 (2. attēls)

1 - Ieliktnis
2 - Līkums
3 - 3 izvada ieliktņi
4 - Aizbāznis
5 - Fiksācijas loksne (x2)
6 - Skrūve (x2)
7 - Skrūvējama skava (x2 katram daļas numuram)
8 - Šļūtene
9 - Savilcējs

HiSewlift 3-I35 (3. attēls)

1 - Ieliktnis
2 - Līkums
3 - 3 izvada ieliktņi
4 - Aizbāznis
5 - Fiksācijas loksne (x2)
6 - Skrūve (x2)
7 - Putuplasta paliktnis (x4)
8 - Skrūvējama skava (x2 katram daļas numuram)

6 Iekārtas apraksts un funkcijas

6.1. Iekārtas apraksts (skatīt attēlus)

Kompakta uzsūknēšanas iekārta mājsaimniecības notekūdeņiem, kas dabiskā veidā nevar ieplūst kanalizācijā vai iztecēt.

6.2. Iekārtas funkcijas

Automātiska mājsaimniecības notekūdeņu savākšana un novadīšana.

7 Uzstādīšana un savienojumi

BĪSTAMI! Draudi dzīvībai!

Nepareiza uzstādīšana vai nepareizi izveidots elektriskais pieslēgums var izraisīt letālas sekas. Jānovērš elektriskās strāvas izraisīts apdraudējums.

• Uzstādīšanas un elektromontāžas darbus vienmēr drīkst veikt tikai kvalificēts tehniskais personāls, un tas ir jādara atbilstoši spēkā esošajiem noteikumiem.

• Jāievēro noteikumi par nelaimes gadījumu novēršanu.

• Jāievēro vietējā energoapgādes uzņēmuma norādījumi!

- Smalcinātājam jāatrodas tajā pašā telpā, kurā ir tualete un pārējās pievienotās sanitārās iekārtas.
- Jānodrošina vienkārša piekļuve ierīcei, lai to varētu pārbaudīt, apkopt un remontēt.
- Ierīces uzstādīšanai un darbībai jāatbilst vietējiem noteikumiem un standartam EN 12056-4.
- Lai pilnā apmērā izmantotu jaunākos sasniegumus trokšņa samazināšanā, kas paredzēti šīs ierīces konstrukcijā, ir svarīgi:
  - uzstādīt tvertni tā, lai tā nepieskartos telpas sienām, ja tas iespējams;
  - novietot tvertni uz pilnīgi gludas virsmas, lai netiktu traucēta pretvibrācijas atbalstu darbība;
  - pareizi nostiprināt drenāžas cauruļvadu, izvairoties no par vienu metru lielāka attāluma starp fiksācijas punktiem.
- HiSewlift 3-15 un HiSewlift 3-35 (4. un 6. attēls)
- HiSewlift 3-I35 (5. un 6. attēls)

7.1. Hidraulikas savienojumi

- HiSewlift 3-15 un HiSewlift 3-35 (7. attēls)
- HiSewlift 3-I35 (8. attēls)

Vispārīgi norādījumi par pievienošanu

- Izmantojiet elastīgus, ar pinumu nostiprinātus šļūteņu cauruļvadus vai nelokāmus cauruļvadus.
- Sistēma nedrīkst turēt cauruļvadu svaru.
- Ar atbilstošiem materiāliem stingri izolējiet cauruļvadus.

PIEZĪME. Gaisa spilvens savienojuma cauruļvadā var izraisīt plūsmas problēmas un to nosprostot. Lai novērstu jebkādus nosprostojumus, ievada cauruļvadam jābūt izvadītam visaugstākajā punktā.
Uzstādot uzsūknēšanas iekārtu pirms vāka uzlikšanas uz karkasa, tiek atvieglota uzstādīšana un savienojumu pārbaude.

Iesūkšanas savienojums

- Iesūkšanas cauruļvada diametrs nedrīkst būt mazāks par sistēmas atveres diametru.

7.2. Elektriskais pieslēgums (9. attēls)

BRĪDINĀJUMS! Elektrošoka risks!
Jānovērš elektriskās strāvas izraisīts apdraudējums.
- Elektromontāžas darbus drīkst veikt tikai kvalificēts elektriķis!
- Pirms elektriskā pieslēguma izveides ierīcei ir jāatslēdz enerģija (tā jāizslēdz) un jānodrošinās pret tās neatļautu ieslēgšanu.
- Lai uzstādīšana un ekspluatācija būtu droša, jāveic pareiza iekārtas sazemēšana ar elektropadeves zemēšanas spailēm.

UZMANĪBU! Pastāv risks sabojāt produktu/iekārtu!
Elektriskā pieslēguma kļūda sabojās motoru.
Spēka kabelis nekādā gadījumā nedrīkst pieskarties cauruļvadam vai sistēmai, un tas jāsargā no mitruma.

- Neieslēdziet elektropadevi, kamēr elektriskā pieslēguma izveide nav pilnībā pabeigta.
- Novietojot ierīci, pārliecinieties, vai ir pieejama elektrotīkla strāvas kontaktdakša.
- Ierīces elektropadeves kontūrs jāiezemē (I klase) un jāaizsargā ar īpaši jutīgu paliekošās strāvas noteikšanas ierīci (30 mA).
- Pieslēgums jāizmanto tikai šīs ierīces elektropadevei.
- Ja ierīces kabelis ir bojāts, tas jānomaina ražotājam vai ražotāja klientu apkalpošanas dienestam.
- Ievērojiet ierīces lietošanas valstī spēkā esošās standarta prasības (piemēram, Francijā: NF C 15-100), kas nosaka elektriskās drošības zonas vannasistabās.

8 Nodošana ekspluatācijā

- Nolaidiet tualetē ūdeni vairākas reizes. Nedrīkst būt noplūdes pie tualetes poda izvada.
- Pieslēdziet sistēmai strāvas padevi.
- Pārbaudiet, vai uzsūknēšanas iekārtas savienojumos ar sanitārajām ierīcēm nav noplūdes.
- Pārbaudiet, vai patērētā strāva ir mazāka vai vienāda ar nominālo strāvu.

9 Apkope

Visus apkopes darbus drīkst veikt tikai pilnvarots un kvalificēts personāls!

BRĪDINĀJUMS! Elektrošoka risks!
Jānovērš elektriskās strāvas izraisīts apdraudējums.
Pirms elektromontāžas darbiem ierīcei JĀATSLĒDZ ENERĢIJA (tā jāizslēdz) un jānodrošinās pret tās neatļautu ieslēgšanu.

Ilgstošas prombūtnes gadījumā jāatslēdz ūdens padeve ēkai un iekārta jāaizsargā no sasalšanas.

Tīrīšana/atkaļķošana
Lai uzsūknēšanas iekārtu atkaļķotu un iztīrītu, regulāri izmantojiet atkaļķošanas līdzekli, kas īpaši paredzēts katlakmens noņemšanai un nebojā ierīces iekšējās daļas.

10 Darbības traucējumi, cēloņi un to novēršana

BRĪDINĀJUMS! Elektrošoka risks!
Pirms jebkāda darba ar sistēmu ierīcei JĀATSLĒDZ ENERĢIJA, atvienojot sistēmu no elektropadeves, un jānodrošinās pret tās neatļautu ieslēgšanu. Indikatora lampiņas nedegšana neliecina, ka sūknim ir atslēgta enerģija.

Traucējumi	Iemesli	Traucējuma novēršana
Motors neiedarbojas	Ierīce nav pieslēgta elektropadevei	Pieslēdziet ierīci elektropadevei
	Traucēta strāvas padeve	Pārbaudiet pienākošo strāvas padevi
	Motora vai vadības sistēmas problēma	Sazinieties ar apstiprinātu remonta speciālistu
Motors darbojas ar grabošu troksni vai dūc, bet nedarbojas	Motoru ir nosprostojis svešķermenis	Izņemiet svešķermeni
	Motora vai vadības sistēmas problēma	Sazinieties ar apstiprinātu remonta speciālistu
Ierīce ik pa laikam izslēdzas un atkal ieslēdzas	Noplūde pie pievienotās sanitārās ierīces	Pārbaudiet augšupejošo sistēmu
	Noplūde pie pretvārsta	Iztīriet vai nomainiet pretvārstu
Motors darbojas pareizi, bet neizslēdzas vai darbojas ļoti ilgstoši	Pārāk liels novadīšanas augstums vai garums (zudums berzes dēļ)	Pārskatiet sistēmu
	Hidraulikas problēma (nosprostojums)	Sazinieties ar apstiprinātu remonta speciālistu
Ierīce pārtraukusi darbību	Ierīce ir darbojusies pārāk ilgi (izslēgšanās augstas temperatūras dēļ)	Uzgaidiet, lai atjaunotu darbību; ja nepieciešams, sazinieties ar apstiprinātu remonta speciālistu
Motors darbojas saraustīti, un ūdens tualetes podā lēni iet uz leju	Ir nosprostota vāka ventilācija	Atbrīvojiet ventilācijas atveri
	Motora problēma	Sazinieties ar apstiprinātu remonta speciālistu
Atpakaļ uz dušu plūst duļķains ūdens (ierīce ar sānu ievadēm)	Dušas pieslēgums ir pārāk zemu attiecībā pret smalcinātāju	Pārskatiet sistēmu
	Nosprostoti sānu ievadu atloki	Iztīriet atlokus; ja nepieciešams, sazinieties ar apstiprinātu remonta speciālistu

Ja kļūmi nevarat novērst, lūdzu, sazinieties ar Wilo klientu apkalpošanas dienestu.

11 Rezerves daļas

Visas rezerves daļas ir jāpasūta tieši WILO klientu apkalpošanas dienestā.
Lai izvairītos no kļūdām, vienmēr norādiet sūkņa datu plāksnītes datus, kad veicat pasūtījumu.
Rezerves daļu katalogs ir pieejams vietnē: www.wilo.com.

Iespējamas tehniskas modifikācijas.

1 Bendroji dalis

1.1. Informacija apie šį dokumentą

Originali eksploatacijos instrukcija sudaryta prancūzų kalba. Visos instrukcijos kitomis kalbomis yra originalios naudojimo instrukcijos vertimai.
Ši montavimo ir eksploatacijos instrukcija yra sudėtinė gaminio dalis. Ji turi būti lengvai pasiekiama gaminio įrengimo vietoje. Siekiant tinkamai naudoti ir eksploatuoti gaminį, būtina tiksliai laikytis šios instrukcijos.
Montavimo ir eksploatacijos instrukcija atitinka gaminio modelį ir pateikimo spaudai metu galiojančią jam taikomų saugos standartų redakciją.
EB atitikties deklaracija:
EB atitikties deklaracijos kopija yra šios eksploatacijos instrukcijos dalis.
Atliekant su mumis nesuderintus techninius deklaracijoje nurodytų konstrukcijų pakeitimus, ši deklaracija netenka galios.

2 Sauga

Šioje montavimo ir eksploatacijos instrukcijoje pateikta svarbi informacija, kurios reikia laikytis montuojant ir eksploatuojant įrenginį bei atliekant techninę priežiūrą. Todėl prieš pradedami montuoti arba eksploatuoti įrenginį, priežiūros inžinierius ir atsakingas specialistas / operatorius būtinai privalo perskaityti šią eksploatacijos instrukciją.
Būtina laikytis ne tik šiame skyriuje „Sauga“ pateiktų bendrųjų saugos nurodymų, bet ir kituose skyriuose įterptų pavojaus simboliais pažymėtų specialiųjų saugos nurodymų.

2.1. Šioje naudojimo instrukcijoje naudojami simboliai ir įspėjamieji nurodymai

Simboliai:

Bendrojo pavojaus simbolis

Elektros įtampos keliamas pavojus

PASTABA

Įspėjamieji žodžiai:

PAVOJUS!
Labai pavojinga situacija.
Nesilaikant šio reikalavimo, kyla pavojus sunkiai ar net mirtinai susižeisti.

ĮSPĖJIMAS!
Naudotojas gali būti (sunkiai) sužeistas. „Įspėjimas“: nepaisant šios informacijos asmenims gresia (sunkūs) sužeidimai.

DĖMESIO!
Kyla pavojus sugadinti gaminį / įrenginį. „Dėmesio“ nurodo galimą pavojų apgadinti gaminį, jei nepaisoma šios informacijos

PASTABA: Naudinga informacija apie gaminio naudojimą. Be to, ja atkreipiamas dėmesys į galinčius kilti sunkumus.

Būtina atsižvelgti į informaciją, pateiktą tiesiogiai ant gaminio, pvz.:
- rodyklės sukimosi kryptį;
- jungtis nurodančius ženklus,
- duomenų lentelę,
- įspėjamuosius lipdukus,
  be to, ši informacija turi būti aiškiai įskaitoma.

2.2. Darbuotojų kvalifikacija

Įrenginį montuojantis, eksploatuojantis ir prižiūrintis personalas turi būti įgijęs šiam darbui reikalingą kvalifikaciją. Operatorius turi užtikrinti personalo atsakingumą, techninių užduočių vykdymą ir kontrolę. Jei darbuotojai neturi reikiamų žinių, juos reikia mokyti ir instruktuoti. Prireikus, operatoriaus prašymu mokymus gali surengti gaminio gamintojas.

2.3 Pavojai, kylantys dėl saugos nurodymų nesilaikymo

Nesilaikant saugos nurodymų, gali kilti pavojus sužaloti žmones, padaryti žalos aplinkai bei sugadinti gaminį / įrenginį. Jei nesilaikoma saugos nurodymų, anuliuojama teisė į bet kokį žalos atlyginimą. Išsamiai išdėsčius, nesilaikant saugos nurodymų, gali kilti šie pavojai:
- elektros, mechaninių ir bakteriologinių veiksnių žmonėms grėsmė,
- žala aplinkai nutekėjus pavojingoms medžiagoms,
- žala nuosavybei,
- svarbių gaminio / įrenginio funkcijų gedimas,
- netinkamai atliktos privalomosios techninės priežiūros ir remonto procedūros.

2.4 Darbas laikantis saugos nurodymų

Būtina laikytis pateiktų nelaimingų atsitikimų prevencijos taisyklių.
Reikia pašalinti elektros srovės keliamus pavojus. Būtina laikytis vietinių ar bendrųjų [pvz., IEC, Lietuvos standartizacijos departamento ir pan.] taisyklių ir vietos energijos tiekimo įmonių instrukcijų.

2.5. Saugos instrukcijos operatoriui

Šis prietaisas nėra skirtas naudoti asmenims (įskaitant vaikus), turintiems ribotus fizinius, jutimo arba protinius gebėjimus arba neturintiems pakankamai patirties ir žinių, nebent už jų sauga atsakingas asmuo juos prižiūri arba instruktavo naudoti prietaisą.
Vaikus reikia prižiūrėti ir užtikrinti, kad jie nežaistų su prietaisu.
- Jei pavojų kelia įkaitę arba šalti gaminio / įrenginio komponentai, turi būti imamasi vietinių priemonių, kad aplinkiniai šių komponentų neliestų.
- Naudojant gaminį, draudžiama nuimti judančių komponentų (pvz., movos) apsaugą, apsaugančią personalą nuo šių komponentų palietimo.
- Pavojingų (sprogių, nuodingų ar karštų) skysčių nuotėkį (pvz., ties velenų sandariklių) reikia pašalinti taip, kad tai nekeltų pavojaus žmonėms ir aplinkai. Būtina laikytis nacionalinių įstatymų nuostatų.

- Reikia pašalinti elektros srovės keliamus pavojus. Būtina laikytis vietinių ar bendrųjų [pvz., IEC, Lietuvos standartizacijos departamento ir pan.] taisyklių ir vietos energijos tiekimo įmonių instrukcijų.

2.6 Saugos nurodymai atliekant montavimo ir techninės priežiūros darbus

Operatorius privalo užtikrinti, kad visus techninės priežiūros ir montavimo darbus atliktų tik įgalioti ir kvalifikuoti darbuotojai, atidžiai perskaitę eksploatacijos instrukciją ir taip įgiję pakankamai žinių. Darbus su gaminiu / įrenginiu leidžiama atlikti tik tada, kai jis išjungtas. Būtina laikytis montavimo ir eksploatacijos instrukcijoje aprašytos gaminio / įrenginio išjungimo tvarkos.
Vos baigus darbus, reikia nedelsiant vėl pritvirtinti arba įjungti visus saugos ir apsauginius įtaisus.

2.7 Savavališkas konstrukcijos keitimas ir atsarginių dalių gamyba

Savavališkai pakeitus konstrukciją ir gaminant atsargines dalis kyla pavojus gaminio / personalo saugai, be to, netenka galios gamintojo pateikta saugos informacija. Atlikti gaminio keitimus leidžiama tik pasitarus su gamintoju.
Sauga užtikrinama naudojant tik originalias atsargines dalis ir gamintojo leistus naudoti priedus. Jeigu naudojamos kitos dalys, mes atleidžiami nuo atsakomybės už pasekmes.

2.8. Netinkamas naudojimas

Saugus gaminio veikimas užtikrinamas naudojant įrenginį tik pagal paskirtį ir laikantis montavimo ir eksploatacijos instrukcijos 4 skyriuje nurodytų reikalavimų. Draudžiama pasiekti arba viršyti kataloge (duomenų lape) nurodytas ribines vertes.

3 Transportavimas ir tarpinis sandėliavimas

Gavę įrangą patikrinkite, ar transportuojant ji nebuvo pažeista. Jeigu pastebėjote triktį, per nustatytą laiką būtina kreiptis į vežėją ir atlikti visus reikiamus veiksmus.

- Išpakuokite kėlimo įtaisą; pakuotę perdirbkite arba išmeskite aplinkai nekenksmingu būdu.
- Gavę produktą būtinai patikrinkite jo būklę.

ATSARGIAI! Saugojimo aplinka gali sąlygoti gedimus!
Jei gauta įranga bus įrengiama vėliau, ją būtina laikyti sausoje vietoje ir saugoti nuo išorinių poveikių (drėgmės, šalčio ir pan.).
Temperatūra gabenant ir sandėliuojant turi būti nuo −30°C iki +60°C

Su sistema būtina elgtis atsargiai, kad prieš įrengiant produktą jis nebūtų sugadintas.

4 Naudojimas

Šis prietaisas yra kompaktiškas kėlimo įrenginys, skirtas tualeto (horizontalaus drenažo būdu), praustuvės, dušo* arba bidė* nuotekoms šalinti. (* priklausomai nuo modelio).
Šis prietaisas atitinka standartą EN 12050-3 ir Europos standartus dėl elektros saugos ir elektromagnetinio suderinamumo.

PAVOJUS! Sprogimo rizika!
Šią sistemą draudžiama naudoti lengvai užsiliepsnojantiems ar sprogiems skysčiams kelti.

5 Informacija apie gaminį

5.1. Modelio kodo paaiškinimas (1 pav.)

Pavyzdys: HiSewlift 3-I35	
HiSewlift	Versija HiSewlift: Standartinė versija
3	Gaminio klasė 1: Standartinė 3: Efektyvi 5: Premium
I	Įmontavimas į sienos priekį I: Gali būti įmontuojamas į priekinės sienos karkasą
3	Jungčių skaičius + tualetas
5	Tiekimo galvutė

5.2. Techniniai duomenys

Hidrauliniai duomenys	HiSewlift 3-15	HiSewlift 3-35	HiSewlift 3-I35
Didžiausias vertikalaus tiekimo aukštis	5 m	5 m	5 m
Didžiausias horizontalaus tiekimo aukštis	90 m	90 m	90 m
Didžiausias aukštis	1000 m	1000 m	1000 m
Siurbimo jungties DN	DN40	DN40	DN40
Slėgio jungties DN	DN32-28-22	DN32-28-22	DN32-28-22
Jungčių skaičius			
	1 tualetui + 1	1 tualetui + 3	1 tualetui + 3
Temperatūros diapazonas			
Skysčio temperatūrų ribos	nuo +5°C iki +35°C	nuo +5°C iki +35°C	nuo +5°C iki +35°C
Aplinkos temperatūra	Ne daugiau nei +40°C	Ne daugiau nei +40°C	Ne daugiau nei +40°C
Elektros srovės duomenys			
Variklio apsaugos indeksas	IP 44	IP 44	IP 44
Izoliacijos klasė	I klasė	I klasė	I klasė
Dažnis	50 Hz	50 Hz	50 Hz
Įtampa	220/240 V	220/240 V	220/240 V
Nominali srovė	1,9 A	1,9 A	1,9 A

5.3. Tiekiamas komplektas

- Kėlimo sistema
- Naudojimo instrukcija

  HiSewlift 3-15: išleidimo alkūnė (x1), 3-angų įvorė (x1), apkabos 32x55 (x4), apkaba 25x40 (x1), apkaba 20x32 (x1), žarna (x1), Ty Wrap (x1), apkaba 90x110 (x1), įleidimo alkūnė (x1), varžtai (x2), tvirtinimo juostelės (x2).

  HiSewlift 3-35: išleidimo alkūnė (x1), 3-angų įvorė (x1), apkabos 32x55 (x8), apkaba 25x40 (x1), apkaba 20x32 (x1), žarna (x1), Ty Wrap (x1), apkaba 90x110 (x1), įleidimo alkūnės (x3), šoninis įleidimo kaištis (x1), varžtai (x2), tvirtinimo juostelės (x2).

  HiSewlift 3-I35: išleidimo alkūnė (x1), 3-angų įvorė (x1), apkabos 32x55 (x4), apkaba 25x40 (x1), apkaba 20x32 (x1), įleidimo įvorė (x1), šoniniai įleidimo kaiščiai (x2), varžtai (x2), tvirtinimo juostelės (x2).

5.4 Aprašymas

HiSewlift 3-15 ir HiSewlift 3-35 (2 pav.)

1 - įvorė
2 - alkūnė
3 - 3-angų įvorė
4 - kaištis
5 - tvirtinimo juostelės (x2)
6 - varžtai (x2)
7 - varžtų apkabos (x2 kiekvienam dalies numeriui)
8 - žarna
9 - Ty-Wrap

HiSewlift 3-I35 (3 pav.)
1 - įvorė
2 - alkūnė
3 - 3-angų įvorė
4 - kaištis
5 - tvirtinimo juostelės (x2)
6 - varžtai (x2)
7 - pėdos iš putplasčio (x4)
8 - varžtų apkabos (x2 kiekvienam dalies numeriui)

6 Aprašymas ir veikimas

6.1. Gaminio aprašymas (žr. paveikslus)

Kompaktiškas kėlimo įrenginys, skirtas buitinėms nuotekoms, kurios negali natūraliu būdu tekėti į kanalizaciją arba natūralias ištakas.

6.2. Gaminio veikimas

Automatinis buitinių nuotekų rinkimas ir drenažas.

7 Įrengimas ir sujungimai

PAVOJUS! Mirtino sužeidimo rizika!
Netinkamai įrengus arba netinkamai sujungus elektros laidus galimos mirtinos pasekmės. Reikia pašalinti elektros srovės keliamus pavojus.
• Visus montavimo ir elektros darbus gali atlikti tik kvalifikuotas techninis personalas, laikydamasis taikytinų taisyklių.
• Laikykitės avarijų prevencijos taisyklių.
• Laikykitės vietos energijos tiekimo įmonės instrukcijų!

- Smulkintuvas turi būti tame pačiame kambaryje, kaip ir tualetas bei kiti prie jo prijungti sanitariniai įrenginiai.
- Įtaisas turi būti lengvai pasiekiamas tikrinimo, techninės priežiūros ir remonto darbams atlikti.
- Jūsų įtaiso įrengimas ir veikimas turi atitikti vietinių taisyklių ir standarto EN 12056-4 nuostatas.
- Siekdami, kad naujausia įrenginyje įdiegta triukšmo mažinimo technologija būtų kuo efektyviausia, būtinai:
  - įrenkite baką taip, kad jis nesiliestų su kambario sienomis, jei įmanoma;
  - pastatykite baką ant visiškai lygaus paviršiaus taip, kad nebūtų pakenkta antivibracinių atramų veikimui;
  - tinkamai pritvirtinkite drenažo vamzdžius, tarp kurių atstumas turi būti didesnis kaip vienas metras tarp fiksavimo taškų.
- HiSewlift 3-15 ir HiSewlift 3-35 (4 ir 6 pav.)
- HiSewlift 3-I35 (5 ir 6 pav.)

7.1. Hidraulinės jungtys

- HiSewlift 3-15 ir HiSewlift 3-35 (7 pav.)
- HiSewlift 3-I35 (8 pav.)

Bendra prijungimo instrukcija

- Naudokite lanksčių armuotų žarnų vamzdžius arba standžius vamzdžius.
- Vamzdžių svoris neturi būti apkrova sistemai.
- Naudodami tinkamus produktus gerai užsandarinkite vamzdžius.

PASTABA: Prijungimo vamzdžio pneumatinis buferis gali neleisti srautui tinkamai tekėti arba visiškai jį užblokuoti. Siekiant išvengti užsikimšimų, turi būti prapučiamas įleidimo vamzdžio aukščiausias taškas.
Jungtis galima lengviau sumontuoti ir atlikti jų priežiūrą jeigu prieš uždedant dangtį ant korpuso įrengiamas kėlimo įrenginys.

Siurbimo jungtis

- Siurbimo vamzdžio skersmuo negali būti mažesnis nei sistemos prievadas.

7.2. Prijungimas prie elektros tinklo (9 pav.)

ĮSPĖJIMAS! Elektros smūgio rizika!
Reikia pašalinti elektros srovės keliamus pavojus.

- Elektros darbus leidžiama atlikti tik kvalifikuotiems elektrikams!
- Prieš įjungiant bet kokį elektros tiekimą, reikia atjungti elektros tiekimą (išjungti įtaisą) ir apsaugoti įtaisą nuo neteisėto kartotinio paleidimo.
- Siekiant saugiai montuoti ir eksploatuoti įrenginį, jį reikia tinkamai įžeminti į maitinimo šaltinio įžeminimo gnybtus.

DĖMESIO! Kyla pavojus sugadinti gaminį / įrenginį.
Dėl elektros jungties klaidos bus pažeistas variklis.
Elektros kabelis negali liestis su vamzdynu arba sistema bei turi būti visiškai apsaugotas nuo drėgmės.

- Neįjunkite maitinimo, kol elektros jungtys bus visiškai įrengtos.
- Statydami prietaisą į vietą, įsitikinkite, kad maitinimo kištukas būtų pasiekiamas.
- Įrenginio maitinimo grandinė turi būti įžeminta (I klasė) ir apsaugota naudojant didelio jautrumo liekamosios srovės įrenginiu (30 mA).
- Jungtis turi būti naudojama tik elektros energijai prietaisui tiekti.
- Jeigu šio įrenginio kabelis yra pažeistas, jis turi būti pakeistas gamintojo arba gamintojo klientų aptarnavimo centro.
- Būtina laikytis šalies, kurioje naudojamas prietaisas, standarto reikalavimų (pvz., Prancūzijoje, NF C 15-100), kuriais reglamentuojamos vonių elektros saugos zonos.

8 Eksploatacijos pradžia

- Kelis kartus nuleiskite vandenį tualete. Unitazo anga turi būti sandari.
- Įjunkite sistemos elektros tiekimą.
- Patikrinkite, ar prie jungčių prie sanitarinių prietaisų, prijungtų prie kėlimo prietaiso, nėra nuotėkio.
- Patikrinkite, ar vartojama srovė yra mažesnė arba lygi vardinei srovei.

9 Techninis aptarnavimas

Visus priežiūros darbus turi būti atlikti įgalioti ir kvalifikuoti darbuotojai!

ĮSPĖJIMAS! Elektros smūgio rizika!
Reikia pašalinti elektros srovės keliamus pavojus.
Prieš atliekant bet kokius su elektra susijusius darbus, reikia ATJUNGTI ELEKTROS TIEKIMĄ (išjungti įtaisą) ir apsaugoti įtaisą nuo neteisėto kartotinio paleidimo.

Prieš išvykstant ilgam laikui būtina nutraukti vandens tiekimą į namą ir apsaugoti įrenginį nuo užšalimo.

Valymas / nuosėdų šalinimas
Norėdami pašalinti kėlimo įtaiso nuosėdas, reguliariai naudokite nukalkinimo priemones, kurios pašalina nuosėdas nepažeisdamos vidinių prietaiso komponentų.

10 gedimų, priežasčių ir taisymo veiksmų

ĮSPĖJIMAS! Elektros smūgio rizika!
Prieš dirbant su sistema, reikia ATJUNGTI įtaiso ELEKTROS TIEKIMĄ atjungiant sistemos elektros tiekimą ir apsaugoti įtaisą nuo neteisėto kartotinio paleidimo. Jeigu indikatoriaus lemputė išjungta, tai nereiškia, kad siurblys yra atjungtas.

Gedimai	Priežastys	Taisymo veiksmai
Nepavyksta paleisti variklio	Įrenginys neprijungtas	Prijunkite prietaisą
	Elektros tiekimo triktis	Patikrinkite elektros tiekimą
	Variklio ar kontrolės sistemos gedimas	Kreipkitės į patvirtintą remonto specialistą
Varikliui veikiant girdimas dardėjimas arba variklis tik dūzgia, bet neveikia	Pašalinis daiktas užblokavo variklį	Pašalinkite pašalinį daiktą
	Variklio ar kontrolės sistemos gedimas	Kreipkitės į patvirtintą remonto specialistą
Įrenginys nuolat sustoja ir vėl pasileidžia	Prijungti sanitariniai prietaisai yra nesandarūs	Patikrinkite tiekimo įrenginius
	Atgalinis vožtuvas yra nesandarus	Išvalykite arba pakeiskite atgalinį vožtuvą.
Variklis veikia teisingai, bet nesustoja arba veikia labai ilgą laiką	Kanalizacijos vamzdžio aukštis arba ilgis yra per didelis (trinties nuostoliai)	Patikrinkite įrenginį
	Hidraulinis gedimas (užsikimšimas)	Kreipkitės į patvirtintą remonto specialistą
Prietaisas sustojo	Prietaisas veikė per ilgą laiką (aukšta išsijungimo temperatūra)	Palaukite, kol prietaisas atsistatys, tada, jei reikia, kreipkitės į patvirtintą remonto specialistą
Variklis veikia protarpiais, o vanduo unitaze teka lėtai	Užkimšta dangtis anga	Atkimškite angą
	Variklio gedimas	Kreipkitės į patvirtintą remonto specialistą
Atgal į dušą teka drumstas vanduo (prietaisas su šoniniais įleidimais)	Dušas prijungtas per žemiai lyginti su smulkintuvu	Patikrinkite įrenginį
	Užsikimšo šoninių įleidimų užtvarai	Išvalykite užtvarus, tada, jei reikia, kreipkitės į patvirtintą remonto specialistą

Jei gedimo negalima pašalinti, susisiekite su „Wilo“ klientų aptarnavimo skyriumi.

11 Atsarginės dalys

Visas atsargines dalis reikia užsakyti tiesiogiai per „Wilo“ klientų aptarnavimo skyrių. Siekiant išvengti klaidų, darydami užsakymą visada nurodykite siurblio duomenų lentelėje pateiktus duomenis.
Atsarginių dalių katalogą žr. svetainėje www.wilo.com.

Galimi techniniai pakeitimai.

1 Všeobecne

1.1 O tomto dokumente

Originál návodu na obsluhu je vo francúzštine. Všetky ďalšie jazykové verzie sú prekladom originálu návodu na obsluhu.
Návod na montáž a obsluhu je súčasťou výrobku. Musí byť vždy k dispozícii v blízkosti výrobku. Presné dodržiavanie tohto pokynu je predpokladom pre správne používanie a obsluhu výrobku.
Tento návod na montáž a obsluhu zodpovedá vyhotoveniu výrobku a stavu bezpečnostno-technických noriem platných v čase jeho tlače.
Vyhlásenie o zhode ES:
Kópia vyhlásenia o zhode ES je súčasťou tohto návodu na obsluhu.
Pri vykonaní vopred neodsúhlasených technických zmien na konštrukčných typoch uvedených v tomto vyhlásení stráca toto vyhlásenie svoju platnosť.

2 Bezpečnosť

Tento návod na montáž a obsluhu obsahuje dôležité pokyny, ktoré je nutné dodržiavať pri inštalácii, prevádzke a údržbe. Preto je nevyhnutné, aby si servisný technik a príslušný odborný personál/prevádzkovateľ tento návod pred inštaláciou a uvedením do prevádzky bezpodmienečne prečítali.
Okrem všeobecných bezpečnostných pokynov uvedených v tomto hlavnom bode "Bezpečnosť" je nevyhnutné dodržiavať aj špeciálne bezpečnostné pokyny uvedené v nasledujúcich hlavných bodoch s varovnými symbolmi.

2.1 Symboly a signálne slová používané v tomto návode na obsluhu

Symboly:

Všeobecný výstražný symbol

Nebezpečenstvo elektrického napätia

INFORMÁCIA

Signálne slová:

NEBEZPEČENSTVO!
Akútne nebezpečná situácia.
Nerešpektovanie má za následok smrť alebo ťažké zranenia.

VAROVANIE!
Používateľ môže utrpieť (ťažké) poranenia. „VAROVANIE“ informuje, že v prípade nerešpektovania informácie pravdepodobne dôjde k (vážnemu) zraneniu osôb.

POZOR!
Hrozí nebezpečenstvo poškodenia výrobku/zariadenia. „OPATRNE“ informuje, že v prípade nerešpektovania informácie pravdepodobne dôjde k poškodeniu výrobku.

INFORMÁCIA: Užitočné informácie týkajúce sa manipulácie s výrobkom. Tieto informácie tiež upozorňujú na možné problémy.

Informácie nachádzajúce sa priamo na výrobku, ako napr.
- šípka so smerom otáčania,
- označenia pripojení,
- typový štítok,
- varovné nálepky,

je nutné bezpodmienečne dodržiavať a udržiavať ich v čitateľnom stave.

2.2 Kvalifikácia personálu

Personál zodpovedný za montáž, obsluhu a údržbu musí disponovať príslušnou kvalifikáciou pre vykonávanie týchto prác. Prevádzkovateľ musí zabezpečiť oblasť zodpovednosti, kompetencie a kontrolu personálu. Ak personál nedisponuje potrebnými vedomosťami, je nutné vykonať jeho vyškolenie a poučenie. V prípade potreby môže prevádzkovateľ požiadať výrobcu produktu o vyškolenie personálu.

2.3 Riziká pri nedodržaní bezpečnostných pokynov

Nerešpektovanie bezpečnostných pokynov môže mať za následok ohrozenie osôb, životného prostredia a výrobku/zariadenia. Nerešpektovanie bezpečnostných pokynov vedie k zániku akýchkoľvek nárokov na náhradu škôd. Nerešpektovanie pokynov môže so sebou prinášať napríklad nasledujúce ohrozenia:
- ohrozenie osôb účinkami elektrického prúdu, mechanickými a bakteriologickými vplyvmi,
- ohrozenie životného prostredia presakovaním nebezpečných látok,
- vecné škody,
- zlyhanie dôležitých funkcií výrobku/zariadenia,
- zlyhanie predpísaných postupov údržby a opráv.

2.4 Bezpečné vykonávanie prác

Je nevyhnutné dodržiavať platné predpisy týkajúce sa prevencie úrazov.
Je nevyhnutné vylúčiť ohrozenia vplyvom elektrického prúdu. Je nevyhnutné dodržiavať miestne alebo všeobecné smernice [napríklad IEC, VDE atď.] a pokyny miestnych dodávateľov elektrickej energie.

2.5 Bezpečnostné pokyny pre prevádzkovateľa

Toto zariadenie nesmú používať osoby (vrátane detí) s obmedzenými fyzickými, zmyslovými alebo duševnými schopnosťami a s nedostatkom skúseností a vedomostí. Výnimkou sú prípady, kedy na takéto osoby dohliadajú osoby zodpovedné za bezpečnosť alebo im tieto osoby poskytnú inštrukcie týkajúce sa používania zariadenia.
Je nutné dohliadať na deti, aby sa so zariadením nehrali.
- Ak horúce alebo studené komponenty výrobku/zariadenia predstavujú nebezpečenstvo, musia byť na mieste inštalácie zabezpečené proti dotyku.
- Kryty chrániace personál pred dotykom s pohybujúcimi sa komponentami (napr. spojka) sa pri výrobku, ktorý je v prevádzke, nesmú odstrániť.

- Priesaky (napr. tesnenie hriadeľa) nebezpečných čerpaných médií (napr. výbušné, jedovaté, horúce) musia byť odvádzané tak, aby pre osoby a životné prostredie nevznikalo žiadne nebezpečenstvo. Je nutné dodržiavať národné zákonné ustanovenia.
- Je nevyhnutné vylúčiť ohrozenia vplyvom elektrického prúdu. Je nevyhnutné dodržiavať miestne alebo všeobecné smernice [napríklad IEC, VDE atď.] a pokyny miestnych dodávateľov elektrickej energie.

2.6 Bezpečnostné pokyny týkajúce sa montážnych a údržbových prác

Prevádzkovateľ musí zabezpečiť, aby všetky montážne a údržbové práce vykonával oprávnený a kvalifikovaný personál, ktorý na základe dôkladného oboznámenia sa s návodom na montáž a obsluhu disponuje dostatkom potrebných informácií. Práce na výrobku/zariadení sa smú vykonávať len v jeho zastavenom stave. Je nutné bezpodmienečne dodržiavať postup pre odstavenie výrobku/zariadenia, ktorý je popísaný v návode na montáž a obsluhu.
Bezprostredne po ukončení prác musia byť všetky bezpečnostné a ochranné zariadenia opäť namontované resp. uvedené do prevádzky.

2.7 Svojvoľná úprava a výroba náhradných dielov

Svojvoľná úprava a výroba náhradných dielov ohrozujú bezpečnosť výrobku/personálu a spôsobujú stratu platnosti uvedených vyhlásení výrobcu, ktoré sa týkajú bezpečnosti. Zmeny na výrobku sú prípustné len po dohode s výrobcom.
Originálne náhradné diely a výrobcom schválené príslušenstvo prispievajú k bezpečnosti. Pri použití iných dielov zaniká zodpovednosť výrobcu za škody, ktoré na základe toho vzniknú.

2.8 Neprípustné spôsoby prevádzkovania

Prevádzková bezpečnosť dodaného výrobku je zaručená len pri jeho normálnom používaní v súlade s pokynmi uvedenými v časti 4 návodu na obsluhu. Hraničné hodnoty nesmú nikdy nedosiahnuť resp prekročiť hodnoty uvedené v katalógu/liste údajov.

3 Preprava a prechodné uskladnenie

Pri prijatí zariadenia skontrolujte, či počas prepravy nedošlo k jeho poškodeniu. Ak pri preprave došlo k poškodeniu, vykonajte s prepravcom v povolenej lehote všetky potrebné kroky.

- Rozbaľte prečerpávacie zariadenie a obal odovzdajte na recykláciu alebo ho zlikvidujte ekologickým spôsobom.
- Pri dodaní bezpodmienečne skontrolujte stav výrobku.

OPATRNE! Podmienky pri skladovaní môžu spôsobiť poškodenia!
Ak má byť dodané zariadenie nainštalované neskôr, uskladnite ho na suchom mieste a ochráňte ho pred nárazmi a vonkajšími vplyvmi (vlhkosť, mráz atď.).
Teplotný rozsah pri preprave a skladovaní: -30°C až +60°C.

So zariadením manipulujte opatrne, aby ste ho pred inštaláciou nepoškodili.

4 Oblasti použitia

Toto zariadenie predstavuje kompaktné prečerpávacie zariadenie určené na odvádzanie odpadovej vody z toalety prostredníctvom horizontálneho odtoku, z umývadla, zo sprchy* alebo z bidetu*. (*: v závislosti od modelu).
Toto zariadenie spĺňa normu EN 12050-3 a európske normy týkajúce sa elektrickej bezpečnosti a elektromagnetickej kompatibility.

NEBEZPEČENSTVO! Riziko explózie!
Toto zariadenie nepoužívajte na prečerpávanie horľavých alebo výbušných médií.

5 Údaje o výrobku

5.1 Typový kľúč (obr. 1)

Príklad: HiSewlift 3-I35	
HiSewlift	Verzia HiSewlift: Štandardná verzia
3	Klasifikácia výrobku 1: Štandardný 3: Hospodárny 5: Prémiový
I	Inštalácia na predsadenú stenu I: Možnosť inštalácie do rámu na predsadenú stenu
3	Počet pripojení + toaleta
5	Dopravná výška

5.2 Technické údaje

Hydraulické údaje	HiSewlift 3-15	HiSewlift 3-35	HiSewlift 3-I35
Maximálna vertikálna dopravná výška	5 m	5 m	5 m
Maximálna horizontálna dopravná vzdialenosť	90 m	90 m	90 m
Maximálna nadmorská výška	1 000 m	1 000 m	1 000 m
DN sacej prípojky	DN 40	DN 40	DN 40
DN tlakovej prípojky	DN32-28-22	DN32-28-22	DN32-28-22
Počet pripojení			
	1 pre toaletu + 1	1 pre toaletu + 3	1 pre toaletu + 3
Teplotný rozsah			
Teplotný rozsah média	+5°C až +35°C	+5°C až +35°C	+5°C až +35°C
Teplota okolia	Max. +40°C	Max. +40°C	Max. +40°C
Elektrické údaje			
Klasifikácia ochrany motora	IP 44	IP 44	IP 44
Izolačná trieda	Trieda I	Trieda I	Trieda I
Frekvencia	50 Hz	50 Hz	50 Hz
Napätie	220/240 V	220/240 V	220/240 V
Menovitý prúd	1,9 A	1,9 A	1,9 A

5.3 Rozsah dodávky

- Prečerpávacie zariadenie
- Návod na prevádzku

V prípade HiSewlift 3-15: výtokové koleno (x1), objímka s 3 vývodmi (x1), svorka 32x55 (x4), svorka 25x40 (x1), svorka 20x32 (x1), hadica (x1), káblová sťahovacia páska (x1), svorka 90x110 (x1), prítokové koleno (x1), skrutka (x2), upevňovací pás (x2).

V prípade HiSewlift 3-35: výtokové koleno (x1), objímka s 3 vývodmi (x1), svorka 32x55 (x8), svorka 25x40 (x1), svorka 20x32 (x1), hadica (x1), káblová sťahovacia páska (x1), svorka 90x110 (x1), prítoková objímka (x3), bočná prítoková objímka (x1), skrutka (x2), upevňovací pás (x2).

V prípade HiSewlift 3-I35: výtokové koleno (x1), objímka s 3 vývodmi (x1), svorka 32x55 (x4), svorka 25x40 (x1), svorka 20x32 (x1), prítoková objímka (x1), bočná prítoková zátka (x2), skrutka (x2), upevňovací pás (x2).

5.4 Popis

HiSewlift 3-15 a HiSewlift 3-35 (obr. 2)

1 - objímka
2 - koleno
3 - objímka s 3 vývodmi
4 - zátka
5 - upevňovací pás (x2)
6 - spojka (x2)
7 - skrutková svorka (x2 pre každé číslo dielu)
8 - hadica
9 - káblová sťahovacia páska

HiSewlift 3-I35 (obr. 3)
1 - objímka
2 - koleno
3 - objímka s 3 vývodmi
4 - zátka
5 - upevňovací pás (x2)
6 - spojka (x2)
7 - penová noha (x4)
8 - skrutková svorka (x2 pre každé číslo dielu)

6 Popis a funkcia

6.1 Popis výrobku (pozri obrázky)

Kompaktné prečerpávacie zariadenie pre odvádzanie domovej odpadovej vody, ktorá nemôže prirodzene odtekať do kanalizácie alebo odtoku.

6.2 Funkcia výrobku

Automatické zhromažďovanie a odvádzanie domovej odpadovej vody.

7 Inštalácia a pripojenia

NEBEZPEČENSTVO! Riziko smrteľného zranenia!
Akákoľvek nesprávna inštalácia alebo nesprávne elektrické pripojenie môžu mať fatálne následky. Je nevyhnutné vylúčiť ohrozenia vplyvom elektrického prúdu.
• Inštaláciu a elektrické pripojenie smie vykonávať iba kvalifikovaný technický personál, ktorý musí dodržiavať príslušné predpisy.
• Dodržiavajte predpisy týkajúce sa prevencie úrazov.
• Dodržiavajte predpisy miestnych dodávateľov elektrickej energie!

- Zariadenie sa musí nachádzať v rovnakej miestnosti ako toaleta a ďalšie pripojené sanitárne zariadenia.
- Zariadenie musí byť pre účely vykonávania kontroly, údržby a opráv ľahko prístupné.
- Inštalácia a prevádzka Vášho zariadenia musí spĺňať miestne predpisy a normu EN 12056-4.
- Pre maximálne využitie najnovších vylepšení týkajúcich sa zníženia úrovne hluku, ktoré sú súčasťou konštrukcie tohto zariadenia, je dôležité dodržať nasledovné:
  - Ak je to možné, nádrž je nutné nainštalovať tak, aby sa nedotýkala stien miestnosti,
  - Nádrž umiestnite na úplne rovný povrch, aby nebola obmedzená funkcia antivibračných podpier,
  - Správne upevnite odvodňovacie potrubie, pričom dbajte na to, aby medzi upevňovacími bodmi neboli vzdialenosti väčšie ako jeden meter.
- HiSewlift 3-15 a HiSewlift 3-35 (obr. 4 a 6)
- HiSewlift 3-I35 (obr. 5 a 6)

7.1 Hydraulické pripojenia

- HiSewlift 3-15 a HiSewlift 3-35 (obr. 7)
- HiSewlift 3-I35 (obr. 8)

Všeobecné pokyny týkajúce sa pripojenia

- Použite ohybné potrubie, hadicové potrubie s opletaním alebo pevné potrubie.
- Zariadenie nesmie niesť hmotnosť potrubí.
- Pomocou príslušných výrobkov správne utesnite potrubie.

INFORMÁCIA: Vzduchový vankúš v pripájacom potrubí môže spôsobiť problémy súvisiace s prietokom a zablokovaním. Aby sa zabránilo zablokovaniu, prítokové potrubie je nutné v jeho najvyššom bode odvzdušniť.
Nainštalovaním prečerpávacieho zariadenia ešte pred umiestnením krytu späť na rám uľahčíte inštaláciu a kontrolu pripojení.

Sacia prípojka

- Priemer sacieho potrubia nesmie byť nikdy menší ako veľkosť otvoru na zariadení.

7.2 Elektrické pripojenie (obr. 9)

VAROVANIE! Riziko zásahu elektrickým prúdom!
Je nevyhnutné vylúčiť ohrozenia vplyvom elektrického prúdu.

- Všetky práce na elektrických častiach smú vykonávať len odborní elektrikári!
- Pred vytvorením akéhokoľvek elektrického pripojenia je nutné zariadenie odpojiť od zdroja elektrickej energie (vypnúť) a ochrániť ho pred neoprávneným opätovným zapnutím.
- Pre zaručenie bezpečnej inštalácie a prevádzky musí byť zariadenie správne uzemnené pomocou uzemňovacích svoriek zdroja elektrickej energie.

POZOR! Riziko poškodenia výrobku/zariadenia!
Chyba v elektrickom pripojení bude mať za následok poškodenie motora.
Elektrický kábel sa nikdy nesmie dotýkať potrubia alebo zariadenia a musí byť chránený pred vlhkom.

- Zdroj elektrickej energie zapnite až po vytvorení elektrických pripojení.
- Pri umiestňovaní zariadenia dbajte na to, aby bola jeho elektrická zástrčka prístupná.
- Obvod zdroja elektrickej energie zariadenia musí byť uzemnený (trieda I) a chránený prúdovým chráničom s vysokou citlivosťou (30 mA).
- Pripojenie sa musí používať výhradne pre účely napájania zariadenia elektrickou energiou.
- Ak je kábel zariadenia poškodený, výrobca alebo jeho servisná služba ho musí vymeniť.
- Dodržiavajte požiadavky normy platnej v krajine používania zariadenia (vo Francúzsku napríklad: NF C 15-100), ktorá sa týka elektrických bezpečnostných zón v kúpeľniach.

8 Uvedenie do prevádzky

- Niekoľkokrát spláchnite toaletu. Odtok misy toalety nesmie byť netesný.
- Zapnite zdroj elektrickej energie zariadenia.
- Skontrolujte, či na spojeniach medzi sanitárnymi zariadeniami a prečerpávacím zariadením nedochádza k únikom.
- Skontrolujte, či je hodnota spotrebúvaného elektrického prúdu nižšia alebo rovnaká ako hodnota menovitého prúdu.

9 Údržba

Všetky údržbové práce smie vykonávať len autorizovaný a kvalifikovaný personál!

VAROVANIE! Riziko zásahu elektrickým prúdom!
Je nevyhnutné vylúčiť ohrozenia vplyvom elektrického prúdu.
Pred vykonávaním akýchkoľvek prác na elektrických častiach je nutné zariadenie odpojiť od zdroja elektrickej energie (vypnúť) a ochrániť ho pred neoprávneným opätovným zapnutím.

V prípade Vašej dlhšej neprítomnosti zatvorte hlavný prívod vody v dome a ochráňte zariadenie pred mrazom.

Čistenie/odstraňovanie vodného kameňa
Na odstraňovanie vodného kameňa a čistenie prečerpávacieho zariadenia pravidelne používajte prostriedok na odstraňovanie vodného kameňa, ktorý nepoškodzuje vnútorné komponenty Vášho zariadenia.

10 Poruchy, príčiny porúch a ich odstraňovanie

VAROVANIE! Riziko zásahu elektrickým prúdom!
Pred vykonávaním akýchkoľvek prác na systéme je nutné zariadenie vypnúť odpojením zdroja elektrickej energie systému a ochrániť ho pred neoprávneným opätovným zapnutím. Zhasnutá kontrolka ešte neznamená, že čerpadlo je vypnuté.

Poruchy	Príčiny	Odstránenie poruchy
Motor neštartuje	Zariadenie nie je zapojené	Zapojte zariadenie
	Porucha zdroja elektrickej energie	Skontrolujte zdroj elektrickej energie
	Problém s motorom alebo riadiacim systémom	Obráťte sa na kvalifikovaného servisného technika
Motor počas chodu vydáva rachot resp. vydáva bzučanie, ale nebeží	Motor je zablokovaný cudzím predmetom	Odstráňte cudzí predmet
	Problém s motorom alebo riadiacim systémom	Obráťte sa na kvalifikovaného servisného technika
Zariadenie sa zastavuje a rozbieha	Pripojené sanitárne zariadenia presakujú	Skontrolujte predradené zariadenia
	Spätná klapka je netesná	Vyčistite alebo vymeňte spätnú klapku.
Motor beží správne, ale nezastavuje resp. beží veľmi dlhú dobu	Výška alebo dĺžka odtoku je príliš veľká (strata trenia)	Skontrolujte zariadenie
	Hydraulický problém (upchávanie)	Obráťte sa na kvalifikovaného servisného technika
Zariadenie sa zastavilo	Zariadenie bolo v prevádzke veľmi dlhú dobu (vypnutie v dôsledku vysokej teploty)	Počkajte na reset a následne sa v prípade potreby obráťte na kvalifikovaného servisného technika
Motor beží trhavo a voda z misy toalety odteká pomaly	Vetrací otvor v kryte je zablokovaný	Odblokujte vetrací otvor
	Problém s motorom	Obráťte sa na kvalifikovaného servisného technika
Odpadová voda vteká späť do sprchy (zariadenie s bočnými prítokmi)	Sprcha je vzhľadom na zariadenie nainštalovaná príliš nízko	Skontrolujte zariadenie
	Upchaté klapky na bočných prítokoch	Očistite klapky a následne sa v prípade potreby obráťte na kvalifikovaného servisného technika

Ak poruchu nedokážete odstrániť, obráťte sa na servisnú službu spoločnosti Wilo.

11 Náhradné diely

Všetky náhradné diely je nutné objednávať priamo od servisnej služby spoločnosti WILO.
Aby sa predišlo omylom, pri objednávaní vždy uvádzajte údaje nachádzajúce sa na typovom štítku čerpadla.
Katalóg náhradných dielov je dostupný na stránke: www.wilo.com.

Technické zmeny vyhradené.

1 Splošno

1.1 O tem dokumentu

Izvorna navodila za obratovanje so napisana v francoščini. Navodila v drugih jezikih so prevod izvornih navodil za obratovanje.
Navodila za vgradnjo in obratovanje so sestavni del naprave. Vedno naj bodo na razpolago v bližini proizvoda. Natančno upoštevanje teh navodil je temeljni pogoj za namensko uporabo in pravilno upravljanje naprave.
Navodila za vgradnjo in obratovanje ustrezajo izvedbi proizvoda in temeljnim varnostno-tehničnim standardom ob tisku.
ES-izjava o skladnosti:
Kopija ES-izjave o skladnosti je sestavni del teh navodil za obratovanje.
Pri tehničnih spremembah tam navedenih konstrukcij, ki niso bile dogovorjene z nami, ta izjava preneha veljati.

2 Varnost

Ta navodila za vgradnjo in obratovanje vsebujejo pomembne informacije, ki jih je treba upoštevati pri vgradnji, obratovanju in vzdrževanju. Zato morajo to navodila pred vgradnjo in prvim zagonom obvezno prebrati monter ter pristojno strokovno osebje/uporabnik.
Poleg v tem razdelku o varnosti navedenih splošnih varnostnih navodil je treba upoštevati tudi posebna varnostna navodila ob simbolih za nevarnost v naslednjih razdelkih.

2.1 Označevanje napotkov v navodilih za obratovanje

Znaki:

Znak za splošno nevarnost

Nevarnost zaradi električne napetosti

OPOMBA

Opozorilne besede:

NEVARNOST!
Takojšnja nevarnost.
Neupoštevanje lahko povzroči smrt ali hude poškodbe.

OPOZORILO!
Uporabnik lahko utrpi (hude) poškodbe. »Opozorilo« pomeni, da neupoštevanje napotkov lahko povzroči (hude) telesne poškodbe.

POZOR!
Obstaja nevarnost poškodovanja proizvoda/naprave. »Pozor« pomeni, da neupoštevanje napotkov lahko povzroči okvare proizvoda.

OPOMBA: koristen napotek za ravnanje s proizvodom. Opozarja tudi na možne težave.

Neposredno na proizvodu nameščene napotke, kot npr.
- puščica smeri vrtenja,
- oznake, ki označujejo povezave,
- napisna ploščica,
- opozorilne nalepke,

je treba obvezno upoštevati in skrbeti za njihovo čitljivost.

2.2 Strokovnost osebja

Osebje za vgradnjo, upravljanje in vzdrževanje mora biti ustrezno usposobljeno za opravljanje teh del. Uporabnik mora zagotavljati odgovornost, pristojnost in nadzor osebja. Če osebje nima potrebnega znanja, ga je treba izšolati in uvesti v delo. Če je potrebno, to po naročilu uporabnika lahko izvede proizvajalec.

2.3 Nevarnosti pri neupoštevanju varnostnih navodil

Neupoštevanje varnostnih navodil lahko povzroči nevarnost za osebe, okolje in proizvod/napravo. Neupoštevanje varnostnih navodil ima za posledico izgubo vsakršne pravice do odškodninskih zahtevkov. V posameznih primerih lahko neupoštevanje povzroči naslednje nevarnosti:
- ogrožanje oseb zaradi električnih, mehanskih in bakterioloških vplivov,
- ogrožanje okolja zaradi izpuščanja nevarnih snovi,
- materialno škodo,
- odpoved pomembnih funkcij proizvoda/naprave,
- odpoved predpisanih vzdrževalnih in servisnih postopkov.

2.4 Varno delo

Upoštevajte veljavne predpise o preprečevanju nesreč.
Odpravite nevarnosti v zvezi z električno energijo. Upoštevajte obvezne krajevne ali splošne predpise [npr. IEC, VDE itd.] in navodila krajevnega podjetja za distribucijo električne energije.

2.5 Varnostna navodila za uporabnika

Te naprave ne smejo uporabljati osebe (vključno z otroki) z omejenimi senzoričnimi ali duševnimi sposobnostmi ali s pomanjkljivimi izkušnjami in/ali znanjem, razen če jih pri tem nadzoruje oseba, zadolžena za varnost, ali jim je dala navodila, kako se naprava uporablja.
Otroke je treba nadzorovati in preprečiti, da bi se igrali z napravo.
- Če vroče ali mrzle komponente proizvoda/naprave predstavljajo nevarnost, jih je treba na mestu vgradnje zavarovati pred dotikom.
- Zaščita pred dotikom za premikajoče se komponente (npr. spojka) pri obratovanju proizvoda ne sme biti odstranjena.
- Puščanje (npr. tesnilo gredi) nevarnih medijev (npr. eksplozivni, strupeni, vroči mediji) mora biti speljano tako, da ne pride do ogrožanja oseb in okolja. Upoštevati je treba državna zakonska določila.

- Odpravite nevarnosti v zvezi z električno energijo. Upoštevajte obvezne krajevne ali splošne predpise [npr. IEC, VDE itd.] in navodila krajevnega podjetja za distribucijo električne energije.

2.6 Varnostna navodila za vgradnjo in vzdrževalna dela

Uporabnik mora poskrbeti, da vsa vzdrževalna in montažna dela izvaja pooblaščeno in usposobljeno strokovno osebje, ki je temeljito preučilo navodila za vgradnjo in obratovanje. Dela na proizvodu/napravi lahko izvajate samo, ko ta miruje. Obvezno se je treba držati postopka zaustavitve proizvoda/naprave, opisanega v Navodilih za vgradnjo in obratovanje.
Neposredno po zaključku del je treba vse varnostne in zaščitne priprave ponovno namestiti oz. aktivirati.

2.7 Samovoljne spremembe in proizvodnja nadomestnih delov

Samovoljne spremembe in proizvodnja nadomestnih delov ogrožajo varnost proizvoda/osebja in razveljavijo izjave proizvajalca glede varnosti. Spremembe na proizvodu so dovoljene samo po dogovoru z izdelovalcem.
Originalni nadomestni deli in dodatna oprema, ki ga potrdi izdelovalec, zagotavljajo varnost. Uporaba drugih delov izniči jamstvo za posledice, ki izvirajo iz nje.

2.8 Nedovoljeni načini uporabe

Varno delovanje dobavljenega proizvoda je zagotovljeno le pri namenski uporabi v skladu s poglavjem 4 navodil za obratovanje. Mejnih vrednosti, navedenih v katalogu/podatkovnem listu, nikakor ne smete prekoračiti.

3 Transport in vmesno skladiščenje

Ko prejmete material, preverite, če se je med transportom morda poškodoval. Če opazite napako, v ustreznem času izvedite vse potrebne ukrepe s špediterjem.

- Razpakirajte prečrpovalno napravo in reciklirajte ali odstranite embalažo na okolju prijazen način.
- Poskrbite, da boste ob dobavi proizvoda preverili, v kakšnem stanju je.

POZOR! Okolje skladiščenja lahko povzroči poškodbe!
Če opreme ne boste takoj vgradili, jo hranite na suhem mestu in jo zaščitite pred udarci in morebitnimi zunanjimi vplivi (vlago, zmrzaljo itd.).
Temperaturni razpon za transport in skladiščenje: –30 °C do +60 °C.

Z napravo ravnajte pazljivo, da proizvoda pred vgradnjo ne boste poškodovali.

4 Uporaba

Ta naprava je kompaktna prečrpovalna naprava, namenjena drenaži umazane vode iz straniščne školjke skozi vodoravni odvod, iz umivalnika, iz prhe* ali iz bideja*.
(*: odvisno od modela).
Ta naprava je v skladu s standardom EN 12050-3 ter z evropskimi standardi za električno varnost in elektromagnetno združljivost.

NEVARNOST! Nevarnost eksplozije!
Te naprave ne uporabljajte za črpanje vnetljivih ali eksplozivnih tekočin.

5 Podatki o izdelku

5.1 Način označevanja (sl. 1)

Primer: HiSewlift 3-I35	
HiSewlift	Izvedba HiSewlift: standardna izvedba
3	Vrsta proizvoda 1: Standardni 3: Učinkovit 5: Vrhunski
I	Instalacija na sprednji steni I: mogoča je instalacija na ogrodje pred steno
3	Število priključkov + školjka
5	Tlačna višina

5.2 Tehnični podatki

Hidravlični podatki	HiSewlift 3-15	HiSewlift 3-35	HiSewlift 3-I35
Največji navpični dvig	5 m	5 m	5 m
Največji vodoravni dvig	90 m	90 m	90 m
Največja višina	1000 m	1000 m	1000 m
DN sesalnega priključka	DN40	DN40	DN40
DN tlačnega priključka	DN32-28-22	DN32-28-22	DN32-28-22
Število priključkov			
	1 za školjko + 1	1 za školjko + 3	1 za školjko + 3
Temperaturni razpon			
Razpon temperature vode	+5 °C do +35 °C	+5 °C do +35 °C	+5 °C do +35 °C
Temperatura okolice	Najv. +40 °C	Najv. +40 °C	Najv. +40 °C
Podatki o elektriki			
Oznaka zaščite motorja	IP 44	IP 44	IP 44
Razred izolacije	Razred I	Razred I	Razred I
Frekvenca	50 Hz	50 Hz	50 Hz
Napetost	220/240 V	220/240 V	220/240 V
Nazivni tok	1,9 A	1,9 A	1,9 A

5.3 Vključeno v dobavo

- Prečrpovalna naprava
- Priročnik za obratovanje

Za HiSewlift 3-15: izpustni lok (x1), 3-delna izstopna puša (x1), spojka 32x55 (x4), spojka 25x40 (x1), spojka 20x32 (x1), cev (x1), vezica (x1), spojka 90x110 (x1), vstopni lok (x1), vijak (x2), pritrditveni trak (x2).

Za HiSewlift 3-35: izpustni lok (x1), 3-delna izstopna puša (x1), spojka 32x55 (x8), spojka 25x40 (x1), spojka 20x32 (x1), cev (x1), vezica (x1), spojka 90x110 (x1), izstopna puša (x3), stranska vstopna puša (x1), vijak (x2), pritrditveni trak (x2).

Za HiSewlift 3-I35: izpustni lok (x1), 3-delna izpustna (x1), spojka 32x55 (x4), spojka 25x40 (x1), spojka 20x32 (x1), vstopna puša (x1), stranski čep vstopne odprtine (x2), vijak (x2), pritrditveni trak (x2).

5.4 Opis

HiSewlift 3-15 in HiSewlift 3-35 (sl. 2)

1 - Puša
2 - Lok
3 - 3-delna izstopna puša
4 - Čep
5 - Pritrditveni trak (x2)
6 - Vijak (x2)
7 - Vijačna spojka (x2 za vsako številko dela)
8 - Cev
9 - Vezica

HiSewlift 3-I35 (sl. 3).

1 - Puša
2 - Lok
3 - 3-delna izstopna puša
4 - Čep
5 - Pritrditveni trak (x2)
6 - Vijak (x2)
7 - Noga iz penastega materiala (x4)
8 - Vijačna spojka (x2 za vsako številko dela)

6 Opis in delovanje

6.1 Opis izdelka (glejte slike)

Kompaktna prečrpovalna naprava za gospodinjsko umazano vodo, ki ne more sama odteči v kanalizacijo ali odtok.

6.2 Delovanje izdelka

Samodejno zbiranje in drenaža gospodinjske umazane vode.

7 Vgradnja in priključki

NEVARNOST! Smrtna nevarnost!
Nepravilna vgradnja ali nepravilen električni priklop lahko ima smrtno nevarne posledice. Odpravite nevarnosti v zvezi z električno energijo.
• Vgradnjo in električni priklop mora vedno izvesti le usposobljeno tehnično osebje v skladu z veljavnimi predpisi.
• Upoštevati je treba predpise za preprečevanje nesreč.
• Upoštevajte navodila lokalnega podjetja za distribucijo električne energije!

- Drobilni stroj mora biti v istem prostoru kot straniščna školjka in druga priključena sanitarna oprema.
- Dostop do naprave mora biti dovolj enostaven, da omogoča pregled in vzdrževanje.
- Vgradnja in delovanje vaše naprave morata biti v skladu s predpisi in s standardom EN 12056-4.
- Da bi čim bolj izkoristili najnovejšo tehnologijo zmanjševanja hrupa, ki je del konstrukcije te naprave, je pomembno, da:
  - rezervoar vgradite tako, da se ne dotika sten prostora, če je to mogoče;
  - rezervoar postavite na povsem ravno površino, tako da lahko protivibracijski nosilci pravilno delujejo;
  - pravilno pričvrstite drenažni cevovod, tako da razdalja med točkami pritrditve ne presega enega metra.
- HiSewlift 3-15 in HiSewlift 3-35 (sl. 4 in 6)
- HiSewlift 3-I35 (sl. 5 in 6)

7.1 Hidravlični priključki

- HiSewlift 3-15 in HiSewlift 3-35 (sl. 7)
- HiSewlift 3-I35 (sl. 8)

Splošna navodila glede priključitve

- Uporabite gibke in z jeklenim kordom ojačane cevovode ali toge cevovode.
- Naprava ne sme nositi teže cevi.
- Cevovod zatesnite z uporabo ustreznih izdelkov.

OPOMBA: zračna blazina v priključni cevi lahko povzroča težave pri pretoku in zamašitev. Da bi preprečili zamašitve, mora biti dotočni vod prepihan v najvišji točki.
Če prečrpovalno napravo vgradite, preden pokrov namestite nazaj na ogrodje, boste olajšali vgradnjo in pregled priključkov.

Hidravlični priklop

- Premer sesalne cevi ne sme biti nikoli manjši od premera priključne odprtine naprave.

7.2 Električni priklop (sl. 9)

OPOZORILO! Nevarnost udara zaradi električne napetosti!
Odpravite nevarnosti v zvezi z električno energijo.
- Električna dela naj izvajajo samo elektrotehnični strokovnjaki!
- Pred električnim priklopom je enoto treba odklopiti (izključiti) in zavarovati pred nepooblaščenim ponovnim zagonom.
- Da bi zagotovili varno vgradnjo in obratovanje, je enoto treba ustrezno ozemljiti preko ozemljitvenih terminalov omrežja.

POZOR! Nevarnost okvar proizvoda/enote!
Napaka v električnem priklopu bo poškodovala motor.
Napajalni kabel se ne sme dotikati cevovoda ali naprave in ga je treba zaščititi pred vlago.

- Dovoda napetosti ne vključite, dokler niso v celoti izvedeni vsi električni priklopi.
- Med nameščanjem naprave poskrbite, da bo mogoč dostop do omrežnega vtikača.
- Napajalni tokokrog naprave mora biti ozemljen (razred I) in zaščiten z visokoobčutljivim zaščitnim stikalom diferenčnega toka (30 mA).
- Priklop je treba uporabljati izključno za napajanje naprave.
- Če je kabel naprave poškodovan, ga mora zamenjati proizvajalec ali proizvajalčeva servisna služba.
- Upoštevajte zahteve standarda, ki velja v državi, kjer je naprava v uporabi (V Franciji, na primer: NF C 15-100) in ki se nanaša na električno varna območja v kopalnicah.

8 Zagon

- Straniščno školjko večkrat splaknite. Školjka ne sme nikjer puščati.
- Vključite napajanje naprave.
- Preverite, ali priključki do sanitarnih naprav, ki so povezani s prečrpovalno napravo, kje puščajo.
- Preverite, ali je porabljeni tok nižji ali enak nazivnemu toku.

9 Vzdrževanje

Vsa vzdrževalna dela mora izvesti pooblaščeno in usposobljeno osebje!

OPOZORILO! Nevarnost udara zaradi električne napetosti!
Odpravite nevarnosti v zvezi z električno energijo.
Pred električnimi deli je enoto treba ODKLOPITI (izključiti) in zavarovati pred nepooblaščenim ponovnim zagonom.

V primeru daljše odsotnosti poskrbite, da boste prekinili oskrbo z vodo iz omrežja do hiše in napeljavo zavarovali pred zmrzaljo.

Čiščenje/odstranjevanje vodnega kamna
Za odstranjevanje vodnega kamna in čiščenje naprave redno uporabljajte sredstvo za odstranjevanje vodnega kamna, ki je za to posebej zasnovano, in pazite, da pri tem ne poškodujete notranjih sestavnih delov naprave.

10 Napake, vzroki in odpravljanje

OPOZORILO! Nevarnost udara zaradi električne napetosti!
Pred vsakršnimi deli na napravi najprej ODKLOPITE enoto, tako da prekinete električno napajanje naprave, in preprečite nepooblaščeni ponovni zagon.
Če indikatorska lučka ne sveti, to ne pomeni, da je črpalka odklopljena.

Napake	Vzroki	Odpravljanje
Motor se ne zažene	Naprava ni priklopljena	Priklopite napravo
	Napaka v dovodu napetosti	Preverite dovod napetosti
	Težava z motorjem ali regulacijskim sistemom	Obrnite se na pooblaščenega serviserja
Motor teče, ampak ropota, oziroma brni, ampak ne teče	Motor blokira tujek	Odstranite tujek
	Težava z motorjem ali regulacijskim sistemom	Obrnite se na pooblaščenega serviserja
Naprava se ves čas zaustavlja in zaganja	Priključene sanitarne naprave puščajo	Preverite pridobivalne napeljave
	Protipovratni ventil pušča	Očistite ali zamenjajte protipovratni ventil
Motor deluje pravilno, a se ne ustavi oziroma deluje zelo dolgo, preden se ustavi	Višina oziroma dolžina odtoka je prevelika (izguba zaradi trenja)	Preverite vgradnjo
	Hidravlična težava (zamašitev)	Obrnite se na pooblaščenega serviserja
Naprava se je zaustavila	Naprava je predolgo nepreki-njeno delovala (izklop zaradi visoke temperature)	Počakajte, da se naprava ponastavi, nato pokličite pooblaščenega serviserja, če je treba
Delovanje motorja je sunkovito, voda znotraj školjke pa usiha počasi	Odprtina za odzračevanje v pokrovu je zamašena	Odmašite odprtino za odzračevanje
	Težava z motorjem	Obrnite se na pooblaščenega serviserja
Voda, ki teče nazaj v prho, je motna (naprava s stranskimi dotoki)	Prha je glede na drobilni stroj priključena prenizko	Preverite vgradnjo
	Lopute na stranskih dotokih zamašene	Očistite lopute, nato pokličite pooblaščenega serviserja, če je treba

Če napake ni mogoče odpraviti, se obrnite na servisno službo Wilo.

11 Nadomestni deli

Vse nadomestne dele je treba naročiti neposredno pri servisni službi WILO.
Da bi preprečili, da ne boste naročili napačnih delov, zmeraj navedite podatke na napisni ploščici črpalke.
Katalog nadomestnih delov je na voljo na spletni strani www.wilo.com.

Pridržujemo si pravico do tehničnih sprememb.

1 Općenito

1.1 O ovom dokumentu

Originalne upute za uporabu napisane su na francuskom jeziku. Verzije ovih uputa na ostalim jezicima prijevod su originalnih uputa za uporabu.
Upute za ugradnju i uporabu sastavni su dio proizvoda. Uvijek se moraju nalaziti u blizini proizvoda. Točno pridržavanje ovih uputa uvjet je za namjensku uporabu i ispravno rukovanje proizvodom.
Upute za ugradnju i uporabu odgovaraju izvedbi proizvoda i aktualnom stanju relevantnih sigurnosno-tehničkih normi u trenutku tiska.
EZ izjava o sukladnosti:
Preslika EZ izjave o sukladnosti sastavni je dio ovih uputa za uporabu.
U slučaju tehničkih preinaka izvedbi navedenih u izjavi, provedenih bez naše suglasnosti, izjava gubi pravovaljanost.

2 Sigurnost

Ove upute za ugradnju i uporabu sadrže važne informacije kojih se mora pridržavati pri montaži, pogonu i održavanju. Zbog toga servisni tehničar, kao i nadležni stručnjak/korisnik obvezno trebaju pročitati ove upute prije montaže i puštanja u pogon.
Potrebno je pridržavati se ne samo općih sigurnosnih napomena navedenih pod općom točkom „Sigurnost" nego i posebnih sigurnosnih napomena uz simbole opasnosti koji se nalaze ispod sljedećih glavnih točaka.

2.1 Označavanje napomena u uputama za ugradnju i uporabu

Simboli:

Opći simbol opasnosti

Opasnost od električnog napona

UPUTA

Signalne riječi

OPASNOST!
Akutno opasna situacija.
Nepridržavanje sigurnosnih napomena uzrokuje smrt ili najteže ozljede.

UPOZORENJE!
Korisnik može pretrpjeti (teške) ozljede. „Upozorenje" podrazumijeva vjerojatnost (teških) ozljeda u slučaju zanemarivanja ovih informacija.

POZOR!
Postoji opasnost od oštećivanja proizvoda/postrojenja. „Oprez" podrazumijeva vjerojatnost oštećenja proizvoda u slučaju zanemarivanja ovih informacija.

NAPOMENA: Korisna napomena za rukovanje proizvodom. Upozorava na moguće poteškoće.

Napomene koje se nalaze izravno na proizvodu, kao što su npr.:
- strelica koja pokazuje smjer vrtnje,
- oznake priključaka,
- pločica s nazivom,
- naljepnice s upozorenjima
  valja obvezno poštovati i održavati u potpuno čitljivom stanju.

2.2 Kvalifikacija osoblja

Osoblje koje sudjeluje u ugradnji, uporabi i održavanju mora imati odgovarajuće kvalifikacije za ovu vrstu posla. Područje odgovornosti, nadležnost i nadzor osoblja treba osigurati korisnik. Ako osoblje ne raspolaže potrebnim znanjima, valja ga školovati i uputiti. Ako je potrebno, to može izvršiti proizvođač proizvoda po korisnikovu nalogu.

2.3 Opasnost u slučaju nepridržavanja sigurnosnih napomena

Posljedica nepridržavanja sigurnosnih napomena može biti ugrožavanje osoba, okoliša i proizvoda/postrojenja. Nepridržavanje sigurnosnih napomena može uzrokovati gubitak svakog prava na zahtjev za naknadu štete. Pojedinačno nepridržavanje sigurnosnih napomena može primjerice izazvati sljedeće ugroze:
- ugrožavanje osoba električnim, mehaničkim ili bakteriološkim djelovanjima,
- zagađenje okoliša uslijed istjecanja opasnih materijala,
- materijalne štete,
- zakazivanje važnih funkcija proizvoda/postrojenja,
- zakazivanje propisanih postupaka održavanja i popravljanja

2.4 Svijest o sigurnosti na poslu

Treba obratiti pozornost na postojeće propise za sprečavanje nezgode.
Treba isključiti mogućnost ugrožavanja električnom energijom. Treba obratiti pozornost na lokalne ili opće propise [npr. IEC (Međunarodna elektrotehnička komisija), VDE (Savez njemačkih elektrotehničara) itd.] i propise lokalnog poduzeća za opskrbu električnom energijom.

2.5 Sigurnosne napomene za korisnika

Ovaj uređaj nije namijenjen za korištenje od strane osoba (uključujući djecu) ograničenih fizičkih, osjetilnih i umnih sposobnosti, ili pak od strane osoba s nedostatkom iskustva i/ili nedostatkom znanja, ako se te osobe ne nalaze u pratnji osobe zadužene za njihovu sigurnosti ili pak ako od te osobe ne dobivaju upute o korištenju uređaja.
Djeca moraju biti pod nadzorom kako bi se osiguralo da se ne igraju uređajem.
- Ako vruće ili hladne komponente na proizvodu/postrojenju izazivaju opasnost, lokalno ih valja osigurati protiv doticanja.
- Zaštita od doticanja pokretnih komponenata (npr. spojke) ne smije se uklanjati kada se proizvod nalazi u pogonu.

- Propusna mjesta (npr. brtva vratila) s propuštanjem opasnih medija (npr. eksplozivnih, otrovnih, vrućih) valja odvoditi tako da ne nastanu opasnosti po osobe i okoliš. Valja se pridržavati nacionalnih zakonskih odredaba.
- Treba isključiti mogućnost ugrožavanja električnom energijom. Treba obratiti pozornost na lokalne ili opće propise [npr. IEC (Međunarodna elektrotehnička komisija), VDE (Savez njemačkih elektrotehničara) itd.] i propise lokalnog poduzeća za opskrbu električnom energijom.

2.6 Sigurnosne napomene za radove montaže i održavanja

Korisnik mora osigurati da sve radove na održavanju i montaži obavlja ovlašteno i kvalificirano osoblje koje se dostatno informiralo samostalnim detaljnim proučavanjem uputa za ugradnju i uporabu. Radovi na proizvodu/postrojenju načelno se smiju izvoditi samo dok proizvod/postrojenje ne radi. Obvezno se valja pridržavati postupka za obustavu rada proizvoda/postrojenja opisanog u uputama za ugradnju i uporabu.

Neposredno po završetku radova sve sigurnosne i zaštitne uređaje treba ponovno vratiti odnosno staviti u funkciju.

2.7 Svojevoljno preuređenje i proizvodnja rezervnih dijelova

Svojevoljno preuređenje i proizvodnja rezervnih dijelova ugrožavaju sigurnost proizvoda/osoblja i stavljaju izvan snage izjave o sigurnosti koje je naveo proizvođač. Promjene na proizvodu dopuštene su samo nakon dogovora s proizvođačem.

Originalni rezervni dijelovi i oprema s proizvođačevom autorizacijom služe sigurnosti. Uporaba drugih dijelova ukida jamstvo za posljedice izazvane tom uporabom.

2.8 Nedopušteni načini rada

Sigurnost rada isporučenog proizvoda zajamčena je samo u slučaju namjenske uporabe u skladu s poglavljem 4 uputa za ugradnju i uporabu. Granične vrijednosti navedene u katalogu/listu s tehničkim podacima ne smiju se ni u kom slučaju prekoračiti niti se smije ići ispod njih.

3 Transport i međuskladištenje

Po prijemu opreme provjerite da nije došlo ni do oštećenja tijekom transporta. Ako primijetite smetnju, u propisanom roku poduzmite sve korake naspram prijevoznika.

- Raspakirajte podizni uređaj, a ambalažu reciklirajte ili zbrinite na ekološki prihvatljiv način.
- Svakako provjerite stanje uređaja nakon isporuke.

OPREZ! Uvjeti skladištenja mogu uzrokovati oštećenja!

Ako se oprema mora instalirati kasnije, pohranite je na suhom mjestu i zaštitite od vanjskih utjecaja (vlage, smrzavanja itd.).

Temperaturno područje tijekom transporta i skladištenja: -30°C do +60°C

Pažljivo rukujte sustavom kako ga ne biste oštetili prije montaže!

4 Primjene

Ovaj je uređaj kompaktni uređaj za vodoravnu odvodnju prljave vode iz toaleta, umivaonika, tuša* ili bidea*. (*: ovisi o modelu).
Ovaj je uređaj u skladu s normom EN 12050-3 i s europskim standardima za električnu sigurnost i elektromagnetsku kompatibilnost.

OPASNOST! Opasnost od eksplozije!
Ne koristite ovaj sustav za odvodnju zapaljivih ili eksplozivnih tekućina.

5 Podaci o proizvodu

5.1 Ključ tipa (slika 1)

Primjer: HiSewlift 3-I35	
HiSewlift	Izvedba HiSewlift: Standardna izvedba
3	Razina proizvoda 1: standardna 3: učinkovita 5: premium
I	Instalacija u zid I: Može se instalirati u okvir u zidu
3	Broj priključaka + toalet
5	Visina dobave

5.2 Tehnički podaci

Hidraulički podatci	HiSewlift 3-15	HiSewlift 3-35	HiSewlift 3-I35
Maksimalni okomiti učin	5 m	5 m	5 m
Maksimalni vodoravni učin	90 m	90 m	90 m
Maksimalna visina	1000 m	1000 m	1000 m
Nazivna širina usisnog priključka	DN40	DN40	DN40
Nazivna širina tlačnog priključka	DN32-28-22	DN32-28-22	DN32-28-22
Broj priključaka			
	1 za toalet + 1	1 za toalet + 3	1 za toalet + 3
Temperaturno područje			
Područje temperature medija	+5°C do +35°C	+5°C do +35°C	+5°C do +35°C
Temperatura okoline	maks. +40°C	maks. +40°C	maks. +40°C
Električni podaci			
Klasa zaštite motora	IP 44	IP 44	IP 44
Klasa izolacije	Klasa I	Klasa I	Klasa I
Frekvencija	50 Hz	50 Hz	50 Hz
Napon	220/240 V	220/240 V	220/240 V
Nazivna struja	1,9 A	1,9 A	1,9 A

5.3 Sadržaj isporuke

- Sustav za odvodnju
- Upute za uporabu

Za HiSewlift 3-15: izlazno koljeno (x1), spojnica s tri izlaza (x1), obujmica 32x55 (x4), obujmica 25x40 (x1), obujmica 20x32 (x1), crijevo (x1), kabelska vezica (x1), obujmica 90x110 (x1), dovodno koljeno (x1), vijak (x2), učvrsna traka (x2).

Za HiSewlift 3-35: izlazno koljeno (x1), spojnica s tri izlaza (x1), obujmica 32x55 (x8), obujmica 25x40 (x1), obujmica 20x32 (x1), crijevo (x1), kabelska vezica (x1), obujmica 90x110 (x1), dovodna spojnica (x3), bočna dovodna spojnica (x1), vijak (x2), učvrsna traka(x2).

Za HiSewlift 3-I35: izlazno koljeno (x1), spojnica s tri izlaza (x1), obujmica 32x55 (x4), obujmica 25x40 (x1), obujmica 20x32 (x1), dovodna spojnica (x1), bočni dovodni utikač (x2), vijak (x2), učvrsna traka (x2).

5.4 Opis

HiSewlift 3-15 i HiSewlift 3-35 (slika 2)

1 - Spojnica
2 - Koljeno
3 - Spojnica s tri izlaza
4 - Utikač
5 - Učvrsna traka (x2)
6 - Vijak (x2)
7 - Vijčana obujmica (x2 za svaki broj artikla)
8 - Crijevo
9 - kabelska vezica

HiSewlift 3-I35 (slika 3)

1 - Spojnica
2 - Koljeno
3 - Spojnica s tri izlaza
4 - Utikač
5 - Učvrsna traka (x2)
6 - Vijak (x2)
7 - Podnožje od pjene (x4)
8 - Vijčana obujmica (x2 za svaki broj artikla)

6 Opis i funkcija

6.1 Opis proizvoda (vidi slike)

Kompaktna jedinica za odvodnju kućne prljave vode koja ne može prirodno teći u kanalizaciju ili prirodni odvodni otvor.

6.2 Funkcija proizvoda

Automatsko sakupljanje i odvodnja kućne prljave vode.

7 Montaža i priključci

OPASNOST! Opasnost od smrtnih ozljeda!
Neispravna montaža ili neispravni električni priključak može imati smrtne posljedice. Treba isključiti mogućnost ugrožavanja električnom energijom.
• Instalaciju i električni priključak mora izvršiti isključivo kvalificirano tehničko osoblje u skladu s primjenjivim propisima.
• Moraju se slijediti propisi za prevenciju nezgoda.
• Moraju se slijediti upute lokalne tvrtke za opskrbu energijom!

- Usitnjivač mora biti u istoj prostoriji kao i toalet i druge priključene sanitarne instalacije.
- Uređaj mora biti lako dostupan u svrhu kontrole i servisiranja.
- Montaža i rad uređaja moraju biti u skladu s lokalnim propisima i normom EN 12056-4.
- Kako bi se maksimalno iskoristila najnovija postignuća na području smanjivanja buke koja su uključena u konstrukciju ovog uređaja, važno je:
  - Instalirati spremnik tako da ne dodiruje zidove prostorije ako je to moguće,
  - Postaviti spremnik na potpuno ravnu površinu kako se ne bi smanjila funkcija antivibracijskih oslonaca,
  - Treba ispravo osigurati pumpu za prljavu vodu i izbjegavati udaljenosti između točaka učvršćivanja veće od jednog metra.
- HiSewlift 3-15 i HiSewlift 3-35 (slika 4 i 6)
- HiSewlift 3-I35 (slika 5 i 6)

7.1 Hidraulični priključci

- HiSewlift 3-15 i HiSewlift 3-35 (slika 7)
- HiSewlift 3-I35 (slika 8)

Općenite upute za priključivanje

- Koristite fleksibilne cjevovode ojačane pletivom ili krute cjevovode.
- Sustav ne smije nositi težinu cijevi.
- Dobro zabrtvite cjevovode prikladnim proizvodima.

NAPOMENA: Zračni jastuk u spojnoj cijevi može uzrokovati probleme s protokom i blokadu. Kako bi se izbjegla blokada, dovodnu cijev treba očistiti na njenom najvišem dijelu.
Instalacija jedinice za odvodnju prije vraćanja poklopca natrag na okvir olakšava instalaciju i kontrolu priključaka.

Usisni priključak

- Promjer usisne cijevi nikada ne smije biti manji od ulaznog otvora na sustavu.

7.2 Električni priključak (slika 9)

UPOZORENJE! Opasnost od udara električne struje!
Treba isključiti mogućnost ugrožavanja električnom energijom.

- Elektroinstalaterske radove smije izvoditi samo kvalificirani elektroinstalater!
- Prije izrade električnog priključka uređaj treba odvojiti od napajanja (isključiti) i zaštititi od neovlaštenog ponovnog uključivanja.
- U svrhu sigurne montaže i rada, jedinicu treba ispravno uzemljiti priključcima za uzemljenje napajanja.

POZOR! Postoji opasnost od oštećivanja proizvoda/sustava.
Greška prilikom električnog priključka oštetit će motor.
Kabel za napajanje nikada ne smije doticati cijev sustava i mora biti zaštićen od vlage.

- Napajanje se ne smije uključiti dok se potpuno ne izvedu električni priključci.
- Kada pozicionirate uređaj, pazite da je mrežni strujni utikač dostupan.
- Krug napajanja uređaja mora biti uzemljen (razred I) i zaštićen vrlo osjetljivom zaštitnom nadstrujnom sklopkom (30 mA).
- Priključak se smije koristiti samo za opskrbu uređaja strujom.
- Ako je kabel ovog uređaja oštećen, mora ga zamijeniti proizvođač ili korisnička služba proizvođača.
- Moraju se slijediti zahtjevi norme primjenjive u državi primjene (u Francuskoj primjerice NF C 15-100) koje reguliraju zone električne sigurnosti u kupaonicama.

8 Puštanje u pogon

- Nekoliko puta pustite vodu u toaletu. Odvod toaletne školjke mora biti nepropusan.
- Priključite sustav na struju.
- Provjerite nepropusnost priključaka sanitarnih uređaja priključenih na jedinicu za odvodnju.
- Provjerite je li struja koja se troši manja ili jednaka nazivnoj struji.

9 Održavanje

Održavanje mora provoditi ovlašteno i kvalificirano osoblje!

UPOZORENJE! Opasnost od udara električne struje!
Treba isključiti mogućnost ugrožavanja električnom energijom.
Prije elektroinstalaterskih radova uređaj treba ODVOJITI OD NAPAJANJA (isključiti) i zaštititi od neovlaštenog ponovnog uključivanja.

U slučaju dužeg izbivanja svakako zatvorite glavni ventil za vodu i zaštitite instalacije od smrzavanja.

Čišćenje/uklanjanje kamenca
Za uklanjanje kamenca i čišćenje jedinice za odvodnju redovito upotrebljavajte sredstvo za uklanjanje kamenca posebno namijenjeno uklanjanju kamenca bez oštećivanja unutarnjih dijelova uređaja.

10 Smetnje, uzroci i uklanjanje

UPOZORENJE! Opasnost od udara električne struje!
Prije rada na sustavu ODVOJITE uređaj OD NAPAJANJA prekidanjem opskrbe sustava električnom energijom i spriječite neovlašteno ponovno pokretanje. To što je žaruljica indikatora isključena ne znači da je pumpa odvojena od napajanja.

Smetnje	Uzroci	Uklanjanje
Motor se ne pokreće	Uređaj nije uključen	Uključite uređaj u struju
	Neispravno naponsko napajanje	Provjerite naponsko napajanje
	Problem s motorom ili regulacijskim sustavom	Kontaktirajte ovlaštenog stručnjaka za popravke
Motor radi uz zvuk klepetanja ili zuji ali ne radi	Motor je blokiran stranim predmetom	Odstranite strano tijelo
	Problem s motorom ili regulacijskim sustavom	Kontaktirajte ovlaštenog stručnjaka za popravke
Uređaj se stalno zaustavlja i pokreće	Priključeni sanitarni uređaji propuštaju	Provjerite uzvodne instalacije
	Blokada povratnog toka propušta	Očistite ili zamijenite nepovratni ventil.
Motor ispravno radi ali se ne zaustavlja ili radi jako dugo	Visina ili duljina ispusnog otvora je prevelika (gubitak uslijed trenja)	Provjerite montažu
	Hidraulički problem (začepljenje)	Kontaktirajte ovlaštenog stručnjaka za popravke
Uređaj se zaustavio	Uređaj je radio predugo (temperaturni prekidač)	Pričekajte na resetiranje pa kontaktirajte ovlaštenog stručnjaka za popravak ako je potrebno
Motor radi trzavo, a voda u toaletnoj školjci sporo odlazi	Ventilator u poklopcu je blokiran	Odblokirajte odzračni provrt
	Problem s motorom	Kontaktirajte ovlaštenog stručnjaka za popravke
Prljava voda vraća se u tuš (uređaj s bočnim dovodnim otvorima)	Tuš je priključen prenisko s obzirom na usitnjivač	Provjerite montažu
	Zaklopci na bočnim dovodnim otvorima su začepljeni	Očistite zaklopce, a zatim kontaktirajte ovlaštenog stručnjaka za popravak ako je potrebno

Ako se smetnja ne može otkloniti kontaktirajte korisničku službu tvrtke Wilo.

11 Rezervni dijelovi

Sve rezervne dijelove treba naručiti izravno preko korisničke službe tvrtke Wilo. Kako bi se izbjegle greške, uvijek navedite podatke s tipske pločice pumpe kada izvršavate narudžbu.
Katalog rezervnih dijelova dostupan je na: www.wilo.com.

Podliježe tehničkim izmjenama.

1 Opšte

1.1 O ovom dokumentu

Jezik originalnog uputstva za upotrebu je francuski. Svi ostali jezici ovog uputstva su prevodi originalnog uputstva za upotrebu.
Ovo uputstvo za ugradnju i upotrebu predstavlja sastavni deo proizvoda. Uputstvo treba držati na lako dostupnom mestu u blizini ugrađenog proizvoda. Striktno pridržavanje instrukcija iz uputstva za ugradnju i upotrebu predstavlja preduslov za odgovarajuću upotrebu i pravilan rad uređaja.
Ovo uputstvo za ugradnju i upotrebu odgovara relevantnoj verziji proizvoda i podleže važećim standardima bezbednosti u trenutku objavljivanja.
EU izjava o usklađenosti:
Primerak EU izjave o usklađenosti je sastavni deo ovog uputstva za rukovanje.
Ova izjava prestaje da važi ukoliko se bez naše saglasnosti izvrše tehničke izmene modela navedenih u ovom dokumentu.

2 Bezbednost

Ovo uputstvo za ugradnju i upotrebu sadrži važne informacije koje se moraju poštovati tokom montaže, rukovanja i održavanja. Iz gorenavedenog razloga serviser i odgovorni stručnjak/korisnik obavezno moraju da pročitaju ovo uputstvo pre montaže i puštanja u rad.
Osim opštih bezbednosnih uputstava navedenih pod glavnom tačkom „Bezbednost“, moraju se poštovati i posebna bezbednosna uputstva koja sadrže simbole za opasnost i koja se nalaze u okviru glavnih tačaka u nastavku.

2.1 Simboli i reči za opomenu koji se koriste u uputstvima za upotrebu

Simboli:

Simbol za opštu opasnost

Opasnost od visokog napona

NAPOMENA

Reči za opomenu:

OPASNOST!
Izrazito opasna situacija.
Nepoštovanje ima za posledicu smrt ili veoma ozbiljne povrede.

UPOZORENJE!
Rukovalac može da zadobije (ozbiljne) povrede. „Upozorenje“ ukazuje na to da u slučaju zanemarivanja ovih informacija može doći do (ozbiljnih) fizičkih povreda.

PAŽNJA!
Postoji rizik od oštećenja proizvoda/uređaja. „Oprez“ ukazuje na to da u slučaju zanemarivanja ovih informacija može doći do oštećenja proizvoda.

NAPOMENA: Korisne informacije o upotrebi proizvoda. Skreće pažnju na moguće probleme.

Informacije koje su prikazane na samom proizvodu, kao što su.
- Strelica za smer rotacije,
- Oznake koje identifikuju priključke,
- Natpisna ploča,
- Upozoravajuće nalepnice,
  moraju se strogo poštovati i održavati u potpuno čitljivom stanju.

2.2 Kvalifikacije osoblja

Osoblje za montažu, rukovanje i održavanje mora da ima odgovarajuće kvalifikacije za ovaj posao. Operater je dužan da odredi područja odgovornosti, opis poslova i zadataka i nadzor osoblja. Ako osoblje ne poseduje neophodno znanje, treba ga obučiti i uputiti. Ukoliko je potrebno, to može da obavi proizvođač na zahtev operatera.

2.3 Opasnost u slučaju nepoštovanja bezbednosnih uputstava

Nepoštovanje bezbednosnih uputstava može da dovede do telesnih povreda, štete po okolinu i oštećenja proizvoda/uređaja. Nepoštovanje bezbednosnih uputstava dovodi do nepriznavanja garantnog roka, tj. do nepriznavanja žalbi o oštećenju.
Detaljnije, nepoštovanje bezbednosnih uputstava dovodi, na primer, do sledećeg:
- Opasnosti od električnog, mehaničkog ili bakteriološkog uticaja na čoveka,
- Štetnih uticaja na životnu sredinu usled curenja opasnih materija,
- Oštećenja nepokretnosti,
- Neizvršavanja važnih funkcija proizvoda/uređaja,
- Neizvršavanja potrebnih procedura održavanja i popravke.

2.4 Pridržavanje bezbednosnih uputstava u radu

Neophodno je pridržavanje postojećih direktiva koje se odnose na sprečavanje nezgoda.
Opasnost od električne struje mora da se eliminiše. Lokalne ili opšte [npr. IEC, VDE itd.] direktive, kao i uputstva lokalnih elektroprivrednih preduzeća moraju se poštovati.

2.5 Bezbednosna uputstva za operatera

Ovaj uređaj nije namenjen za upotrebu od strane lica (uključujući decu) sa ograničenim fizičkim, psihičkim ili motoričkim sposobnostima ili lica koja ne poseduju dovoljno iskustva i/ili znanja, osim pod nadzorom lica zaduženog za bezbednost, uz uputstva o načinu korišćenja uređaja.
Deca moraju da budu pod nadzorom da biste bili sigurni da se ne igraju sa uređajem.
- Ako vruće ili hladne komponente na proizvodu/uređaju predstavljaju opasnost, neophodno je preduzeti lokalne mere kako bi se onemogućilo njihovo dodirivanje.
- Zaštite koje osoblje štite od kontakta sa komponentama koje se pomeraju (kao što je spojnica) ne smeju se uklanjati u toku rada proizvoda.

- Curenja (npr. iz zaptivki vratila) opasnih tečnosti (koje su eksplozivne, otrovne ili vrele) moraju se odvoditi tako da ne dovode u opasnost ljude i okolinu. Poštovanje nacionalnih propisa je obavezno.
- Opasnost od udara električne struje mora se u potpunosti eliminisati. Lokalne ili opšte [npr. IEC, VDE itd.] direktive, kao i uputstva lokalnih elektroprivrednih preduzeća moraju se poštovati.

2.6 Bezbednosna uputstva za montažu i radove na održavanju

Operater mora da obezbedi da sve poslove ugradnje i održavanja izvodi ovlašćeno i kvalifikovano osoblje, koje je dovoljno informisano sopstvenim detaljnim proučavanjem uputstva za upotrebu. Radovi na proizvodu/uređaju moraju da se izvode samo kada je u stanju mirovanja. Obavezno treba poštovati postupak opisan u uputstvu za ugradnju i upotrebu za isključivanje proizvoda/uređaja.
Odmah po završetku posla, svi bezbednosni i zaštitni uređaji moraju se vratiti na mesto i/ili ponovo pustiti u rad.

2.7 Nedozvoljeno menjanje i proizvodnja rezervnih delova

Nedozvoljeno menjanje i proizvodnja rezervnih delova umanjuju bezbednost proizvoda/osoblja i dovode do toga da izjave proizvođača koje se odnose na bezbednost prestaju da važe. Promene na proizvodu dozvoljene su samo nakon konsultacija sa proizvođačem.
Originalnim rezervnim delovima i opremom autorizovanom od strane proizvođača postiže se bezbednost. Korišćenje drugih delova nas oslobađa odgovornosti za moguće posledice.

2.8 Nepropisna upotreba

Bezbednost prilikom rada isporučenog proizvoda garantuje se samo ukoliko se osigura propisana primena prema poglavlju 4 uputstva za ugradnju i upotrebu. Granične vrednosti navedene u katalogu ili na listu sa podacima, se ni u kom slučaju, ne smeju prekoračiti.

3 Transport i skladištenje

Prilikom prijema opreme, proverite da li je došlo do nekih oštećenja u toku transporta. Ako primetite oštećenje, preduzmite sve potrebne korake sa prevoznikom u predviđenom vremenskom okviru.

- Raspakujte uređaj za odvođenje otpadnih voda i reciklirajte pakovanje ili ga odložite na ekološki odgovoran način.
- Obavezno proverite stanje proizvoda nakon isporuke.

OPREZ! Spoljni uticaji mogu da dovedu do oštećenja!
Ako će se isporučena oprema montirati naknadno, čuvajte je na suvom mestu i zaštitite od udaraca i svih spoljašnjih uticaja (vlaga, mraz itd).
Temperaturni opseg za transport i skladištenje: -30°C do +60°C.

Pažljivo rukujte sistemom da ne biste oštetili proizvod pre montaže.

4 Primene

Ovaj uređaj je kompaktan uređaj za odvođenje vode, dizajniran za drenažu otpadnih voda koje dolaze iz toaleta preko horizontalne drenaže, iz umivaonika, iz tuša* ili iz bidea*. (*: u zavisnosti od modela).
Ovaj uređaj je usaglašen sa standardom EN 12050-3 i sa evropskim standardima za električnu bezbednost i elektromagnetnu kompatibilnost.

OPASNOST! Rizik od eksplozije!
Nemojte koristiti ovaj sistem za odvođenje zapaljivih ili eksplozivnih tečnosti.

5 Opis proizvoda

5.1 Način označavanja (sl. 1)

Primer: HiSewlift 3-I35	
HiSewlift	Verzija HiSewlift: Standardna verzija
3	Oblast proizvoda 1: Standardni 3: Efikasni 5: Premijum
I	Nadzidna instalacija I: Može da se instalira u okvir ispred zida
3	Broj priključaka + toalet
5	Napor

5.2 Tehnički podaci

Podaci o hidraulici	HiSewlift 3-15	HiSewlift 3-35	HiSewlift 3-I35
Maksimalni vertikalni protok	5 m	5 m	5 m
Maksimalni horizontalni protok	90 m	90 m	90 m
Maksimalna visina	1000 m	1000 m	1000 m
DN usisnog priključka	DN40	DN40	DN40
DN priključka pritiska	DN32-28-22	DN32-28-22	DN32-28-22
Broj priključaka			
	1 za toalet + 1	1 za toalet + 3	1 za toalet + 3
Temperaturni opseg			
Temperaturni opseg fluida	+5°C do +35°C	+5°C do +35°C	+5°C do +35°C
Temperatura okoline	Maks. +40°C	Maks. +40°C	Maks. +40°C
Podaci o elektronici			
Nominalna zaštita motora	IP 44	IP 44	IP 44
Klasa izolacije	Klasa I	Klasa I	Klasa I
Frekvencija	50 Hz	50 Hz	50 Hz
Napon	220/240 V	220/240 V	220/240 V
Nominalna struja	1,9 A	1,9 A	1,9 A

5.3 Obim isporuke

- Sistem za odvođenje vode
- Priručnik za upotrebu

Za HiSewlift 3-15: ispusno koleno (x1), umetak za cev sa 3 ispusta (x1), spona 32x55 (x4), spona 25x40 (x1), spona 20x32 (x1), crevo (x1), kablovska vezica (x1), spona 90x110 (x1), usisno koleno (x1), zavrtanj (x2), traka za pričvršćivanje (x2).

Za HiSewlift 3-35: ispusno koleno (x1), umetak za cev sa 3 ispusta (x1), spona 32x55 (x8), spona 25x40 (x1), spona 20x32 (x1), crevo (x1), kablovska vezica (x1), spona 90x110 (x1), usisni umetak za cev (x3), bočni usisni umetak za cev (x1), vis(x2), traka za pričvršćivanje (x2).

Za HiSewlift 3-I35: ispusno koleno (x1), umetak za cev sa 3 ispusta (x1), spona 32x55 (x4), spona 25x40 (x1), spona 20x32 (x1), usisni umetak za cev (x1), bočni usisni priključak (x2), zavrtanj (x2), traka za pričvršćivanje (x2).

5.4 Opis

HiSewlift 3-15 i HiSewlift 3-35 (sl. 2)

1 - Umetak za cev
2 - Koleno
3 - Umetak za cev sa 3 ispusta
4 - Utikač
5 - Traka za pričvršćivanje (x2)
6 - Zavrtanj (x2)
7 - Spona zavrtnja (x2 za svaki od numerisanih delova)
8 - Crevo
9 - Kablovska vezica

HiSewlift 3-I35 (sl. 3)
1 - Umetak za cev
2 - Koleno
3 - Umetak za cev sa 3 ispusta
4 - Utikač
5 - Traka za pričvršćivanje (x2)
6 - Zavrtanj (x2)
7 - Penasto postolje (x4)
8 - Spona zavrtnja (x2 za svaki od numerisanih delova)

6 Opis i funkcije

6.1 Opis proizvoda (pogledajte slike)

Kompaktan uređaj za odvođenje komunalnih otpadnih voda koje ne mogu prirodnim putem da otiču u kanalizaciju ili prirodni ispust.

6.2 Funkcija proizvoda

Automatsko sakupljanje i odvođenje komunalnih otpadnih voda.

7 Montiranje i priključci

OPASNOST! Opasnost od smrtonosnih povreda!
Nepropisna ugradnja ili nepropisno povezivanje na električnu mrežu može da ima fatalne posledice. Opasnost od električne struje mora da se eliminiše.
• Poslove montaže i poslove vezane za elektroniku može obavljati samo kvalifikovano tehničko osoblje, u skladu sa lokalnim propisima.
• Potrebno je usaglašavanje sa propisima za sprečavanje nezgoda.
• Sledite uputstva lokalne kompanije za snabdevanje električnom energijom!

- Uređaj za usitnjavanje mora da se nalazi u prostoriji u kojoj se nalazi toalet, i druge povezane sanitarne instalacije.
- Potrebno je obezbediti jednostavan pristup uređaju radi provere, održavanja i popravki.
- Montaža i rad uređaja moraju da budu u skladu sa lokalnim propisima i standardom EN 12056-4.
- Da biste na najbolji način iskoristili najnovija dostignuća na polju smanjivanja buke koja su primenjena na ovom uređaju, važno je da:
  - Ugradite rezervoar tako da ne dodiruje zidove sobe, ako je to moguće,
  - Postavite rezervoar na potpuno ravnu površinu tako da ne ošteti funkciju antivibracionih nosača,
  - Obezbedite pravilno odvodne cevi izbegavajući udaljenost veću od jednog metra između pričvršćenih tački.
- HiSewlift 3-15 i HiSewlift 3-35 (sl. 4 i 6)
- HiSewlift 3-I35 (sl. 5 i 6)

7.1 Povezivanje hidraulike

- HiSewlift 3-15 i HiSewlift 3-35 (sl. 7)
- HiSewlift 3-I35 (sl. 8)

Opšta uputstva za priključivanje

- Koristite fleksibilne cevovode sa crevima ili čvrstim cevima ojačanim pletenicom.
- Sistem ne sme da bude opterećen težinom cevi.
- Cevi treba da budu pravilno zaptivene pomoću odgovarajućih proizvoda.

NAPOMENA: Vazdušni jastuk u priključnoj cevi može da izazove probleme i blokade kod protoka. Da biste sprečili bilo kakve blokade, usisnu cev treba očistiti u njenoj najvišoj tački.
Ugradnja uređaja za odvod pre vraćanja poklopca na okvir olakšava ugradnju i proveru priključaka.

Usisni priključak

- Prečnik usisne cevi ni u kom slučaju ne sme da bude manji od ulaza na sistemu.

7.2 Električni priključak (sl. 9)

UPOZORENJE! Opasnost od električnog udara!
Opasnost od električne struje mora da se eliminiše.

- Električne radove mora da obavlja samo kvalifikovani električar!
- Pre bilo kakvog električnog priključivanja, uređaj za odvođenje otpadnih voda mora da bude zaustavljen (isključen) i zaštićen od neovlašćenog ponovnog pokretanja.
- Da bi se obezbedila bezbedna ugradnja i rukovanje, uređaj mora da bude pravilno uzemljen sa uzemljenim napajanjem.

Pažnja! Opasnost od oštećenja proizvoda/uređaja!
Greška na električnom priključku će oštetiti motor.
Kabl za napajanje nikada ne sme da dodiruje cevovod ili sistem i mora da bude udaljen od vlage.

- Nemojte uključivati napajanje sve dok svi električni priključci ne budu priključeni.
- Prilikom postavljanja uređaja, postarajte se da je moguće pristupiti strujnom utikaču.
- Strujno kolo uređaja mora da bude uzemljeno (klasa I) i zaštićeno uređajem za rezidualnu struju visoke osetljivosti (30 mA).
- Priključak se može koristiti isključivo za napajanje uređaja strujom.
- Ako je kabl ovog uređaja oštećen, potrebno je da njegovu zamenu izvrši proizvođač ili služba za korisnike proizvođača.
- Pridržavajte se standarda koji važe u zemlji u kojoj se proizvod upotrebljava (u Francuskoj, na primer: NF C 15-100) važeće električne bezbednosne zone u kupatilima.

8 Puštanje u rad

- Povucite vodu u toaletu nekoliko puta. Na ispustu za WC školjku ne sme da bude curenja.
- Priključite sistem na napajanje.
- Proverite da li postoji curenje na sanitarnim uređajima koji su priključeni na uređaj za odvođenje otpadnih voda.
- Proverite da li je potrošnja struje manja od nominalne struje ili jednaka njoj.

9 Održavanje

Sve radovi na održavanju treba da obavlja ovlašćeno i kvalifikovano osoblje!

UPOZORENJE! Opasnost od električnog udara!
Opasnost od električne struje mora da se eliminiše.
Pre bilo kakvih radova na električnoj mreži, uređaj za odvođenje otpadnih voda je potrebno ZAUSTAVITI (isključiti) i zaštititi od neovlašćenog ponovnog pokretanja.

U periodima dužeg odsustva, isključite električno napajnje vodom na kući i zaštitite instalacije od zamrzavanja.

Čišćenje/uklanjanje kamenca
Da biste uklonili kamenac sa uređaja za odvod otpadnih voda i očistili ga, redovno koristite sredstvo za uklanjanje kamenca posebno napravljeno za uklanjanje kamenca bez oštećenja unutrašnjih komponenti uređaja.

10 Greške, uzroci i otklanjanje

UPOZORENJE! Opasnost od električnog udara!
Pre bilo kakvih radova na sistemu, ZAUSTAVITE uređaj za odvođenje otpadnih voda isključivanjem električnog napajanja na sistemu i sprečite neovlašćeno ponovno pokretanje. To što je svetlo indikatora isključeno, ne znači da je i uređaj zaustavljen.

Greške	Uzroci	Otklanjanje
Motor ne može da se pokrene	Uređaj nije uključen u struju	Uključite uređaj
	Neispravno napajanje strujom	Proverite napajanje strujom
	Problem sa motorom ili kontrolnim sistemom	Obratite se ovlašćenom tehničaru za popravke
Motor radi uz zveketav zvuk ili se kad motor ne radi javlja šum	Strani objekat je blokirao motor	Uklonite strane objekte
	Problem sa motorom ili kontrolnim sistemom	Obratite se ovlašćenom tehničaru za popravke
Uređaj se naizmenično zaustavlja i pokreće	Postoji curenje na priključenim sanitarnim uređajima	Proverite uzlazne vodove
	Nepovratni ventil curi	Očistite ili zamenite nepovratni ventil.
Motor ispravno radi ali se ne zaustavlja ili radi veoma dug vremenski period	Visina ili dužina odvoda je prevelika (gubici usled trenja)	Prekontrolišite instalaciju
	Problem u hidraulici (zagušenje)	Obratite se ovlašćenom tehničaru za popravke
Uređaj je prestao sa radom	Uređaj je radio predugo (isključivanje zbog visoke temperature)	Sačekajte ponovno pokretanje, a zatim se po potrebi obratite ovlašćenom tehničaru za popravku
Motor isprekidano radi i voda sporo otiče iz WC školjke	Otvor na poklopcu je blokiran	Odblokirajte otvor za ventilaciju
	Problem sa motorom	Obratite se ovlašćenom tehničaru za popravke
U tuš se vraća mutna voda (uređaj sa bočnim uvodnim otvorima)	Tuš je prenisko priključen u odnosu na uređaj za usitnjavanje	Prekontrolišite instalaciju
	Preklopnici na bočnim uvodnim otvorima su zagušeni	Očistite preklopnike, a zatim se po potrebi obratite ovlašćenom tehničaru za popravku

Ako ne možete da otklonite grešku, obratite se Wilo službi za korisnike.

11 Rezervni delovi

Sve rezervne delove treba naručiti preko Wilo službe za korisnike.
Da biste izbegli greške, uvek pročitajte podatke sa natpisne ploče prilikom naručivanja.
Katalog rezervnih delova dostupan je na adresi: www.wilo.com.

Moguće su tehničke izmene.

Deutsch

Auf Basis der neuen Verordnung (EU) Nr. 305/2011 des Europäischen Parlaments und des Rates vom 9. März 2011 zur Festlegung harmonisierter Bedingungen für die Vermarktung von Bauprodukten und zur Aufhebung der Richtlinie 89/106/EWG - kurz Bauproduktenverordnung (BPV) - wird der Umfang der CE-relevanten Dokumentation erhöht.
Mit Erhalt dieser CE-Dokumentation:

- erhalten Sie die CE-Kennzeichnung für das Produkt nach der BPV.
- erhalten Sie den Downloadlink für die Leistungserklärung nach der BPV:
  www.wilo.com/legal/

English
Based on the new Regulation (EU) No 305/2011 of the European Parliament and of the Council of 9 March 2011 laying down harmonised conditions for the marketing of construction products and repealing Council Directive 89/106/EEC - short named Construction Products Regulation (CPR) - the scope of the CE-relevant documentation is increased.
Upon receipt of this CE-documentation:

- you receive the EC designation for the product according to the CPR.
- you receive the download link for the Declaration Of Performance according to the CPR:
  www.wilo.com/legal/

Français
Basé sur le nouveau règlement (UE) n ° 305/2011 du Parlement européen et du Conseil du 9 mars 2011 établissant les conditions harmonisées pour les produits de construction et abrogeant la directive 89/106/CEE du Conseil - dit 'Règlement des Produits de Construction' (RPC) - le domaine d'application de la documentation nécessaire pour la conformité CE a évolué.
Dès réception de cette documentation pour la conformité CE:

- Le document 'Désignation CE' est fourni avec la documentation délivrée avec le produit en accord avec le RPC ;
- La 'Déclaration de Performance' en accord avec le RPC est téléchargeable à partir du lien suivant :
  www.wilo.com/legal/

0197

WILO SE, Nortkirchenstraße 100, 44263 Dortmund - Germany
2014
(ref.) **2117924.01**

PrEN 12050-3:2014
Fäkalienhebeanlage zur begrenzten Verwendung

(Produktreferenzcode) **HiSewlift 3-I35**
HiSewlift 3-35
HiSewlift 3-15

Entwässerung von Orten unterhalb der Rückstauebene in Gebäuden und auf Grundstücken zur begrenzten Verwendung, um den Rücklauf in den Gebäuden zu vermeiden.

Brandverhalten	NPD
Wasserdichtheit	
- Wasserdichtheit	Keine Leckage
- Geruchsdichtigkeit	Keine Leckage
Wirksamkeit (Hebewirkung)	
- Förderung von Feststoffen	keine Ansammlung von Feststoffen
- Rohranschlüsse	DN 32
- Mindestlüftung	Belüftung gewährleistet
- Mindestfließgeschwindigkeit	0,7 m/s bei 30 kPa
- Freier Mindestdurchgang von Feststoffen	10 mm
Mechanische Festigkeit	Keine Verformung
Geräuschpegel	≤ 70 dB(A)
Dauerhaftigkeit	
- der Wasserdichtheit und der Geruchsdichtigkeit	Keine Leckage
- der Hebewirkung	keine Ansammlung von Feststoffen
- der mechanischen Festigkeit	Keine Verformung
Gefährliche Substanzen	NPD

0197

WILO SE, Nortkirchenstraße 100, 44263 Dortmund - Germany
2014
(ref.) **2117924.01**

PrEN 12050-3:2014
Lifting plant for limited applications for faecal wastewater

(Product's reference code) **HiSewlift 3-I35**
HiSewlift 3-35
HiSewlift 3-15

Sewage of locations below flood level for limited applications to prevent any backflow into the buildings and sites.

Reaction to fire	NPD
Watertightness	
- Watertightness	No leakage
- Odourtightness	No leakage
Effectiveness (Lifting effectiveness)	
- Pumping of solids	no accumulation of solids
- Pipe connections	DN 32
- Minimum ventilation	ventilation ensured
- Minimum flow velocity	0,7 m/s at 30 kPa
- Minimum solids free-passage	10 mm
Mechanical resistance	no deformation
Noise level	≤ 70 dB(A)
Durability	
- of watertightness & Odourtightness	No leakage
- of lifting effectiveness	no accumulation of solids
- of mechanical resistance	no deformation
Dangerous substances	NPD

0197

WILO SE, Nortkirchenstraße 100, 44263 Dortmund - Germany
2014
(ref.) **2117924.01**

PrEN 12050-3:2014
Stations de relevage à application limitée pour effluents avec matières fécales

(Code de reference produit)

HiSewlift 3-I35
HiSewlift 3-35
HiSewlift 3-15

Relevage à applications limitées sans reflux des points d'écoulement situés en dessous de la hauteur de refoulement dans les bâtiments et les terrains.

Réaction au feu:	NPD
Étanchéité à l'eau	
- Étanchéité à l'eau	aucune fuite
- Étanchéité aux odeurs	aucune fuite
Performances (de relevage)	
- Pompage de substances solides	aucune accumulation de solides
- Raccords de conduites	DN 32
- Minimum ventilation	ventilation assurée
- Vitesse d'écoulement minimum	0,7 m/s à 40 kPa
- Passage libre minimal de solides	10 mm
Résistance mécanique	aucune déformation
Niveau de bruit	≤ 70 dB(A)
Durabilité	
- de l'étanchéité à l'eau et aux odeurs	aucune fuite
- de la performance de relevage	aucune accumulation de solides
- de la résistance mécanique	aucune deformation
Substances dangereuses	NPD

EG KONFORMITÄTSERKLÄRUNG
EC DECLARATION OF CONFORMITY
DECLARATION DE CONFORMITE CE

Als Hersteller erklären wir hiermit, dass die Produkten der Baureihe
We, the manufacturer, declare that the products of the series
Nous, fabricant, déclarons que les produits de la série

HiSewlift3

(Die Seriennummer ist auf dem Typenschild des Produktes angegeben / The serial number is marked on the product site plate / Le numéro de série est inscrit sur la plaque signalétique du produit)

in der gelieferten Ausführung folgenden einschlägigen Bestimmungen entsprechen :
In their delivered state comply with the following relevant directives :
dans leur état de livraison sont conformes aux dispositions des directives suivantes :

_ Niederspannungsrichtlinie 2006/95/EG
_ Low voltage 2006/95/EC
_ Basse tension 2006/95/CE

_ Elektromagnetische Verträglichkeit-Richtlinie 2004/108/EG
_ Electromagnetic compatibility 2004/108/EC
_ Compabilité électromagnétique 2004/108/CE

und entsprechender nationaler Gesetzgebung,
and with the relevant national legislation,
et aux législations nationales les transposant,

sowie auch den Bestimmungen zu folgenden harmonisierten europäischen Normen :
comply also with the following relevant harmonized European standards :
sont également conformes aux dispositions des normes européennes harmonisées suivantes :

EN 60335-2-41

EN 55014-1+A1+A2:2011
EN 55014-2+A1+A2:2008

EN 61000-3-2+A1+A2:2009
EN 61000-3-3:2008

Dortmund,

H. HERCHENHEIN
Group Quality Manager

ppa. H. Herchenhein

Digital unterschrieben von holger.herchenhein@wilo.com
Datum: 2014.09.15 09:31:08 +02'00'

N°2117923.01
(CE-A-S n°4192845)

WILO SE
Nortkirchenstraβe 100
44263 Dortmund - Germany

F_GQ_013-05

(BG) - български език
ДЕКЛАРАЦИЯ ЗА СЪОТЕТСТВИЕ ЕО

WILO SE декларират, че продуктите посочени в настоящата декларация съответстват на разпоредбите на следните европейски директиви и приелите ги национални законодателства:

Ниско Напрежение 2006/95/EO ; Електромагнитна съвместимост 2004/108/EO

както и на хармонизираните европейски стандарти, упоменати на предишната страница.

(CS) - Čeština
ES PROHLÁŠENÍ O SHODĚ

WILO SE prohlašuje, že výrobky uvedené v tomto prohlášení odpovídají ustanovením níže uvedených evropských směrnic a národním právním předpisům, které je přejímají:

Nízké Napětí 2006/95/ES ; Elektromagnetická Kompatibilita 2004/108/ES

a rovněž splňují požadavky harmonizovaných evropských norem uvedených na předcházející stránce.

(DA) - Dansk
EF-OVERENSSTEMMELSESERKLÆRING

WILO SE erklærer, at produkterne, som beskrives i denne erklæring, er i overensstemmelse med bestemmelserne i følgende europæiske direktiver, samt de nationale lovgivninger, der gennemfører dem:

Lavspændings 2006/95/EF ; Elektromagnetisk Kompatibilitet 2004/108/EF

De er ligeledes i overensstemmelse med de harmoniserede europæiske standarder, der er anført på forrige side.

(EL) - Ελληνικά
ΔΗΛΩΣΗ ΣΥΜΜΟΡΦΩΣΗΣ ΕΚ

WILO SE δηλώνει ότι τα προϊόντα που ορίζονται στην παρούσα ευρωπαϊκά δήλωση είναι σύμφωνα με τις διατάξεις των παρακάτω οδηγιών και τις εθνικές νομοθεσίες στις οποίες έχει μεταφερθεί:

Χαμηλής Τάσης 2006/95/ΕΚ ; Ηλεκτρομαγνητικής συμβατότητας 2004/108/ΕΚ

και επίσης με τα εξής εναρμονισμένα ευρωπαϊκά πρότυπα που αναφέρονται στην προηγούμενη σελίδα.

(ES) - Español
DECLARACIÓN CE DE CONFORMIDAD

WILO SE declara que los productos citados en la presenta declaración están conformes con las disposiciones de las siguientes directivas europeas y con las legislaciones nacionales que les son aplicables :

Baja Tensión 2006/95/CE ; Compatibilidad Electromagnética 2004/108/CE

Y igualmente están conformes con las disposiciones de las normas europeas armonizadas citadas en la página anterior.

(ET) - Eesti keel
EÜ VASTAVUSDEKLARATSIOONI

WILO SE kinnitab, et selles vastavustunnistuses kirjeldatud tooted on kooskõlas alljärgnevate Euroopa direktiivide sätetega ning riiklike seadusandlustega, mis nimetatud direktiivid üle on võtnud:

Madalpingeseadmed 2006/95/EÜ ; Elektromagnetilist Ühilduvust 2004/108/EÜ

Samuti on tooted kooskõlas eelmisel leheküljel ära toodud harmoniseeritud Euroopa standarditega.

(FI) - Suomen kieli
EY-VAATIMUSTENMUKAISUUSVAKUUTUS

WILO SE vakuuttaa, että tässä vakuutuksessa kuvatut tuotteet ovat seuraavien eurooppalaisten direktiivien määräysten sekä niihin sovellettavien kansallisten lakiasetusten mukaisia:

Matala Jännite 2006/95/EY ; Sähkömagneettinen Yhteensopivuus 2004/108/EY

Lisäksi ne ovat seuraavien edellisellä sivulla mainittujen yhdenmukaistettujen eurooppalaisten normien mukaisia.

(HR) - Hrvatski
EZ IZJAVA O SUKLADNOSTI

WILO SE izjavljuje da su proizvodi navedeni u ovoj izjavi u skladu sa sljedećim prihvaćenim europskim direktivama i nacionalnim zakonima:

Smjernica o niskom naponu 2006/95/EZ ; Elektromagnetna kompatibilnost - smjernica 2004/108/EZ

i usklađenim europskim normama navedenim na prethodnoj stranici.

(HU) - Magyar
EK-MEGFELELŐSÉGI NYILATKOZAT

WILO SE kijelenti, hogy a jelen megfelelőségi nyilatkozatban megjelölt termékek megfelelnek a következő európai irányelvek előírásainak, valamint azok nemzeti jogrendbe átültetett rendelkezéseinek:

Alacsony Feszültségű 2006/95/EK ; Elektromágneses összeférhetőségre 2004/108/EK

valamint az előző oldalon szereplő, harmonizált európai szabványoknak.

(IT) - Italiano
DICHIARAZIONE CE DI CONFORMITÀ

WILO SE dichiara che i prodotti descritti nella presente dichiarazione sono conformi alle disposizioni delle seguenti direttive europee nonché alle legislazioni nazionali che le traspongono :

Bassa Tensione 2006/95/CE ; Compatibilità Elettromagnetica 2004/108/CE

E sono pure conformi alle disposizioni delle norme europee armonizzate citate a pagina precedente.

(LT) - Lietuvių kalba
EB ATITIKTIES DEKLARACIJA

WILO SE pareiškia, kad šioje deklaracijoje nurodyti gaminiai atitinka šių Europos direktyvų ir jas perkeliančių nacionalinių įstatymų nuostatus:

Žema įtampa 2006/95/EB ; Elektromagnetinis Suderinamumas 2004/108/EB

ir taip pat harmonizuotas Europas normas, kurios buvo cituotos ankstesniame puslapyje.

(LV) - Latviešu valoda
EK ATBILSTĪBAS DEKLARĀCIJU

WILO SEdeklarē, ka izstrādājumi, kas ir nosaukti šajā deklarācijā, atbilst šeit uzskaitīto Eiropas direktīvu nosacījumiem, kā arī atsevišķu valstu likumiem, kuros tie ir ietverti:

Zemsprieguma 2006/95/EK ; Elektromagnētiskās Saderības 2004/108/EK

un saskaņotajiem Eiropas standartiem, kas minēti iepriekšējā lappusē.

(MT) - Malti
DIKJARAZZJONI KE TA' KONFORMITÀ

WILO SE jiddikjara li l-prodotti speċifikati f'din id-dikjarazzjoni huma konformi mad-direttivi Ewropej li jsegwu u mal-leġislazzjonijiet nazzjonali li japplikawhom:

Vultaġġ Baxx 2006/95/KE ; Kompatibbiltà Elettromanjetika 2004/108/KE

kif ukoll man-normi Ewropej armoniżżati li jsegwu imsemmija fil-paġna preċedenti.

(NL) - Nederlands
EG-VERKLARING VAN OVEREENSTEMMING

WILO SE verklaart dat de in deze verklaring vermelde producten voldoen aan de bepalingen van de volgende Europese richtlijnen evenals aan de nationale wetgevingen waarin deze bepalingen zijn overgenomen:

Laagspannings 2006/95/EG ; Elektromagnetische Compatibiliteit 2004/108/EG

De producten voldoen eveneens aan de geharmoniseerde Europese normen die op de vorige pagina worden genoemd.

(NO) - Norsk
EU-OVERENSSTEMMELSESERKLAEING

WILO SE erklærer at produktene nevnt i denne erklæringen er i samsvar med følgende europeiske direktiver og nasjonale lover:

EG–Lavspenningsdirektiv 2006/95/EG ; EG–EMV–Elektromagnetisk kompatibilitet 2004/108/EG

og harmoniserte europeiske standarder nevnt på forrige side.

(PL) - Polski
DEKLARACJA ZGODNOŚCI WE

WILO SE oświadcza, że produkty wymienione w niniejszej deklaracji są zgodne z postanowieniami następujących dyrektyw europejskich i transponującymi je przepisami prawa krajowego:

Niskich Napięć 2006/95/WE ; Kompatybilności Elektromagnetycznej 2004/108/WE

oraz z nastepującymi normami europejskich zharmonizowanymi podanymi na poprzedniej stronie.

(PT) - Português
DECLARAÇÃO CE DE CONFORMIDADE

WILO SE declara que os materiais designados na presente declaração obedecem às disposições das directivas europeias e às legislações nacionais que as transcrevem :

Baixa Voltagem 2006/95/CE ; Compatibilidade Electromagnética 2004/108/CE

E obedecem também às normas europeias harmonizadas citadas na página precedente.

(RO) - Română
DECLARAŢIE DE CONFORMITATE CE

WILO SE declară că produsele citate în prezenta declaraţie sunt conforme cu dispoziţiile directivelor europene următoare şi cu legislaţiile naţionale care le transpun :

Joasă Tensiune 2006/95/CE ; Compatibilitate Electromagnetică 2004/108/CE

şi, de asemenea, sunt conforme cu normele europene armonizate citate în pagina precedentă.

(RU) - русский язык
Декларация о соответствии Европейским нормам

WILO SE заявляет, что продукты, перечисленные в данной декларации о соответствии, отвечают следующим европейским директивам и национальным предписаниям:

Директива ЕС по низковольтному оборудованию 2004/95/EC ; Директива ЕС по электромагнитной совместимости 2004/108/EC

и гармонизированным европейским стандартам, упомянутым на предыдущей странице.

(SK) - Slovenčina
ES VYHLÁSENIE O ZHODE

WILO SE čestne prehlasuje, že výrobky ktoré sú predmetom tejto deklarácie, sú v súlade s požiadavkami nasledujúcich európskych direktív a odpovedajúcich národných legislatívnych predpisov:

Nízkonapäťové zariadenia 2006/95/ES ; Elektromagnetickú Kompatibilitu 2004/108/ES

ako aj s harmonizovanými európskych normami uvedenými na predchádzajúcej strane.

(SL) - Slovenščina
ES-IZJAVA O SKLADNOSTI

WILO SE izjavlja, da so izdelki, navedeni v tej izjavi, v skladu z določili naslednjih evropskih direktiv in z nacionalnimi zakonodajami, ki jih vsebujejo:

Nizka Napetost 2006/95/ES ; Elektromagnetno Združljivostjo 2004/108/ES

pa tudi z usklajenimi evropskih standardi, navedenimi na prejšnji strani.

(SV) - Svenska
EG-FÖRSÄKRAN OM ÖVERENSSTÄMMELSE

WILO SE intygar att materialet som beskrivs i följande intyg överensstämmer med bestämmelserna i följande europeiska direktiv och nationella lagstiftningar som inför dem:

Lågspännings 2006/95/EG ; Elektromagnetisk Kompatibilitet 2004/108/EG

Det överensstämmer även med följande harmoniserade europeiska standarder som nämnts på den föregående sidan.

(TR) - Türkçe
CE UYGUNLUK TEYID BELGESI

WILO SEbu belgede belirtilen ürünlerin aşağıdaki Avrupa yönetmeliklerine ve ulusal kanunlara uygun olduğunu beyan etmektedir:

Alçak Gerilim Yönetmeliği 2006/95/AT ; Elektromanyetik Uyumluluk Yönetmeliği 2004/108/AT

ve önceki sayfada belirtilen uyumlaştırılmış Avrupa standartlarına.

Wilo – International (Subsidiaries)

Argentina
WILO SALMSON
Argentina S.A.
C1295ABI Ciudad
Autónoma de Buenos Aires
T+ 54 11 4361 5929
info@salmson.com.ar

Australia
WILO Australia Pty Limited
Murrarrie, Queensland,
4172
T +61 7 3907 6900
chris.dayton@wilo.com.au

Austria
WILO Pumpen
Österreich GmbH
2351 Wiener Neudorf
T +43 507 507-0
office@wilo.at

Azerbaijan
WILO Caspian LLC
1014 Baku
T +994 12 5962372
info@wilo.az

Belarus
WILO Bel OOO
220035 Minsk
T +375 17 2535363
wilo@wilo.by

Belgium
WILO SA/NV
1083 Ganshoren
T +32 2 4823333
info@wilo.be

Bulgaria
WILO Bulgaria Ltd.
1125 Sofia
T +359 2 9701970
info@wilo.bg

Brazil
WILO Brasil Ltda
Jundiaí – São Paulo – Brasil
ZIP Code: 13.213-105
T + 55 11 2923 (WILO) 9456
wilo@wilo-brasil.com.br

Canada
WILO Canada Inc.
Calgary, Alberta T2A 5L4
T +1 403 2769456
bill.lowe@wilo-na.com

China
WILO China Ltd.
101300 Beijing
T +86 10 58041888
wilobj@wilo.com.cn

Croatia
Wilo Hrvatska d.o.o.
10430 Samobor
T +38 51 3430914
wilo-hrvatska@wilo.hr

Czech Republic
WILO CS, s.r.o.
25101 Cestlice
T +420 234 098711
info@wilo.cz

Denmark
WILO Danmark A/S
2690 Karlslunde
T +45 70 253312
wilo@wilo.dk

Estonia
WILO Eesti OÜ
12618 Tallinn
T +372 6 509780
info@wilo.ee

Finland
WILO Finland OY
02330 Espoo
T +358 207401540
wilo@wilo.fi

France
WILO S.A.S.
78390 Bois d'Arcy
T +33 1 30050930
info@wilo.fr

Great Britain
WILO (U.K.) Ltd.
Burton Upon Trent
DE14 2WJ
T +44 1283 523000
sales@wilo.co.uk

Greece
WILO Hellas AG
14569 Anixi (Attika)
T +302 10 6248300
wilo.info@wilo.gr

Hungary
WILO Magyarország Kft
2045 Törökbálint
(Budapest)
T +36 23 889500
wilo@wilo.hu

India
WILO India Mather and Platt
Pumps Ltd.
Pune 411019
T +91 20 27442100
services@matherplatt.com

Indonesia
WILO Pumps Indonesia
Jakarta Selatan 12140
T +62 21 7247676
citrawilo@cbn.net.id

Ireland
WILO Ireland
Limerick
T +353 61 227566
sales@wilo.ie

Italy
WILO Italia s.r.l.
20068 Peschiera Borromeo
(Milano)
T +39 25538351
wilo.italia@wilo.it

Kazakhstan
WILO Central Asia
050002 Almaty
T +7 727 2785961
info@wilo.kz

Korea
WILO Pumps Ltd.
618-220 Gangseo, Busan
T +82 51 950 8000
wilo@wilo.co.kr

Latvia
WILO Baltic SIA
1019 Riga
T +371 6714-5229
info@wilo.lv

Lebanon
WILO LEBANON SARL
Jdeideh 1202 2030
Lebanon
T +961 1 888910
info@wilo.com.lb

Lithuania
WILO Lietuva UAB
03202 Vilnius
T +370 5 2136495
mail@wilo.lt

Morocco
WILO MAROC SARL
20600 CASABLANCA
T + 212 (0) 5 22 66 09
24/28
contact@wilo.ma

The Netherlands
WILO Nederland b.v.
1551 NA Westzaan
T +31 88 9456 000
info@wilo.nl

Norway
WILO Norge AS
0975 Oslo
T +47 22 804570
wilo@wilo.no

Poland
WILO Polska Sp. z.o.o.
05-506 Lesznowola
T +48 22 7026161
wilo@wilo.pl

Portugal
Bombas Wilo-Salmson
Portugal Lda.
4050-040 Porto
T +351 22 2080350
bombas@wilo.pt

Romania
WILO Romania s.r.l.
077040 Com. Chiajna
Jud. Ilfov
T +40 21 3170164
wilo@wilo.ro

Russia
WILO Rus ooo
123592 Moscow
T +7 495 7810690
wilo@wilo.ru

Saudi Arabia
WILO ME - Riyadh
Riyadh 11465
T +966 1 4624430
wshoula@wataniaind.com

Serbia and Montenegro
WILO Beograd d.o.o.
11000 Beograd
T +381 11 2851278
office@wilo.rs

Slovakia
WILO CS s.r.o., org. Zložka
83106 Bratislava
T +421 2 33014511
info@wilo.sk

Slovenia
WILO Adriatic d.o.o.
1000 Ljubljana
T +386 1 5838130
wilo.adriatic@wilo.si

South Africa
Salmson South Africa
1610 Edenvale
T +27 11 6082780
errol.cornelius@
salmson.co.za

Spain
WILO Ibérica S.A.
28806 Alcalá de Henares
(Madrid)
T +34 91 8797100
wilo.iberica@wilo.es

Sweden
WILO Sverige AB
35246 Växjö
T +46 470 727600
wilo@wilo.se

Switzerland
EMB Pumpen AG
4310 Rheinfelden
T +41 61 83680-20
info@emb-pumpen.ch

Taiwan
WILO Taiwan Company Ltd.
Sanchong Dist., New Taipei
City 24159
T +886 2 2999 8676
nelson.wu@wilo.com.tw

Turkey
WILO Pompa Sistemleri
San. ve Tic. A.Ş.
34956 İstanbul
T +90 216 2509400
wilo@wilo.com.tr

Ukraina
WILO Ukraina t.o.w.
01033 Kiew
T +38 044 2011870
wilo@wilo.ua

United Arab Emirates
WILO Middle East FZE
Jebel Ali Free Zone–South
PO Box 262720 Dubai
T +971 4 880 91 77
info@wilo.ae

USA
WILO USA LLC
Rosemont, IL 60018
T +1 866 945 6872
info@wilo-usa.com

Vietnam
WILO Vietnam Co Ltd.
Ho Chi Minh City, Vietnam
T +84 8 38109975
nkminh@wilo.vn

wilo

WILO SE
Nortkirchenstraße 100
D-44263 Dortmund
Germany
T +49(0)231 4102-0
F +49(0)231 4102-7363
wilo@wilo.com
www.wilo.com

Pioneering for You