Pioneering for You

Produktinformation, april–2025

Wilo-Yonos MAXO-serien

Högeffektiva våta cirkulationspumpar Standard.
Avsedda för värme, kyla, klimat och VVC.
Beskrivning av pumpar och tillbehör.

Wilo-Pumplotsen gör det enklare

Byt ut din pump rätt och klokt!

Utbytesprogram för pumpar

Wilo-Pumplotsen – över 13.500 pumpar i databasen

Wilo-Pumplotsen hjälper dig att snabbt och enkelt hitta en ersättare till din gamla pump. Databasen innehåller de flesta pumpfabrikat och modelltyper. Med några få knapptryckningar får du den information du behöver för att välja den perfekta ersättningspumpen.

- Pumpar i segmenten cirkulation, tryckstegring, avlopp och borrhål
- Information om utbytestillbehör
- Praktisk information om utbytet, tips och råd
- Länk till online-katalog
- Smidig köpknapp

www.pumplotsen.se

wilo

Wilo-Yonos MAXO-serien

Wilo-Yonos MAXO 4
Wilo-Yonos MAXO-D 28
Wilo-Yonos MAXO-Z 44
Montagetillbehör 61
Automationstillbehör 67
Kontaktuppgifter 68

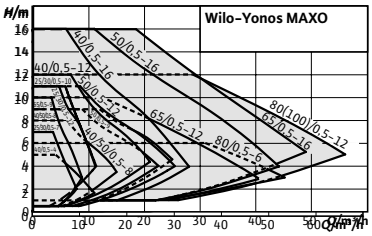

Wilo-Yonos MAXO

Konstruktion
Högeffektiv cirkulationspump med våt motor med unions- eller flänsanslutning, EC-motor med integrerad elektronisk effektanpassning.

Användning
Alla värmevattensystem, klimatanläggningar, slutna kylkretsar och industriella cirkulationsanläggningar.

Utrustning/funktion
Användningsområden
LED-lampan ger full inblick i böruppfordringshöjd, varvtalssteg eller eventuella fel. Enkel inställning via tre varvtalssteg vid byte av en oreglerad standardpump. Förenklad elektrisk anslutning med Wilo-stickkontakt. Säkring av anläggningstillgängligheten genom summalarm Beprövad kompakt konstruktion, enkel att använda och driftsätta.

Värme
- Värmeelement
- Golvvärme
- Takvärme
- Luftvärmare
- Shuntgrupper
- Värmeväxlare

Kylning
- Takkylning
- Golvkyla
- Luft-klimataggregat
- Shuntgrupper
- Värmeväxlare

Typnyckel

Exempel:	**Wilo-Yonos MAXO 40/0,5-16**
Yonos MAXO	Högeffektiv pump (union eller fläns), elektroniskt reglerad
40/	Nominell anslutning
0,5-16	Uppfordringshöjd [m]

Reglersätt
- Δp-c för konstant differenstryck
- Δp-v för variabelt differenstryck
- n = konstant (3 varvtalssteg)

Manuella funktioner
- Inställning av driftsätt
- Inställning av pumpeffekten (uppfordringshöjd)
- Inställning av varvtalssteg

Automatiska funktioner
- Steglös kapacitetsanpassning beroende på driftsätt
- Deblockeringsfunktion
- Mjukstart
- Integrerat fullständigt motorskydd

Larm- och indikeringsfunktioner
- Summalarm (potentialfri öppnande kontakt)
- Felsignallampa
- LED-indikator för visning av uppfordringshöjd och felkoder
- Indikering av det inställda varvtalssteget C1, C2 eller C3

Kapacitetsöversikt

Wilo-Yonos MAXO

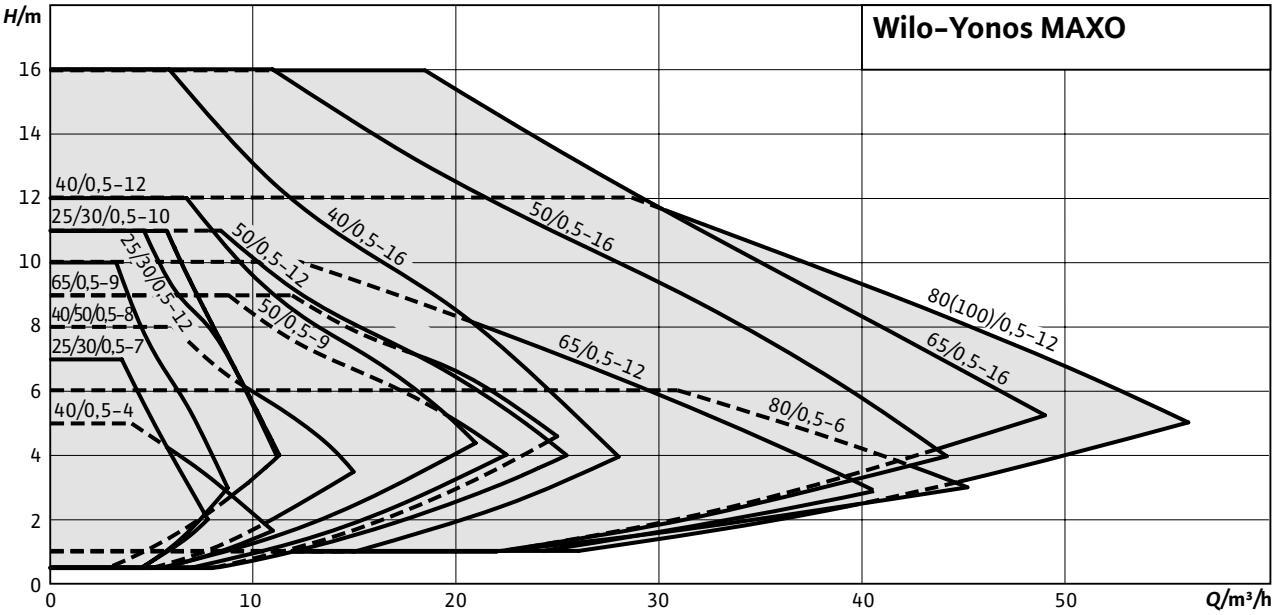

Utrustning

- Nyckelgrepp på pumphuset (vid rörförskruvnings-pumpar)
- Snabbkoppling med Wilo-stickkontakt. För anslutning av nät- och larm med integrerad dragavlastning
- För flänspumpar: Flänsutföranden
- Standardutförande för pumpar DN 40 till DN 65: Kombifläns PN 6/10 (fläns PN 16 enligt EN 1092-2) för motfläns PN 6 och PN 16
- Standardutförande för pumpar DN 80/DN 100: Fläns PN 6 (beräknat efter PN 16 enligt EN 1092-2) för motfläns PN 6

Ingår i leverans

- Pump
- Inkl. packningar vid gängad anslutning
- Inkl. brickor för flänsskruvar (för nominell anslutning DN 40 – DN 65)
- Inkl. monterings-och skötselanvisning

Tekniska data

- Tillåtet temperaturområde -20 °C till +110 °C
- Nätanslutning 1~230 V, 50/60 Hz
- Kapslingsklass IPX4D
- Unionsanslutning G 40 till G 50
- Flänsanslutning DN 32 till DN 80
- Max. drifttryck, standardutförande: 6/10 bar. 6 eller 10 bar gäller för DN 80-100

Material

- Pumphus: Gjutjärn med KTL-beläggning
- Axel: Rostfritt stål
- Lager: Kol, metallimpregnerat
- Pumphjul: Plastmaterial

Kopplingsschema

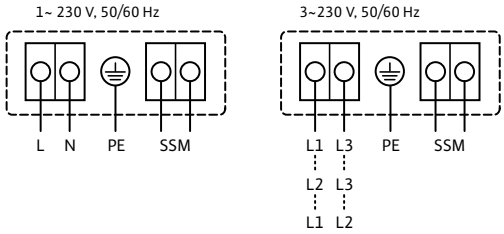

Pumpkurva

Wilo-Yonos MAXO 25/0,5-7, 30/0,5-7

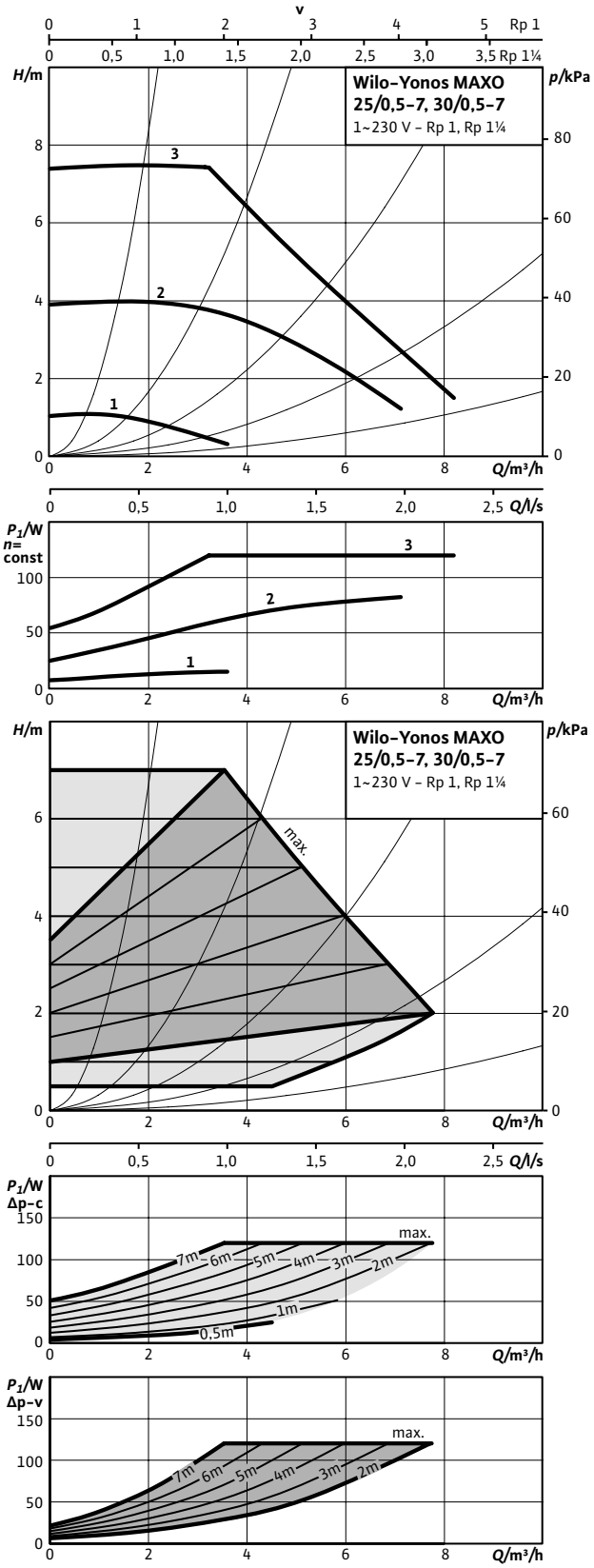

Pumpkurva

Wilo-Yonos MAXO 25/0,5-10, 30/0,5-10

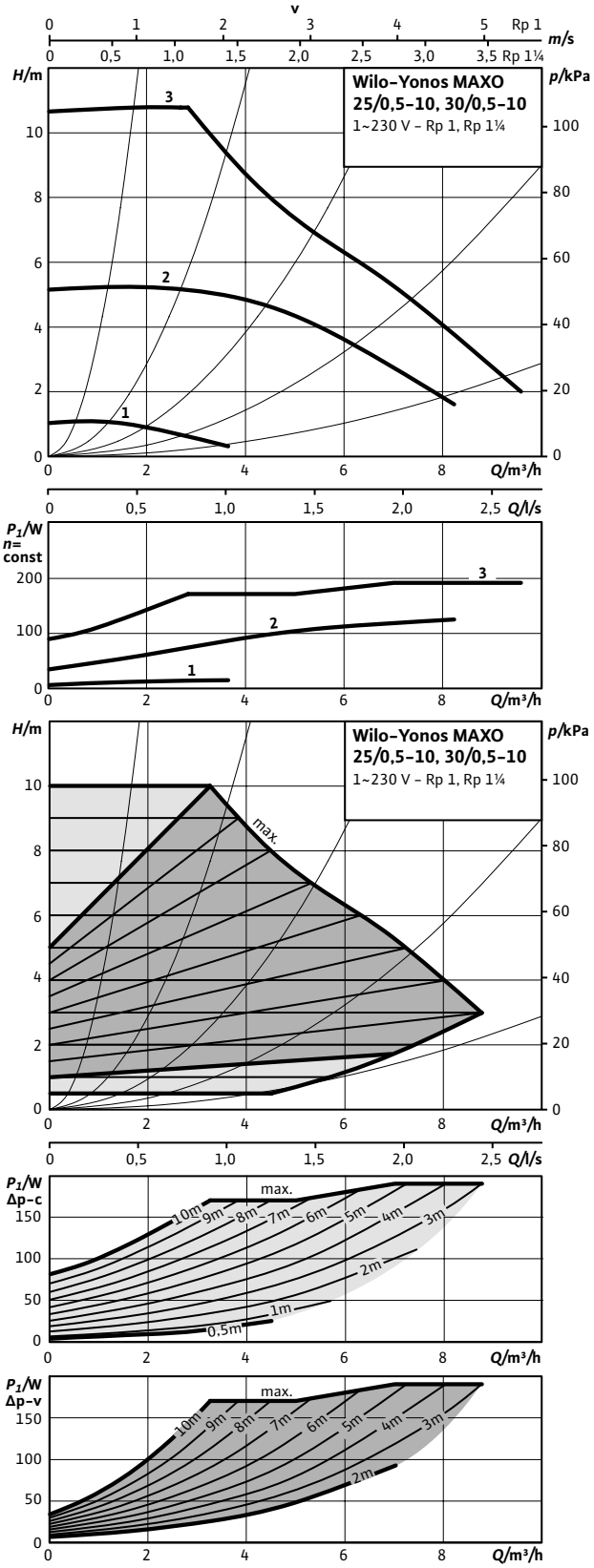

Måttskiss 25/0,5-7, 25/0,5-10

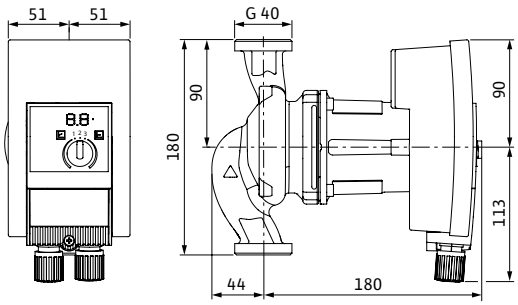

Tillbehör

Montage	Art.nr	RSK
Unionskoppling (G 40/25)	2835292	5813348
Avst.ventil union (G 40/25)	2835295	5813351
Avst.vent. klr (G 40 x 22 mm)	2835297	5813353
Avst.vent. klr (G 40 x 28 mm)	2835298	5813354
Unionskoppling (G 50/32)	2835293	5813349
Avst.ventil union (G 50/32)	2835296	5813352
Isoleringshölje DN 25/30-24	2123369	5763796
Dropplåt, frihängande	2835378	5813264
Automation		
Connect-modul	2210108	5784527

Måttskiss 30/0,5-7, 30/0,5-10

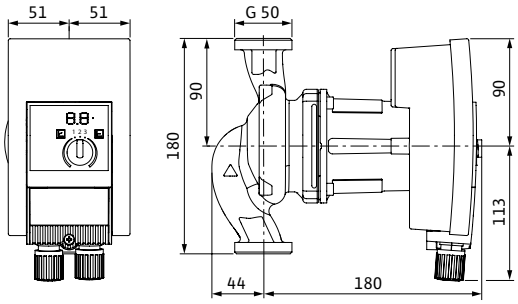

Tekniska data

Yonos MAXO	25/0,5-7	25/0,5-10	30/0,5-7	30/0,5-10
Art.nr.	2120639	2120640	2120642	2120643
RSK	5761102	5761103	5761105	5761106
Energieffektivitetsindex (EEI)	≤ 0,20	≤ 0,20	≤ 0,20	≤ 0,20
Röranslutning	G 40	G 40	G 50	G 50
Maximalt driftstryck	10 bar	10 bar	10 bar	10 bar
Nätanslutning	1~230 V, 50/60 Hz	1~230 V, 50/60 Hz	1~230 V, 50/60 Hz	1~230 V, 50/60 Hz
Märkeffekt P_2	85 W	145 W	85 W	145 W
Tillförd effekt P_1 max.	120 W	190 W	120 W	190 W
Tillförd effekt P_1 min.	5 W	5 W	5 W	5 W
Ström max.	1,0 A	1,5 A	1,0 A	1,5 A
Ström min.	0,08 A	0,1 A	0,08 A	0,1 A
Varvtal max.	3700 varv/min	4500 varv/min	3700 varv/min	4500 varv/min
Varvtal min.	1000 varv/min	5100 varv/min	1000 varv/min	5100 varv/min
Min. övertryck på sugsidan för att undvika kavitation vid mediatemperatur 50°C	3.0 m	3.0 m	3.0 m	3.0 m
Min. övertryck på sugsidan för att undvika kavitation vid mediatemperatur 95°C	10.0 m	10.0 m	10.0 m	10.0 m
Min. övertryck på sugsidan för att undvika kavitation vid mediatemperatur 110°C	16.0 m	16.0 m	16.0 m	16.0 m
Nettovikt ca	4,5 kg	4,5 kg	4,6 kg	4,6 kg
Material				
Pumphus	Gjutjärn (EN-GJL-200)	Gjutjärn (EN-GJL-200)	Gjutjärn (EN-GJL-200)	Gjutjärn (EN-GJL-200)
Pumphjul	Plastmaterial (PPE - 30% GF)	Plastmaterial (PPE - 30% GF)	Plastmaterial (PPE - 30% GF)	Plastmaterial (PPE - 30% GF)
Axel	Rostfritt stål (X39CrMo17-1)	Rostfritt stål (X39CrMo17-1)	Rostfritt stål (X39CrMo17-1)	Rostfritt stål (X39CrMo17-1)
Material lager	Kol, metallimpregnerat	Kol, metallimpregnerat	Kol, metallimpregnerat	Kol, metallimpregnerat

Pumpkurva

Wilo-Yonos MAXO 25/0,5-12, 30/0,5-12

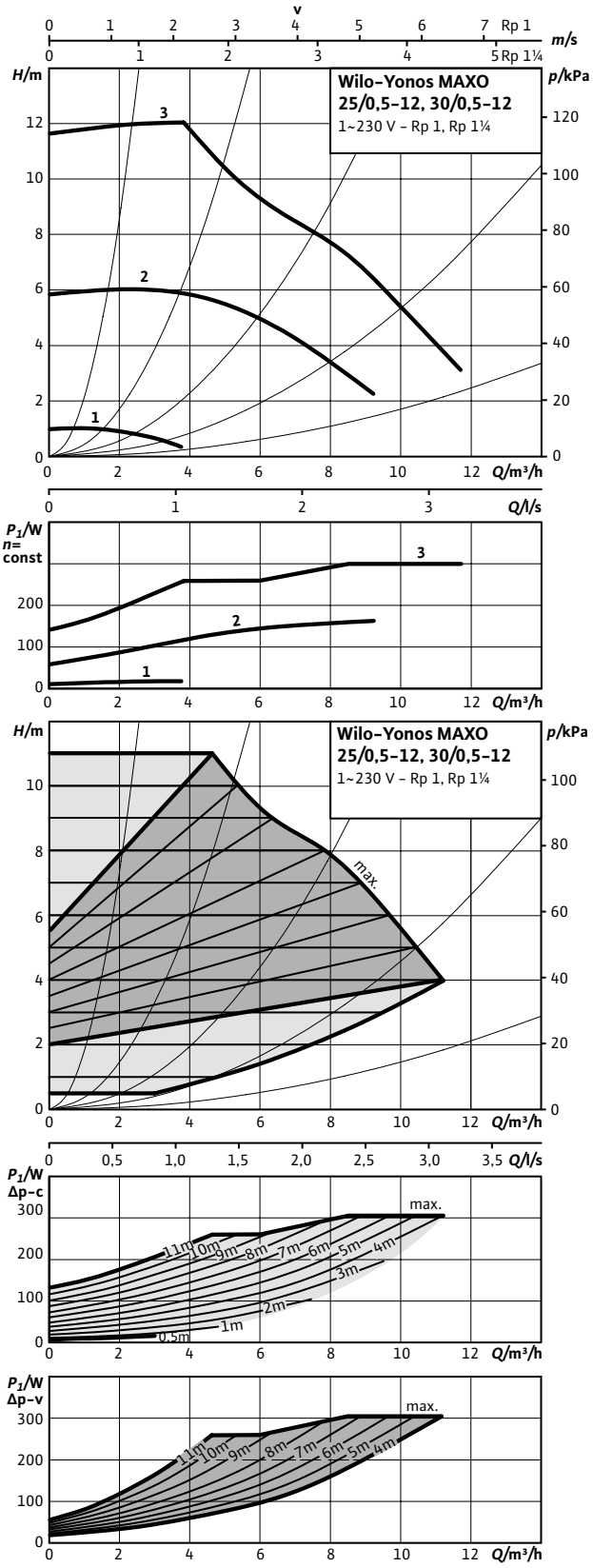

Måttskiss 25/0,5-12

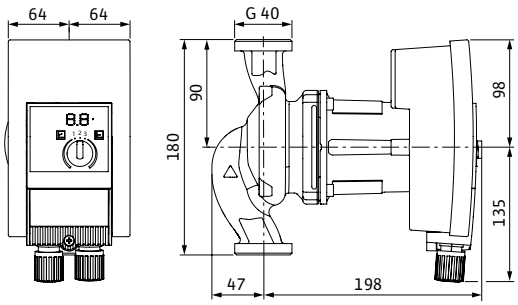

Tillbehör

Montage	Art.nr	RSK
Unionskoppling (G 40/25)	2835292	5813348
Avst.ventil union (G 40/25)	2835295	5813351
Avst.vent. klr (G 40 x 22 mm)	2835297	5813353
Avst.vent. klr (G 40 x 28 mm)	2835298	5813354
Unionskoppling (G 50/32)	2835293	5813349
Avst.ventil union (G 50/32)	2835296	5813352
Isoleringshölje DN 25/30-34	2123370	5763797
Dropplåt, frihängande	2835378	5813264
Automation		
Connect-modul	2210108	5784527

Måttskiss 30/0,5-12

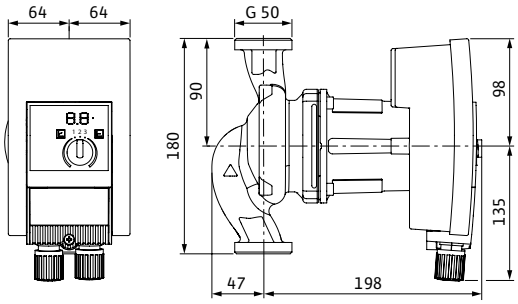

Tekniska data

Yonos MAXO	25/0,5-12	30/0,5-12
Art.nr.	2120641	2120644
RSK	5761104	5761107
Energieffektivitetsindex (EEI)	≤ 0,20	≤ 0,20
Röranslutning	G 40	G 50
Maximalt driftstryck	10 bar	10 bar
Nätanslutning	1~230 V, 50/60 Hz	1~230 V, 50/60 Hz
Märkeffekt P_2	230 W	230 W
Tillförd effekt P_1 max.	305 W	305 W
Tillförd effekt P_1 min.	10 W	10 W
Ström max.	1,33 A	1,33 A
Ström min.	0,15 A	0,15 A
Varvtal max.	4800 varv/min	4800 varv/min
Varvtal min.	1000 varv/min	1000 varv/min
Min. övertryck på sugsidan för att undvika kavitation vid mediatemperatur 50°C	3.0 m	3.0 m
Min. övertryck på sugsidan för att undvika kavitation vid mediatemperatur 95°C	10.0 m	10.0 m
Min. övertryck på sugsidan för att undvika kavitation vid mediatemperatur 110°C	16.0 m	16.0 m
Nettovikt ca	5,3 kg	5,4 kg
Material		
Pumphus	Gjutjärn (EN-GJL-200)	Gjutjärn (EN-GJL-200)
Pumphjul	Plastmaterial (PPE - 30% GF)	Plastmaterial (PPE - 30% GF)
Axel	Rostfritt stål (X39CrMo17-1)	Rostfritt stål (X39CrMo17-1)
Material lager	Kol, metallimpregnerat	Kol, metallimpregnerat

Pumpkurva

Wilo-Yonos MAXO 32/0,5-10

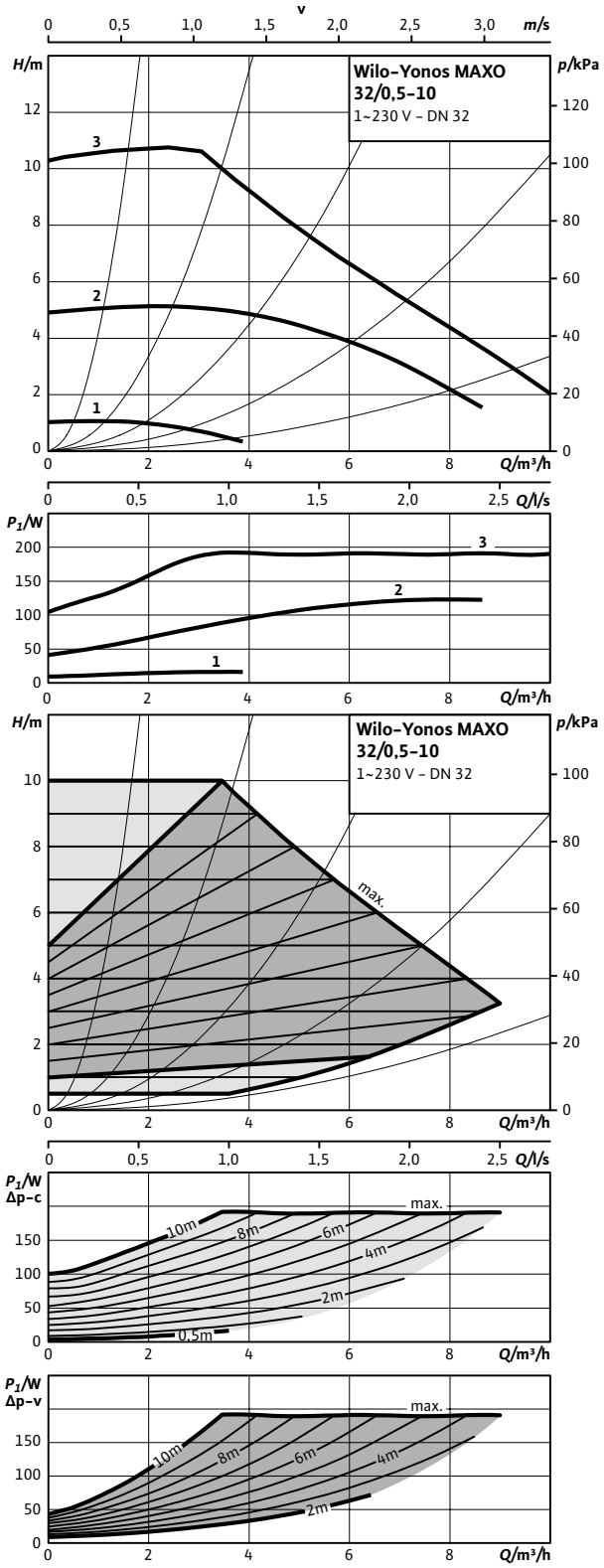

Pumpkurva

Wilo-Yonos MAXO 32/0,5-11

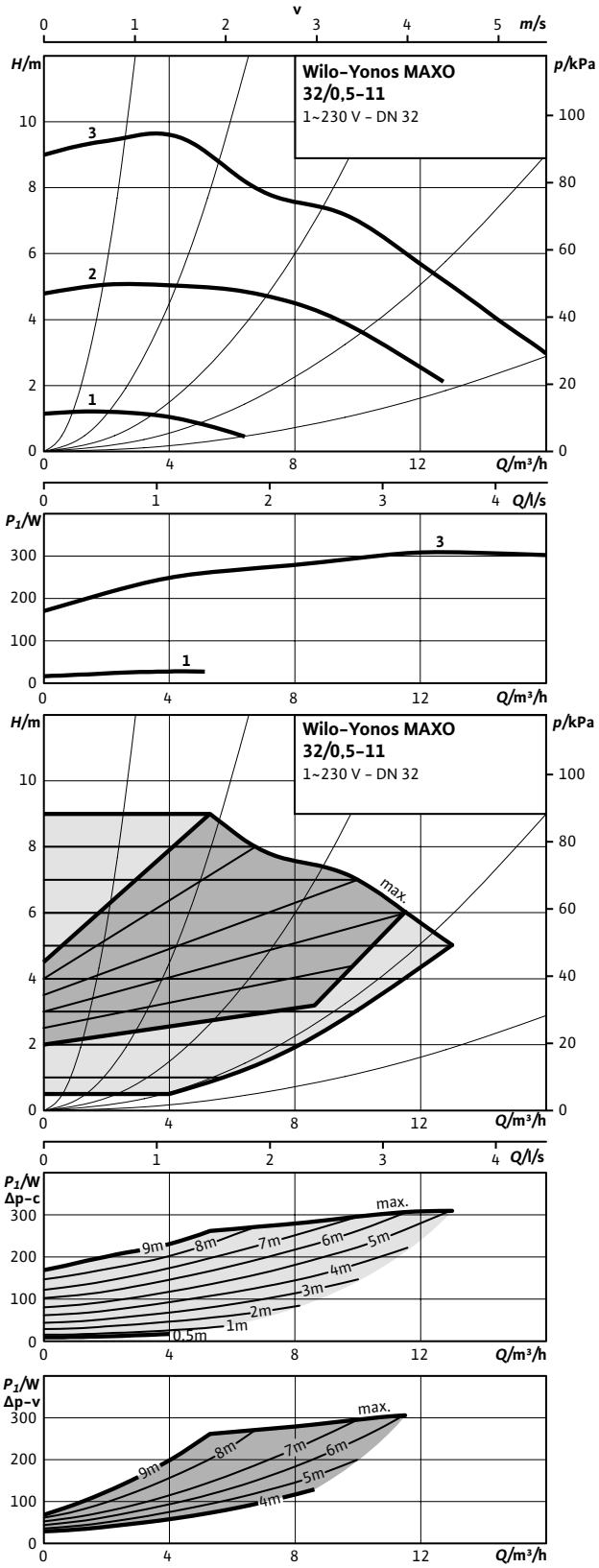

Måttskiss 32/0,5-10

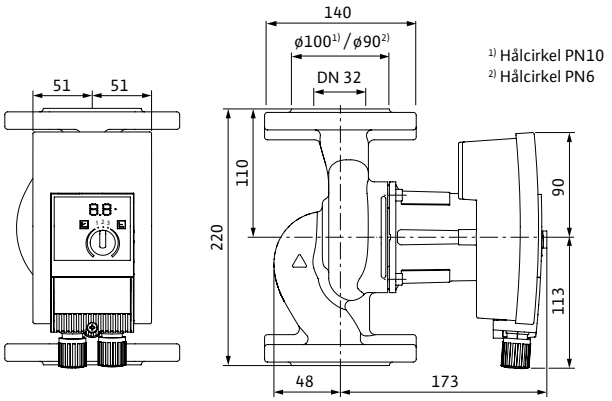

Tillbehör

Montage	Art.nr	RSK
Motfläns DN 32, svets	2105577	5784437
Konsol, ansl 32 - bl 220	2835397	5813280
Pelare, typ 1	2835497	5811229
Vib.dämpare	2835505	5813282
Isoleringshölje DN 32-23 (32/0,5-10)	2107633	5784549
Isoleringshölje DN 32-33 (32/0,5-11)	2037925	5784550
Droppplåt, typ 1.1	2835379	5762534
Automation		
Connect-modul	2210108	5784527

Måttskiss 32/0,5-11

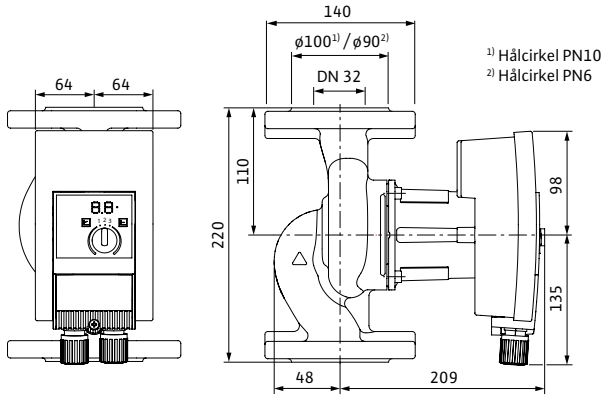

Tekniska data

Yonos MAXO	32/0,5-10	32/0,5-11
Art.nr.	2210113	2210114
RSK	5758942	5758941
Energieffektivitetsindex (EEI)	≤ 0,20	≤ 0,20
Röranslutning	DN 32	DN 32
Maximalt driftstryck	10 bar	10 bar
Nätanslutning	1~230 V, 50/60 Hz	1~230 V, 50/60 Hz
Märkeffekt P_2	145 W	230 W
Tillförd effekt P_1 max.	190 W	305 W
Tillförd effekt P_1 min.	5 W	10 W
Ström max.	1,5 A	1,33 A
Ström min.	0,1 A	0,15 A
Varvtal max.	4450 varv/min	4800 varv/min
Varvtal min.	1000 varv/min	1000 varv/min
Min. övertryck på sugsidan för att undvika kavitation vid mediatemperatur 50°C	3.0 m	3.0 m
Min. övertryck på sugsidan för att undvika kavitation vid mediatemperatur 95°C	10.0 m	10.0 m
Min. övertryck på sugsidan för att undvika kavitation vid mediatemperatur 110°C	16.0 m	16.0 m
Nettovikt ca	7,9 kg	9,4 kg
Material		
Pumphus	Gjutjärn (EN-GJL-200)	Gjutjärn (EN-GJL-200)
Pumphjul	Plastmaterial (PPE - 30% GF)	Plastmaterial (PPE - 30% GF)
Axel	Rostfritt stål (X39CrMo17-1)	Rostfritt stål (X39CrMo17-1)
Material lager	Kol, metallimpregnerat	Kol, metallimpregnerat

Pumpkurva

Wilo-Yonos MAXO 40/0,5-4

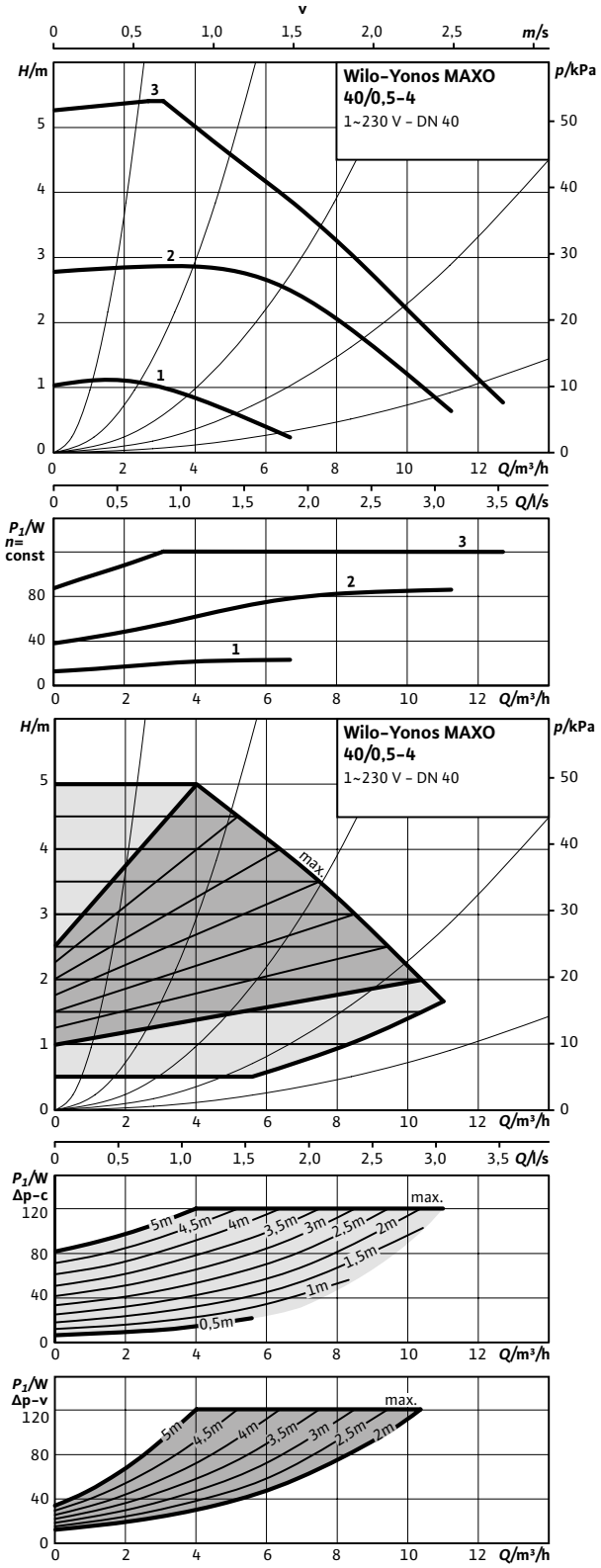

Pumpkurva

Wilo-Yonos MAXO 40/0,5-8

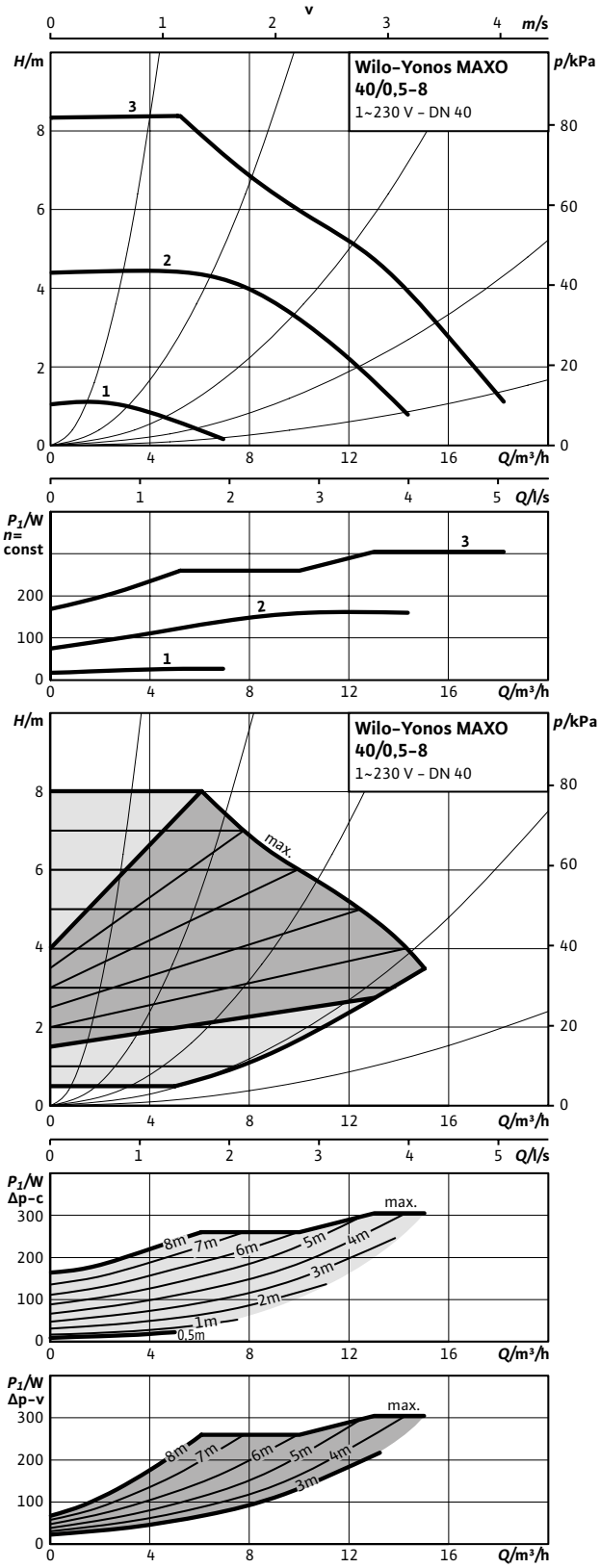

Måttskiss 40/0,5-4

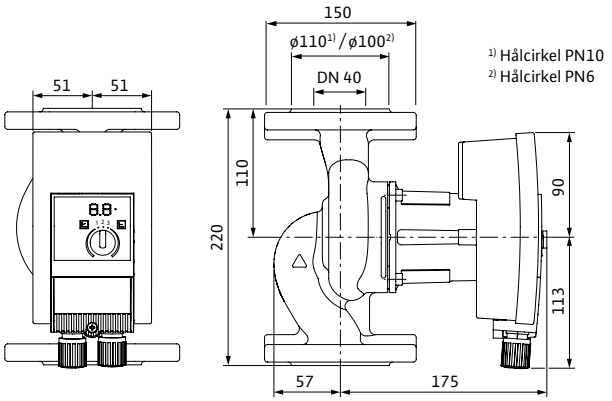

Måttskiss 40/0,5-8

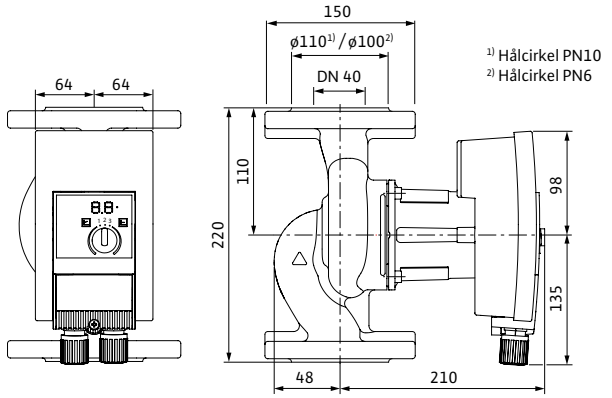

Tillbehör

Montage	Art.nr	RSK
Motfläns DN 40, svets	2105579	5784438
Konsol, ansl 40 - bl 220	2835398	5761844
Pelare, typ 1	2835497	5811229
Vib.dämpare	2835505	5813282
Isoleringshölje DN 40-24 (0,5-4)	2123371	5763798
Isoleringshölje DN 40-34 (0,5-8)	2123372	5763799
Droppplåt, typ 1.1	2835379	5762534
Automation		
Connect-modul	2210108	5784527

Tekniska data

Yonos MAXO	40/0,5-4	40/0,5-8
Art.nr.	2120645	2120646
RSK	5761108	5761109
Energieffektivitetsindex (EEI)	≤ 0,20	≤ 0,20
Röranslutning	DN 40	DN 40
Maximalt driftstryck	10 bar	10 bar
Nätanslutning	1~230 V, 50/60 Hz	1~230 V, 50/60 Hz
Märkeffekt P_2	90 W	230 W
Tillförd effekt P_1 max.	120 W	305 W
Tillförd effekt P_1 min.	7 W	10 W
Ström max.	1,0 A	1,33 A
Ström min.	0,09 A	0,15 A
Varvtal max.	3700 varv/min	4800 varv/min
Varvtal min.	1200 varv/min	1200 varv/min
Min. övertryck på sugsidan för att undvika kavitation vid mediatemperatur 50°C	3.0 m	3.0 m
Min. övertryck på sugsidan för att undvika kavitation vid mediatemperatur 95°C	10.0 m	10.0 m
Min. övertryck på sugsidan för att undvika kavitation vid mediatemperatur 110°C	16.0 m	16.0 m
Nettovikt ca	8,6 kg	9,2 kg
Material		
Pumphus	Gjutjärn (EN-GJL-200)	Gjutjärn (EN-GJL-200)
Pumphjul	Plastmaterial (PPE - 30% GF)	Plastmaterial (PPE - 30% GF)
Axel	Rostfritt stål (X39CrMo17-1)	Rostfritt stål (X39CrMo17-1)
Material lager	Kol, metallimpregnerat	Kol, metallimpregnerat

Pumpkurva

Wilo-Yonos MAXO 40/0,5-12

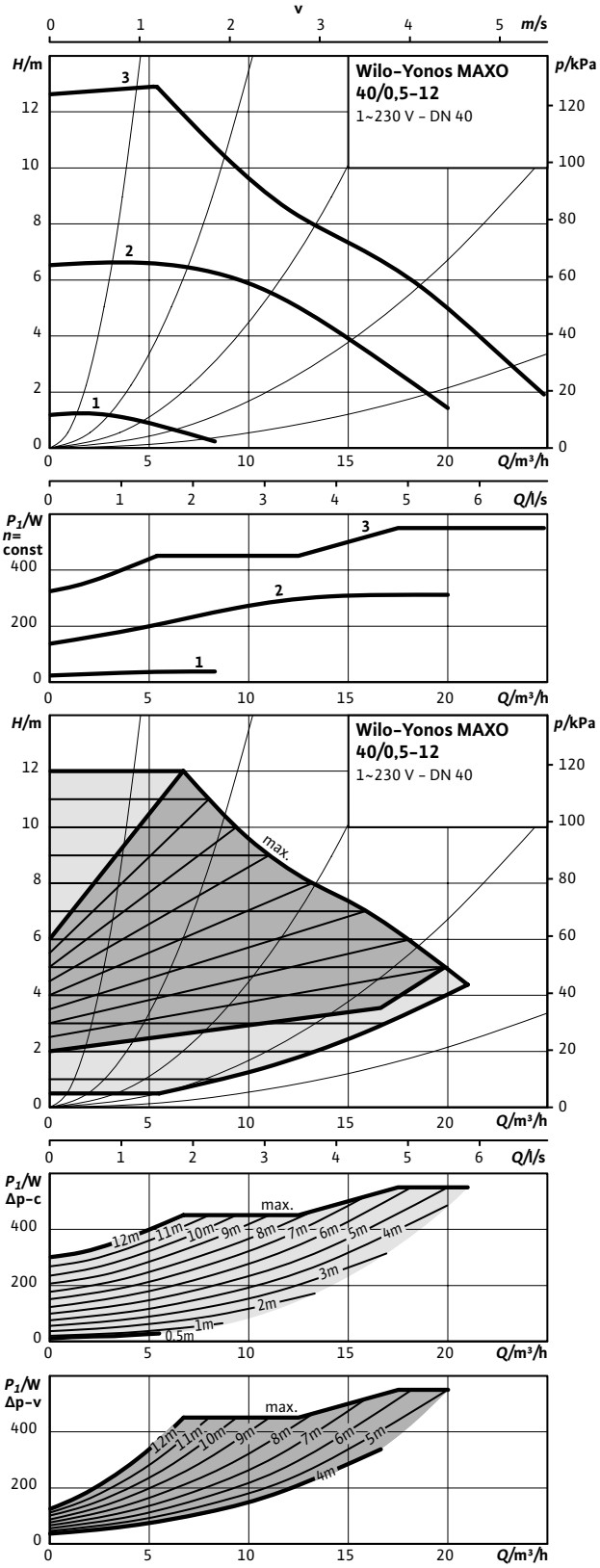

Pumpkurva

Wilo-Yonos MAXO 40/0,5-16

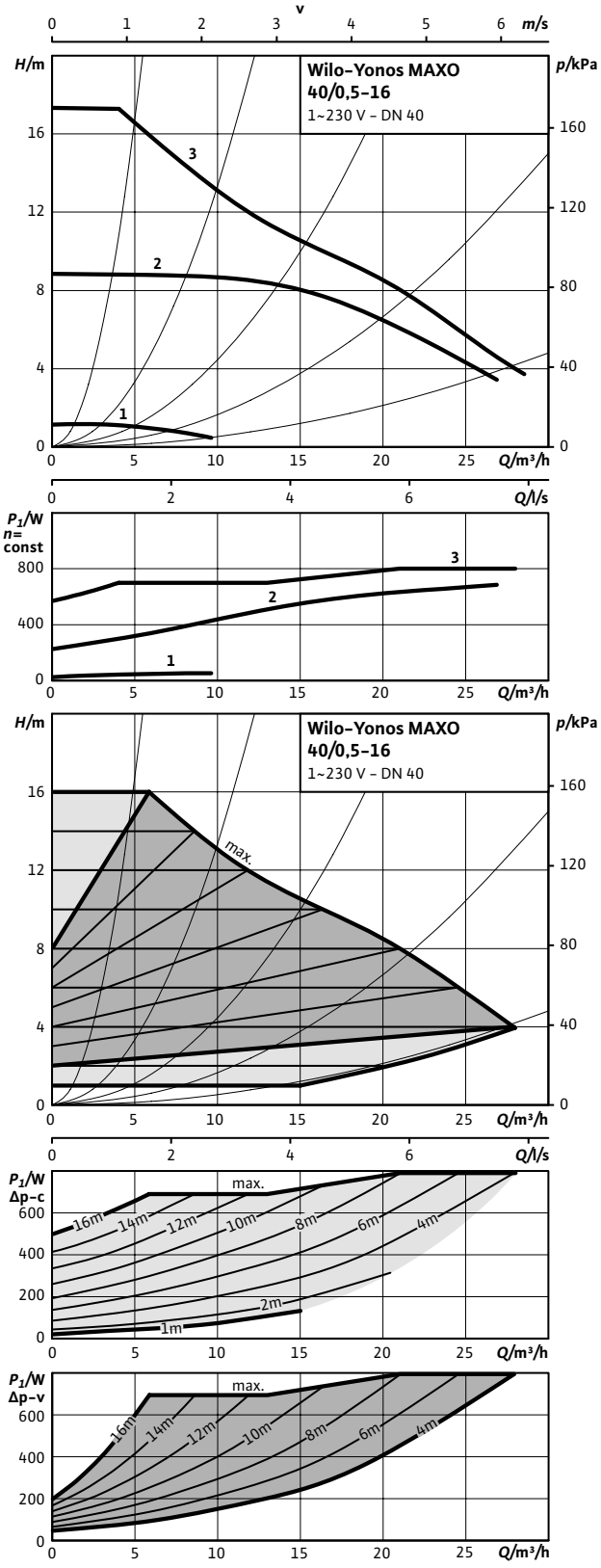

Måttskiss 40/0,5-12

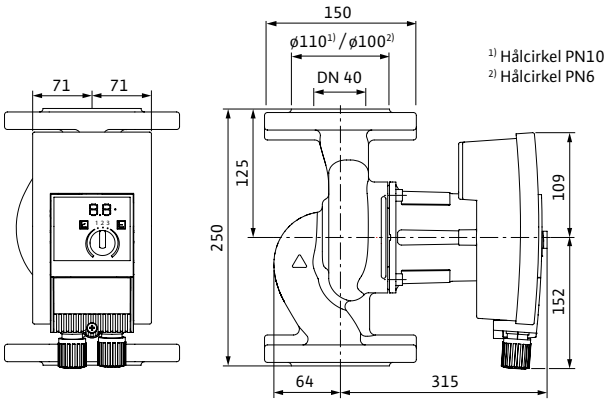

Måttskiss 40/0,5-16

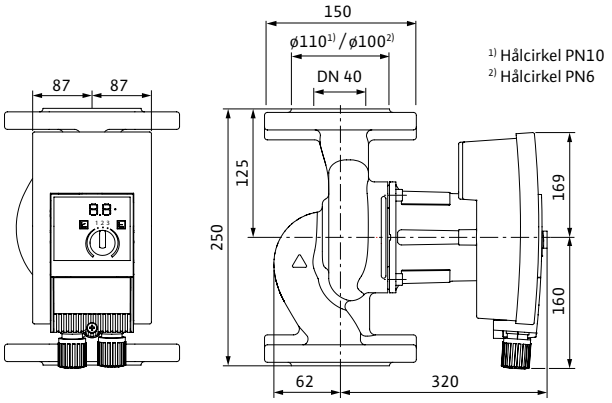

Tillbehör

Montage	Art.nr	RSK
Motfläns DN 40, svets	2105579	5784438
Konsol, ansl 40 - bl 250	2835399	5813275
Pelare, typ 1	2835497	5811229
Vib.dämpare	2835505	5813282
Isoleringshölje DN 40-44 (0,5-12)	2123373	5763800
Isoleringshölje DN 40-54 (0,5-16)	2123374	5784413
Droppplåt, typ 1.1	2835379	5762534
Automation		
Connect-modul	2210108	5784527

Tekniska data

Yonos MAXO	40/0,5-12	40/0,5-16
Art.nr.	2120647	2120648
RSK	5761110	5763993
Energieffektivitetsindex (EEI)	≤ 0,20	≤ 0,20
Röranslutning	DN 40	DN 40
Maximalt driftstryck	10 bar	10 bar
Nätanslutning	1~230 V, 50/60 Hz	1~230 V, 50/60 Hz
Märkeffekt P_2	450 W	670 W
Tillförd effekt P_1 max.	550 W	800 W
Tillförd effekt P_1 min.	15 W	30 W
Ström max.	2,40 A	3,50 A
Ström min.	0,17 A	0,27 A
Varvtal max.	4600 varv/min	3500 varv/min
Varvtal min.	950 varv/min	800 varv/min
Min. övertryck på sugsidan för att undvika kavitation vid mediatemperatur 50°C	5.0 m	7.0 m
Min. övertryck på sugsidan för att undvika kavitation vid mediatemperatur 95°C	12.0 m	15.0 m
Min. övertryck på sugsidan för att undvika kavitation vid mediatemperatur 110°C	18.0 m	23.0 m
Nettovikt ca	13,0 kg	21,0 kg
Material		
Pumphus	Gjutjärn (EN-GJL-200)	Gjutjärn (EN-GJL-200)
Pumphjul	Plastmaterial (PPE - 30% GF)	Plastmaterial (PPE - 30% GF)
Axel	Rostfritt stål (X39CrMo17-1)	Rostfritt stål (X39CrMo17-1)
Material lager	Kol, metallimpregnerat	Kol, metallimpregnerat

Pumpkurva

Wilo-Yonos MAXO 50/0,5-8

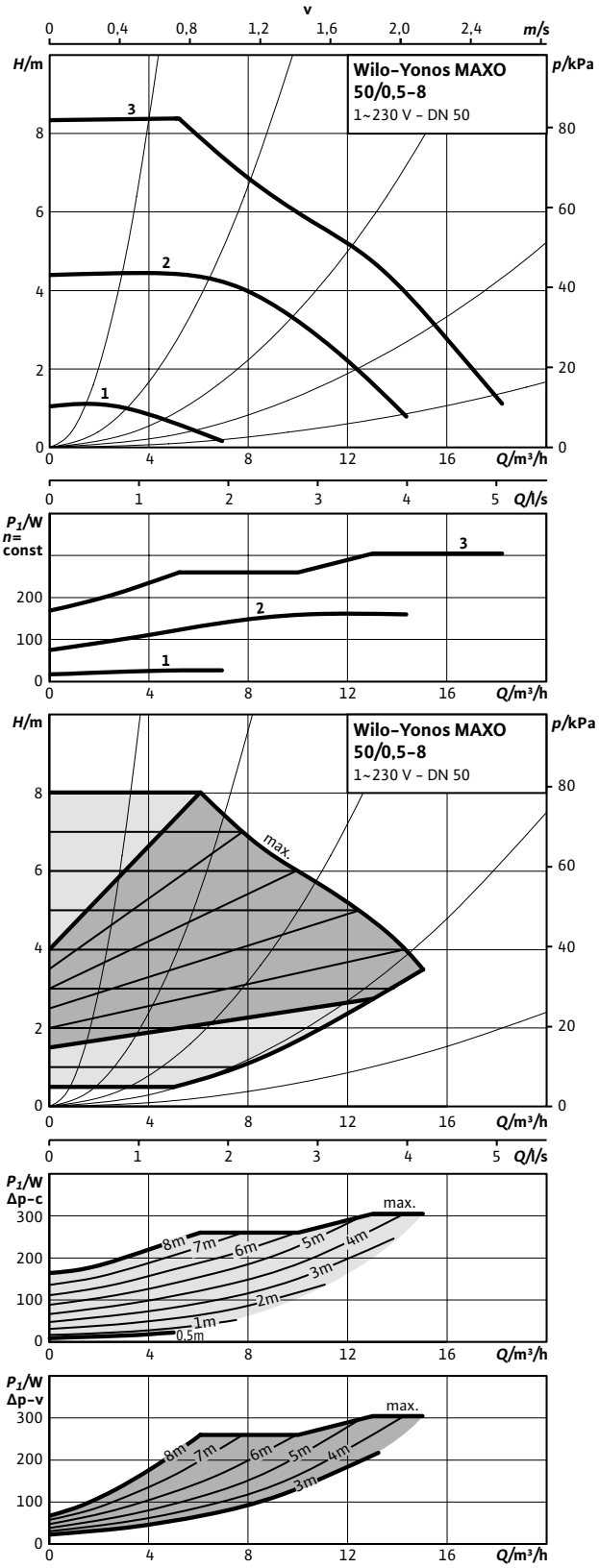

Pumpkurva

Wilo-Yonos MAXO 50/0,5-9

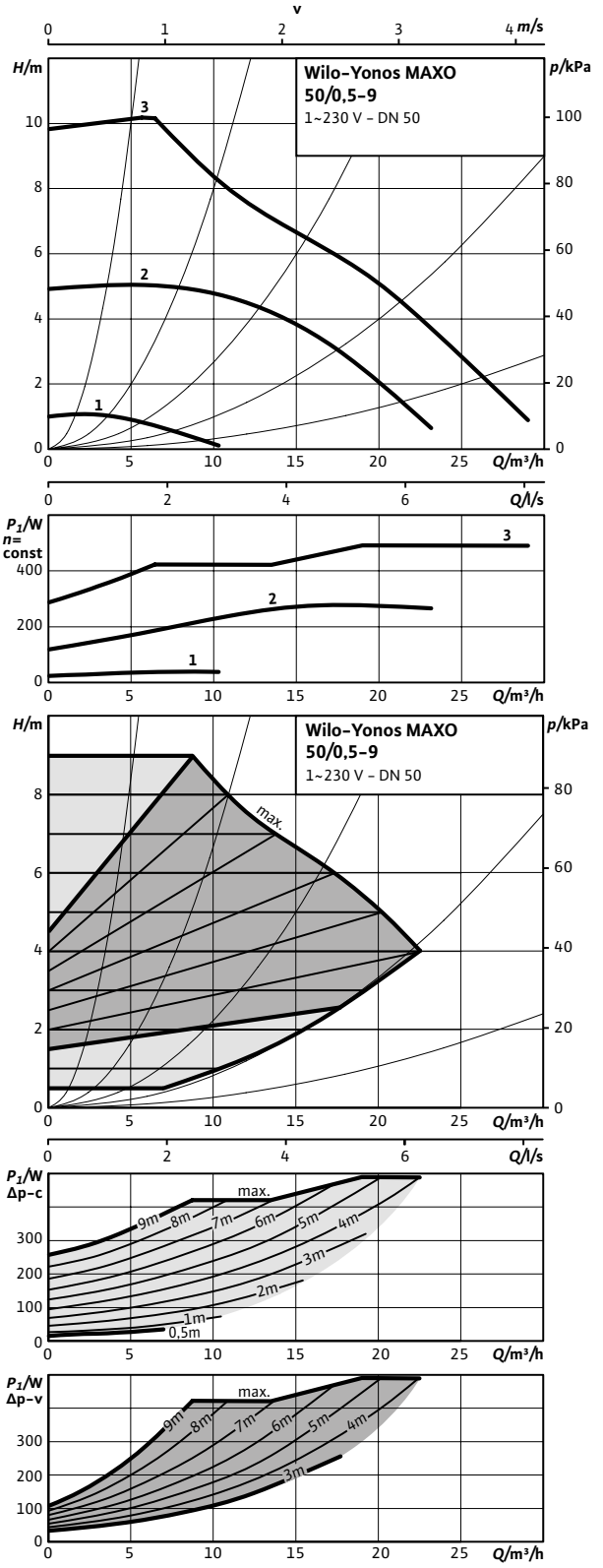

Måttskiss 50/0,5-8

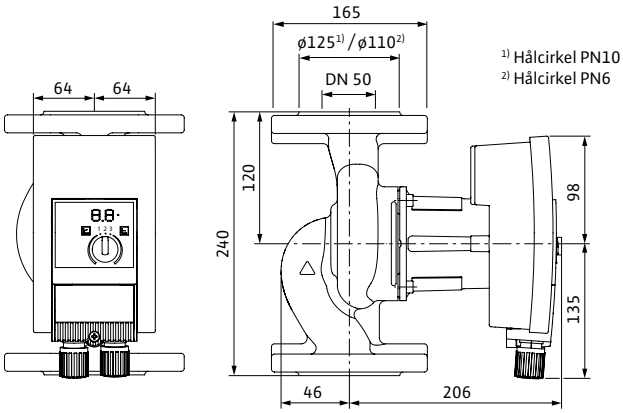

Måttskiss 50/0,5-9

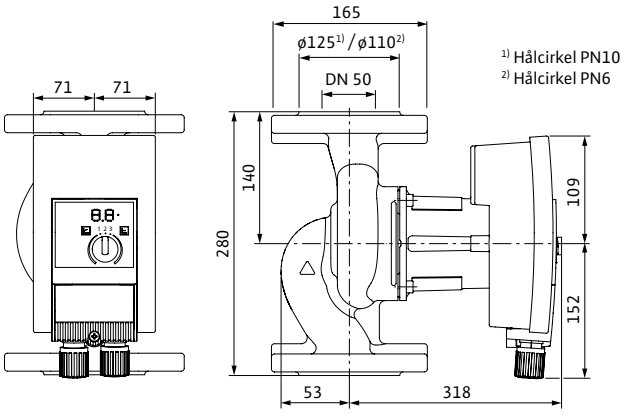

Tillbehör

Montage	Art.nr	RSK
Motfläns DN 50, svets	2105581	5784439
Konsol, ansl 50 - bl 240	2835400	5813240
Konsol, ansl 50 - bl 280	2835401	5813276
Pelare, typ 1	2835497	5811229
Vib.dämpare	2835505	5813282
Isoleringshölje DN 50-34 (0,5-8)	2123375	5763801
Isoleringshölje DN 50-44 (0,5-9)	2123376	5763802
Droppplåt, typ 1.1	2835379	5762534
Automation		
Connect-modul	2210108	5784527

Tekniska data

Yonos MAXO	50/0,5-8	50/0,5-9
Art.nr.	2120649	2120650
RSK	5761111	5761112
Energieffektivitetsindex (EEI)	≤ 0,20	≤ 0,20
Röranslutning	DN 50	DN 50
Maximalt driftstryck	10 bar	10 bar
Nätanslutning	1~230 V, 50/60 Hz	1~230 V, 50/60 Hz
Märkeffekt P_2	230 W	400 W
Tillförd effekt P_1 max.	305 W	490 W
Tillförd effekt P_1 min.	10 W	15 W
Ström max.	1,33 A	2,15 A
Ström min.	0,15 A	0,17 A
Varvtal max.	4800 varv/min	4100 varv/min
Varvtal min.	1200 varv/min	950 varv/min
Min. övertryck på sugsidan för att undvika kavitation vid mediatemperatur 50°C	3.0 m	5.0 m
Min. övertryck på sugsidan för att undvika kavitation vid mediatemperatur 95°C	10.0 m	12.0 m
Min. övertryck på sugsidan för att undvika kavitation vid mediatemperatur 110°C	16.0 m	18.0 m
Nettovikt ca	10,5 kg	14,2 kg
Material		
Pumphus	Gjutjärn (EN-GJL-200)	Gjutjärn (EN-GJL-200)
Pumphjul	Plastmaterial (PPE - 30% GF)	Plastmaterial (PPE - 30% GF)
Axel	Rostfritt stål (X39CrMo17-1)	Rostfritt stål (X39CrMo17-1)
Material lager	Kol, metallimpregnerat	Kol, metallimpregnerat

Pumpkurva

Wilo-Yonos MAXO 50/0,5-12

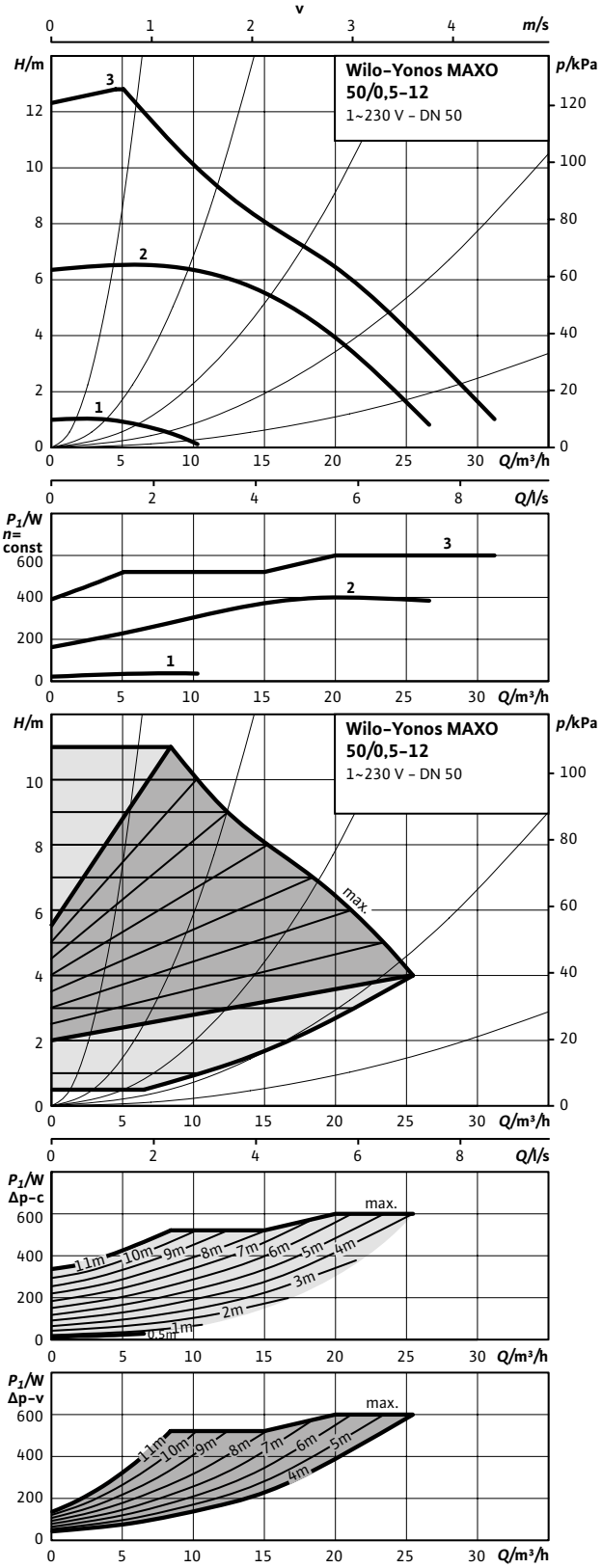

Pumpkurva

Wilo-Yonos MAXO 50/0,5-16

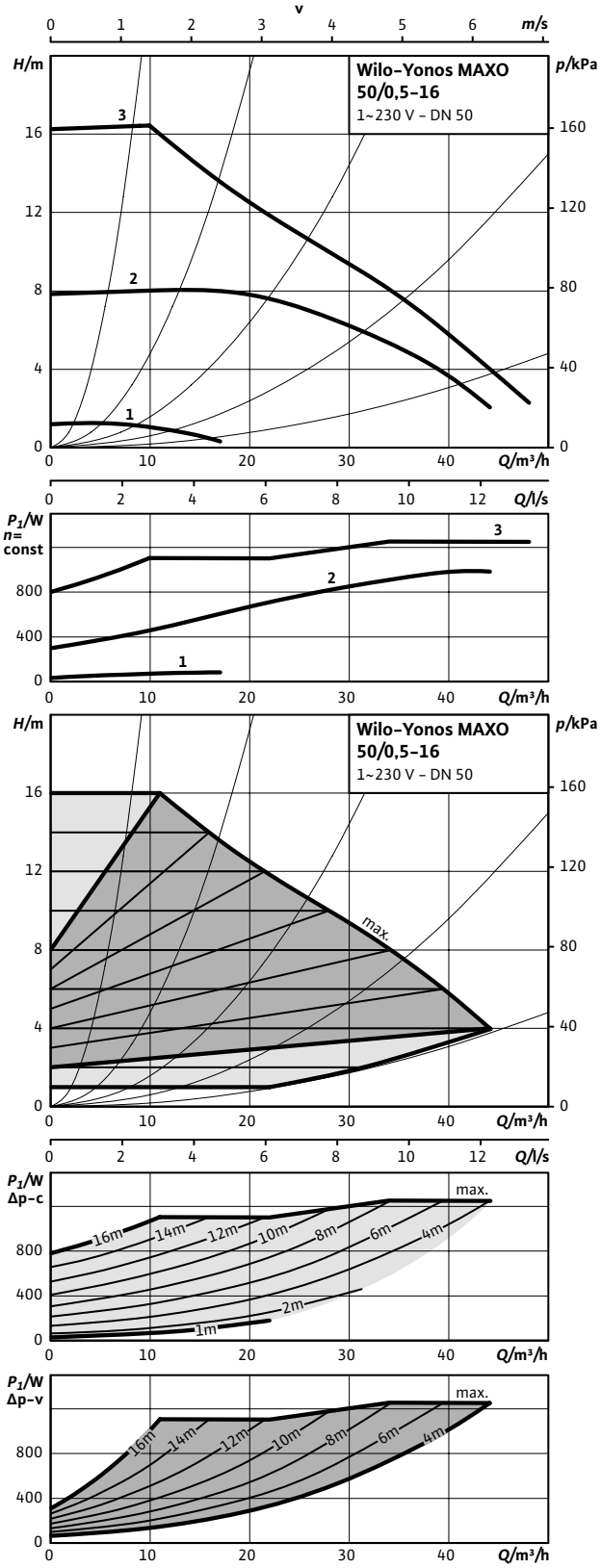

Måttskiss 50/0,5-12

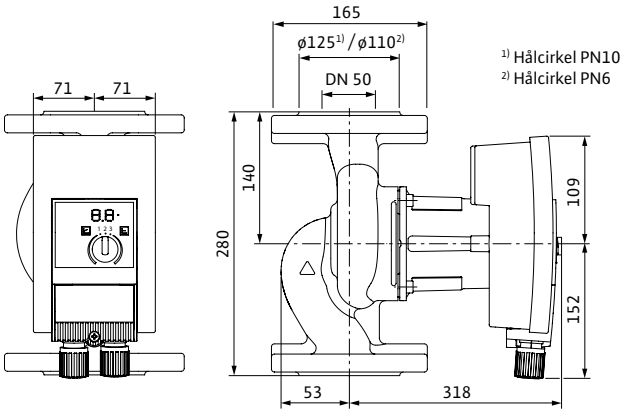

Måttskiss 50/0,5-16

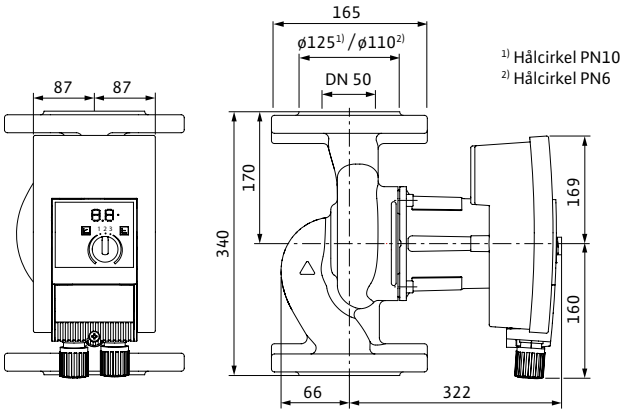

Tillbehör

Montage	Art.nr	RSK
Motfläns DN 50, svets	2105581	5784439
Konsol, ansl 50 - bl 280	2835401	5813276
Pelare, typ 1	2835497	5811229
Vib.dämpare	2835505	5813282
Isoleringshölje DN 50-44 (0,5-12)	2123376	5763802
Isoleringshölje DN 50-54 (0,5-16)	2123377	5784414
Droppplåt, typ 1.1	2835379	5762534
Automation		
Connect-modul	2210108	5784527

Tekniska data

Yonos MAXO	50/0,5-12	50/0,5-16
Art.nr.	2120651	2120652
RSK	5761113	5763994
Energieffektivitetsindex (EEI)	≤ 0,20	≤ 0,20
Röranslutning	DN 50	DN 50
Maximalt driftstryck	10 bar	10 bar
Nätanslutning	1~230 V, 50/60 Hz	1~230 V, 50/60 Hz
Märkeffekt P_2	500 W	1050 W
Tillförd effekt P_1 max.	600 W	1250 W
Tillförd effekt P_1 min.	15 W	40 W
Ström max.	2,65 A	5,5 A
Ström min.	0,17 A	0,3 A
Varvtal max.	4600 varv/min	3300 varv/min
Varvtal min.	950 varv/min	800 varv/min
Min. övertryck på sugsidan för att undvika kavitation vid mediatemperatur 50°C	5.0 m	7.0 m
Min. övertryck på sugsidan för att undvika kavitation vid mediatemperatur 95°C	12.0 m	15.0 m
Min. övertryck på sugsidan för att undvika kavitation vid mediatemperatur 110°C	18.0 m	23.0 m
Nettovikt ca	14,0 kg	25,0 kg
Material		
Pumphus	Gjutjärn (EN-GJL-200)	Gjutjärn (EN-GJL-200)
Pumphjul	Plastmaterial (PPE - 30% GF)	Plastmaterial (PPE - 30% GF)
Axel	Rostfritt stål (X39CrMo17-1)	Rostfritt stål (X39CrMo17-1)
Material lager	Kol, metallimpregnerat	Kol, metallimpregnerat

Pumpkurva

Wilo-Yonos MAXO 65/0,5-9

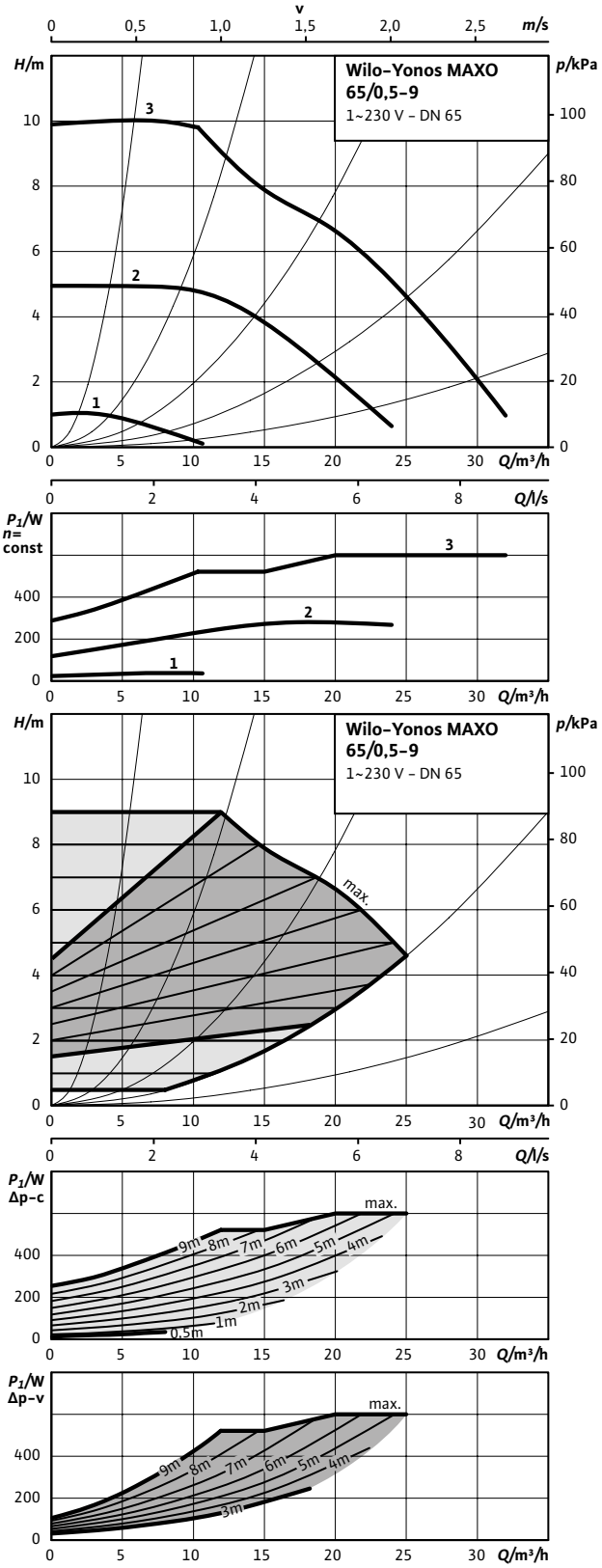

Pumpkurva

Wilo-Yonos MAXO 65/0,5-12

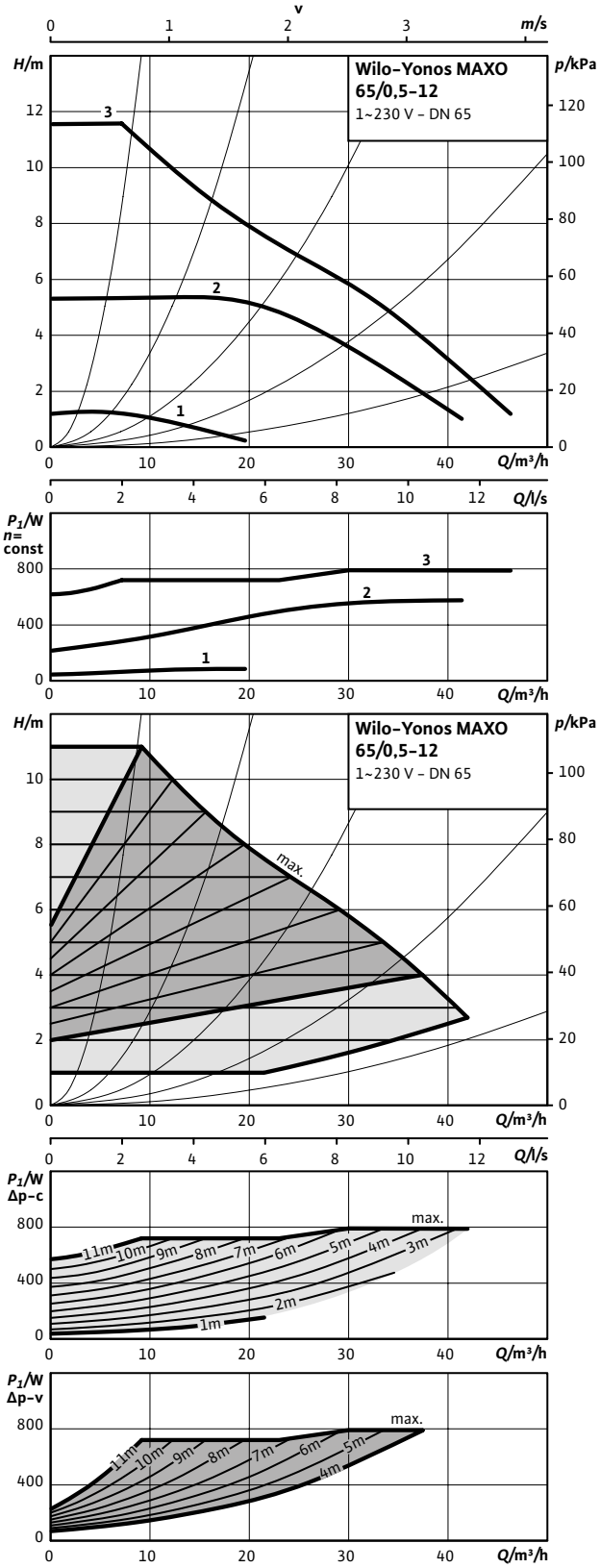

Måttskiss 65/0,5-9

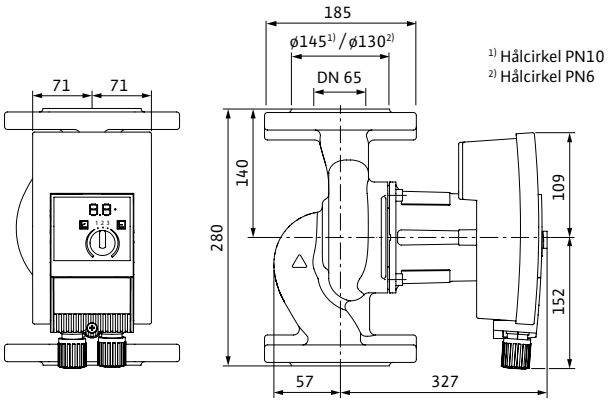

Måttskiss 65/0,5-12

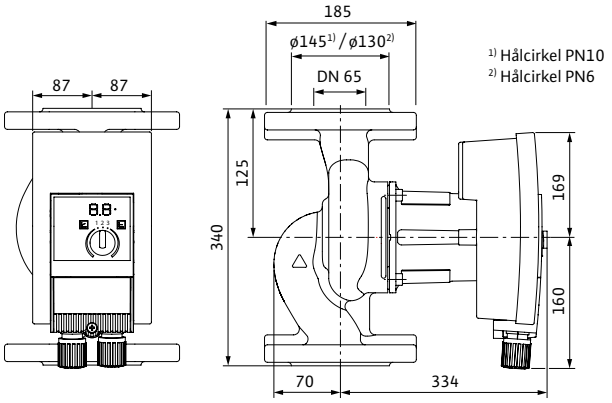

Tillbehör

Montage	Art.nr	RSK
Motfläns DN 65, svets	2105583	5784440
Konsol, ansl 65 - bl 280	2835403	5813277
Konsol, ansl 65 - bl 340	2835404	5813278
Pelare, typ 1	2835497	5811229
Vib.dämpare	2835505	5813282
Isoleringshölje DN 65-44 (0,5-9)	2123378	5763803
Isoleringshölje DN 65-54 (0,5-12)	2123379	5784415
Dropplåt, typ 1.1	2835379	5762534
Automation		
Connect-modul	2210108	5784527

Tekniska data

Yonos MAXO	65/0,5-9	65/0,5-12
Art.nr.	2120653	2120654
RSK	5761114	5763995
Energieffektivitetsindex (EEI)	≤ 0,20	≤ 0,20
Röranslutning	DN 65	DN 65
Maximalt driftstryck	10 bar	10 bar
Nätanslutning	1~230 V, 50/60 Hz	1~230 V, 50/60 Hz
Märkeffekt P_2	500 W	670 W
Tillförd effekt P_1 max.	600 W	800 W
Tillförd effekt P_1 min.	15 W	40 W
Ström max.	2,65 A	3,50 A
Ström min.	0,17 A	0,30 A
Varvtal max.	4100 varv/min	2800 varv/min
Varvtal min.	950 varv/min	800 varv/min
Min. övertryck på sugsidan för att undvika kavitation vid mediatemperatur 50°C	5.0 m	7.0 m
Min. övertryck på sugsidan för att undvika kavitation vid mediatemperatur 95°C	12.0 m	15.0 m
Min. övertryck på sugsidan för att undvika kavitation vid mediatemperatur 110°C	18.0 m	23.0 m
Nettovikt ca	16,1 kg	25,8 kg
Material		
Pumphus	Gjutjärn (EN-GJL-200)	Gjutjärn (EN-GJL-200)
Pumphjul	Plastmaterial (PPE - 30% GF)	Plastmaterial (PPE - 30% GF)
Axel	Rostfritt stål (X39CrMo17-1)	Rostfritt stål (X39CrMo17-1)
Material lager	Kol, metallimpregnerat	Kol, metallimpregnerat

Pumpkurva

Wilo-Yonos MAXO 65/0,5-16

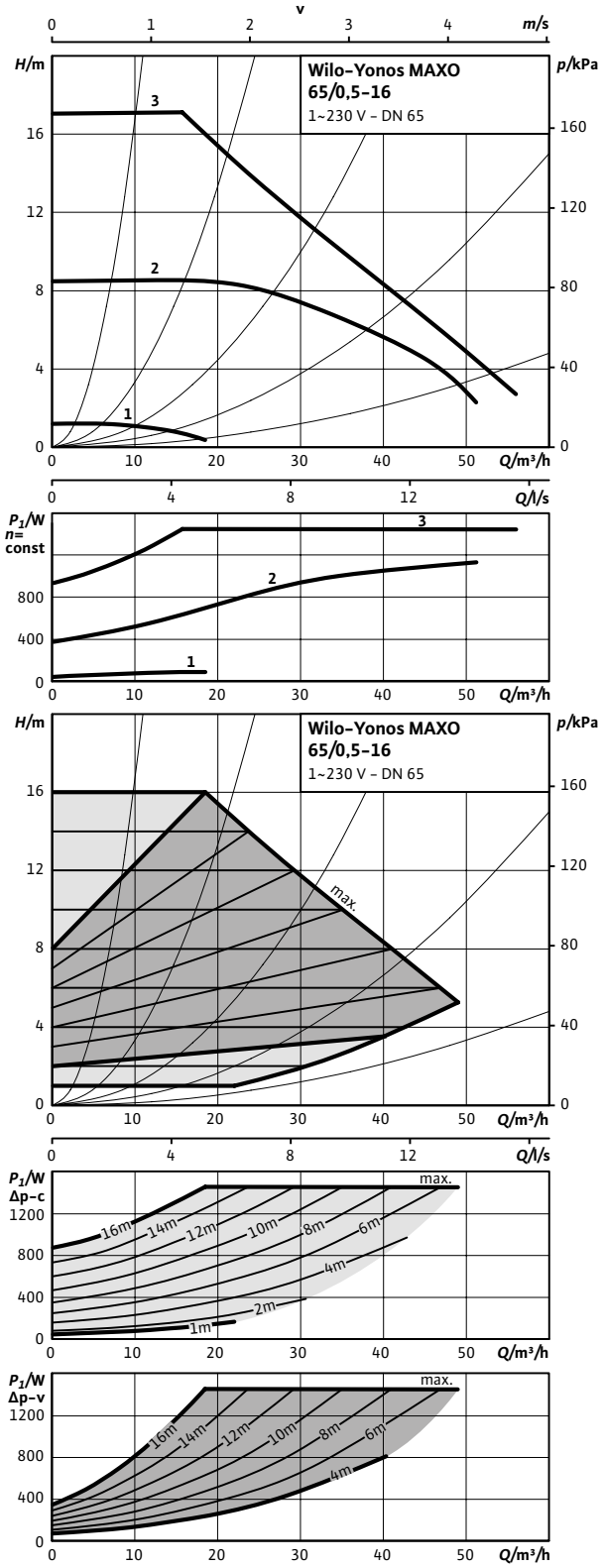

Måttskiss 65/0,5-16

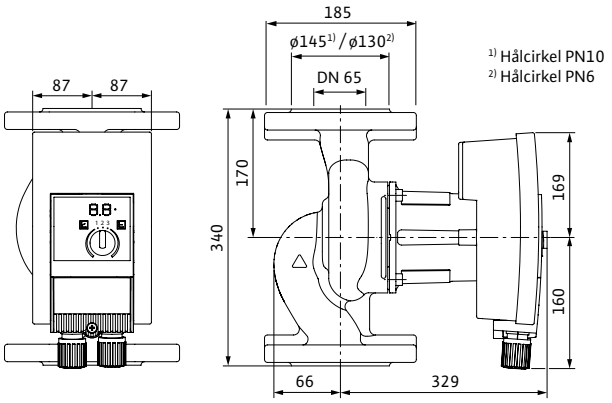

Tillbehör

Montage	Art.nr	RSK
Motfläns DN 65, svets	2105583	5784440
Konsol, ansl 65 - bl 340	2835404	5813278
Pelare, typ 1	2835497	5811229
Vib.dämpare	2835505	5813282
Isoleringshölje DN 65-64	2123380	5784416
Dropplåt, typ 1.1	2835379	5762534
Automation		
Connect-modul	2210108	5784527

Tekniska data

Yonos MAXO	65/0,5-16
Art.nr.	2120655
RSK	5763996
Energieffektivitetsindex (EEI)	≤ 0,20
Röranslutning	DN 65
Maximalt driftstryck	10 bar
Nätanslutning	1~230 V, 50/60 Hz
Märkeffekt P_2	1215 W
Tillförd effekt P_1 max.	1450 W
Tillförd effekt P_1 min.	40 W
Ström max.	6,4 A
Ström min.	0,3 A
Varvtal max.	3400 varv/min
Varvtal min.	800 varv/min
Min. övertryck på sugsidan för att undvika kavitation vid mediatemperatur 50°C	7.0 m
Min. övertryck på sugsidan för att undvika kavitation vid mediatemperatur 95°C	15.0 m
Min. övertryck på sugsidan för att undvika kavitation vid mediatemperatur 110°C	23.0 m
Nettovikt ca	27,5 kg
Material	
Pumphus	Gjutjärn (EN-GJL-200)
Pumphjul	Plastmaterial (PPE - 30% GF)
Axel	Rostfritt stål (X39CrMo17-1)
Material lager	Kol, metallimpregnerat

Pumpkurva

Wilo-Yonos MAXO 80/0,5-6

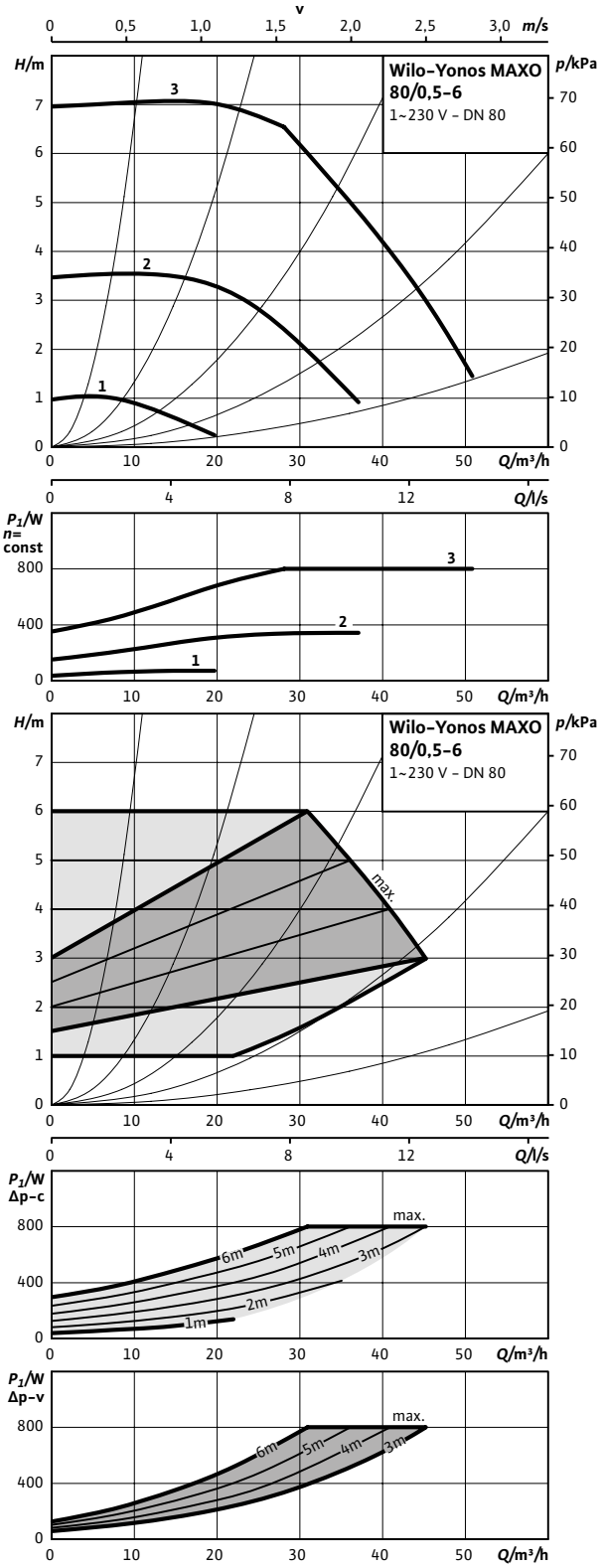

Pumpkurva

Wilo-Yonos MAXO 80/0,5-12

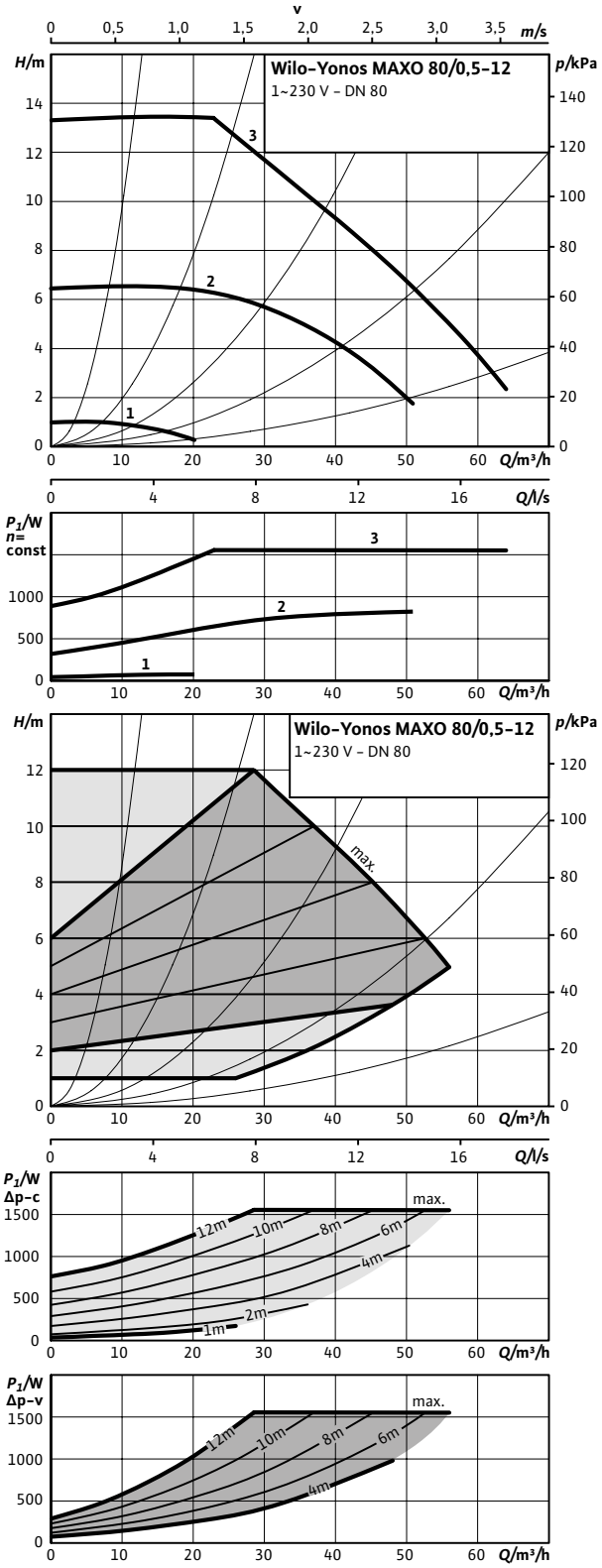

Måttskiss 80/0,5-6

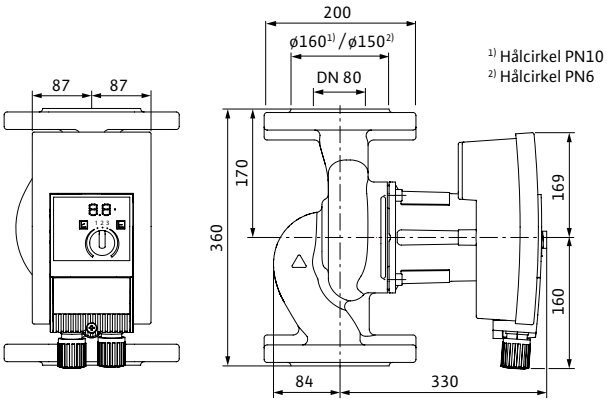

Måttskiss 80/0,5-12

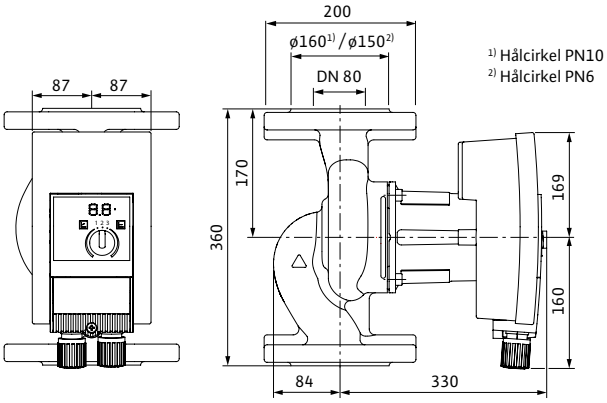

Tillbehör

Montage	Art.nr	RSK
Motfläns DN 80, svets PN10	2105585	5784441
Konsol, ansl 80 - bl 360 PN6	2835510	5813334
Konsol, ansl 80 - bl 360 PN10	2835405	5813279
Pelare, typ 1	2835497	5811229
Vib.dämpare	2835505	5813282
Isoleringshölje DN 80-54/64	2123380	5784416
Droppplåt, typ 1.1	2835379	5762534
Automation		
Connect-modul	2210108	5784527

Tekniska data

Yonos MAXO	80/0,5-6 PN6	80/0,5-6 PN10	80/0,5-12 PN6	80/0,5-12 PN10
Art.nr.	2120656	2120657	2120658	2120659
RSK	5764000	5763999	5763998	5763997
Energieffektivitetsindex (EEI)	≤ 0,20	≤ 0,20	≤ 0,20	≤ 0,20
Röranslutning	DN 80	DN 80	DN 80	DN 80
Maximalt driftstryck	6 bar	10 bar	6 bar	10 bar
Nätanslutning	1~230 V, 50/60 Hz	1~230 V, 50/60 Hz	1~230 V, 50/60 Hz	1~230 V, 50/60 Hz
Märkeffekt P_2	670 W	670 W	1300 W	1300 W
Tillförd effekt P_1 max.	800 W	800 W	1550 W	1550 W
Tillförd effekt P_1 min.	40 W	40 W	40 W	40 W
Ström max.	3,5 A	3,5 A	6,8 A	6,8 A
Ström min.	0,3 A	0,3 A	0,3 A	0,3 A
Varvtal max.	2400 varv/min	2400 varv/min	3300 varv/min	3300 varv/min
Varvtal min.	900 varv/min	900 varv/min	900 varv/min	900 varv/min
Min. övertryck på sugsidan för att undvika kavitation vid mediatemperatur 50°C	7.0 m	7.0 m	7.0 m	7.0 m
Min. övertryck på sugsidan för att undvika kavitation vid mediatemperatur 95°C	15.0 m	15.0 m	15.0 m	15.0 m
Min. övertryck på sugsidan för att undvika kavitation vid mediatemperatur 110°C	23.0 m	23.0 m	23.0 m	23.0 m
Nettovikt ca	29,0 kg	29,0 kg	30,4 kg	30,4 kg
Material				
Pumphus	Gjutjärn (EN-GJL-200)	Gjutjärn (EN-GJL-200)	Gjutjärn (EN-GJL-200)	Gjutjärn (EN-GJL-200)
Pumphjul	Plastmaterial (PPE - 30% GF)	Plastmaterial (PPE - 30% GF)	Plastmaterial (PPE - 30% GF)	Plastmaterial (PPE - 30% GF)
Axel	Rostfritt stål (X39CrMo17-1)	Rostfritt stål (X39CrMo17-1)	Rostfritt stål (X39CrMo17-1)	Rostfritt stål (X39CrMo17-1)
Material lager	Kol, metallimpregnerat	Kol, metallimpregnerat	Kol, metallimpregnerat	Kol, metallimpregnerat

Pumpkurva

Wilo-Yonos MAXO 100/0,5-12

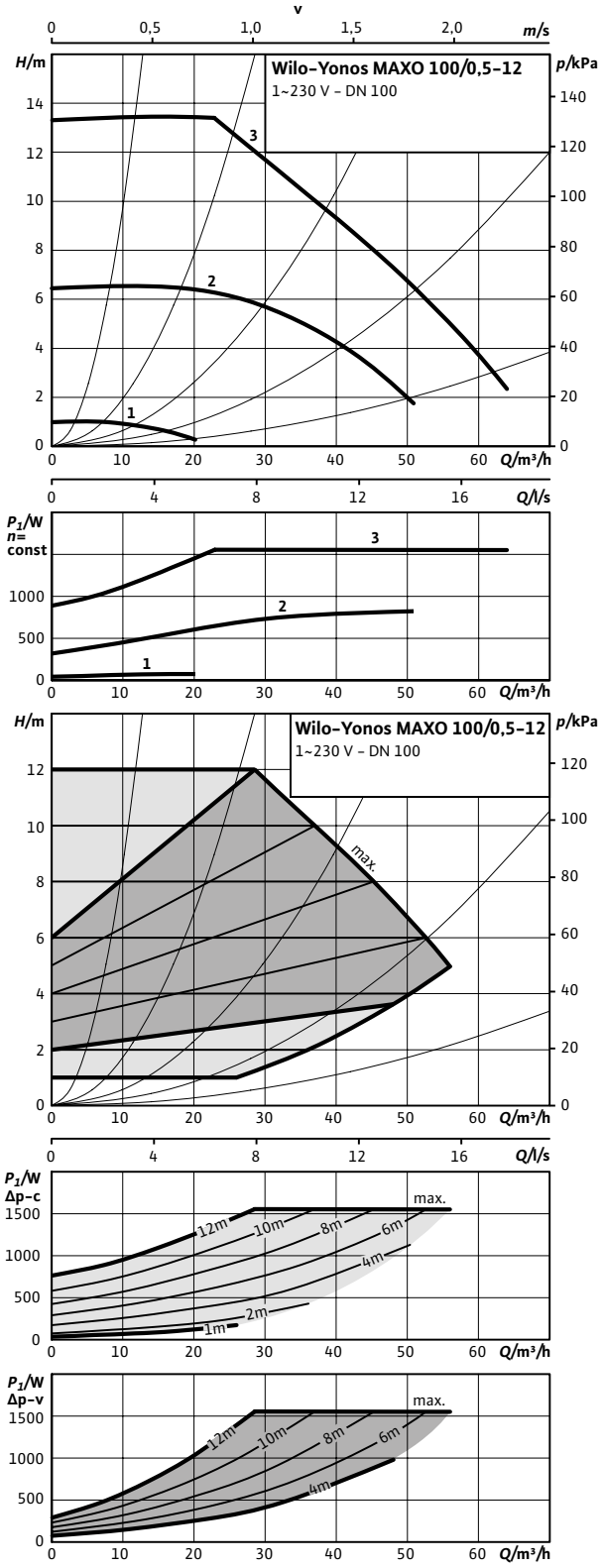

Måttskiss 100/0,5-12

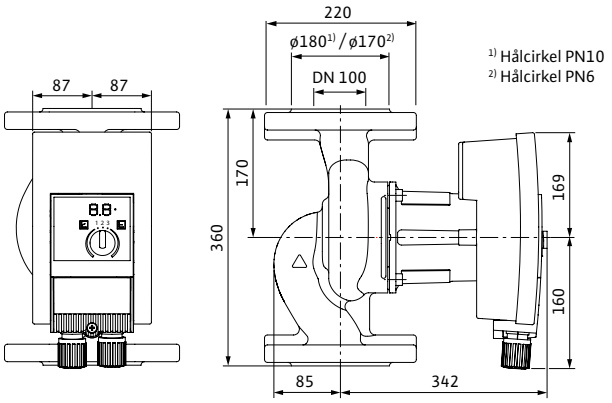

Tillbehör

Montage	Art.nr	RSK
Motfläns DN 100, svets PN10	2105587	5784443
Konsol, ansl 100 - bl 360 PN6	2835511	5813335
Konsol, ansl 100 - bl 360 PN10	2835396	5813281
Pelare, typ 1	2835497	5811229
Vib.dämpare	2835505	5813282
Isoleringshölje DN 100-64	2123381	5784417
Droppplåt, typ 1.1	2835379	5762534
Automation		
Connect-modul	2210108	5784527

Tekniska data

Yonos MAXO	100/0,5-12 PN6	100/0,5-12 PN10
Art.nr.	2120660	2120661
RSK	5763992	5763991
Energieffektivitetsindex (EEI)	≤ 0,20	≤ 0,20
Röranslutning	DN 100	DN 100
Maximalt driftstryck	6 bar	10 bar
Nätanslutning	1~230 V, 50/60 Hz	1~230 V, 50/60 Hz
Märkeffekt P_2	1300 W	1300 W
Tillförd effekt P_1 max.	1550 W	1550 W
Tillförd effekt P_1 min.	40 W	40 W
Ström max.	6,8 A	6,8 A
Ström min.	0,3 A	0,3 A
Varvtal max.	3300 varv/min	3300 varv/min
Varvtal min.	900 varv/min	900 varv/min
Min. övertryck på sugsidan för att undvika kavitation vid mediatemperatur 50°C	7.0 m	7.0 m
Min. övertryck på sugsidan för att undvika kavitation vid mediatemperatur 95°C	15.0 m	15.0 m
Min. övertryck på sugsidan för att undvika kavitation vid mediatemperatur 110°C	23.0 m	23.0 m
Nettovikt ca	33,4 kg	33,4 kg
Material		
Pumphus	Gjutjärn (EN-GJL-200)	Gjutjärn (EN-GJL-200)
Pumphjul	Plastmaterial (PPE - 30% GF)	Plastmaterial (PPE - 30% GF)
Axel	Rostfritt stål (X39CrMo17-1)	Rostfritt stål (X39CrMo17-1)
Material lager	Kol, metallimpregnerat	Kol, metallimpregnerat

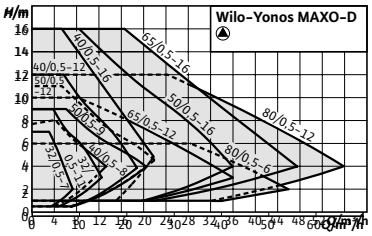

Wilo-Yonos MAXO-D

Konstruktion
Högeffektiv cirkulationspump i tvillingutförande. Försedd med våt motor med flänsanslutning, EC-motor med integrerad elektronisk effektanpassning.

Användning
Alla värmevattensystem, klimatanläggningar, slutna kylkretsar och industriella cirkulationsanläggningar.

Utrustning/funktion
Användningsområden
LED-lampan ger full inblick i böruppfordringshöjd, varvtalssteg eller eventuella fel. Enkel inställning via tre varvtalssteg vid byte av en oreglerad standardpump. Förenklad elektrisk anslutning med Wilo-stickkontakt. Säkring av anläggningstillgängligheten genom summalarm Beprövad kompakt konstruktion, enkel att använda och driftsätta.

Värme
- Värmeelement
- Golvvärme
- Takvärme
- Luftvärmare
- Shuntgrupper
- Värmeväxlare

Kylning
- Takkylning
- Golvkyla
- Luft-klimataggregat
- Shuntgrupper
- Värmeväxlare

Typnyckel

Exempel:	**Wilo-Yonos MAXO-D 40/0,5-12**
Yonos MAXO-D	Högeffektiv tvillingpump elektroniskt reglerad
40/	Nominell anslutning
0,5-12	Uppfordringshöjd [m]

Reglersätt
- Δp-c för konstant differenstryck
- Δp-v för variabelt differenstryck
- n = konstant (3 varvtalssteg)

Manuella funktioner
- Inställning av driftsätt
- Inställning av pumpeffekten (uppfordringshöjd)
- Inställning av varvtalssteg

Automatiska funktioner
- Steglös kapacitetsanpassning beroende på driftsätt
- Deblockeringsfunktion
- Mjukstart
- Integrerat fullständigt motorskydd

Larm- och indikeringsfunktioner
- Summalarm (potentialfri öppnande kontakt)
- Felsignallampa
- LED-indikator för visning av uppfordringshöjd och felkoder
- Indikering av det inställda varvtalssteget C1, C2 eller C3

Kapacitetsöversikt

Wilo-Yonos MAXO-D

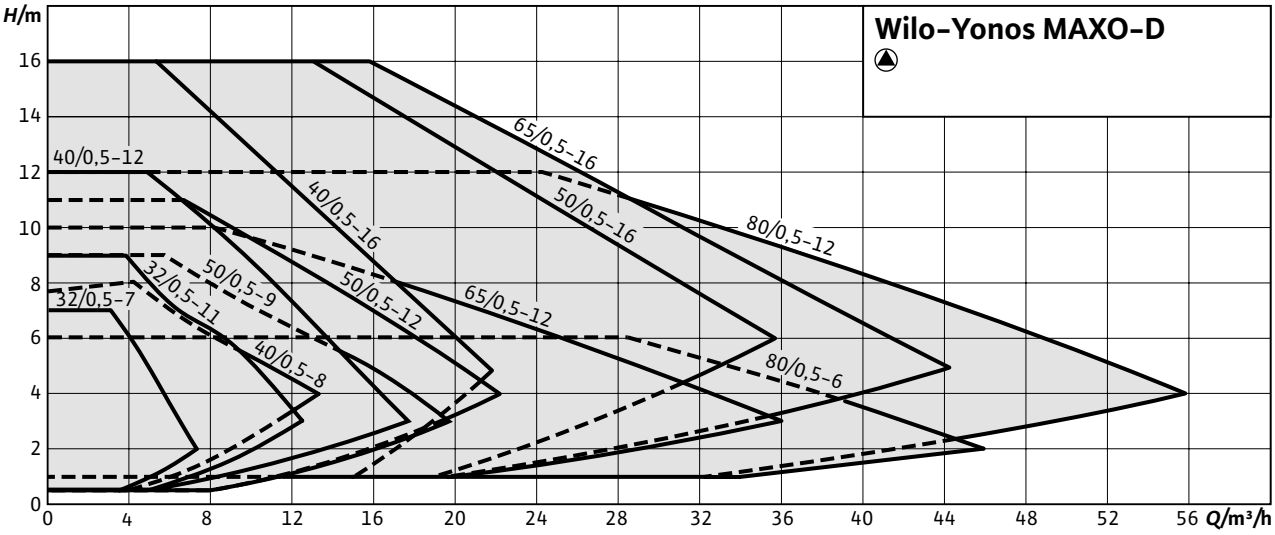

Utrustning

- Snabbkoppling med Wilo-stickkontakt. För anslutning av nät- och larm med integrerad dragavlastning
- För flänspumpar: Flänsutföranden
- Standardutförande för pumpar DN 40 till DN 65: Kombifläns PN 6/10 (fläns PN 16 enligt EN 1092-2) för motfläns PN 6 och PN 16
- Standardutförande för pumpar DN 80/DN 100: Fläns PN 6 (beräknat efter PN 16 enligt EN 1092-2) för motfläns PN 6

Ingår i leverans

- Pump
- Inkl. brickor för flänsskruvar (för nominell anslutning DN 40 – DN 65)
- Inkl. monterings-och skötselanvisning

Tekniska data

- Tillåtet temperaturområde -20 °C till +110 °C
- Nätanslutning 1~230 V, 50/60 Hz

Kopplingsschema

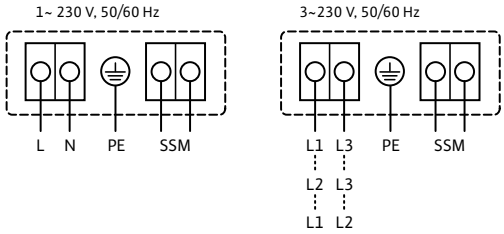

- Kapslingsklass IPX4D
- Unionsanslutning G 40 till G 50
- Flänsanslutning DN 32 till DN 80
- Max. drifttryck, standardutförande: 6/10 bar. 6 eller 10 bar gäller för DN 80-100

Material

- Pumphus: Gjutjärn med KTL-beläggning
- Axel: Rostfritt stål
- Lager: Kol, metallimpregnerat
- Pumphjul: Plastmaterial

Pumpkurva

Wilo-Yonos MAXO-D 30/0,5-7

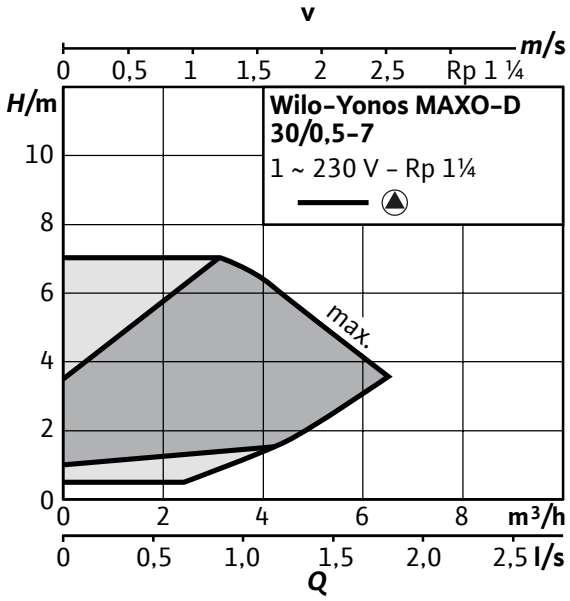

Pumpkurva

Wilo-Yonos MAXO-D 30/0,5-10

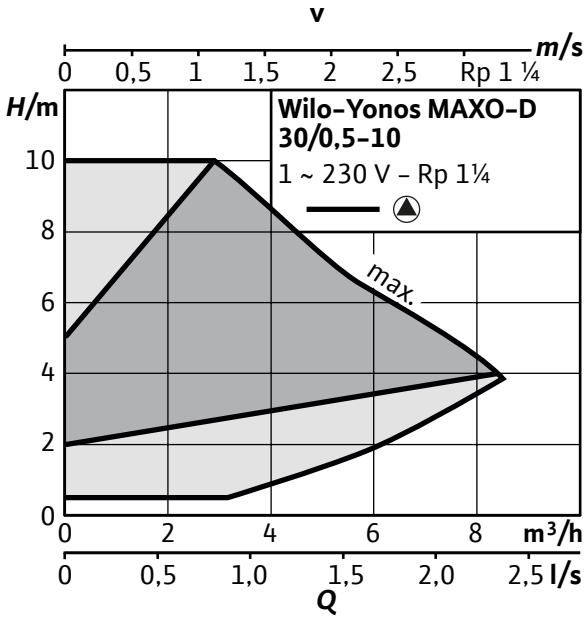

Måttskiss 30/0,5-7 - 30/0,5-10

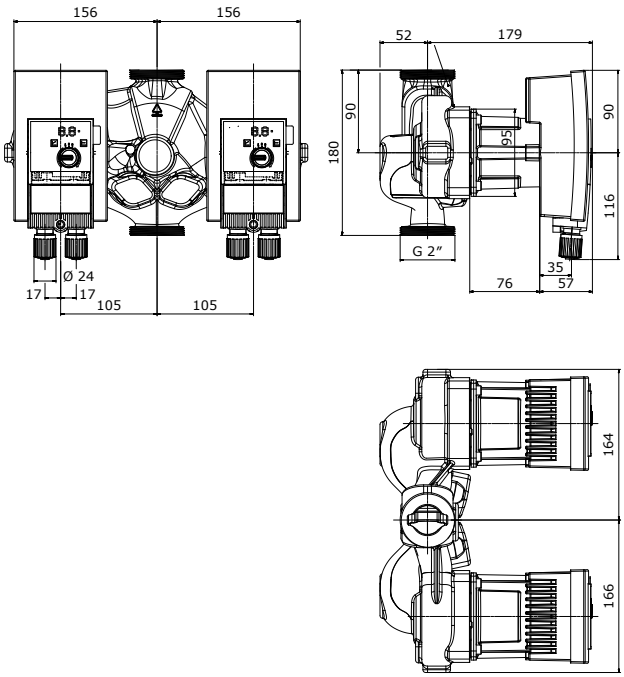

Tillbehör

Montage	Art.nr	RSK
Unionskoppling (G 50/32)	2835293	5813349
Avst.ventil union (G 50/32)	2835296	5813352
Pelare, typ 1	2835497	5811229
Vib.dämpare	2835505	5813282
Blindlock typ 25	2049280	5783317
Dropplåt, frihängande	2835378	5813264
Automation		
Connect-modul	2210108	5784527

Tekniska data

Yonos MAXO-D	30/0,5-7	30/0,5-10
Art.nr.	2225914	2225915
RSK	5746553	5746554
Energieffektivitetsindex (EEI)	≤ 0,23	≤ 0,23
Röranslutning	G 50	G 50
Maximalt driftstryck	10 bar	10 bar
Nätanslutning	1~230 V, 50/60 Hz	1~230 V, 50/60 Hz
Märkeffekt P_2	85 W	145 W
Tillförd effekt P_1 max.	120 W	190 W
Tillförd effekt P_1 min.	5 W	5 W
Ström max.	1,0 A	1,33 A
Ström min.	0,08 A	0,15 A
Varvtal max.	3700 varv/min	4450 varv/min
Varvtal min.	1000 varv/min	1000 varv/min
Min. övertryck på sugsidan för att undvika kavitation vid mediatemperatur 50°C	3.0 m	3.0 m
Min. övertryck på sugsidan för att undvika kavitation vid mediatemperatur 95°C	10.0 m	10.0 m
Min. övertryck på sugsidan för att undvika kavitation vid mediatemperatur 110°C	16.0 m	16.0 m
Nettovikt ca	12,5 kg	12,5 kg
Material		
Pumphus	Gjutjärn (EN-GJL-200)	Gjutjärn (EN-GJL-200)
Pumphjul	Plastmaterial (PPE - 30% GF)	Plastmaterial (PPE - 30% GF)
Axel	Rostfritt stål (X39CrMo17-1)	Rostfritt stål (X39CrMo17-1)
Material lager	Kol, metallimpregnerat	Kol, metallimpregnerat

Pumpkurva

Wilo-Yonos MAXO-D 32/0,5-7

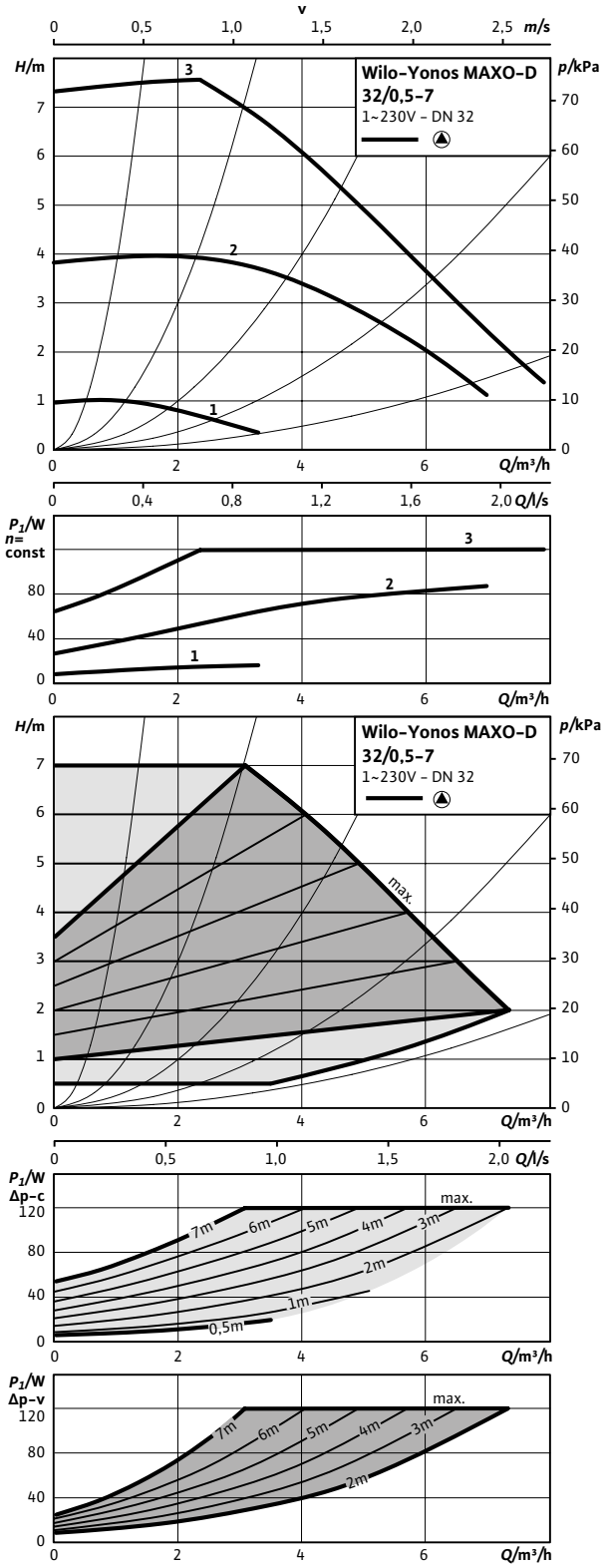

Pumpkurva

Wilo-Yonos MAXO-D 32/0,5-11

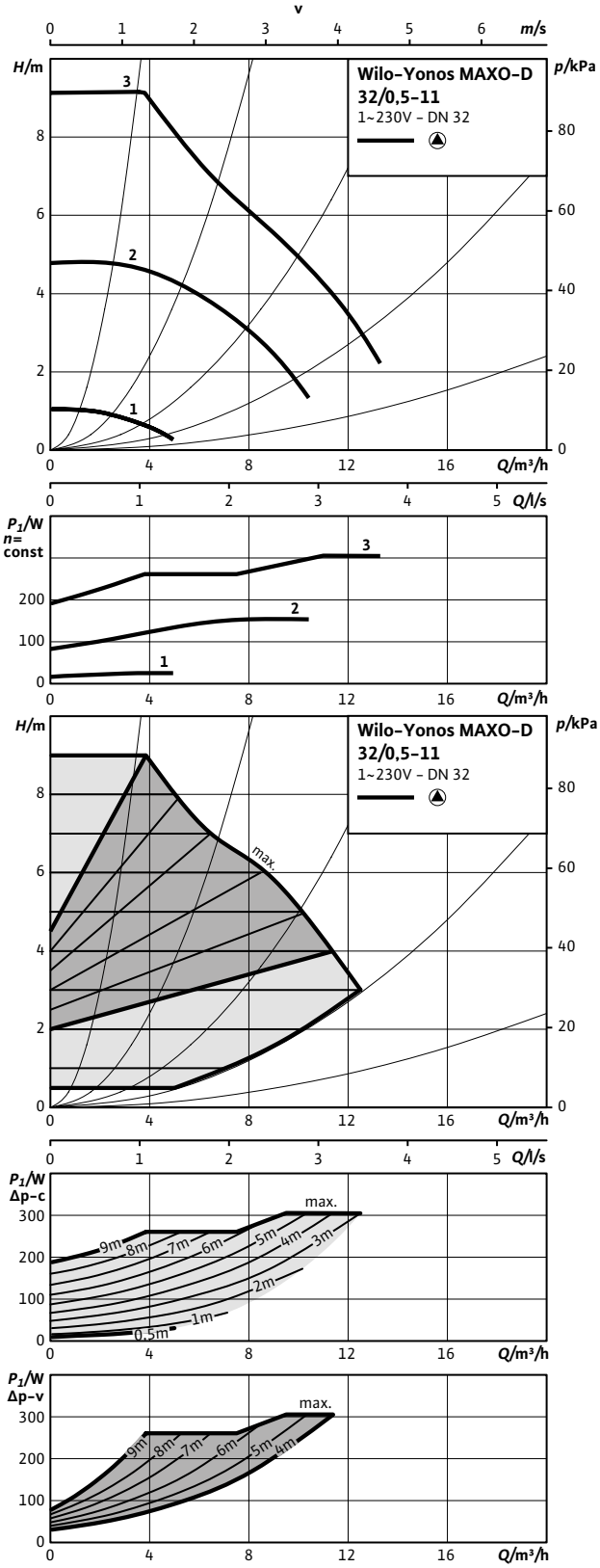

Måttskiss 32/0,5-7

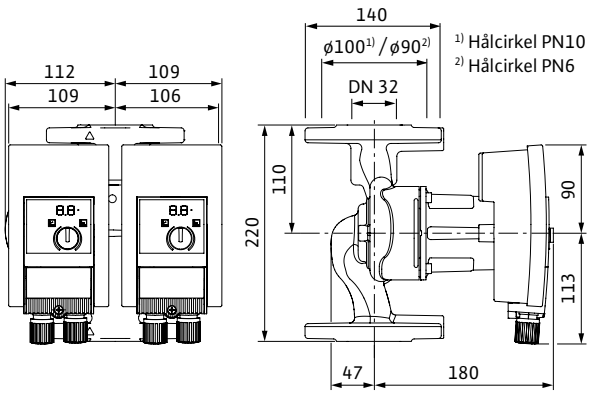

Tillbehör

Montage	Art.nr	RSK
Motfläns DN 32, svets	2105577	5784437
Konsol, ansl 32 - bl 220	2835397	5813280
Pelare, typ 1	2835497	5811229
Vib.dämpare	2835505	5813282
Blindlock typ 25	2049280	5783317
Dropplåt, typ 1.1	2835379	5762534
Automation		
Connect-modul	2210108	5784527

Måttskiss 32/0,5-11

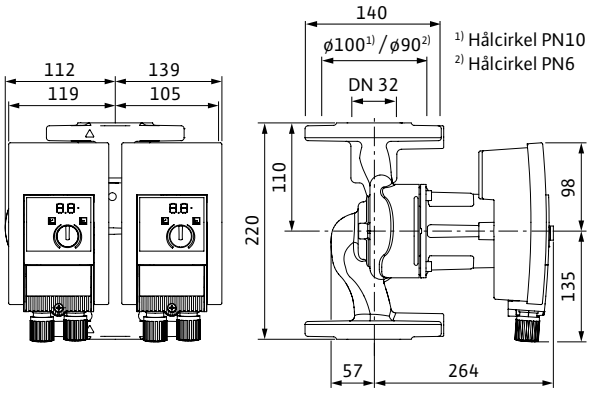

Tekniska data

Yonos MAXO-D	32/0,5-7	32/0,5-11
Art.nr.	2160585	2120663
RSK	5758927	5758928
Energieffektivitetsindex (EEI)	≤ 0,23	≤ 0,23
Röranslutning	DN 32	DN 32
Maximalt driftstryck	10 bar	10 bar
Nätanslutning	1~230 V, 50/60 Hz	1~230 V, 50/60 Hz
Märkeffekt P_2	140 W	230 W
Tillförd effekt P_1 max.	120 W	305 W
Tillförd effekt P_1 min.	5 W	10 W
Ström max.	1,0 A	1,33 A
Ström min.	0,08 A	0,15 A
Varvtal max.	3700 varv/min	4800 varv/min
Varvtal min.	1000 varv/min	1000 varv/min
Min. övertryck på sugsidan för att undvika kavitation vid mediatemperatur 50°C	3.0 m	3.0 m
Min. övertryck på sugsidan för att undvika kavitation vid mediatemperatur 95°C	10.0 m	10.0 m
Min. övertryck på sugsidan för att undvika kavitation vid mediatemperatur 110°C	16.0 m	16.0 m
Nettovikt ca	10,0 kg	17,0 kg
Material		
Pumphus	Gjutjärn (EN-GJL-200)	Gjutjärn (EN-GJL-200)
Pumphjul	Plastmaterial (PPE - 30% GF)	Plastmaterial (PPE - 30% GF)
Axel	Rostfritt stål (X39CrMo17-1)	Rostfritt stål (X39CrMo17-1)
Material lager	Kol, metallimpregnerat	Kol, metallimpregnerat

Pumpkurva

Wilo-Yonos MAXO-D 40/0,5-8

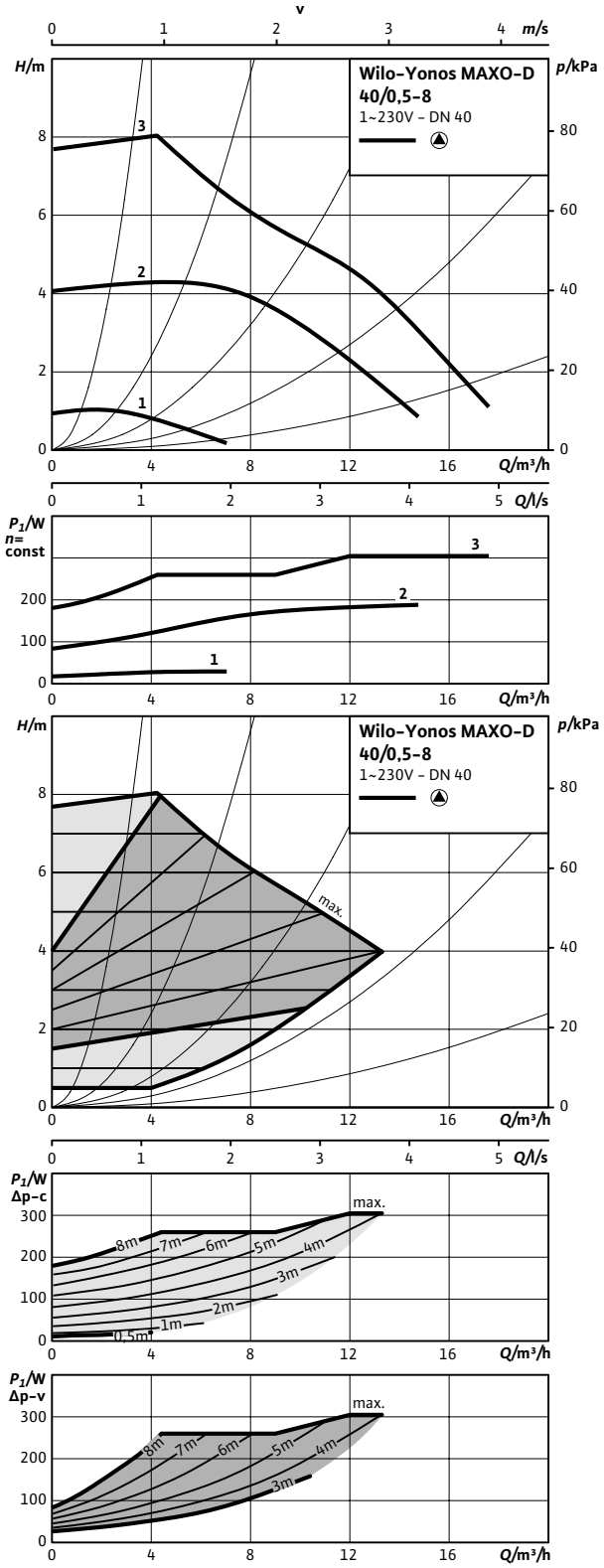

Pumpkurva

Wilo-Yonos MAXO-D 40/0,5-12

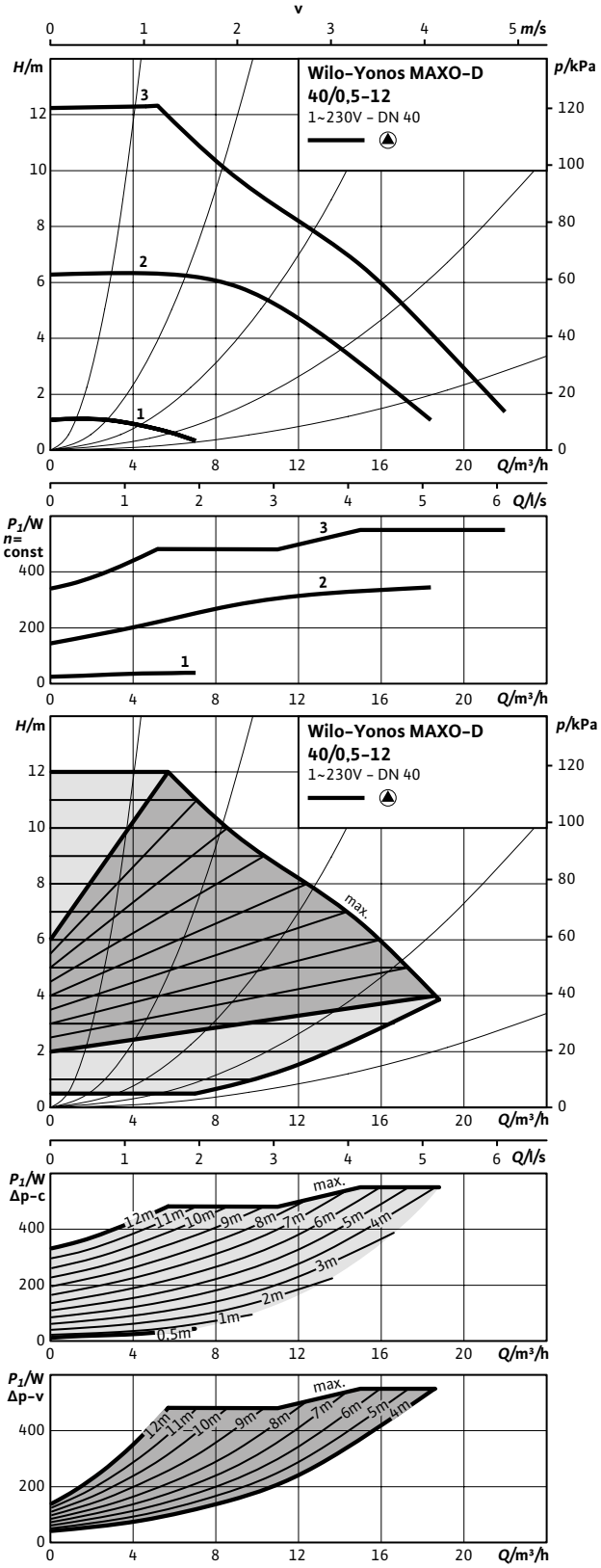

Måttskiss 40/0,5-8

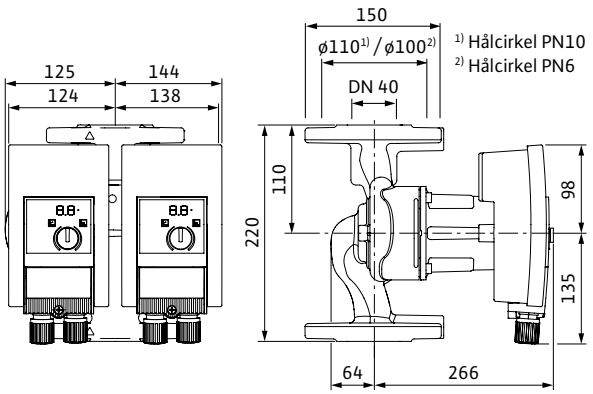

Tillbehör

Montage	Art.nr	RSK
Motfläns DN 40, svets	2105579	5784438
Konsol, ansl 40 - bl 220	2835398	5761844
Konsol, ansl 40 - bl 250	2835399	5813275
Pelare, typ 1	2835497	5811229
Vib.dämpare	2835505	5813282
Blindlock typ 25 (40/0,5-8)	2049280	5783317
Blindlock typ 45 (40/0,5-12)	2049992	5783319
Dropplåt, typ 1.2	2835380	5813265
Automation		
Connect-modul	2210108	5784527

Måttskiss 40/0,5-12

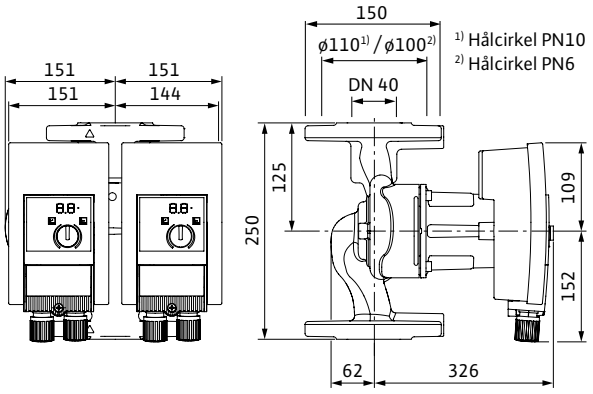

Tekniska data

Yonos MAXO-D	40/0,5-8	40/0,5-12
Art.nr.	2120664	2120665
RSK	5758929	5758930
Energieffektivitetsindex (EEI)	≤ 0,23	≤ 0,23
Röranslutning	DN 40	DN 40
Maximalt driftstryck	10 bar	10 bar
Nätanslutning	1~230 V, 50/60 Hz	1~230 V, 50/60 Hz
Märkeffekt P_2	230 W	450 W
Tillförd effekt P_1 max.	305 W	550 W
Tillförd effekt P_1 min.	10 W	15 W
Ström max.	1,33 A	2,40 A
Ström min.	0,15 A	0,17 A
Varvtal max.	4800 varv/min	4600 varv/min
Varvtal min.	1200 varv/min	950 varv/min
Min. övertryck på sugsidan för att undvika kavitation vid mediatemperatur 50°C	3.0 m	3.0 m
Min. övertryck på sugsidan för att undvika kavitation vid mediatemperatur 95°C	10.0 m	10.0 m
Min. övertryck på sugsidan för att undvika kavitation vid mediatemperatur 110°C	16.0 m	16.0 m
Nettovikt ca	18,0 kg	24,0 kg
Material		
Pumphus	Gjutjärn (EN-GJL-200)	Gjutjärn (EN-GJL-200)
Pumphjul	Plastmaterial (PPE - 30% GF)	Plastmaterial (PPE - 30% GF)
Axel	Rostfritt stål (X39CrMo17-1)	Rostfritt stål (X39CrMo17-1)
Material lager	Kol, metallimpregnerat	Kol, metallimpregnerat

Pumpkurva

Wilo-Yonos MAXO-D 40/0,5-16

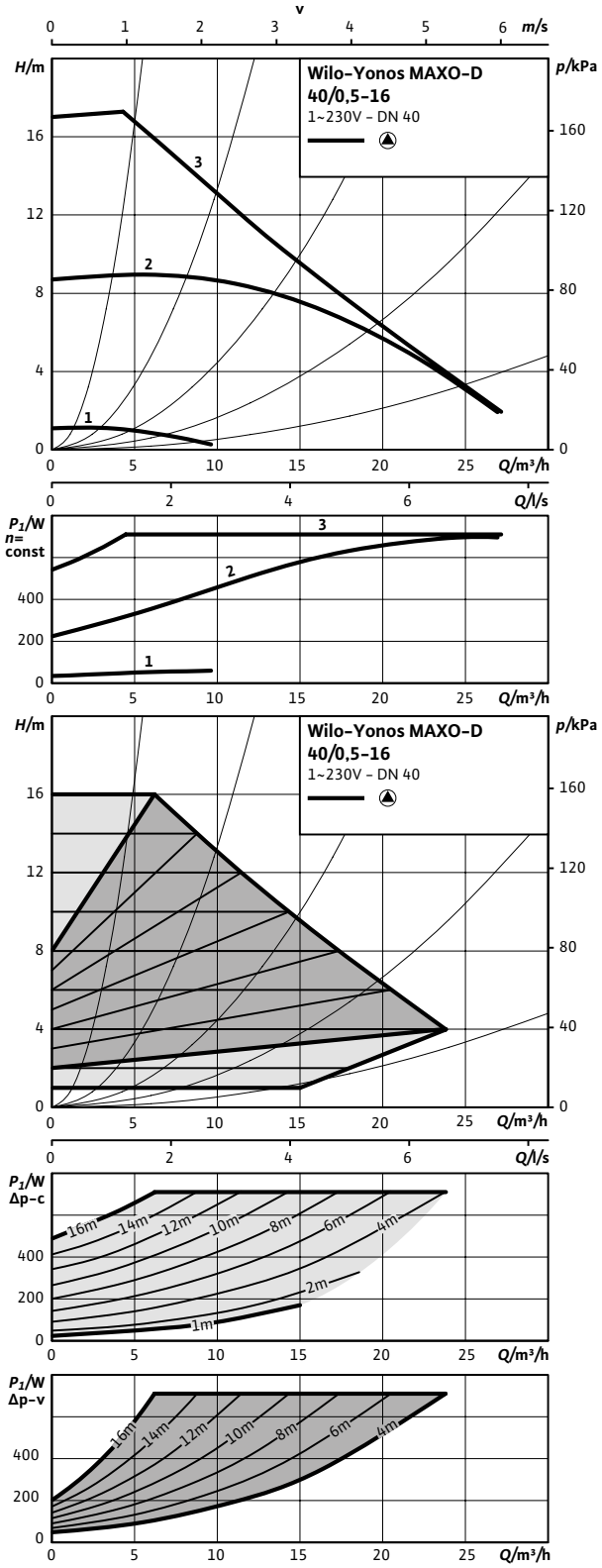

Pumpkurva

Wilo-Yonos MAXO-D 50/0,5-9

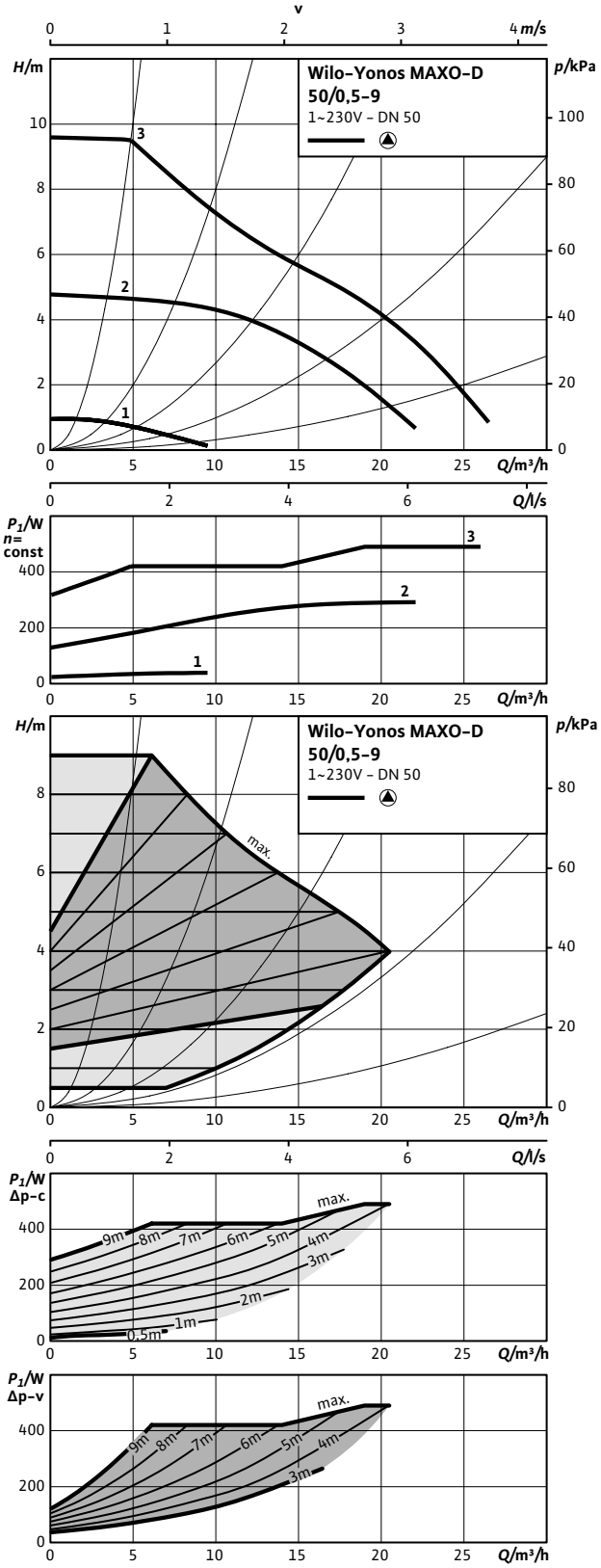

Måttskiss 40/0,5-16

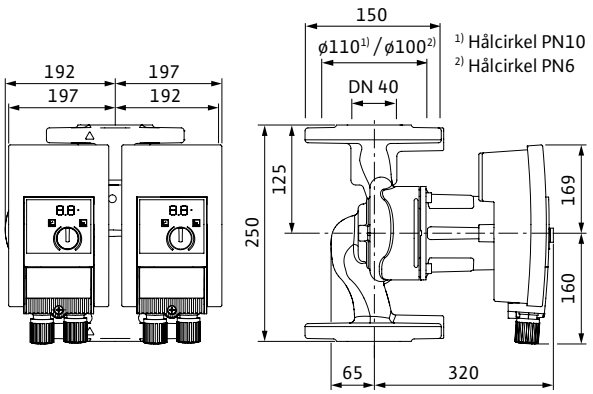

Måttskiss 50/0,5-9

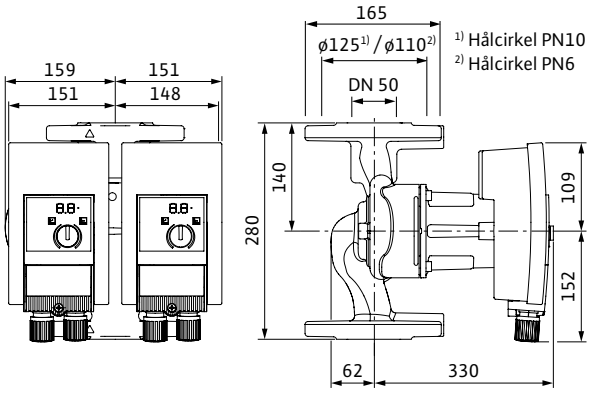

Tillbehör

Montage	Art.nr	RSK
Motfläns DN 40, svets	2105579	5784438
Motfläns DN 50, svets	2105581	5784439
Konsol, ansl 40 - bl 250	2835398	5813275
Konsol, ansl 50 - bl 280	2835401	5813276
Pelare, typ 1	2835497	5811229
Vib.dämpare	2835505	5813282
Blindlock typ 45 (50/0,5-9)	2049992	5783319
Blindlock typ 65 (40/0,5-16)	2049279	5783320
Dropplåt, typ 1.2	2835380	5813265
Automation		
Connect-modul	2210108	5784527

Tekniska data

Yonos MAXO-D	40/0,5-16	50/0,5-9
Art.nr.	2120666	2120667
RSK	5758931	5758932
Energieffektivitetsindex (EEI)	≤ 0,23	≤ 0,23
Röranslutning	DN 40	DN 50
Maximalt driftstryck	10 bar	10 bar
Nätanslutning	1~230 V, 50/60 Hz	1~230 V, 50/60 Hz
Märkeffekt P_2	670 W	400 W
Tillförd effekt P_1 max.	800 W	490 W
Tillförd effekt P_1 min.	30 W	15 W
Ström max.	3,50 A	2,15 A
Ström min.	0,27 A	0,17 A
Varvtal max.	3500 varv/min	4100 varv/min
Varvtal min.	800 varv/min	950 varv/min
Min. övertryck på sugsidan för att undvika kavitation vid mediatemperatur 50°C	7.0 m	3.0 m
Min. övertryck på sugsidan för att undvika kavitation vid mediatemperatur 95°C	15.0 m	10.0 m
Min. övertryck på sugsidan för att undvika kavitation vid mediatemperatur 110°C	23.0 m	16.0 m
Nettovikt ca	43,0 kg	26,0 kg
Material		
Pumphus	Gjutjärn (EN-GJL-200)	Gjutjärn (EN-GJL-200)
Pumphjul	Plastmaterial (PPE - 30% GF)	Plastmaterial (PPE - 30% GF)
Axel	Rostfritt stål (X39CrMo17-1)	Rostfritt stål (X39CrMo17-1)
Material lager	Kol, metallimpregnerat	Kol, metallimpregnerat

Pumpkurva

Wilo-Yonos MAXO-D 50/0,5-12

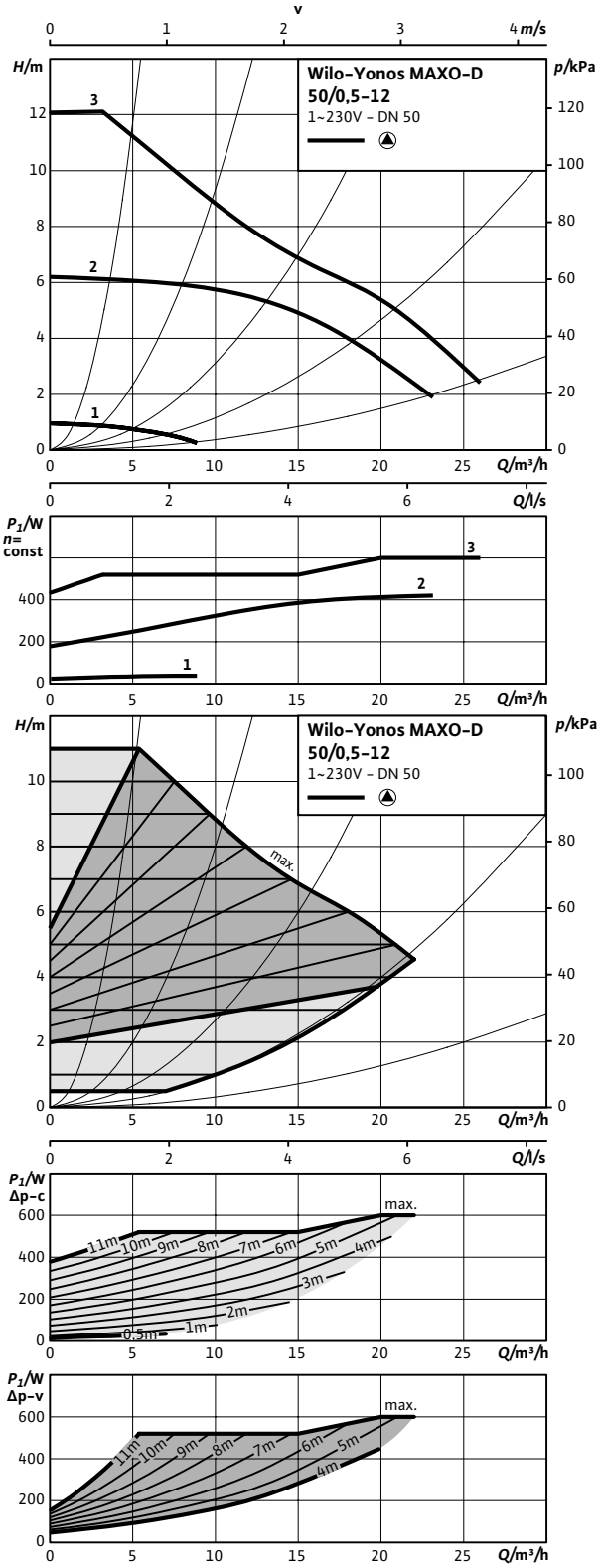

Pumpkurva

Wilo-Yonos MAXO-D 50/0,5-16

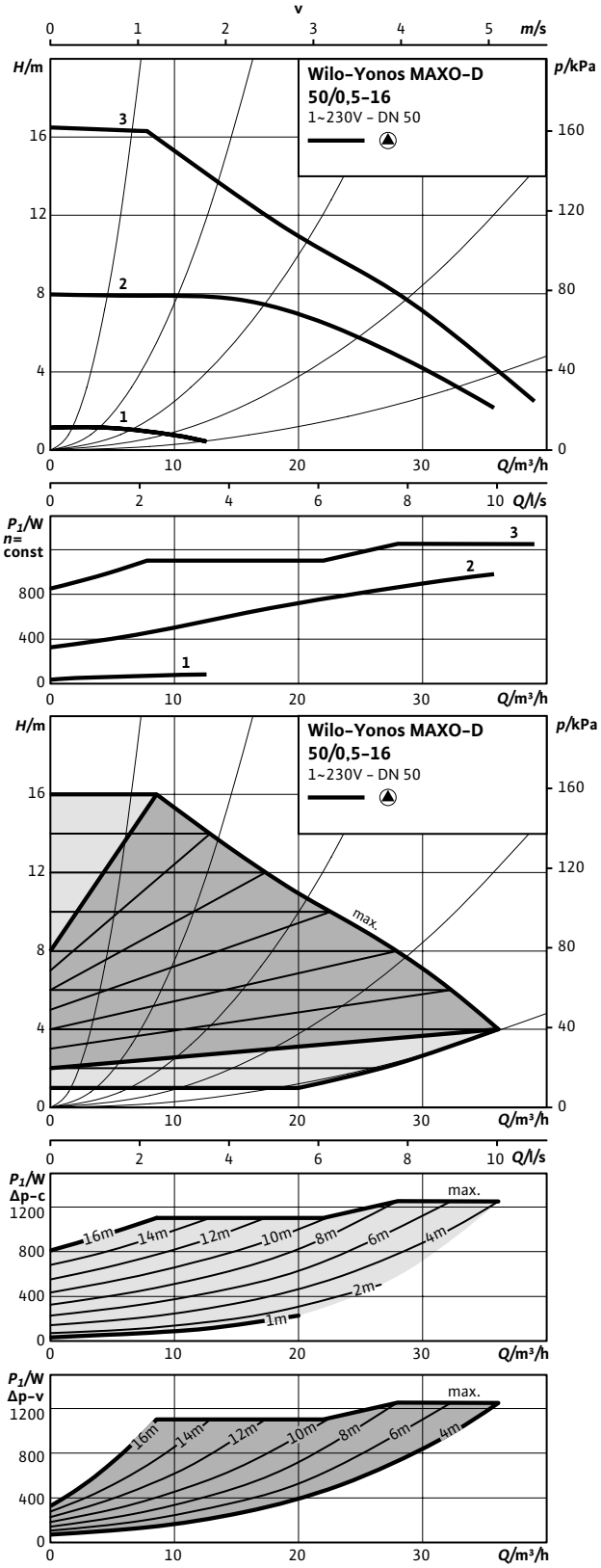

Måttskiss 50/0,5-12

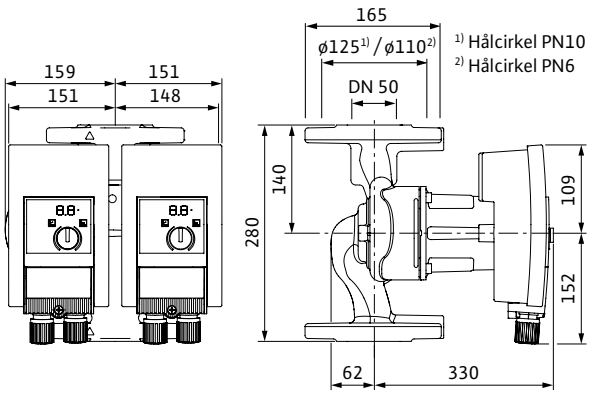

Tillbehör

Montage	Art.nr	RSK
Motfläns DN 50, svets	2105581	5784439
Konsol, ansl 50 - bl 280	2835401	5813276
Konsol, ansl 50 - bl 340	2835406	5813313
Pelare, typ 1	2835497	5811229
Vib.dämpare	2835505	5813282
Blindlock typ 45 (50/0,5-12)	2049992	5783319
Blindlock typ 65 (50/0,5-16)	2049279	5783320
Dropplåt, typ 1.2	2835380	5813265
Automation		
Connect-modul	2210108	5784527

Måttskiss 50/0,5-16

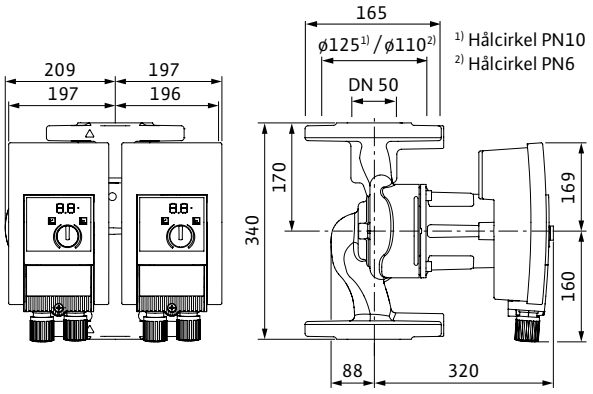

Tekniska data

Yonos MAXO-D	50/0,5-12	50/0,5-16
Art.nr.	2120668	2120669
RSK	5758933	5758934
Energieffektivitetsindex (EEI)	≤ 0,23	≤ 0,23
Röranslutning	DN 50	DN 50
Maximalt driftstryck	10 bar	10 bar
Nätanslutning	1~230 V, 50/60 Hz	1~230 V, 50/60 Hz
Märkeffekt P_2	500 W	1050 W
Tillförd effekt P_1 max.	600 W	1250 W
Tillförd effekt P_1 min.	15 W	40 W
Ström max.	2,65 A	5,50 A
Ström min.	0,17 A	0,30 A
Varvtal max.	4600 varv/min	3300 varv/min
Varvtal min.	950 varv/min	800 varv/min
Min. övertryck på sugsidan för att undvika kavitation vid mediatemperatur 50°C	3.0 m	7.0 m
Min. övertryck på sugsidan för att undvika kavitation vid mediatemperatur 95°C	10.0 m	15.0 m
Min. övertryck på sugsidan för att undvika kavitation vid mediatemperatur 110°C	16.0 m	23.0 m
Nettovikt ca	26,0 kg	47,0 kg
Material		
Pumphus	Gjutjärn (EN-GJL-200)	Gjutjärn (EN-GJL-200)
Pumphjul	Plastmaterial (PPE - 30% GF)	Plastmaterial (PPE - 30% GF)
Axel	Rostfritt stål (X39CrMo17-1)	Rostfritt stål (X39CrMo17-1)
Material lager	Kol, metallimpregnerat	Kol, metallimpregnerat

Pumpkurva

Wilo-Yonos MAXO-D 65/0,5-12

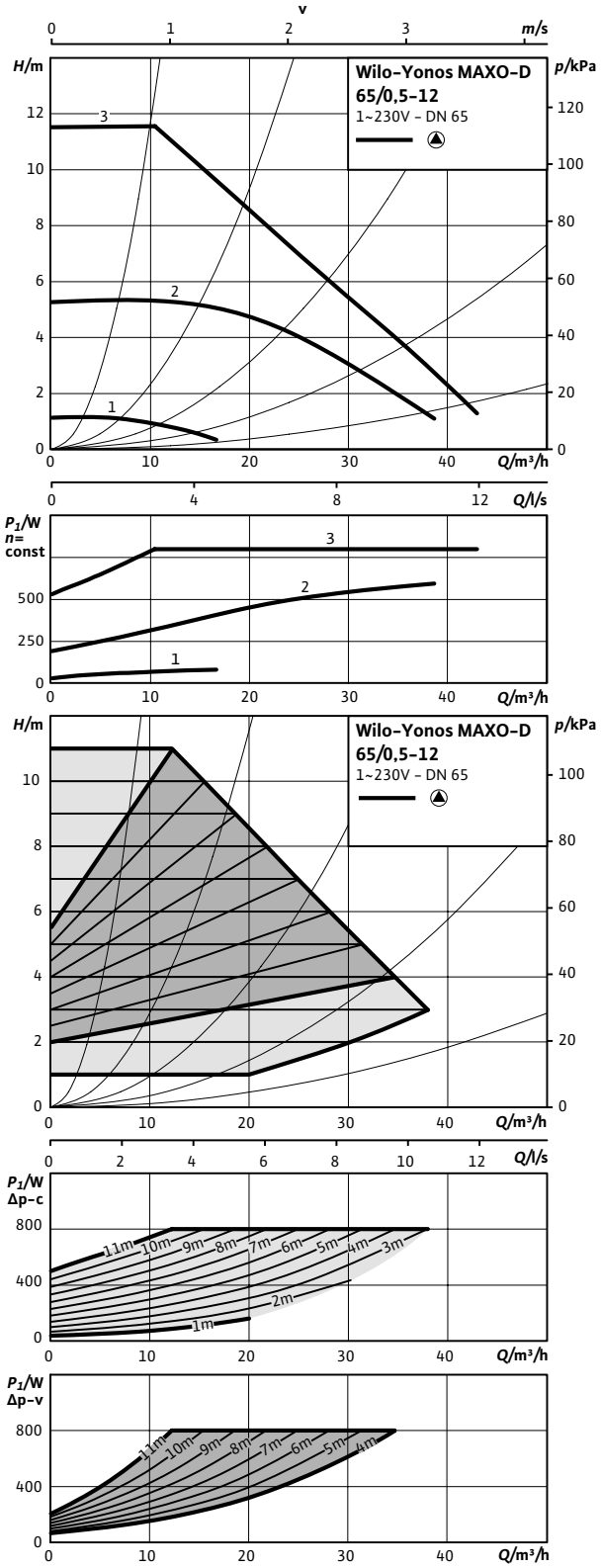

Pumpkurva

Wilo-Yonos MAXO-D 65/0,5-16

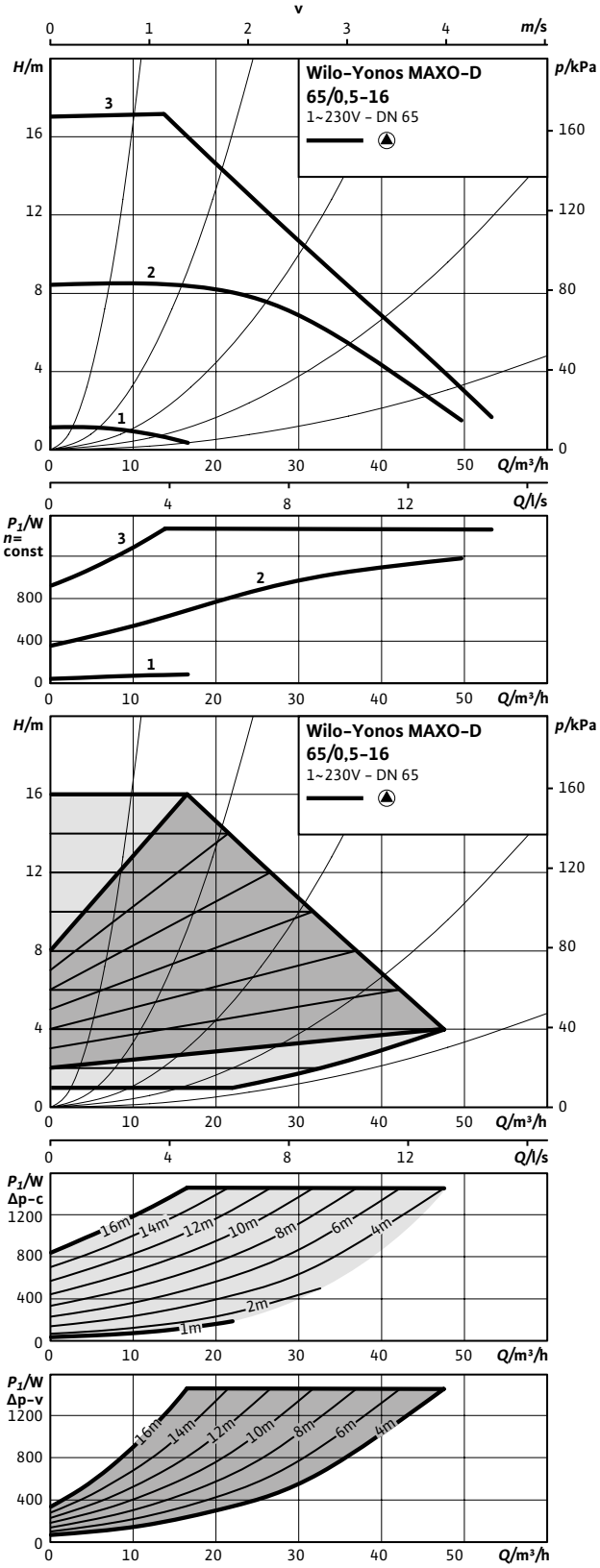

Måttskiss 65/0,5-12

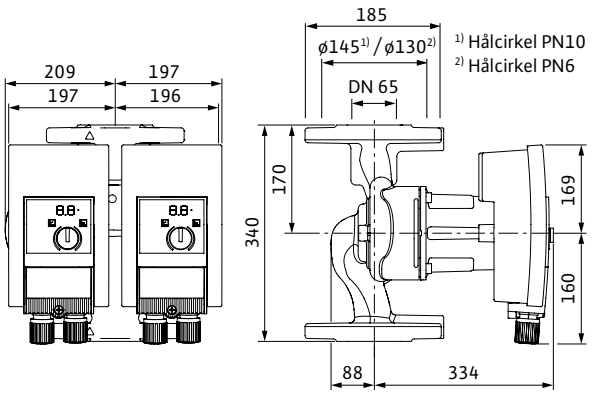

Tillbehör

Montage	Art.nr	RSK
Motfläns DN 65, svets	2105583	5784440
Konsol, ansl 65 - bl 340	2835404	5813278
Pelare, typ 1	2835497	5811229
Vib.dämpare	2835505	5813282
Blindlock typ 65	2049279	5783320
Dropplåt, typ 1.2	2835380	5813265
Automation		
Connect-modul	2210108	5784527

Måttskiss 65/0,5-16

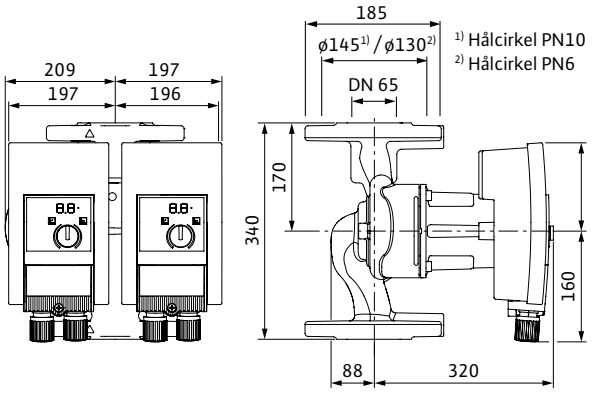

Tekniska data

Yonos MAXO-D	65/0,5-12	65/0,5-16
Art.nr.	2120670	2120671
RSK	5758935	5758936
Energieffektivitetsindex (EEI)	≤ 0,23	≤ 0,23
Röranslutning	DN 65	DN 65
Maximalt driftstryck	10 bar	10 bar
Nätanslutning	1~230 V, 50/60 Hz	1~230 V, 50/60 Hz
Märkeffekt P_2	670 W	1215 W
Tillförd effekt P_1 max.	800 W	1450 W
Tillförd effekt P_1 min.	40 W	40 W
Ström max.	3,50 A	6,40 A
Ström min.	0,30 A	0,30 A
Varvtal max.	2800 varv/min	3400 varv/min
Varvtal min.	800 varv/min	800 varv/min
Min. övertryck på sugsidan för att undvika kavitation vid mediatemperatur 50°C	7.0 m	7.0 m
Min. övertryck på sugsidan för att undvika kavitation vid mediatemperatur 95°C	15.0 m	15.0 m
Min. övertryck på sugsidan för att undvika kavitation vid mediatemperatur 110°C	23.0 m	23.0 m
Nettovikt ca	51,0 kg	50,0 kg
Material		
Pumphus	Gjutjärn (EN-GJL-200)	Gjutjärn (EN-GJL-200)
Pumphjul	Plastmaterial (PPE - 30% GF)	Plastmaterial (PPE - 30% GF)
Axel	Rostfritt stål (X39CrMo17-1)	Rostfritt stål (X39CrMo17-1)
Material lager	Kol, metallimpregnerat	Kol, metallimpregnerat

Pumpkurva

Wilo-Yonos MAXO-D 80/0,5-6

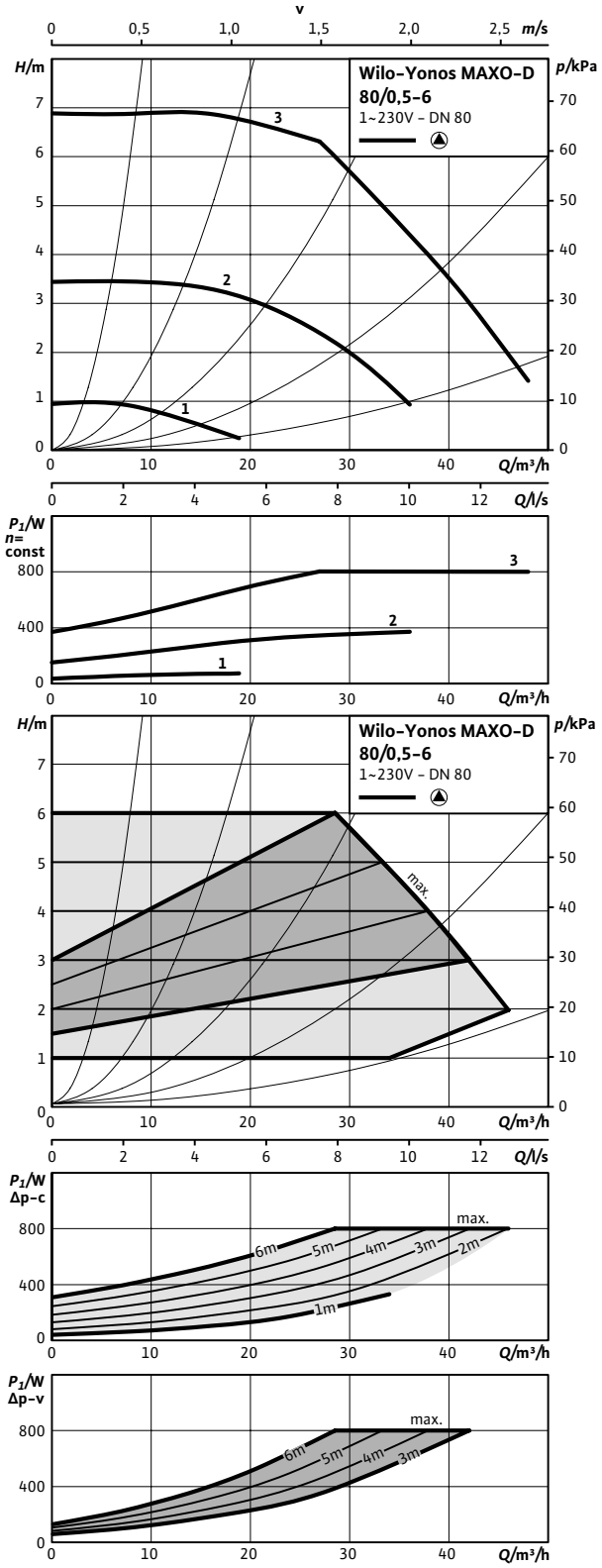

Pumpkurva

Wilo-Yonos MAXO-D 80/0,5-12

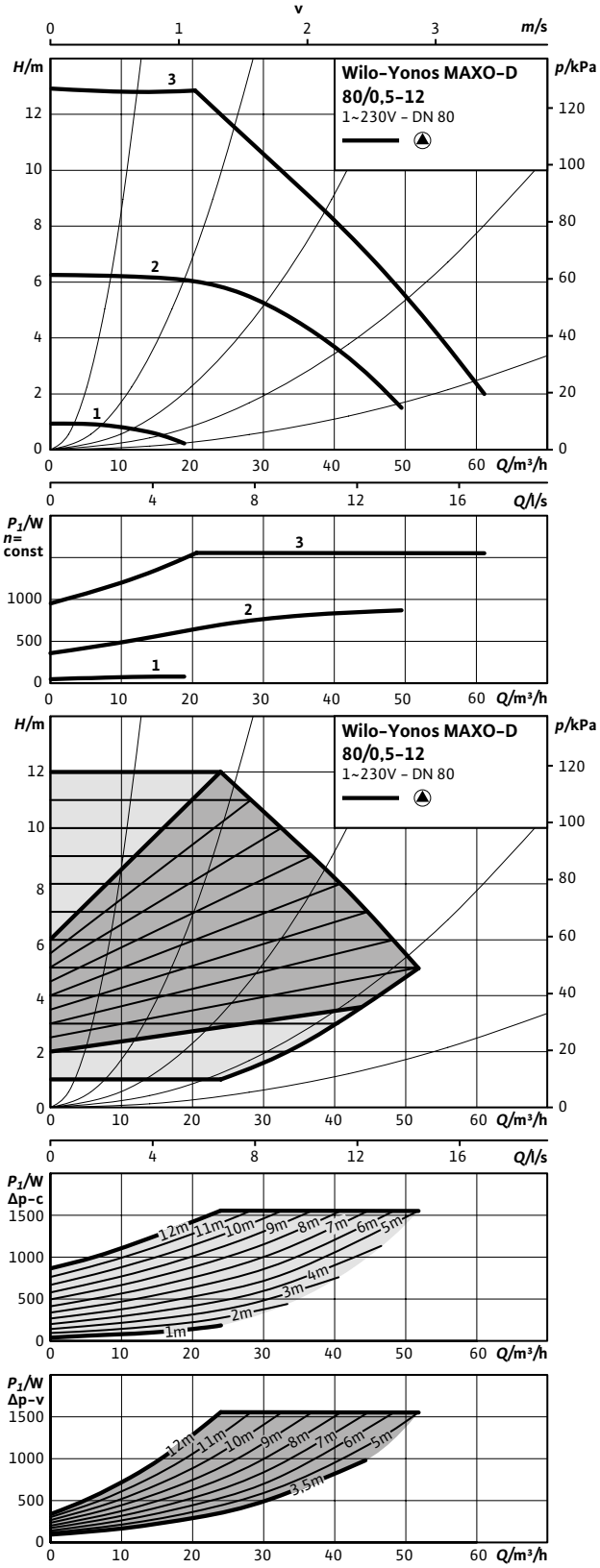

Måttskiss 80/0,5-6

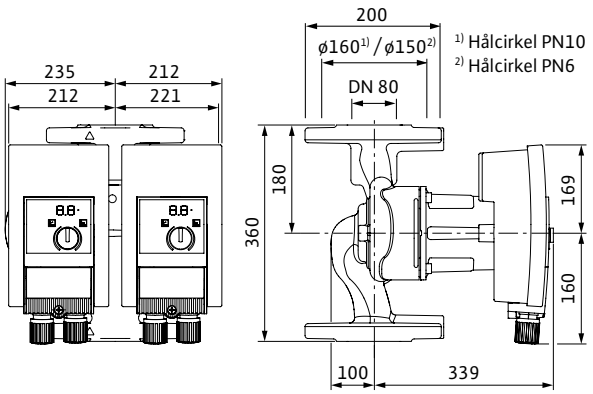

Tillbehör

Montage	Art.nr	RSK
Motfläns DN 80, svets PN10	2105585	5784441
Konsol, ansl 80 - bl 360 PN6	2835510	5813334
Konsol, ansl 80 - bl 360 PN10	2835405	5813279
Pelare, typ 1	2835497	5811229
Vib.dämpare	2835505	5813282
Blindlock typ 65	2049279	5783320
Droppplåt, typ 1.2	2835380	5813265
Automation		
Connect-modul	2210108	5784527

Måttskiss 80/0,5-12

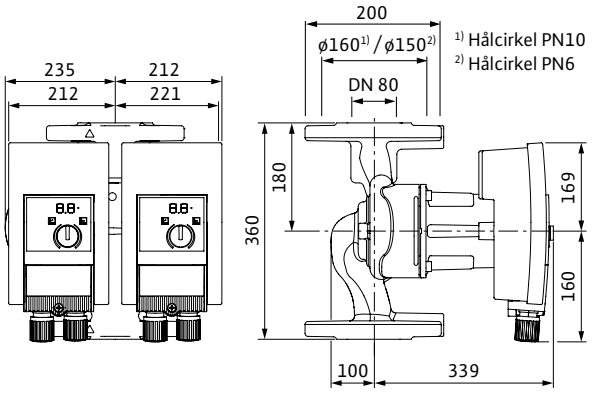

Tekniska data

Yonos MAXO-D	80/0,5-6 PN6	80/0,5-6 PN10	80/0,5-12 PN6	80/0,5-12 PN10
Art.nr.	2163260	2163261	2120672	2120673
RSK	5758937	5758938	5758939	5758940
Energieffektivitetsindex (EEI)	0,23	0,23	0,23	0,23
Röranslutning	DN 80 PN6	DN 80 PN10	DN 80 PN6	DN 80 PN10
Maximalt driftstryck	6 bar	10 bar	6 bar	10 bar
Nätanslutning	1~230 V, 50/60 Hz	1~230 V, 50/60 Hz	1~230 V, 50/60 Hz	1~230 V, 50/60 Hz
Märkeffekt P_2	670 W	670 W	1300 W	1300 W
Tillförd effekt P_1 max.	800 W	800 W	1550 W	1550 W
Tillförd effekt P_1 min.	40 W	40 W	40 W	40 W
Ström max.	3,50 A	3,50 A	6,80 A	6,80 A
Ström min.	0,30 A	0,30 A	0,30 A	0,30 A
Varvtal max.	2400 varv/min	2400 varv/min	3300 varv/min	3300 varv/min
Varvtal min.	900 varv/min	900 varv/min	900 varv/min	900 varv/min
Min. övertryck på sugsidan för att undvika kavitation vid mediatemperatur 50°C	7,0 m	7,0 m	7,0 m	7,0 m
Min. övertryck på sugsidan för att undvika kavitation vid mediatemperatur 95°C	15,0 m	15,0 m	15,0 m	15,0 m
Min. övertryck på sugsidan för att undvika kavitation vid mediatemperatur 110°C	23,0 m	23,0 m	23,0 m	23,0 m
Bruttovikt ca	57,0 kg	57,0 kg	57,0 kg	57,0 kg
Material				
Pumphus	Gjutjärn (EN-GJL-200)	Gjutjärn (EN-GJL-200)	Gjutjärn (EN-GJL-200)	Gjutjärn (EN-GJL-200)
Pumphjul	Plastmat. (PPE - 30% GF)	Plastmat. (PPE - 30% GF)	Plastmat. (PPE - 30% GF)	Plastmat. (PPE - 30% GF)
Axel	Rostfritt stål (X39Cr-Mo17-1)	Rostfritt stål (X39Cr-Mo17-1)	Rostfritt stål (X39Cr-Mo17-1)	Rostfritt stål (X39Cr-Mo17-1)
Material lager	Kol, metallimpregnerat	Kol, metallimpregnerat	Kol, metallimpregnerat	Kol, metallimpregnerat

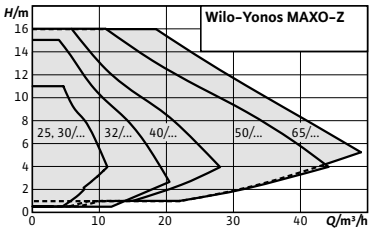

Wilo-Yonos MAXO-Z

Konstruktion
Smart cirkulationspump med våt motor med unions- eller flänsanslutning, EC-motor med integrerad elektronisk effektanpassning.

Användning
Alla värmevattensystem, VVC- och klimatanläggningar, slutna kylkretsar och industriella cirkulationsanläggningar.

Utrustning/funktion
Användningsområden
Wilo-Yonos MAXO-Z är en effektiv cirkulationspump för garanterat hygieniskt tillhandahållande av tappvarmvatten i hyreshus, offentliga byggnader och kommersiella byggnader. Tack vare sin LED-display erbjuder pumpen fullständig inblick i uppfordringshöjd, varvtalssteg eller även möjliga problem. Den kompakta konstruktionen och Wilo-stickkontakten för elektrisk anslutning underlättar installationen. Den gröna knappen gör det enkelt att manövrera pumpen.

Reglersätt
- Δp-c för konstant differenstryck
- Δp-v för variabelt differenstryck
- n = konstant (3 varvtalssteg)

Manuella funktioner
- Inställning av driftsätt
- Inställning av pumpeffekten (uppfordringshöjd)
- Inställning av varvtalssteg

Typnyckel

Exempel:	**Wilo-Yonos MAXO-Z 25/0,5-7**
Yonos MAXO-Z	Högeffektiv pump (union eller fläns), elektroniskt reglerad, VVC
25/	Nominell anslutning
0,5-7	Uppfordringshöjd [m]

Automatiska funktioner
- Steglös kapacitetsanpassning beroende på driftsätt
- Deblockeringsfunktion
- Mjukstart
- Integrerat fullständigt motorskydd

Larm- och indikeringsfunktioner
- Summalarm (potentialfri öppnande kontakt)
- Felsignallampa
- LED-indikator för visning av uppfordringshöjd och felkoder
- Indikering av det inställda varvtalssteget C1, C2 eller C3

Kapacitetsöversikt

Wilo-Yonos MAXO-Z

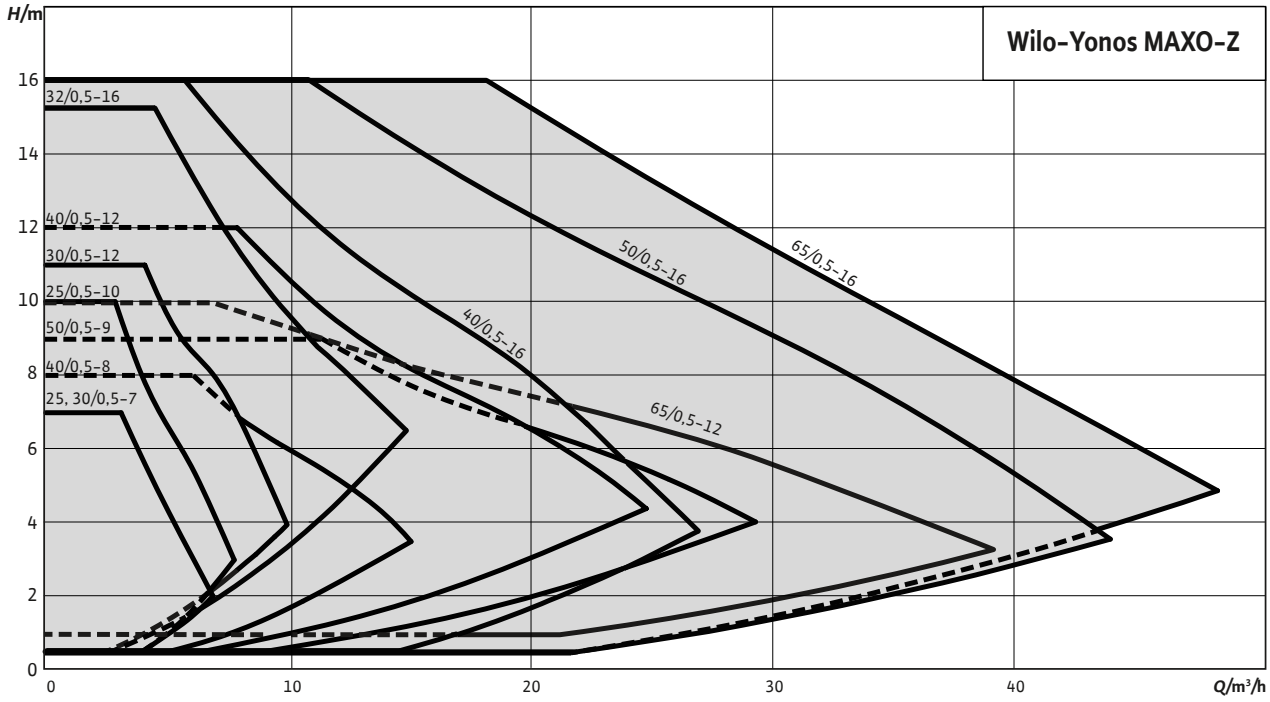

Utrustning

- Nyckelgrepp på pumphuset (vid rörförskruvning-spumpar)
- Snabbkoppling med Wilo-stickkontakt. För anslutning av nät- och larm med integrerad dragavlastning
- Standardutförande för pumpar DN 40 till DN 65: Kombifläns PN 6/10 (fläns PN 16 enligt EN 1092-2) för motfläns PN 6 och PN 16
- Standardutförande för pumpar DN 80/DN 100: Fläns PN 6 (beräknat efter PN 16 enligt EN 1092-2) för motfläns PN 6

Ingår i leverans

- Pump
- Inkl. packningar vid gängad anslutning
- Inkl. brickor för flänsskruvar (för nominell anslutning DN 40 – DN 65)
- Inkl. monterings-och skötselanvisning

Tekniska data

- Tillåtet temperaturområde för tappvatten till 3,57 mmol/l (20 °dH): 0 °C till +80 °C
- Nätanslutning 1~230 V, 50/60 Hz
- Kapslingsklass IPX4D
- Unionsanslutning G 40 till G 50
- Flänsanslutning DN 40 till DN 65
- Max. drifttryck, standardutförande: 6/10 bar

Material

- Pumphus av rostfritt stål
- Axel: Rostfritt stål
- Lager: Kol, plastimpregnerat
- Pumphjul: Plastmaterial

Kopplingsschema

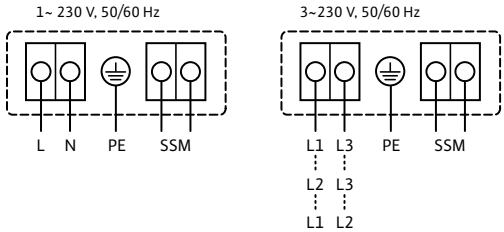

Pumpkurva

Wilo-Yonos MAXO-Z 25/0,5-7, 30/0,5-7

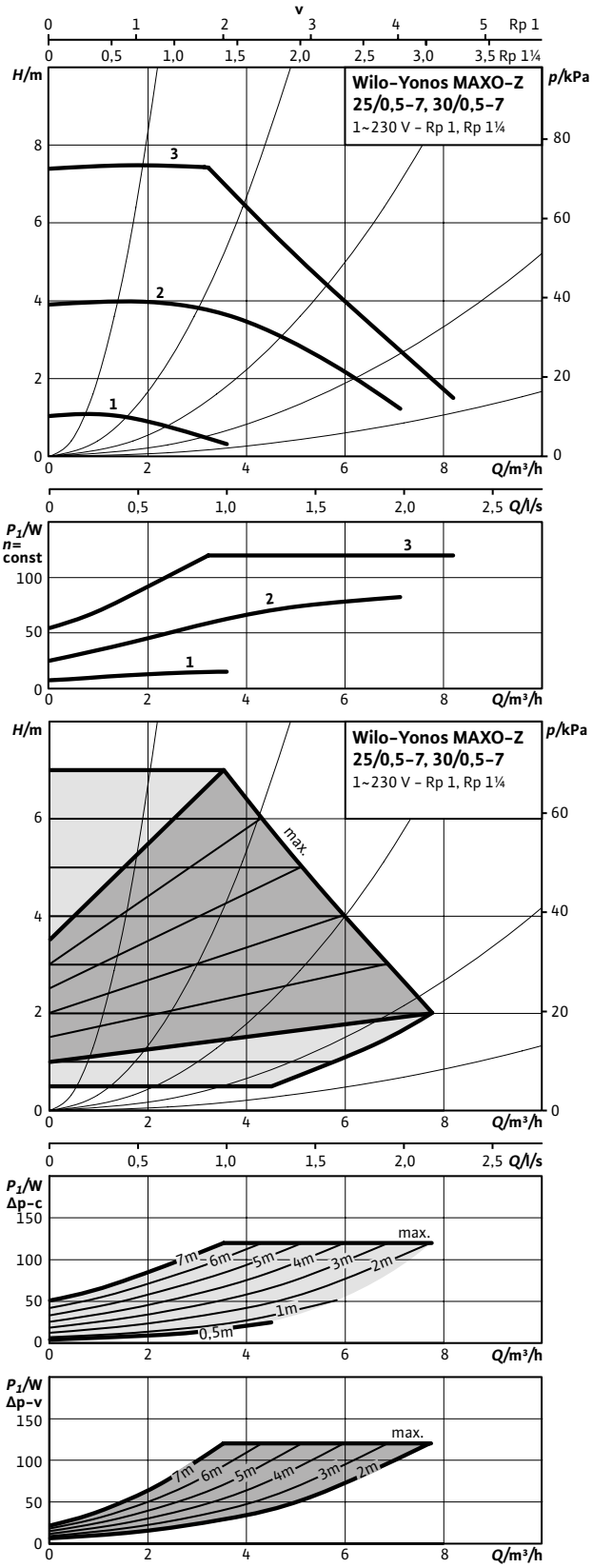

Pumpkurva

Wilo-Yonos MAXO-Z 25/0,5-10

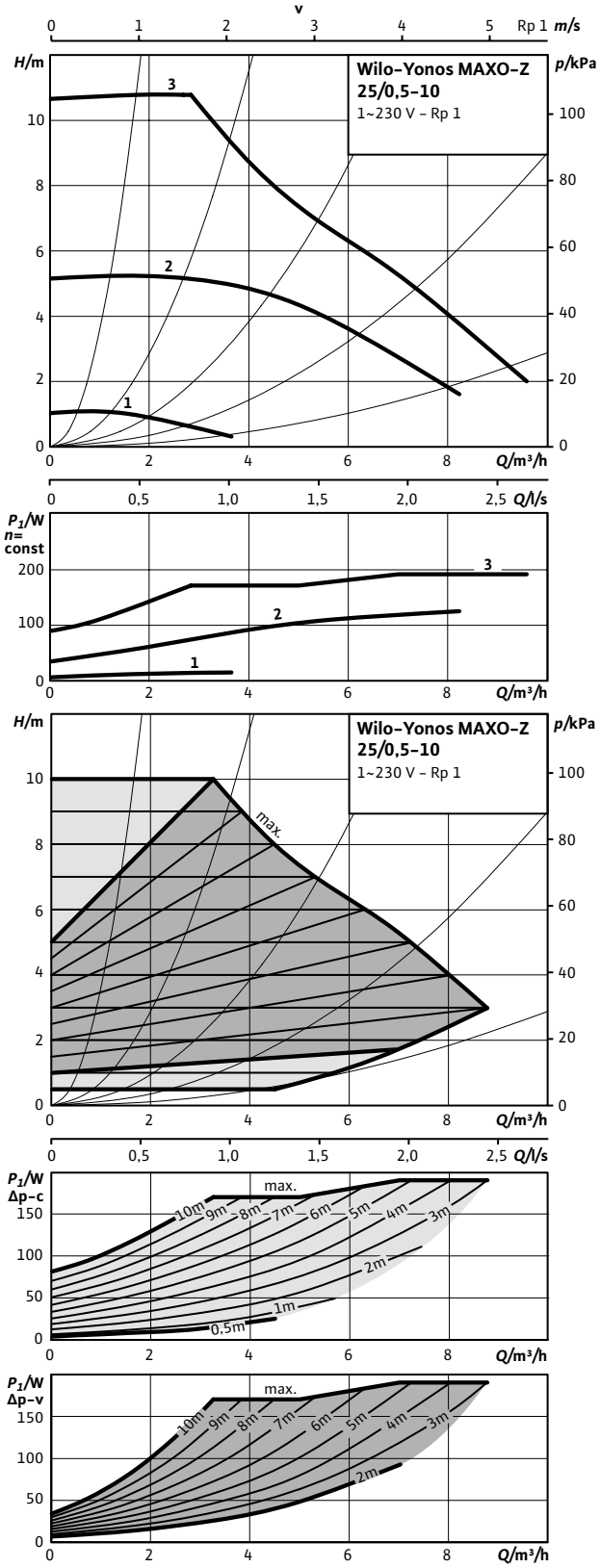

Måttskiss 25/0,5-7, 25/0,5-10

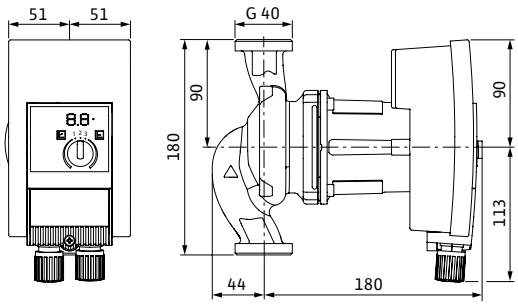

Tillbehör

Montage	Art.nr	RSK
Unionskoppling (G 40/25)	2835292	5813348
Avst.ventil union (G 40/25)	2835295	5813351
Avst.vent. klr (G 40 x 22 mm)	2835297	5813353
Avst.vent. klr (G 40 x 28 mm)	2835298	5813354
Unionskoppling (G 50/32)	2835293	5813349
Avst.ventil union (G 50/32)	2835296	5813352
Isoleringshölje DN 25/30-24	2123369	5763796
Dropplåt, frihängande	2835378	5813264
Automation		
Connect-modul	2210108	5784527

Måttskiss 30/0,5-7

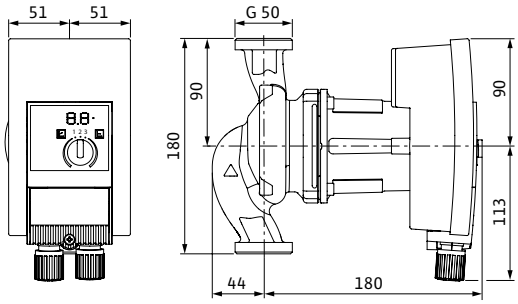

Tekniska data

Yonos MAXO-Z	25/0,5-7	25/0,5-10	30/0,5-7
Art.nr.	2175538	2175539	2175540
RSK	5790494	5790495	5790496
Energieffektivitetsindex (EEI)	≤ 0,20	≤ 0,20	≤ 0,20
Röranslutning	G 40	G 40	G 50
Maximalt driftstryck	10 bar	10 bar	10 bar
Nätanslutning	1~230 V, 50/60 Hz	1~230 V, 50/60 Hz	1~230 V, 50/60 Hz
Märkeffekt P_2	90 W	150 W	90 W
Tillförd effekt P_1 max.	120 W	190 W	120 W
Tillförd effekt P_1 min.	5 W	5 W	5 W
Ström max.	1,0 A	1,5 A	1,0 A
Varvtal max.	3700 varv/min	4500 varv/min	3700 varv/min
Varvtal min.	1000 varv/min	5100 varv/min	1000 varv/min
Min. övertryck på sugsidan för att undvika kavitation vid mediatemperatur 50°C	3.0 m	3.0 m	3.0 m
Min. övertryck på sugsidan för att undvika kavitation vid mediatemperatur 95°C	10.0 m	10.0 m	10.0 m
Min. övertryck på sugsidan för att undvika kavitation vid mediatemperatur 110°C	16.0 m	16.0 m	16.0 m
Nettovikt ca	4,0 kg	4,0 kg	4,3 kg
Material			
Pumphus	Rostfritt stål	Rostfritt stål	Rostfritt stål
Pumphjul	Rostfritt stål	Rostfritt stål	Rostfritt stål
Axel	Kol, plastimpregnerat	Kol, plastimpregnerat	Kol, plastimpregnerat
Material lager	Plastmaterial	Plastmaterial	Plastmaterial

Pumpkurva

Wilo-Yonos MAXO-Z 30/0,5-12

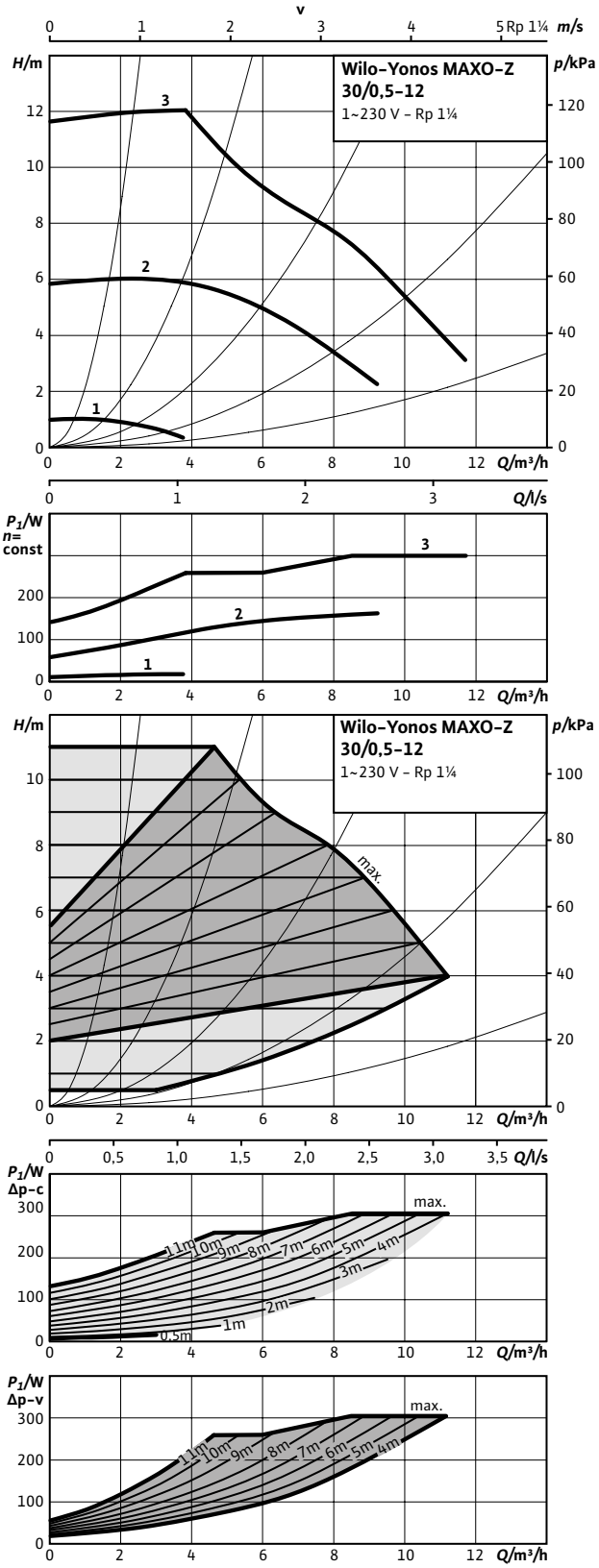

Måttskiss 30/0,5-12

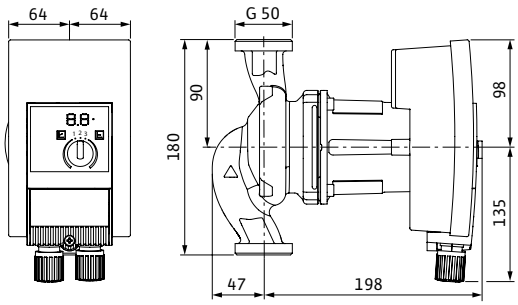

Tillbehör

Montage	Art.nr	RSK
Unionskoppling (G 50/32)	2835293	5813349
Avst.ventil union (G 50/32)	2835296	5813352
Isoleringshölje DN 25/30-34	2123370	5763797
Droppplåt, frihängande	2835378	5813264
Automation		
Connect-modul	2210108	5784527

Tekniska data

Yonos MAXO-Z	30/0,5-12
Art.nr.	2175541
RSK	5790497
Energieffektivitetsindex (EEI)	≤ 0,20
Röranslutning	G 50
Maximalt driftstryck	10 bar
Nätanslutning	1~230 V, 50/60 Hz
Märkeffekt P_2	230 W
Tillförd effekt P_1 max.	305 W
Tillförd effekt P_1 min.	10 W
Ström max.	1,33 A
Varvtal max.	4800 varv/min
Varvtal min.	1000 varv/min
Min. övertryck på sugsidan för att undvika kavitation vid mediatemperatur 50°C	3.0 m
Min. övertryck på sugsidan för att undvika kavitation vid mediatemperatur 95°C	10.0 m
Min. övertryck på sugsidan för att undvika kavitation vid mediatemperatur 110°C	16.0 m
Nettovikt ca	4,3 kg
Material	
Pumphus	Rostfritt stål
Pumphjul	Rostfritt stål
Axel	Kol, plastimpregnerat
Material lager	Plastmaterial

Pumpkurva

Wilo-Yonos MAXO-Z 32/0,5-16

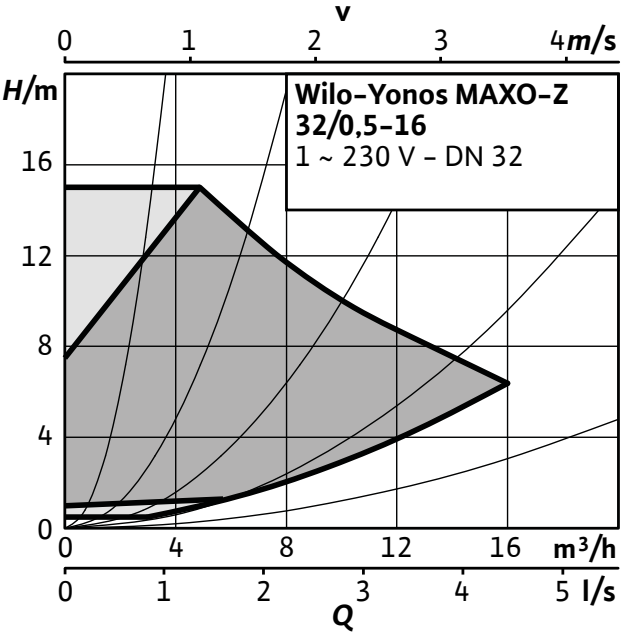

Måttskiss 32/0,5-16

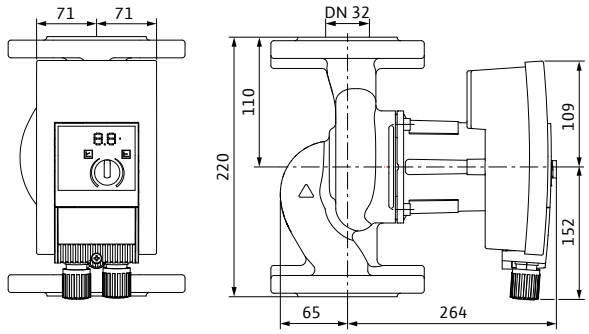

Tillbehör

Montage	Art.nr	RSK
Konsol, ansl 32 - bl 220	2105577	5784437
Pelare, typ 1	2835497	5811229
Vib.dämpare	2835505	5813282
Isoleringshölje Z 32/0,5-16	2194871	5830111
Dropplåt, typ 1.1	2835379	5762534
Automation		
Connect-modul	2210108	5784527

Tekniska data

Yonos MAXO-Z	32/0,5-16
Art.nr.	2219220
RSK	5792017
Energieffektivitetsindex (EEI)	≤ 0,20
Röranslutning	DN 32
Maximalt driftstryck	10 bar
Nätanslutning	1~230 V, 50/60 Hz
Märkeffekt P_2	430 W
Tillförd effekt P_1 max.	510 W
Tillförd effekt P_1 min.	10 W
Ström max.	2,23 A
Varvtal max.	4950 varv/min
Varvtal min.	650 varv/min
Min. övertryck på sugsidan för att undvika kavitation vid mediatemperatur 50°C	3.0 m
Min. övertryck på sugsidan för att undvika kavitation vid mediatemperatur 95°C	10.0 m
Min. övertryck på sugsidan för att undvika kavitation vid mediatemperatur 110°C	16.0 m
Nettovikt ca	20,1 kg
Material	
Pumphus	Rostfritt stål
Pumphjul	Rostfritt stål
Axel	Kol, plastimpregnerat
Material lager	Plastmaterial

Pumpkurva

Wilo-Yonos MAXO-Z 40/0,5-8

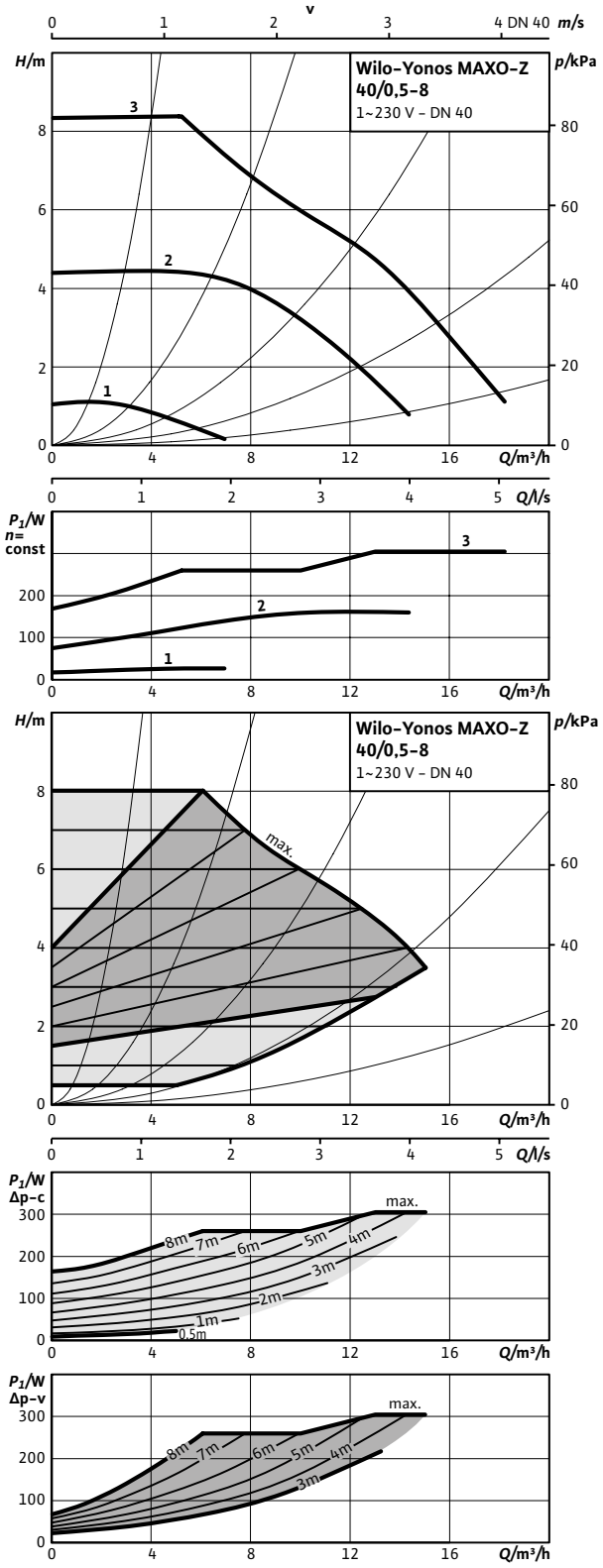

Pumpkurva

Wilo-Yonos MAXO-Z 40/0,5-12

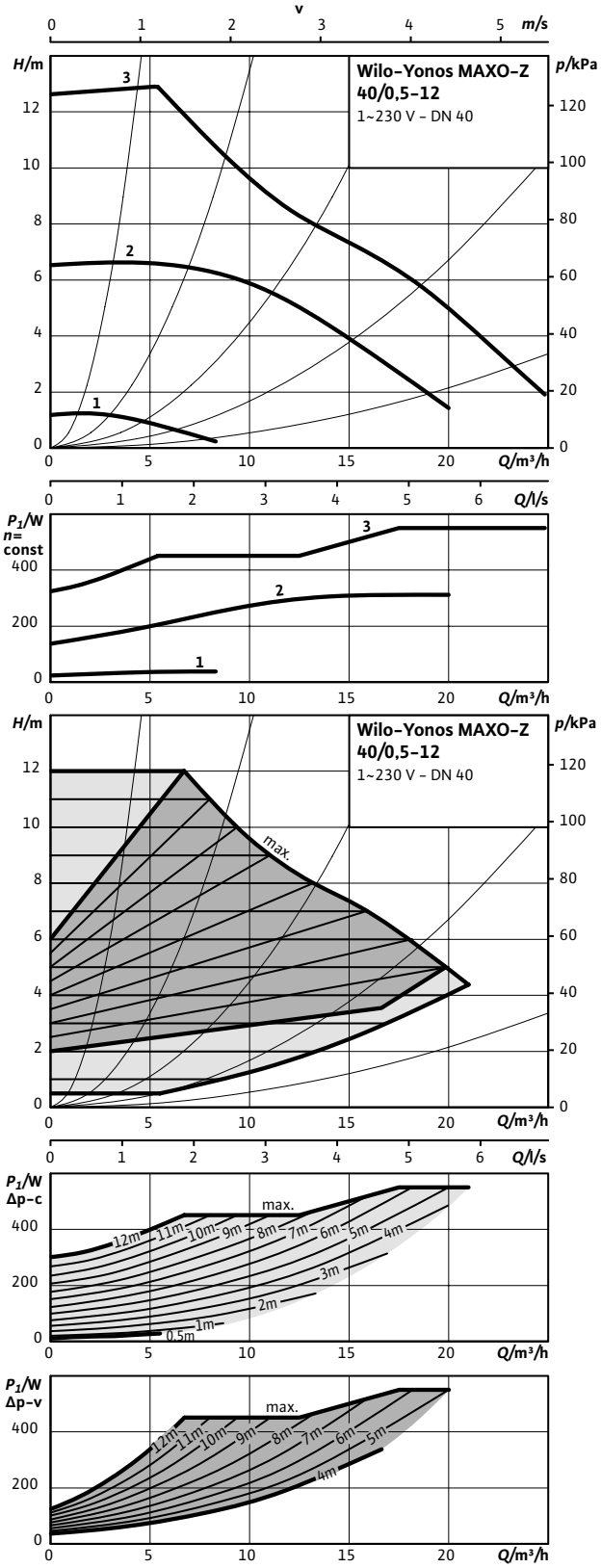

Måttskiss 40/0,5-8

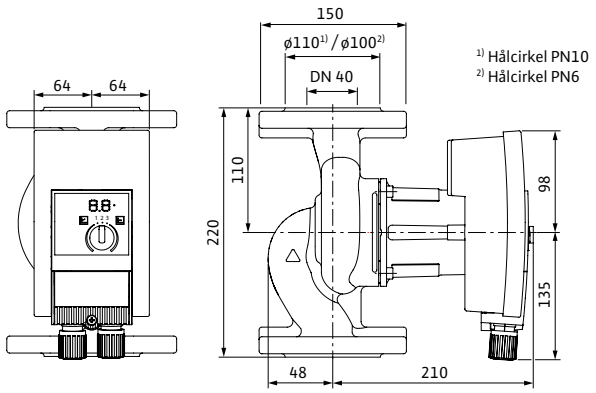

Tillbehör

Montage	Art.nr	RSK
Konsol, ansl 40 – bl 220	2835398	5761844
Konsol, ansl 40 – bl 250	2835399	5813275
Pelare, typ 1	2835497	5811229
Vib.dämpare	2835505	5813282
Isoleringshölje DN 40-34 (0,5-8)	2123372	5763799
Isoleringshölje DN 40-44 (0,5-12)	2123373	5763800
Droppplåt, typ 1.1	2835379	5762534
Automation		
Connect-modul	2210108	5784527

Måttskiss 40/0,5-12

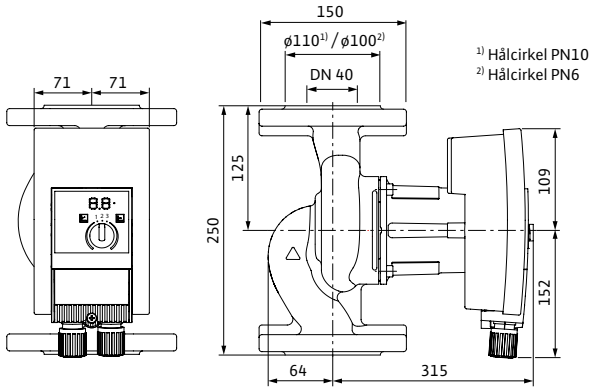

Tekniska data

Yonos MAXO-Z	40/0,5-8	40/0,5-12
Art.nr.	2175542	2175543
RSK	5790498	5790499
Energieffektivitetsindex (EEI)	≤ 0,20	≤ 0,20
Röranslutning	DN 40	DN 40
Maximalt driftstryck	10 bar	10 bar
Nätanslutning	1~230 V, 50/60 Hz	1~230 V, 50/60 Hz
Märkeffekt P_2	230 W	450 W
Tillförd effekt P_1 max.	305 W	550 W
Tillförd effekt P_1 min.	10 W	15 W
Ström max.	1,33 A	2,40 A
Varvtal max.	4800 varv/min	4600 varv/min
Varvtal min.	1200 varv/min	950 varv/min
Min. övertryck på sugsidan för att undvika kavitation vid mediatemperatur 50°C	5.0 m	5.0 m
Min. övertryck på sugsidan för att undvika kavitation vid mediatemperatur 95°C	12.0 m	12.0 m
Min. övertryck på sugsidan för att undvika kavitation vid mediatemperatur 110°C	18.0 m	18.0 m
Nettovikt ca	11,4 kg	16,8 kg
Material		
Pumphus	Rostfritt stål	Rostfritt stål
Pumphjul	Rostfritt stål	Rostfritt stål
Axel	Kol, plastimpregnerat	Kol, plastimpregnerat
Material lager	Plastmaterial	Plastmaterial

Pumpkurva

Wilo-Yonos MAXO-Z 40/0,5-16

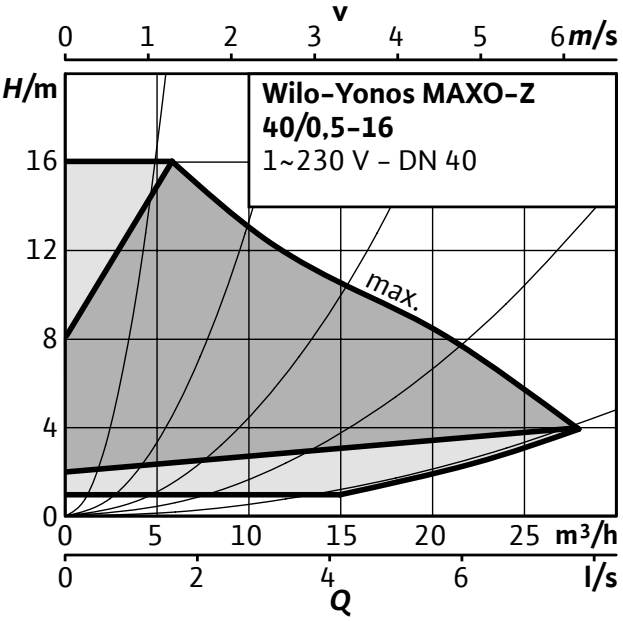

Måttskiss 40/0,5-16

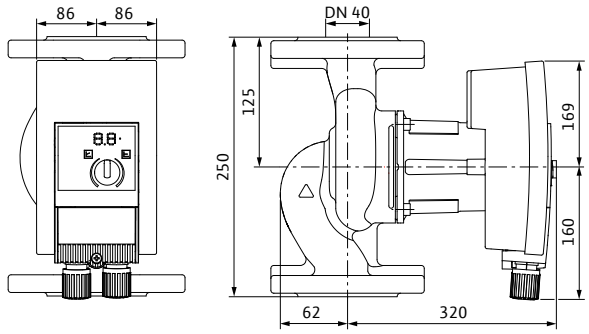

Tillbehör

Montage	Art.nr	RSK
Konsol, ansl 40 – bl 250	2835399	5813275
Pelare, typ 1	2835497	5811229
Vib.dämpare	2835505	5813282
Isoleringshölje Z 40/0,5-16	2123374	5784413
Dropplåt, typ 1.1	2835379	5762534
Automation		
Connect-modul	2210108	5784527

Tekniska data

Yonos MAXO-Z	40/0,5-16
Art.nr.	2219221
RSK	5792018
Energieffektivitetsindex (EEI)	≤ 0,20
Röranslutning	DN 32
Maximalt driftstryck	10 bar
Nätanslutning	1~230 V, 50/60 Hz
Märkeffekt P_2	670 W
Tillförd effekt P_1 max.	800 W
Tillförd effekt P_1 min.	30 W
Ström max.	3,5 A
Varvtal max.	3500 varv/min
Varvtal min.	800 varv/min
Min. övertryck på sugsidan för att undvika kavitation vid mediatemperatur 50°C	3.0 m
Min. övertryck på sugsidan för att undvika kavitation vid mediatemperatur 95°C	10.0 m
Min. övertryck på sugsidan för att undvika kavitation vid mediatemperatur 110°C	16.0 m
Nettovikt ca	21,3 kg
Material	
Pumphus	Rostfritt stål
Pumphjul	Rostfritt stål
Axel	Kol, plastimpregnerat
Material lager	Plastmaterial

Pumpkurva

Wilo-Yonos MAXO-Z 50/0,5-9

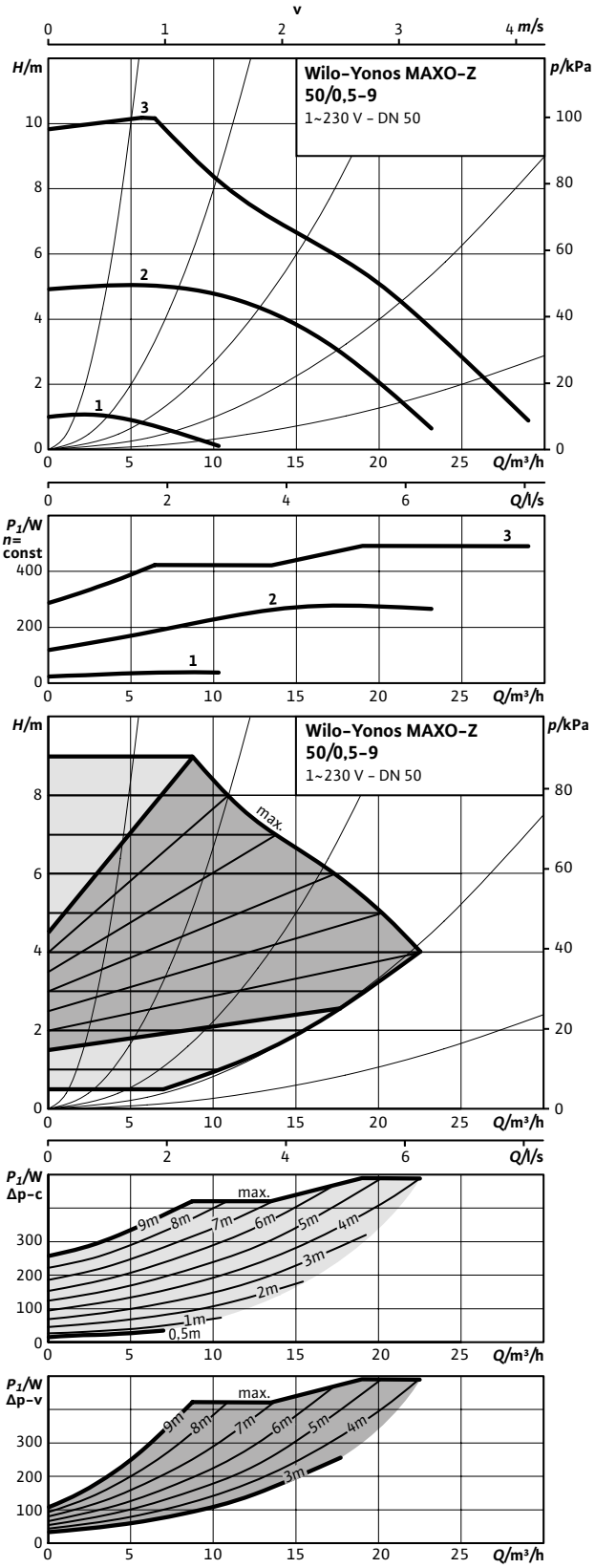

Pumpkurva

Wilo-Yonos MAXO-Z 50/0,5-16

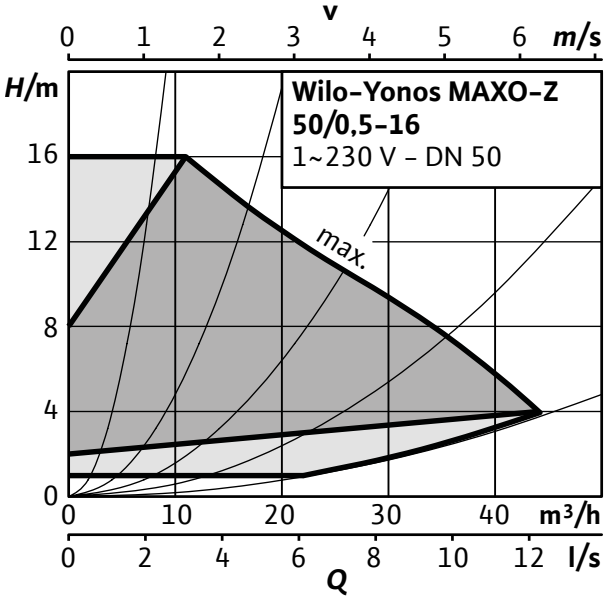

Måttskiss 50/0,5-9

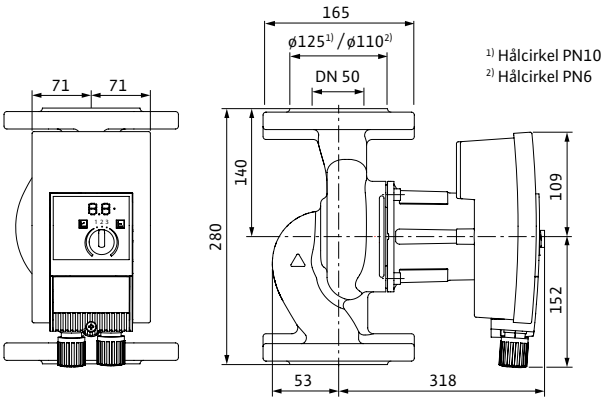

Måttskiss 50/0,5-16

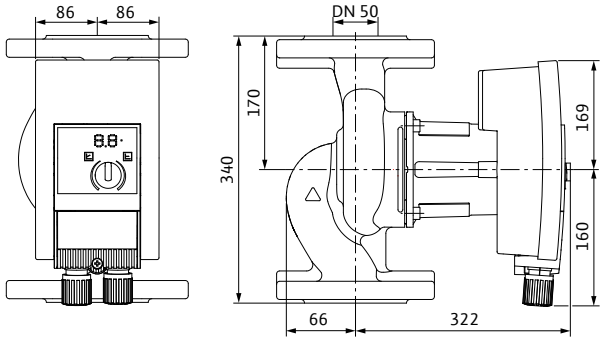

Tillbehör

Montage	Art.nr	RSK
Konsol, ansl 50 – bl 280	2835401	5813276
Konsol, ansl 50 – bl 340	2835406	5813313
Pelare, typ 1	2835497	5811229
Vib.dämpare	2835505	5813282
Isoleringshölje DN 50-44 (0,5-9)	2123376	5763802
Isoleringshölje Z 50/0,5-16	2153140	5830112
Droplåt, typ 1.1	2835379	5762534
Automation		
Connect-modul	2210108	5784527

Tekniska data

Yonos MAXO-Z	50/0,5-9	50/0,5-16
Art.nr.	2175544	2219222
RSK	5758615	5792019
Energieffektivitetsindex (EEI)	≤ 0,20	≤ 0,20
Röranslutning	DN 50	DN 50
Maximalt driftstryck	10 bar	10 bar
Nätanslutning	1~230 V, 50/60 Hz	1~230 V, 50/60 Hz
Märkeffekt P_2	400 W	1050 W
Tillförd effekt P_1 max.	490 W	1250 W
Tillförd effekt P_1 min.	15 W	40 W
Ström max.	2,15 A	5,5 A
Varvtal max.	4100 varv/min	3300 varv/min
Varvtal min.	950 varv/min	800 varv/min
Min. övertryck på sugsidan för att undvika kavitation vid mediatemperatur 50°C	3.0 m	3.0 m
Min. övertryck på sugsidan för att undvika kavitation vid mediatemperatur 95°C	10.0 m	10.0 m
Min. övertryck på sugsidan för att undvika kavitation vid mediatemperatur 110°C	16.0 m	16.0 m
Nettovikt ca	17,9 kg	25,3 kg
Material		
Pumphus	Rostfritt stål	Rostfritt stål
Pumphjul	Rostfritt stål	Rostfritt stål
Axel	Kol, plastimpregnerat	Kol, plastimpregnerat
Material lager	Plastmaterial	Plastmaterial

Pumpkurva

Wilo-Yonos MAXO-Z 65/0,5-12

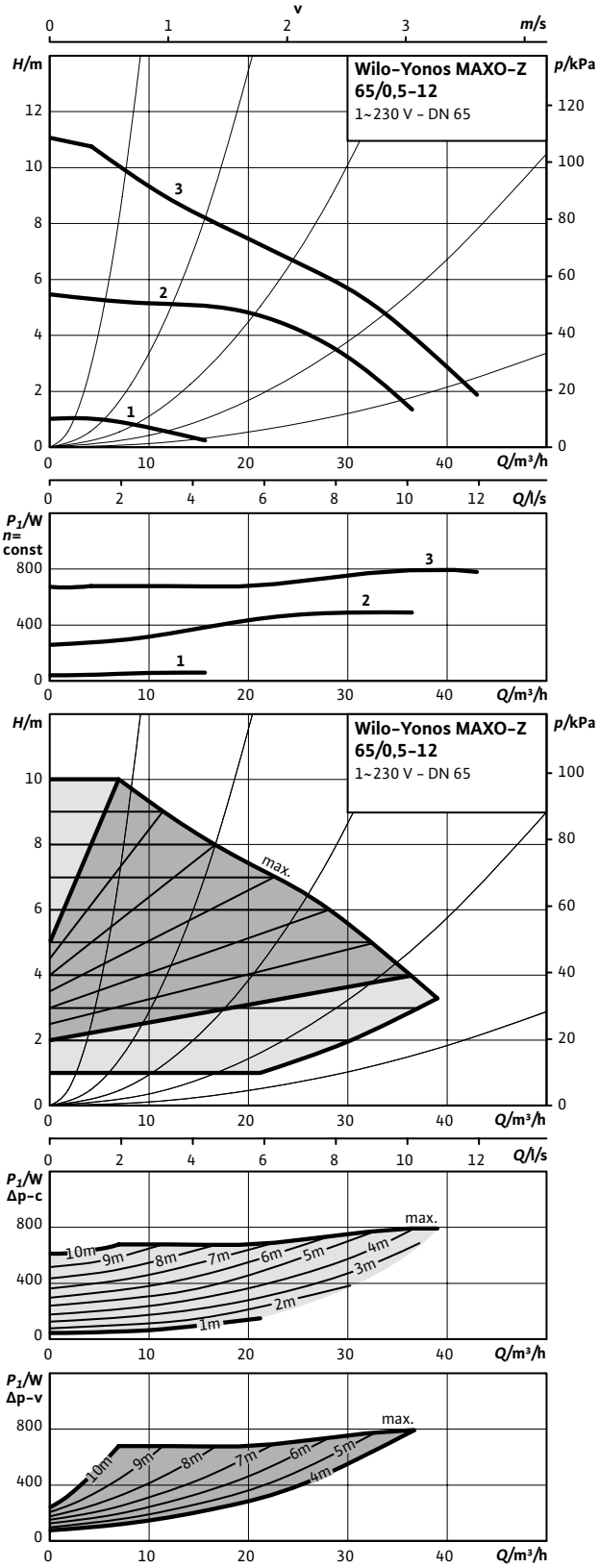

Pumpkurva

Wilo-Yonos MAXO-Z 65/0,5-16

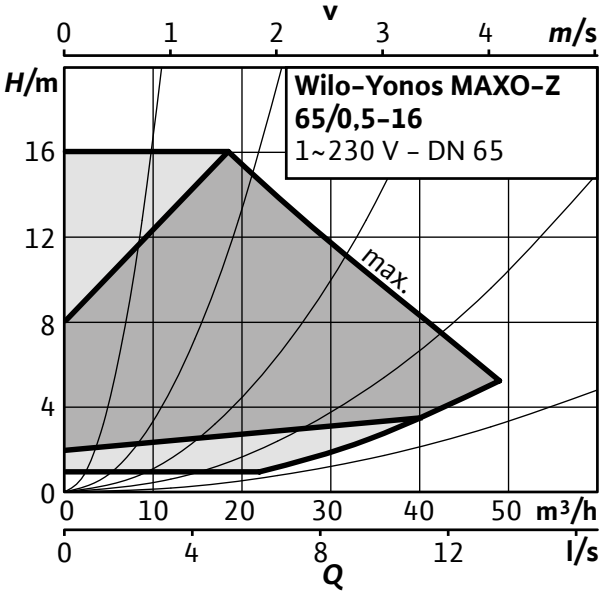

Måttskiss 65/0,5-12

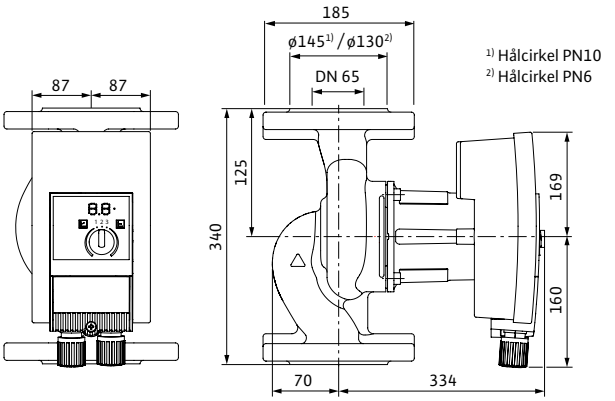

Måttskiss 65/0,5-16

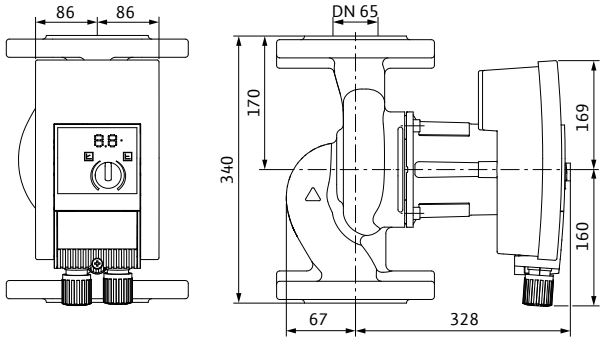

Tillbehör

Montage	Art.nr	RSK
Konsol, ansl 65 – bl 340	2835404	5813278
Pelare, typ 1	2835497	5811229
Vib.dämpare	2835505	5813282
Isoleringshölje Z 65/0,5-12/16	2153139	5830113
Dropplåt, typ 1.1	2835379	5762534
Automation		
Connect-modul	2210108	5784527

Tekniska data

Yonos MAXO-Z	65/0,5-12	65/0,5-16
Art.nr.	2175545	2175545
RSK	5790500	5790500
Energieffektivitetsindex (EEI)	≤ 0,20	≤ 0,20
Röranslutning	DN 50	DN 50
Maximalt driftstryck	10 bar	10 bar
Nätanslutning	1~230 V, 50/60 Hz	1~230 V, 50/60 Hz
Märkeffekt P_2	670 W	1220 W
Tillförd effekt P_1 max.	800 W	1450 W
Tillförd effekt P_1 min.	40 W	40 W
Ström max.	3,5 A	6,4 A
Varvtal max.	2800 varv/min	3400 varv/min
Varvtal min.	800 varv/min	800 varv/min
Min. övertryck på sugsidan för att undvika kavitation vid mediatemperatur 50°C	7.0 m	3.0 m
Min. övertryck på sugsidan för att undvika kavitation vid mediatemperatur 95°C	15.0 m	10.0 m
Min. övertryck på sugsidan för att undvika kavitation vid mediatemperatur 110°C	23.0 m	16.0 m
Nettovikt ca	30,6 kg	28,8 kg
Material		
Pumphus	Rostfritt stål	Rostfritt stål
Pumphjul	Rostfritt stål	Rostfritt stål
Axel	Kol, plastimpregnerat	Kol, plastimpregnerat
Material lager	Plastmaterial	Plastmaterial

GARANTI
5 ÅR

WILO erbjuder utökad garantitid

5 års garanti på samtliga våta cirkulationspumpar

www.wilo.se

wilo

Pumppelare

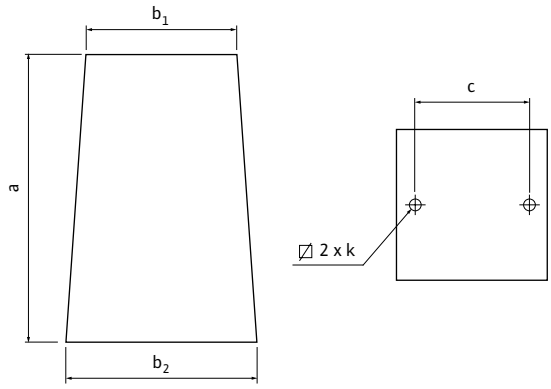

Pelare avsedd för cirkulationspumpar i inline-utförande.

- Placeras på plant underlag och fylls med betong på plats före montage av konsol eller fotplatta
- Tillverkad av rostfritt stål, EN 403
- Levereras komplett med bultar (tillverkade av rostfritt stål) för fäste avkonsol/fotplatta

WILO rekommenderar att pumpar med en vikt överstigande 40 kg monteras med konsol/fotplatta på pelare.

Pelare	Art.nr	RSK	Mått a (mm)	Mått b_1 (mm)	Mått b_2 (mm)	Mått c (mm)	Bultgänga k	Vikt utan betong (kg)	Vikt med betong (kg)
Pelare typ 1	2835497	5811229	500	□ 175	□ 240	130	M12	5,7	ca 60

Vibrationsdämpare

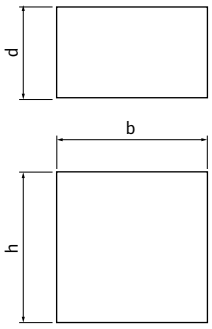

Vibrationsdämpare placeras under pelare, en i varje hörn.

- Tillverkade av gummi
- Levereras i sats om fyra stycken i påse

Vibrationsdämpare	Art.nr	RSK	Mått h (mm)	Mått b (mm)	Mått d (mm)	Vikt på pump (kg)	Vikt (kg)
Vibrationsdämpare liten	2835505	5813282	50	50	30	max 220	0,3

Konsoler

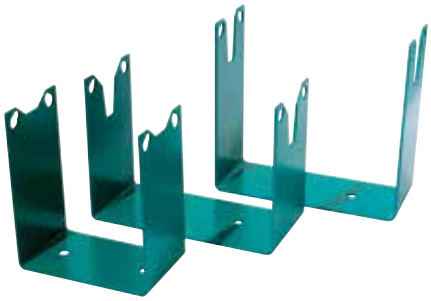

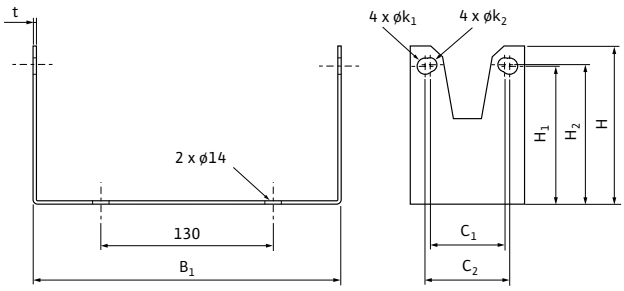

Konsoler avsedda för montage på pelare eller vägg.

- Konsolen placeras på insidan av pumpfläns
- Tillverakde av svartstål (SS 2312), grönmålade (Katafor)
- Märkta med artikelnummer

WILO rekommenderar att pumpar med en vikt överstigande 40 kg monteras med konsol på pelare.

Konsoler	Art.nr	RSK	Mått (mm)									Vikt
			B_1	t	C_1	C_2	H_1	H_2	H	$øk_1$	$øk_2$	(kg)
Ansl 32 – bl 220	2835397	5813280	184	3	63,5	70,7	225	229	243	18	14	1,5
Ansl 40 – bl 220	2835398	5761844	184	3	70,7	77,8	221	225	239	18	14	1,6
Ansl 40 – bl 250	2835399	5813275	213	3	70,7	77,8	221	225	239	18	14	1,7
Ansl 40 – bl 280	2835621	5813363	240	3	70,7	77,8	221	225	239	18	14	1,8
Ansl 50 – bl 240	2835400	5813240	200	3	77,8	88,4	216	222	234	18	14	1,8
Ansl 50 – bl 280	2835401	5813276	240	3	77,8	88,4	216	222	234	18	14	1,9
Ansl 50 – bl 340	2835406	5813313	300	4	77,8	88,4	267	274	285	18	14	3,1
Ansl 65 – bl 280	2835403	5813277	242	3	93,5	102,5	209	214	227	18	18	2,1
Ansl 65 – bl 340	2835404	5813278	300	4	93,5	102,5	209	214	227	18	14	2,9
Ansl 80 – bl 360 PN 6	2835510	5813334	315	4	106,1	–	–	234	247	18	18	3,9
Ansl 80 – bl 360 PN 10	2835405	5813279	315	4	–	113,1	229	–	247	18	18	3,9
Ansl 100 – bl 360 PN 6	2835511	5813335	315	4	120,2	–	–	231	244	18	18	4,1
Ansl 100 – bl 360 PN 10	2835396	5813281	315	4	–	127,3	226	–	244	18	18	4,1

Dropplåt

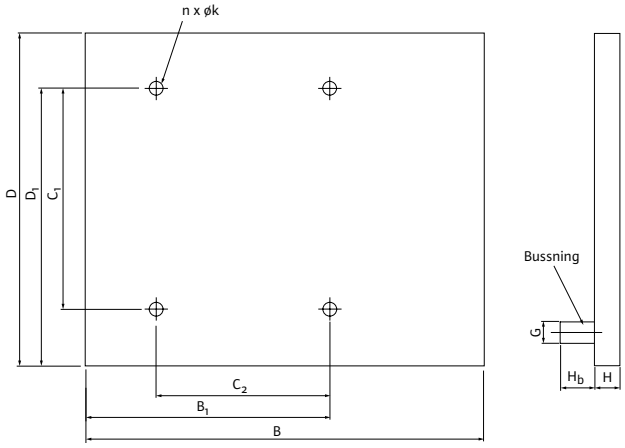

Dropplåt för avledning av kondensvatten.

- Tillverkad av rostfritt stål, SS 2333
- Pålödd bussning (G 3/4” inv.), tillverkad av mässing, avsedd för anslutning av dräneringsrör
- Monteras mellan konsol/fotplatta och pelare

Dropplåt	Art.nr	RSK	Mått (mm)									Gänga bussning	Vikt (kg)
			D	D_1	C_1	C_2	B_1	B	H_b	H	n x øk		
350x300 frihängande	2835378	5813264	300	–	–	–	–	350	35	30	–	G 20 inv.	1,5
380x400 typ 1.1	2835379	5762534	380	190	–	130	265	400	35	30	2x 14	G 20 inv.	1,7
490x450 typ 1.2	2835380	5813265	490	160	–	130	290	450	35	30	2x 14	G 20 inv.	2,2

Blindlock

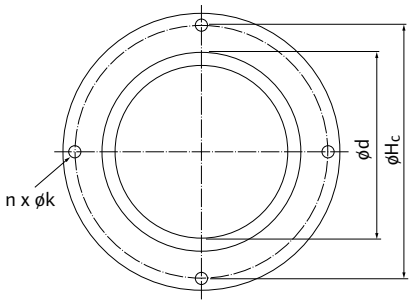

Blindlock för service och reparationsarbeten.

- Levereras i komplett sats innehållande lock och packning

Blindlock Yonos MAXO-D	Art.nr	RSK	Mått (mm)			Vikt (kg)
			D	H_c	n x øk	
Typ 25 (23)	2049280	5813317	ø70	ø102	4 x ø6,5	1,0
Typ 45 (43)	2049992	5813319	ø90	ø135	4 x ø6,5	2,3
TYP 65 (63)	2049279	5813320	ø125	ø178	4 x ø11	3,9

Kopplingar/avstängningsventiler/motflänsar

- Kopplingar/avstängningsventiler levereras komplett (i par) i påse med packning
- Motflänsar (svets) levereras komplett (i par) med bult, mutter och flänspackning

Koppl./avst.ventiler kompl. satser	Material	Art.nr	RSK
Unionskoppl. ansl. 15 (G 25 inv. x G 15 inv.)	Mässing	2835290	5813346
Unionskoppl. ansl. 25 (G 40 inv. x G 25 inv.)	Mässing	2835292	5813348
Unionskoppl. ansl. 32 (G 50 inv. x G 32 inv.)	Mässing	2835293	5813349
Avst.ventil, union ansl. 25 (G 40 inv. x G 25 inv.)	Mässing	2835295	5813351
Avst.ventil, union ansl. 32 (G 50 inv. x G 32 inv.)	Mässing	2835296	5813352
Avst.ventil, klämring 22 mm (G 32 inv. x 22 Cu)	Mässing	2835299	5813355
Avst.ventil, klämring 22 mm (G 40 inv. x 22 Cu)	Mässing	2835297	5813353
Avst.ventil, klämring 28 mm (G 40 inv. x 28 Cu)	Mässing	2835298	5813354

Koppl./avst.ventiler special kompl. satser	Material	Art.nr	RSK
Unionskoppl. (G 25 inv. x G 15 utv./ø15)	Mässing	4092743	5813337
Unionskoppl. (G 25 inv. x G 20 utv./ø20)	Mässing	2835524	5813338
Unionskoppl. (G 40 inv. x G 25 utv./ø28)	Mässing	112047195	5813339
Unionskoppl. (G 50 inv. x G 32 utv./ø35)	Mässing	112082691	5813340
Unionskoppl. (G 32 inv. x G 20 inv.)	Mässing	2835291	5813347
Unionskoppl. (G 40 inv. x G 20 inv.)	Mässing	2835504	5813284
Avst.ventil, union ansl. 20 (G 32 inv. x G 20 inv.)	Mässing	2835294	5813350
Avst.ventil, union ansl. 25 (G 40 inv. x G 20 inv.)	Mässing	2835365	5813286

Motflänsar (svets) kompl. satser	Material	Art.nr	RSK
Motflänsar ansl. 32 PN 10	Stål	2105577	5784437
Motflänsar ansl. 40 PN 10	Stål	2105579	5784438
Motflänsar ansl. 50 PN 10	Stål	2105581	5784439
Motflänsar ansl. 65 PN 10	Stål	2105583	5784440
Motflänsar ansl. 80 PN 10	Stål	2105585	5784441
Motflänsar ansl. 100 PN 10	Stål	2105587	5813269

Anslutning G	
mm	tum
6	1/8”
8	1/4”
10	3/8”
15	1/2”
20	3/4”
25	1”
32	1¼”
40	1½”
50	2”
65	2½”
80	3”

Ex: Unionskoppling ansl. 25 (G 40 inv. x G 25 inv.)

G 40 inv. = För utv. pumphusgänga (G 1½”)
G 25 inv. = För utv. gängat anslutningsrör (G 1”)

Utbytestillbehör – adaptrar, nipplar, gängflänsar, mellanbitar och mellanflänsar

- Utbytestillbehör för att underlätta vid utbyte av cirkulationspumpar (undvika ombyggnad av rörsystem).
- Mellanbitar/mellanflänsar i specialutförande tillverkas mot förfrågan.
- Rätt utbytestillbehör återfinns i Wilo-Pumplotsen – www.pumplotsen.se

Nipplar	Material	Art.nr	RSK
Nippel G 40 inv. x G 40 utv. 40-50 mm	Stål	2835492	5761763
Nippel G 40 inv. x G 40 utv. 30 mm	Stål	2835491	5761762
Nippel G 25 inv. x G 25 utv. 20 mm	Rödgods	2835493	1986942
Nippel G 25 inv. x G 20 utv. 25 mm	Rödgods	2835489	1987106
Nippel G 40 inv. x G 50 utv.	Rödgods	4105914	5813341
Nippel Star-Z 20 G 32 inv. x G 25 inv. 2x15 mm	Mässing	2835495	5761777
Nippel TOP-Z 30 G 50 inv. x G 25 inv. 2x20 mm	Mässing	2835496	5761719

Gängflänsar	Material	Art.nr	RSK
Gängfläns ø95-120 mm x G 40 inv. 2x10 mm	Stål	2835393	576 17 15
Gängfläns ø95-120 mm x G 50 inv. 2x10 mm	Stål	2835392	576 17 18

Mellanbitar	Material	Art.nr	RSK
Mellanbit ansl. 32 PN10 till ansl. 50 PN6/10 50 mm	Stål	2835413	5761767
Mellanbit ansl. 32 PN10 till ansl. 50 PN6 30 mm	Stål	2835414	5761716
Mellanbit ansl. 40 PN10 till ansl. 65 PN6 30 mm	Stål	2835416	5761770
Mellanbit ansl. 40 PN10 till ansl. 65 PN6 20 mm	Stål	2835415	5761768
Mellanbit ansl. 40 PN10 till ansl. 65 PN6 60 mm	Stål	2835417	5761962
Mellanbit ansl. 50 PN10 till ansl. 65 PN6 40 mm	Stål	2835418	5761776
Mellanbit ansl. 50 PN10 till ansl. 65 PN6 45 mm	Stål	2835419	5761717
Mellanbit ansl. 65 PN6 till ansl. 80 PN10 20 mm	Stål	2835420	5761772
Mellanbit ansl. 65 PN6 till ansl. 80 PN10 30 mm	Stål	2835421	5761773

För att en mellanbit ska passa krävs att motfläns och pumphusfläns har samma hålcirkel.

Mellanflänsar	Material	Art.nr	RSK
Mellanfläns ansl. 40 PN10 till 50 PN6 80 mm	Stål	2835423	5761769
Mellanfläns ansl. 40 PN10 till 50 PN6 100 mm	Stål	2835422	5761771

Mellanbitar special	Art.nr
Ansl. DN 32-80	2835514
Ansl. DN 100-150	2835515

Max tillåten längd på mellanbitar är 60 mm.

Mellanflänsar special	Art.nr
Ansl. DN 32-80	2835512
Ansl. DN 100-150	2835513

Avståndet mellan pumphusfläns och motfläns ska vara minst 80 mm för att det ska vara möjligt att montera en mellanfläns. Vid behov av två mellanflänsar krävs det dubbla avståndet, minst 80 mm på vardera sida.

För information om utbytestillbehör special med större anslutningsdimension än DN 150 – kontakta Wilo-Marknadssupport.

Isoleringshölje

Isoleringshölje avsett för Yonos MAXO.
Termisk isolering av pumphus i värmeapplikationer.

- Reducerar värmeförlusterna med upp till 85%
- Energibesparande, minskar driftkostnaderna
- Skyddar pumpen mot yttre åverkan
- 100% återvinningsbar

Isoleringshölje	Art.nr	RSK
Isoleringshölje Yonos MAXO DN 25/30-24	2123369	5763796
Isoleringshölje Yonos MAXO DN 25/30-34	2123370	5763797
Isoleringshölje Yonos MAXO DN 32-23	2107633	5784549
Isoleringshölje Yonos MAXO DN 32-33	2037925	5784550
Isoleringshölje Yonos MAXO DN 40-24	2123371	5763798
Isoleringshölje Yonos MAXO DN 40-34	2123372	5763799
Isoleringshölje Yonos MAXO DN 40-44	2123373	5763800
Isoleringshölje Yonos MAXO DN 40-54	2123374	5784413
Isoleringshölje Yonos MAXO DN 50-34	2123375	5763801
Isoleringshölje Yonos MAXO DN 50-44	2123376	5763802
Isoleringshölje Yonos MAXO DN 50-64	2123377	5784414
Isoleringshölje Yonos MAXO DN 65-44	2123378	5763803
Isoleringshölje Yonos MAXO DN 65-54	2123379	5784415
Isoleringshölje Yonos MAXO DN 65-64	2123380	5784416
Isoleringshölje Yonos MAXO DN 80-54/64	2123381	5784417
Isoleringshölje Yonos MAXO DN 100-64	2152297	5784419
Isoleringshölje Yonos MAXO-Z 32/0,5-16	2194871	5830111
Isoleringshölje Yonos MAXO-Z 50/0,5-16	2153140	5830112
Isoleringshölje Yonos MAXO-Z 65/0,5-12/16	2153139	5830113

Med reservation för tekniska ändringar – 04/2025 WILO Nordic AB

Connect-modul

Wilo-Connect-modul är en funktionsmodul avsedd för samtliga pumpar i Yonos MAXO-serien.
Modulen är av plugg-in-typ och monteras på pumpens kopplingsbox.

Funktioner:
- Summalarm - SSM
- Extern driftindikering - SBM
- Externt till- och frånslag av pump - EXT. OFF
- Tvillingpumpsautomatik - reservdrift

Vid tvillingpumpsdrift (kommunikation mellan två drivsidor) krävs två Connect-moduler.

Connect-modul	Art.nr	RSK
Connect-modul, avsedd för Yonos MAXO	2210108	5784527

Wilo-Distriktförsäljning
Wilos säljkår, från Ystad i söder till Umeå i norr, håller dig som kund uppdaterad om spännande produktnyheter, objekt-bevakar och är din närmaste kontakt i pumprelaterade frågor. Tveka inte att kontakta oss om du behöver hjälp eller funderar över något ...

Distriktsförsäljning

Försäljningschef
Rickard Andersson
Tel/SMS: +46 470 72 76 20
E: rickard.andersson@wilo.se

Norrland
Anders Johansson
Tel/SMS: +46 90 12 24 30
E: anders.johansson@wilo.com

Stockholm - Nord
Johan Eriksson
Tel/SMS: +46 8 408 078 06
E: johan.eriksson@wilo.com

Stockholm - Syd
Emanuele Di Marino
Tel/SMS: +46 8 408 078 08
E: edm@wilo.com

Väst - Mitt
Mikael Albo
Tel/SMS: +46 31 318 63 31
E: mikael.albo@wilo.com

Väst
Claes Trysberg
Tel/SMS: +46 31 318 63 33
E: claes.trysberg@wilo.com

Öst
Mikael Karlsson
Tel/SMS: +46 470 72 76 32
E: mikael.karlsson@wilo.com

Syd
Patrik Rosvall
Tel/SMS: +46 40 608 62 81
E: patrik.rosvall@wilo.com

OEM

OEM
Ulf Hermenius
Tel/SMS: +46 31 318 63 32
E: ulf.hermenius@wilo.com

Solution Sales

Solution Sales
Anders Ivansson
Tel/SMS: +46 470 72 76 13
anders.ivansson@wilo.com

Kiruna
Luleå
Piteå
Norrland
Skellefteå
Umeå
Örnsköldsvik
Östersund
Sundsvall
Sveg
Ljusdal
Hudiksvall
Bollnäs
Idre
Mora
Falun
Gävle
Avesta
Sthlm - Nord
Uppsala
Väst - Mitt
Västerås
Arboga
Karlstad
Örebro
Eskilstuna
Stockholm
Strömstad
Katrineholm
Askersund
Sthlm - Syd
Norrköping
Linköping
Falköping
Ödeshög
Trollhättan
Tranås
Västervik
Väst
Göteborg
Ulricehamn
Jönköping
Gislaved
Öst
Varberg
Ljungby
Växjö
Falkenberg
Markaryd
Kalmar
Osby
Syd
Karlskrona
Malmö
Ystad

Wilo-Teknisk innesälj
Vi på Wilo-Teknisk innesälj känner väl till förhållandet mellan kundrelation och framgång.
Hög teknisk kompetens och professionellt bemötande är två nyckelfaktorer vi valt att arbeta efter för att leverera högsta möjliga kundvärde gällande rådgivning och offertarbete avseende pumpar och/eller systemfrågor. Vår ambition är att alltid finnas tillhands för våra kunder och tillsammans skapar vi de bästa lösningarna på den svenska marknaden.

På Wilo-Teknisk innesälj hjälper vi dig med:
- Teknisk support och rådgivning
- Offerter och projektering
- Produkt och system frågor
- Utbytesfrågor

Kontakta Wilo-Teknisk innesälj i Växjö
Du kan kontakta oss på vår generella e-mail eller telefonnummer enligt nedan.

E wilo.se@wilo.com
T +46 470-72 76 00, välj tonval 7

Innesälj och applikationsexperter

För frågor gällande din leverans, vänligen använd följande e-post adress:
logistics.se@wilo.com

Från start till mål med Wilo-Service!
När vi diskuterar pumpar med våra kunder ser vi alltid till helheten. En pump är en komponent i ett system där många produkter samverkar med varandra. Wilo-Service erbjuder bl a pumpinventeringar, analys av pumpsystem, driftsättning och underhållsarbeten – allt för att slutresultatet ska bli det bästa, såväl funktionellt som ekonomiskt.

Hur kommer jag i kontakt med Wilo-Service?
För att komma i kontakt med Wilo-Service i specifika serviceärenden så finns det tre vägar att gå:

- På vår hemsida www.wilo.se under rubrik ”Service – Serviceärenden” kan du fylla i dina kontaktuppgifter och beskrivning av ärendet direkt i ett formulär
- Beskriv ditt ärende och skicka ett mail till vår service-avdelning i Växjö, mailadress: service.se@wilo.com
- Kontakta Wilo-Service direkt på telefon 0470-72 76 00

När serviceärendet hamnat hos Wilo-Service i Växjö hanteras det omgående. I vissa fall tar vi hjälp av våra auktoriserade servicepartners, vilka i sin tur tar direktkontakt med slutkund.

Är du Wilo-Auktoriserad servicepartner?
Du kan då kontakta oss på vår generella e-mail eller telefonnummer enligt nedan.

E service.se@wilo.com
T +46 470-72 76 00, välj tonval 8

Inget fall är för svårt – med välutbildad personal och servicepartners säkerställer Wilo pumpdriften under hela produktens livstid.

Wilo-Service erbjuder:

- Driftsättning
- Garantiservice
- Underhållsavtal
- Reservdelar
- Energibesparande pumpbyten och LCC-beräkningar
- Informationsmaterial och installatörsutbildningar
- God tillgänglighet av Wilo-produkter

Service och eftermarknad

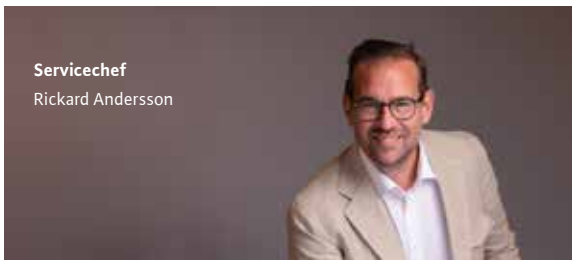

Servicechef
Rickard Andersson

Teamleader
Per Magnusson

Servicetekniker
Simon Svensson

Servicetekniker
Stefan Sköld

Servicekoordinator
Camilla Karlsson

wilo

WILO Nordic AB
Box 3024
350 33 Växjö

Besöksadress:
Isbjörnsvägen 6
352 45 Växjö

Tel: 0470-72 76 00
wilo.se@wilo.com
www.wilo.se

PLATINUM Top 1%
ecovadis
Sustainability Rating
AUG 2024

Pioneering for You

Ytterligare information på www.wilo.se