Pioneering for You

Рециркуляционный насос
Flumen EXCEL-RZPE 30.95-6/16 S0

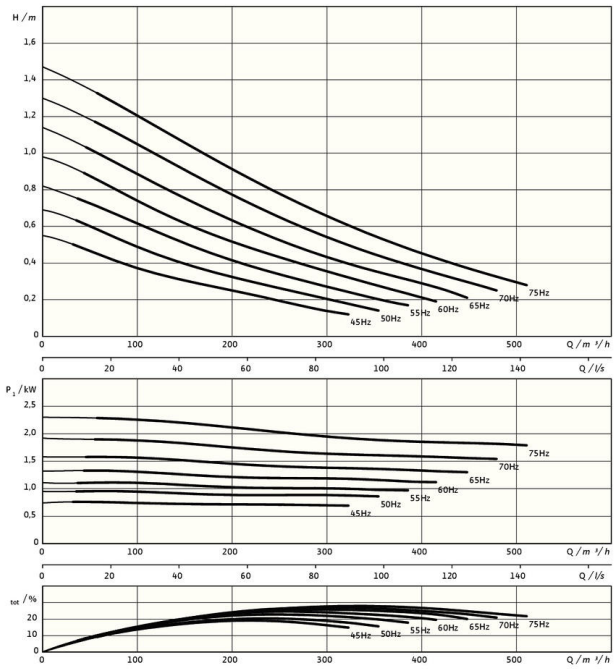

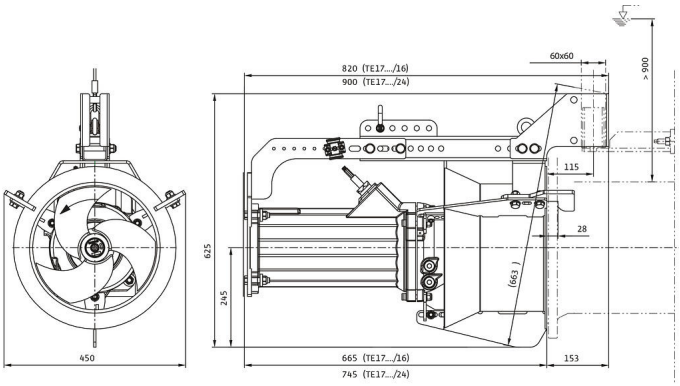

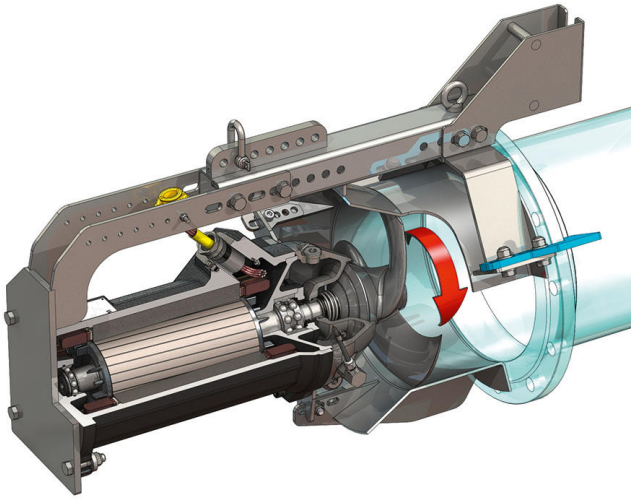

Конструктивный узел

Масса нетто прибл. *m*	110 кг
Взрывозащита *ATEX*	опционально
Взрывозащита *FM*	опционально
Класс защиты электродвигателя	IP68

Пропеллер

Тип пропеллера	3-лопастный пропеллер с самоочищающейся ступицей; изогнут в обратном направлении; благодаря этому защищен от засорения и наматывания
Номинальный диаметр пропеллера *Dnom*	300 мм
Частота вращения пропеллера *n*	941 1/min
Передаточное число редуктора	1,000

Заправочные объемы и сорта

Смесь камеры уплотнений	Белое масло
Объем для заполнения камеры уплотнений *V*	1,20 l

Электродвигатель/электроника

Тип электродвигателя	TE 17-6/16R (Ex)
Тип электродвигателя	Погружной электродвигатель – с поверхностным охлаждением
Подключение к сети	3~400 V, 50 Hz
Номинальный ток I_N	4,70 A
Пусковой ток - прямой I_A	39,00 A
Пусковой ток - звезда-треугольник I_A	13,00 A
Потребляемая мощность $P_{1\ max}$	2,60 кВт
Номинальная мощность электродвигателя P_2	2,1 кВт
Частота вращения *n*	941 1/min
Класс эффективности электродвигателя	IE3
КПД η_M	81,9 %
Коэффициент мощности *cos φ*	0,79
T перекачиваемой жидкости T_{min}	3 °C
Макс. T перекачиваемой жидкости *T max*	40 °C
Макс. глубина погружения	20 м
Класс нагревостойкости изоляции	H
Макс. частота включений *t*	15 1/h
Мин. коммутационная пауза *t*	3 min
Начальный пусковой крутящий момент *M*	80 Nm
Момент инерции массы	0,0206 kg/m²
Подшипник электродвигателя	1 радиальный шарикоподшипник, 1 двухрядный радиально-упорный подшипник

Материалы

Материал электродвигателя	5.1301, EN-GJL-250
Статическое уплотнение	FKM
Вал электродвигателя	1.4021, X20Cr13
Камера уплотнений	1.4408, GX5CrNiMo19-11-2
Уплотнение со стороны перекачиваемой среды	SiC/SiC, Q1Q1VGG
Пропеллер	1.4408, GX5CrNiMo19-11-2
Солнечная шестерня	1.4571, X6CrNiMoTi17-12-2

* Максимальная масса, включая принадлежности