Pioneering for You

Wilo-Smart Gateway

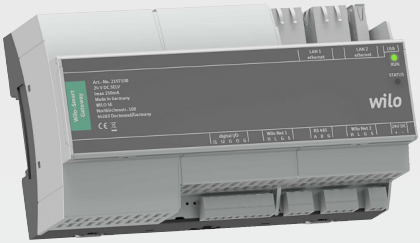

es Instrucciones de instalación y funcionamiento

2209950 • Ed.02/2020-09

Fig. 1:

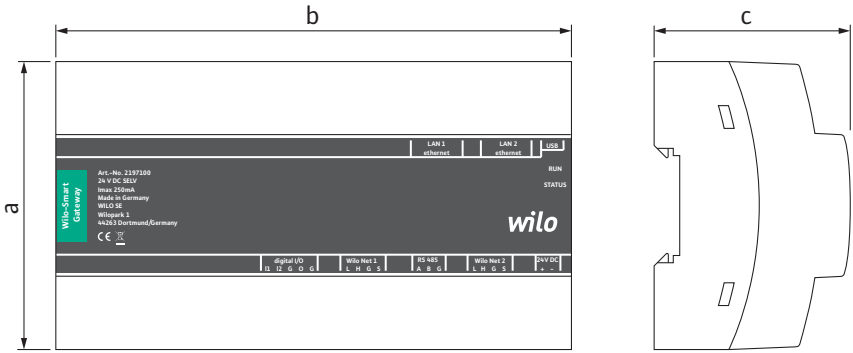

Fig. 2:

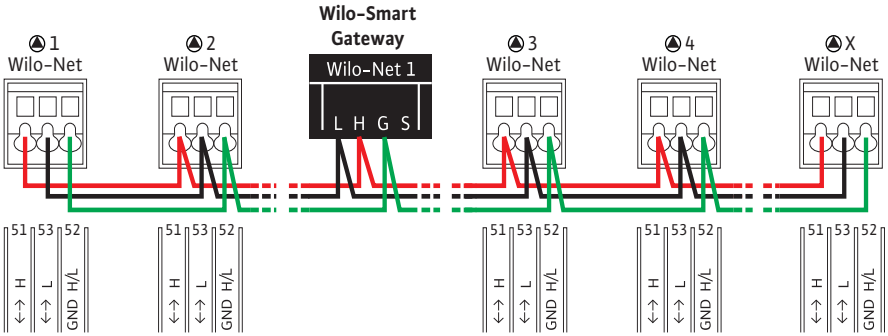

Fig. 3:

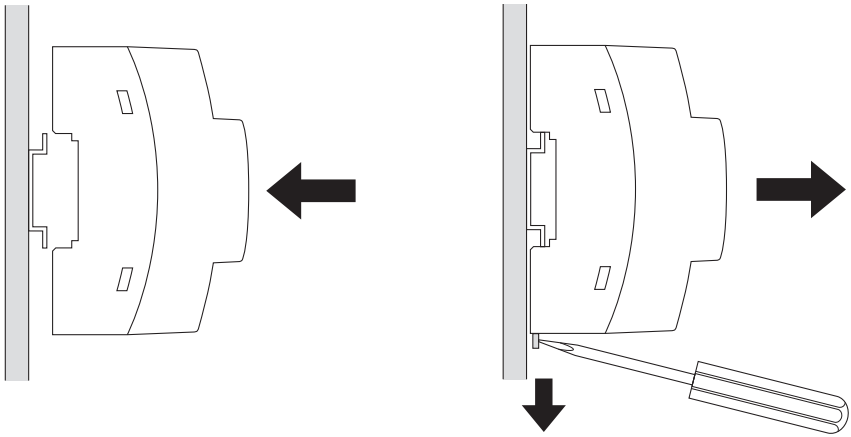

Fig. 4:

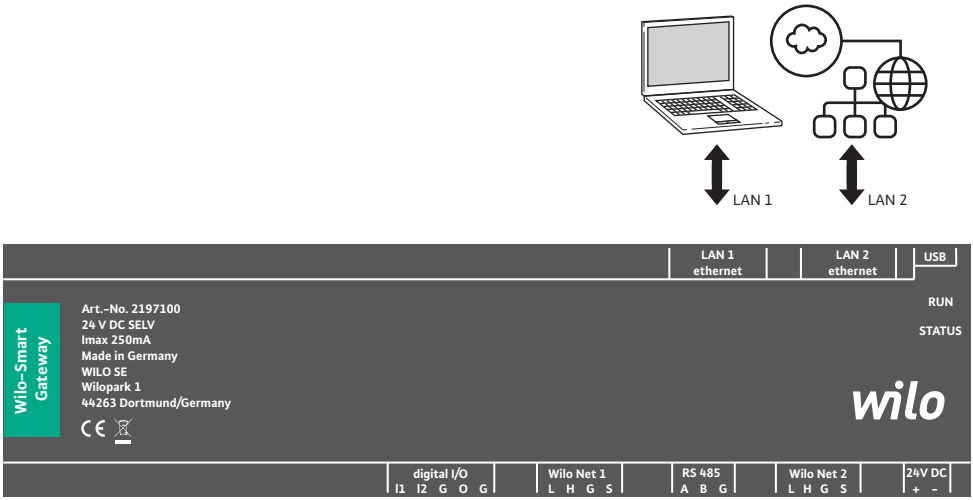
LAN 1
LAN 2
LAN 1
ethernet
LAN 2
ethernet
USB
RUN
STATUS
Wilo-Smart
Gateway
Art.-No. 2197100
24 V DC SELV
Imax 250mA
Made in Germany
WILO SE
Wilopark 1
44263 Dortmund/Germany
wilo
digital I/O
I1 I2 G O G
Wilo Net 1
L H G S
RS 485
A B G
Wilo Net 2
L H G S
24V DC
+ -

Fig. 5:

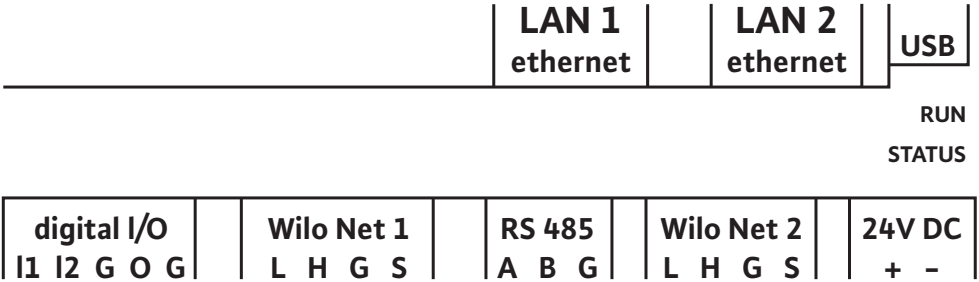
LAN 1
ethernet
LAN 2
ethernet
USB
RUN
STATUS
digital I/O
I1 I2 G O G
Wilo Net 1
L H G S
RS 485
A B G
Wilo Net 2
L H G S
24V DC
+ -

Índice

1 Generalidades ... 7
1.1 Acerca de estas instrucciones ... 7
1.2 Más información ... 7

2 Seguridad ... 7
2.1 Identificación de las instrucciones de seguridad ... 7
2.2 Cualificación del personal ... 8
2.3 Riesgos en caso de inobservancia de las instrucciones de seguridad ... 8
2.4 Obligaciones del operador ... 9
2.5 Instrucciones de seguridad para la inspección y el montaje ... 9
2.6 Modificaciones del material y la utilización de repuestos no autorizados ... 9
2.7 Modos de utilización no permitidos ... 10

3 Inspección tras el transporte ... 10

4 Aplicaciones ... 10

5 Especificaciones del producto ... 10
5.1 Código ... 10
5.2 Datos técnicos ... 10
5.3 Suministro ... 11

6 Descripción, función y manejo ... 11
6.1 Descripción ... 11
6.2 Función ... 12
6.3 Interfaz de usuario/manejo ... 12

7 Instalación y conexión eléctrica ... 12
7.1 Instalación ... 13
7.2 Conexión eléctrica ... 14

8 Puesta en marcha ... 18

9 Mantenimiento ... 20

10 Averías, causas, solución ... 20

11 Repuestos ... 20

12 Eliminación ... 20
12.1 Información sobre la recogida de productos eléctricos y electrónicos usados ... 20

13 Anexo..... 21

1 Generalidades

1.1 Acerca de estas instrucciones

Las instrucciones de instalación y funcionamiento son un componente integrante del producto. Antes de realizar cualquier actividad, lea estas instrucciones y consérvelas en un lugar accesible en todo momento. Para un uso previsto y un manejo adecuado del producto se requiere que consulte de forma detallada las presentes instrucciones. Todos los datos e indicaciones del producto se deben tener en cuenta. Las instrucciones de instalación y funcionamiento corresponden a la ejecución actual del aparato y a las versiones de las normativas y reglamentos técnicos de seguridad aplicables en el momento de su publicación.

El idioma original de las instrucciones de instalación y funcionamiento es el alemán. Las instrucciones en otros idiomas son una traducción de las instrucciones de instalación y funcionamiento originales.

1.2 Más información

Más información sobre Wilo-Smart Gateway en: www.wilo.com/automation.

2 Seguridad

Estas instrucciones de funcionamiento contienen indicaciones básicas que deberán tenerse en cuenta durante la instalación y el uso del sistema. Por este motivo, el instalador y el personal cualificado/operador responsable deberán leer las instrucciones de instalación y funcionamiento antes de realizar el montaje y la puesta en marcha. No solo es preciso observar las instrucciones generales de seguridad incluidas en este apartado de seguridad, también se deben observar las instrucciones de seguridad especiales de los apartados siguientes que van precedidas por símbolos de peligro.

2.1 Identificación de las instrucciones de seguridad

En estas instrucciones de instalación y funcionamiento se emplean indicaciones de seguridad relativas a daños materiales y lesiones personales, y se representan de distintas maneras:

- → Las indicaciones de seguridad para lesiones personales comienzan con una palabra de advertencia y tienen el **símbolo correspondiente** antepuesto.
- → Las indicaciones de seguridad para daños materiales comienzan con una palabra de advertencia y no tienen **ningún** símbolo.

Palabras identificativas

- → **Peligro**
  El incumplimiento provoca lesiones graves o incluso la muerte.
- → **Advertencia**
  El incumplimiento puede provocar lesiones (graves).
- → **Atención**
  El incumplimiento puede provocar daños materiales, incluso existe la posibilidad de un siniestro total.

→ **Aviso**
Información útil para el manejo del producto.

Símbolos
En estas instrucciones se usan los siguientes símbolos:

Símbolo de peligro general

Peligro por tensión eléctrica

Avisos

2.2 Cualificación del personal

El personal debe:

→ haber recibido formación sobre las normativas locales de prevención de accidentes en vigor,

→ haber leído y comprendido las instrucciones de instalación y funcionamiento.

El personal debe poseer las siguientes cualificaciones:

→ Trabajos eléctricos: Un electricista cualificado debe realizar los trabajos eléctricos.

→ Trabajos de montaje/desmontaje: El personal especializado debe tener formación sobre el manejo de las herramientas necesarias y los materiales de fijación requeridos.

Definición de «Electricista especializado»
Un electricista especializado es una persona con una formación especializada, conocimientos y experiencia adecuados que le permiten detectar **y** evitar los peligros de la electricidad.

El operador estará a cargo de garantizar los ámbitos de responsabilidad, las competencias y la vigilancia del personal. Si el personal no cuenta con los conocimientos necesarios, se le deberá formar y se le deberán dar indicaciones. En caso necesario, el operador puede encargar dicha instrucción al fabricante del producto.

2.3 Riesgos en caso de inobservancia de las instrucciones de seguridad

La inobservancia de las indicaciones de seguridad puede conllevar peligro para las personas y el producto/la instalación. Si no se observan las instrucciones de seguridad, se anulará cualquier derecho a reclamaciones por los daños sufridos. Si no se observan las indicaciones de seguridad, se pueden producir, entre otros, los siguientes daños:

→ lesiones personales debidas a causas eléctricas, mecánicas o bacteriológicas

→ daños en el medio ambiente debido a escapes de sustancias peligrosas

→ daños materiales

→ fallos en funciones importantes del producto o el sistema

→ fallos en los procedimientos obligatorios de mantenimiento y reparación

2.4 Obligaciones del operador

- Facilite al personal las instrucciones de instalación y funcionamiento en su idioma.
- Asegúrese de que el personal tiene la formación necesaria para los trabajos indicados.
- Garantice los ámbitos de responsabilidad y las competencias del personal.
- Forme al personal sobre el funcionamiento de la instalación.
- Elimine los peligros debidos a la energía eléctrica.
- Equipe los componentes peligrosos (muy fríos, muy calientes, giratorios, etc.) con una protección contra contacto accidental a cargo del propietario.
- Debe evacuar los escapes de fluidos peligrosos (p. ej., explosivos, tóxicos, calientes) de forma que no supongan ningún daño para las personas o para el medioambiente. Observe las disposiciones nacionales vigentes.
- Mantenga los materiales muy inflamables alejados del producto.
- Observe las normativas vigentes en materia de prevención de accidentes.
- Observe las indicaciones de las normativas locales o generales (p. ej.: IEC, VDE, etc.) y de las compañías eléctricas locales.

Seguir las indicaciones directamente fijadas al producto y asegurar su legibilidad:

- Indicaciones de advertencia y de peligro
- Placa de características
- Símbolo de sentido del flujo
- Rotulación de las conexiones

Este aparato podrán utilizarlo niños a partir de 8 años de edad y personas con facultades psíquicas, sensoriales o mentales limitadas o falta de experiencia y conocimiento si están bajo supervisión o si han recibido indicaciones sobre el uso seguro del aparato y entienden los peligros derivados del mismo. Los niños no deben jugar con el aparato. Los niños sin supervisión no podrán realizar tareas de limpieza o mantenimiento.

2.5 Instrucciones de seguridad para la inspección y el montaje

El operador deberá asegurarse de que todas las tareas de inspección y montaje son efectuadas por personal autorizado y cualificado, y de que dicho personal también ha consultado detenidamente estas instrucciones de instalación y funcionamiento para obtener la suficiente información necesaria.
Solo se pueden efectuar los trabajos en el producto/la instalación parada. Es imprescindible que siga estrictamente el procedimiento descrito en las instrucciones de instalación y funcionamiento para realizar la parada del producto o la instalación.
Inmediatamente después de finalizar dichas tareas, deberán colocarse de nuevo o ponerse en funcionamiento todos los dispositivos de seguridad y protección.

2.6 Modificaciones del material y la utilización de repuestos no autorizados

Las modificaciones del material y la utilización de repuestos no autorizados ponen en peligro la seguridad del producto/personal, y las explicaciones sobre la seguridad emitidas por el fabricante pierden su vigencia.

→ Solo se permite modificar el producto con la aprobación del fabricante.

→ Solo se pueden utilizar repuestos originales y accesorios autorizados por el fabricante.

No se garantiza un funcionamiento correcto si se utilizan piezas de otro tipo.

2.7 Modos de utilización no permitidos

La fiabilidad del producto suministrado sólo se puede garantizar si se respetan las instrucciones de uso del apartado 4 de este manual. Asimismo, los valores límite indicados en el catálogo o la ficha técnica no deberán sobrepasarse por exceso ni por defecto.

3 Inspección tras el transporte

Tras el suministro, compruebe inmediatamente si falta algo o si se han producido daños. Dado el caso, reclame en seguida.

ATENCIÓN

Daños por manejo inadecuado durante el transporte y el almacenamiento.

Proteja el aparato de la humedad, las heladas y los daños mecánicos durante el transporte y el almacenamiento temporal.

Consulte las condiciones del entorno para almacenamiento y funcionamiento en el capítulo «Datos técnicos».

4 Aplicaciones

Wilo-Smart Gateway es un equipo de comunicación. Establece la comunicación entre los productos Wilo y Wilo-Smart Cloud.

5 Especificaciones del producto

5.1 Código

Wilo-Smart Gateway	
Wilo-Smart Gateway	= Unidad de comunicación

5.2 Datos técnicos

Datos técnicos	
Datos generales	
Carcasa	Carcasa de montaje en serie estándar según DIN 43880

Datos técnicos	
Peso aprox.	0,4 kg
Anchura a (Fig. 1)	162 mm
Altura b (Fig. 1)	90 mm, con abrazaderos insertados en un lado + 9 mm
Profundidad c (Fig. 1)	61 mm
Campo de aplicación autorizado	
Rango de temperatura de trabajo	0...+60 °C
Rango de humedad de trabajo	5... 95 % de humedad relativa, sin condensación
Rango de temperatura de almacenado	-20...+60 °C
Rango de humedad de almacenado	5... 95 % de humedad relativa, sin condensación
Conexión eléctrica	
Tensión	24 V CC SELV (mín. 18 V CC/máx. 27 V CC)
Intensidad absorbida	< 250 mA
Electrónica	
Compatibilidad electromagnética	EN 55032 Class B
Resistencia a interferencias	EN 61000-6-2
Emisión de interferencias	EN 61000-6-3
Tipo de protección	IP20
Clase de protección	III
Materiales	
Carcasa	Policarbonato

5.3 Suministro

→ Wilo-Smart Gateway

→ 5 bloques de bornes Phoenix

→ Instrucciones de instalación y funcionamiento

6 Descripción, función y manejo

6.1 Descripción

Unidad de comunicación lista para la conexión con carcasa según DIN 43880 para la instalación en cajas de distribución de instalaciones eléctricas habituales.

6.2 Función

Wilo-Smart Gateway registra y transmite los parámetros de configuración y valores de proceso de las bombas o los sistemas conectados. Para ello se conectan los aparatos correspondientes por medio de Wilo Net o, más adelante, también mediante Modbus a Gateway.
Los parámetros y valores registrados se transmiten a Wilo-Smart Cloud. Los usuarios registrados en Wilo-Smart Gateway pueden supervisar en todo momento los parámetros de configuración y valores de proceso con ayuda de Wilo-Smart Connect (parte de la aplicación Wilo-Assistant).

Durante el funcionamiento de Wilo-Smart Connect, los datos de una bomba conectada a Gateway se transmiten al aparato móvil (y viceversa) del siguiente modo:

- → De la bomba a Wilo-Smart Gateway mediante una conexión Wilo Net por cable.
- → De Gateway a Wilo-Smart Cloud mediante una conexión Ethernet por cable con acceso a internet. (Los componentes opcionales, p. ej., un enrutador LTE, permiten también una conexión a internet inalámbrica).
- → De la nube a la aplicación Wilo-Smart Connect en el terminal móvil, conexión a internet (mediante la red móvil o wifi).

Las entradas y salidas digitales adicionales están previstas para futuras ampliaciones.

6.3 Interfaz de usuario/manejo

Véase el capítulo «Puesta en marcha».

6.3.1 Modo de funcionamiento LED

- → LED superior (verde): Run
- → LED inferior (rojo): Status

En Wilo-Smart Gateway hay dos LED.

- → Si ambos LED están encendidos (verde/rojo), se inicia Wilo-Smart Gateway.
- → Si parpadea el LED superior verde (Run), Wilo-Smart Gateway funciona con normalidad.
- → Si el LED inferior rojo está encendido (Status), se ha producido un fallo.

En caso de una actualización de software, el LED superior (Run) verde parpadea (100 ms ON, 100 ms OFF).

7 Instalación y conexión eléctrica

Solo electricistas especializados cualificados pueden realizar la conexión eléctrica según las normativas vigentes.

Durante la instalación de Wilo-Smart Gateway y el tendido del cableado, observe las normativas y normas vigentes relativas al voltaje bajo contra subidas de tensión, así como la directiva VDE 0100, parte 410.

PELIGRO

Riesgo de lesiones mortales por electrocución.

Antes de la instalación y la conexión eléctrica, conmute la instalación/armario de distribución a un estado exento de tensiones.

PELIGRO

Peligro de muerte por electrocución

• Evite los peligros por energía eléctrica.

• Observe las indicaciones de las normativas locales o generales (por ejemplo: IEC, VDE, etc.) y de las compañías eléctricas locales.

PELIGRO

Riesgo de lesiones mortales por electrocución.

Wilo-Smart Gateway es un aparato encastrable.

• Para una protección suficiente contra contacto no autorizado con las piezas conductoras de corriente, asegure la zona de abrazaderos después de la instalación y cubra la conexión eléctrica.
Para ello, monte Wilo-Smart Gateway en un armario de distribución o una caja de distribución.

ADVERTENCIA

Lesiones personales.

• Observe las normativas vigentes en materia de prevención de accidentes.

7.1 Instalación

AVISO

Monte los Wilo-Smart Gateway únicamente sobre carriles de perfil normalizados/rieles en forma de U según EN 60715.
El montaje debe realizarse en horizontal.
Para que se dé una convección suficiente, mantenga una distancia mínima de 30 mm por encima y por debajo de Gateway con respecto a otros módulos.

Monte los Gateway únicamente en una carcasa con el suficiente tipo de protección IP para el funcionamiento.

Respete las normativas locales.

→ Encastre Wilo-Smart Gateway en un carril de perfil normalizado de 35 mm según EN 60715 (Fig. 3).

7.2 Conexión eléctrica

PELIGRO

Riesgo de lesiones mortales por electrocución.

Un electricista especializado y autorizado por la compañía eléctrica local realizará la conexión eléctrica conforme a las normativas locales vigentes [por ejemplo: normativas VDE].

PELIGRO

Riesgo de lesiones mortales por electrocución.

Antes de la instalación y la conexión eléctrica, conmute la instalación/armario de distribución a un estado exento de tensiones.

AVISO

Para el suministro eléctrico de Wilo-Smart Gateway con voltaje bajo contra subidas de tensión de 24 V CC, es necesario contar con una fuente de alimentación independiente (Power Supply) con la correspondiente tensión de salida.

7.2.1 Conexión del suministro eléctrico

1. Pele 5-6 mm de los extremos de cable del suministro eléctrico de la fuente de alimentación (Power Supply).
2. Conecte el suministro eléctrico de voltaje bajo contra subidas de tensión de 24 V CC de la fuente de alimentación (Power Supply).

7.2.2 Asignación de abrazaderos

Conexiones de Gateway (Fig. 5):

Conexiones de Gateway	
[Digital I/O]:	Para conectar señales de entrada y salida digitales Compatible con futuras versiones de software.
I1:	Entrada digital 1, 24 V (IEC 61131-2, tipo 1)
I2:	Entrada digital 2, 24 V (IEC 61131-2, tipo 1)

Conexiones de Gateway	
G:	Ground para entradas digitales
O:	Salida Open Collector digital, 500 mA, máx. 36 V (categoría de uso DC 13)
G:	Ground para salida digital Entradas y salidas digitales para futuras ampliaciones de funciones. La salida digital está diseñada para una carga de corriente máxima admisible de 500 mA y una tensión de conmutación nominal máxima de 36 V. Out 1 puede utilizarse para conmutar cargas inductivas (por ejemplo: relés).
Wilo Net 1	
H:	CAN High
L:	CAN Low
G:	CAN Ground
S:	Apantallamiento de cable
Modbus	Compatible con futuras versiones de software.
A:	Señal A
B:	Señal B
G:	Ground
Wilo Net 2	Compatible con futuras versiones de software.
H:	CAN High
L:	CAN Low
G:	CAN Ground
S:	Apantallamiento de cable
Suministro de corriente	
+:	+24 V
–:	Ground
LAN 1	
Ethernet:	Interfaz de red local. Configuración de Gateway 10/100 MBits
LAN 2	
Ethernet:	Interfaz de red WAN. Conexión a internet 10/100 MBits
USB	Compatible con futuras versiones de software.
Conector hembra A:	Interfaz de ampliación USB 2.0

La función y la compatibilidad de las interfaces Digital I/O, Modbus y USB dependerán de la versión de software empleada.

7.2.3 Conexión de bombas la interfaz de Wilo Net

Wilo Net es un bus de sistema de Wilo para establecer la comunicación entre productos de Wilo:

→ Dos bombas simples como funcionamiento con bomba doble

→ Varias bombas en combinación con el modo de regulación Multi-Flow Adaptation

→ Pasarela y bomba

Topología de bus

La topología de bus se compone de varios participantes (p. ej., bombas, cuadros de control y Gateway) concatenados. Los participantes están unidos entre ellos por medio de un cable común.
A ambos extremos del cable se debe colocar la terminación de bus. Esto se realiza con los dos participantes externos. Todos los demás participantes no deben tener terminaciones activas.
Dado que Wilo-Smart Gateway no tiene terminaciones disponibles, no se podrá instalar en el extremo de un cable de bus (Fig. 2).
Si solo hubiera instalada una bomba con Wilo Net en el Gateway, se deberá activar la terminación de manera excepcional únicamente en la bomba.

A todos los participantes de bus se les debe asignar una dirección individual (Wilo Net ID). Durante este proceso, observe que las bombas dobles en Wilo Net constan de 2 participantes, los cuales deben adaptarse de manera correspondiente en los ajustes de Wilo Net. Este Wilo Net ID se ajusta en el respectivo participante.

Para obtener más información detallada sobre cómo ajustar el Wilo Net ID y la terminación en el respectivo aparato conectado, consulte las instrucciones de instalación y funcionamiento correspondientes.

El Gateway tiene preajustado el Wilo Net ID «21».

Para establecer la conexión Wilo Net, cablee los 3 abrazaderos **H, L, GND** con una cable de comunicación de bomba a bomba a Gateway a bomba. Con longitudes de cable ≥ 2 m, utilice cables apantallados.

A Wilo Net 1 se pueden conectar hasta 20 participantes. Las bombas dobles constan de dos participantes. En las bombas dobles, observe también que en un segmento Wilo Net pueden funcionar como máximo 5 bombas dobles. Con un máximo de 5 bombas dobles en un segmento Wilo Net se pueden conectar hasta 10 bombas simples más.
Con las futuras funciones de software de Gateway se podrán conectar otros 20 participantes a Wilo Net 2. Los Wilo Net ID disponibles se asignan nuevamente en el segundo segmento, por lo que pueden coincidir con los ID utilizados en Wilo Net 1. Si los participantes están conectados correctamente con Wilo-Smart Gateway y los Wilo Net ID se han asignado correctamente, Wilo-Smart Gateway detecta de forma auto-

mática los aparatos conectados. Wilo-Smart Gateway comienza entonces a transmitir automáticamente los datos de los aparatos conectados a Wilo-Smart Cloud.

AVISO

Si Stratos MAXO es un participante en Gateway, asegúrese de que la versión de software del Stratos MAXO sea como mínimo V 01.04.00.00 o superior. Si la versión de software es 01.03.xx.xx o anterior, se deberá actualizar el software de las bombas para que se puedan comunicar con Gateway mediante Wilo Net.

7.2.4 Conexión de Gateway a internet

Para que Wilo-Smart Gateway pueda acceder a Wilo-Smart Cloud, debe poder acceder a internet mediante la conexión LAN 2.
Para ello, conecte la conexión LAN 2 con el cable de interconexión Ethernet (con enchufes RJ45) a una conexión Ethernet desde la que se pueda acceder a internet.
La conexión Ethernet puede ser una conexión de red de una instalación del edificio en la que exista acceso a internet.
También puede ser un enrutador de internet que permita el acceso a internet mediante, p. ej., DSL o G4/LTE.

Gateway requiere algunos servicios y direcciones accesibles para establecer un túnel con Wilo-Smart Cloud. Por lo general, funciona directamente en un enrutador de internet, sin necesidad de otras medidas adicionales.

Si Gateway debe incorporarse en una red administrativa, la siguiente información será de ayuda para los administradores con el fin de configurar la red de manera correspondiente:

- Servicio DNS (preajuste modificable: 8.8.8.8)
- Servicio NTP (preajuste modificable: pool.ntp.org)
- iotqwupdate.wilo.com, protocolo HTTP/HTTPS, puertos 80 y 443
- wilo-universe-p-ioth.azure-devices.net, protocolo AMQPS, puerto 5671
- global.azure-devices-provisioning.net, protocolo MQTT, puertos 443 y 8883

AVISO

La conexión LAN 1 **no** está prevista para la conexión a una red con o sin acceso a internet, sino únicamente para una conexión local provisional de un PC/ordenador portátil para configurar Gateway.
Durante la conexión a una red, el servicio DHCP de Gateway puede causar conflictos con otro servicio DHCP. Dado el caso, aquí se pueden producir fallos de red (Fig. 4).

8 Puesta en marcha

ATENCIÓN

Con la puesta en marcha de Wilo-Smart Gateway existe la posibilidad de visualizar los aparatos conectados con Gateway mediante Wilo-Smart Cloud y de modificar los estados de funcionamiento en estos aparatos.
La modificación de los estados de funcionamiento puede provocar que los aparatos ya no funcionen como está previsto.
Incluso el funcionamiento de un sistema completo, que dependa de los aparatos, puede ver afectado su funcionamiento.

Para descartar de raíz este tipo de consecuencias indeseadas en un control online, se ha establecido el ajuste básico para todos los usuarios en «solo lectura».
Si el propietario de Gateway o un administrador contratado por este modifican estos derechos de acceso a «escritura y lectura», un usuario tendrá autorización para influir sobre **todos** los ajustes y funciones de un aparato conectado.
Por esta razón, los derechos de escritura solo se deberán asignar a usuarios experimentados y capaces de evaluar los efectos que puedan tener la modificación de los estados de funcionamiento en los aparatos.

Para poner en marcha Gateway y conceder acceso a Wilo-Smart Connect a un usuario de la aplicación deben darse los siguientes requisitos:

→ PC/ordenador portátil con conexión a Ethernet por cable

→ Smartphone o tableta con el sistema operativo iOS o Android

PC/ordenador portátil

El PC/ordenador portátil precisa de una interfaz Ethernet con protocolo IP. El protocolo debe ajustarse de tal modo que las direcciones IP se obtengan mediante el DHCP (configuración estándar).
El PC/ordenador portátil se conecta con un cable de red (cable de interconexiones, enchufe RJ45) a la conexión LAN 1 de Gateway.
Wilo-Smart Gateway se configura con un navegador web.
Wilo-Smart Gateway asigna mediante el DHCP una dirección IP del espacio de direcciones 192.168.10.x/24 a los aparatos conectados.
Por medio de la dirección 192.168.10.1 se puede acceder a Wilo-Smart Gateway.
Para acceder a la interfaz web se introduce «http://192.168.10.1» en la barra de navegación del navegador web.

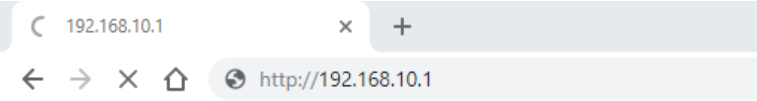

Fig. 1: Navegador web

La página de estado de Wilo-Smart Gateway se puede visualizar libremente en cualquier momento, las páginas de configuración requieren un inicio de sesión. En el estado de suministro el inicio de sesión es:

→ Usuario: admin

→ Contraseña: admin

El requisito para acceder a internet y, con ello, a Wilo-Smart Cloud mediante la conexión LAN 2 es ajustar los protocolos IP necesarios en la interfaz web.

Para evitar accesos no autorizados en la interfaz web se puede modificar la contraseña de acceso a la misma. Esta contraseña afecta únicamente al inicio de sesión local en la interfaz web de Gateway mediante LAN 1. No se puede acceder a la interfaz web por medio de la conexión LAN 2.
La seguridad en la conexión LAN 2 se da por medio de una conexión codificada a Wilo-Smart Cloud de manera independiente a esta contraseña. En la conexión LAN 2 no son posibles otras conexiones distintas a la de Wilo-Smart Cloud.

ADVERTENCIA

No se puede restablecer la contraseña.

Si se modifica la contraseña para la interfaz web, asegúrese de que no se pierda esta contraseña. Por motivos de seguridad no se podrá restablecer.

Smartphone o tableta

En el smartphone o la tableta se requiere la aplicación Wilo-Assistant con la función Wilo-Smart Connect.
El primer inicio de la función Wilo-Smart Connect requerirá iniciar sesión con una cuenta MyWilo.
Si no existiera una cuenta MyWilo, podrá crearse de nuevo esta cuenta.
Lo ideal para la puesta en marcha de Gateway sería que hubiese ya una función Wilo-Smart Connect preparada con un usuario MyWilo con sesión iniciada. Si Wilo-Smart Connect ya se ha utilizado con la conexión Bluetooth, este paso ya ha concluido.

En la puesta en marcha posterior, el operador tendrá acceso remoto a Gateway a través de Wilo-Smart Cloud. De este modo, el usuario tendrá acceso a los datos de los productos conectados.
El requisito es la conexión de Gateway con un usuario Wilo-Smart Connect (cuenta MyWilo) en la aplicación. Esta conexión tendrá lugar iniciando la sesión de Gateway en la función Wilo-Smart Connect de la aplicación Wilo-Assistant.
El inicio de sesión utiliza un PIN que se facilita en la aplicación. El PIN se introduce en

el navegador web de configuración de Gateway durante la puesta en marcha de este. De este modo, Gateway se asigna al usuario de la aplicación Smart Connect.
Este usuario tiene los derechos de acceso administrativos a Gateway y puede añadir otros usuarios y concederles derechos de acceso.

9 Mantenimiento

De forma general, el Wilo-Smart Gateway descrito en estas instrucciones no requiere mantenimiento.

10 Averías, causas, solución

Trabajos de reparación solo por personal cualificado.

PELIGRO

Riesgo de lesiones mortales por electrocución.

Evite los peligros por energía eléctrica.

• Antes de realizar trabajos de reparación, desconecte Wilo-Smart Gateway, déjelo exento de tensiones, y asegúrelo contra reconexiones no autorizadas.

• Solo un electricista especializado cualificado podrá reparar los daños en cables de conexión de la red.

Si no se puede subsanar la avería de funcionamiento, contacte con la empresa especializada o bien con el agente de servicio técnico de Wilo o su representante más próximo.

11 Repuestos

Los repuestos se pueden pedir a las empresas especializadas locales o al servicio técnico de Wilo. Para evitar errores de pedido y preguntas innecesarias, se debe especificar en cada pedido todos los datos que figuran en la placa de características.

12 Eliminación

12.1 Información sobre la recogida de productos eléctricos y electrónicos usados

La eliminación de basura y el reciclado correctos de estos productos evitan daños medioambientales y peligros para la salud.

AVISO

Está prohibido eliminar estos productos con la basura doméstica.

En la Unión Europea, este símbolo puede encontrarse en el producto, el embalaje o en los documentos adjuntos. Significa que los productos eléctricos y electrónicos a los que hace referencia no se deben desechar con la basura doméstica.

Para manipular, reciclar y eliminar correctamente estos productos fuera de uso, tenga en cuenta los siguientes puntos:

→ Deposite estos productos solo en puntos de recogida certificados e indicados para ello.

→ Tenga en cuenta los reglamentos vigentes locales.

Para más detalles sobre la correcta eliminación de basuras en su municipio local, pregunte en los puntos de recogida de basura cercanos o al distribuidor al que haya comprado el producto. Para más información sobre el reciclaje consulte www.wilo-recycling.com.

Reservado el derecho a realizar modificaciones técnicas.

13 Anexo

Información de licencias

Algunos componentes de software están basados en componentes Open Source. En la interfaz de configuración de Wilo-Smart Gateway encontrará una lista de dichos componentes.

Encontrará más información sobre las licencias GPL/LGPL en www.gnu.org. Si lo desea, puede recibir por correo postal el texto fuente de los componentes de software GPL/LGPL en un soporte de datos. Contacto por correo electrónico (a wilo@wilo.com), teléfono (número de teléfono +49 231 4102-0) o correo postal. Esta oferta es válida para un periodo de tres años tras el último suministro del producto.

A continuación encontrará los textos de licencia en inglés de
GPL V2
(fuente: https://www.gnu.org/licenses/gpl-2.0.html, último acceso: 4/7/2019) y
LGPL V2.1
(fuente: https://www.gnu.org/licenses/lgpl-2.1.html, último acceso: 4/7/2019)
MIT
(fuente: https://opensource.org/licenses/MIT, último acceso: 4/7/2019)
3-Clause BSD
(fuente: https://opensource.org/licenses/BSD-3-Clause, último acceso: 4/7/2019)

EU/EC DECLARATION OF CONFORMITY
EU/EG KONFORMITÄTSERKLÄRUNG
DECLARATION DE CONFORMITE UE/CE

We, the manufacturer, declare under our sole responsability that the products of the series,
Als Hersteller erklären wir unter unserer alleinigen Verantwortung, daß die Produkte der Baureihe,
Nous, fabricant, déclarons sous notre seule responsabilité que les produits de la série,

Gateway WILO

(The serial number is marked on the product site plate / Die Seriennummer ist auf dem Typenschild des Produktes angegeben / Le numéro de série est inscrit sur la plaque signalétique du produit)

In their delivered state comply with the following relevant directives:
in der gelieferten Ausführung folgenden einschlägigen Bestimmungen entsprechen:
dans leur état de livraison sont conformes aux dispositions des directives suivantes :

_ Electromagnetic compatibility 2014/30/EU
_ Elektromagnetische Verträglichkeit - Richtlinie 2014/30/EU
_ Compabilité électromagnétique 2014/30/UE

_ Restriction of the use of certain hazardous substances 2011/65/EU + 2015/863
_ Beschränkung der Verwendung bestimmter gefährlicher Stoffe-Richtlinie 2011/65/EU + 2015/863
_ Limitation de l'utilisation de certaines substances dangereuses 2011/65/UE + 2015/863

and with the relevant national legislation,
und entsprechender nationaler Gesetzgebung,
et aux législations nationales les transposant,

comply also with the following relevant harmonised European standards:
sowie auch den Bestimmungen zu folgenden harmonisierten europäischen Normen:
sont également conformes aux dispositions des normes européennes harmonisées suivantes :

EN IEC 61000-6-2:2019 / EN 61000-6-3:2007+A1:2011 / EN IEC 63000:2018

Dortmund, ppa.

Digital
unterschrieben von
Holger Herchenhein
Datum: 2020.03.27
13:42:34 +01'00'

wilo

H. HERCHENHEIN
Senior Vice President - Group Quality

WILO SE
Nortkirchenstraβe 100
44263 Dortmund - Germany

N°2211585.01 *(CE-A-S n°2211277-EU)*

Original declaration / Original-erklärung / Déclaration originale

F GQ 013-46

(BG) - български език
ДЕКЛАРАЦИЯ ЗА СЪОТЕТСТВИЕ ЕС/ЕО

WILO SE декларират, че продуктите посочени в настоящата декларация съответстват на разпоредбите на следните европейски директиви и приелите ги национални законодателства:

Електромагнитна съвместимост 2014/30/EC ; относно ограничението за употребата на определени опасни вещества 2011/65/UE + 2015/863

както и на хармонизираните европейски стандарти, упоменати на предишната страница.

(CS) - Čeština
EU/ES PROHLÁŠENÍ O SHODĚ

WILO SE prohlašuje, že výrobky uvedené v tomto prohlášení odpovídají ustanovením níže uvedených evropských směrnic a národním právním předpisům, které je přejímají:

Elektromagnetická Kompatibilita 2014/30/EU ; Omezení používání některých nebezpečných látek 2011/65/UE + 2015/863

a rovněž splňují požadavky harmonizovaných evropských norem uvedených na předcházející stránce.

(DA) - Dansk
EU/EF-OVERENSSTEMMELSESERKLÆRING

WILO SE erklærer, at produkterne, som beskrives i denne erklæring, er i overensstemmelse med bestemmelserne i følgende europæiske direktiver, samt de nationale lovgivninger, der gennemfører dem:

Elektromagnetisk Kompatibilitet 2014/30/EU ; Begrænsning af anvendelsen af visse farlige stoffer 2011/65/UE + 2015/863

De er ligeledes i overensstemmelse med de harmoniserede europæiske standarder, der er anført på forrige side.

(EL) - Ελληνικά
ΔΗΛΩΣΗ ΣΥΜΜΟΡΦΩΣΗΣ ΕΕ/ΕΚ

WILO SE δηλώνει ότι τα προϊόντα που ορίζονται στην παρούσα ευρωπαϊκά δήλωση είναι σύμφωνα με τις διατάξεις των παρακάτω οδηγιών και τις εθνικές νομοθεσίες στις οποίες έχει μεταφερθεί:

Ηλεκτρομαγνητικής συμβατότητας 2014/30/EE ; για τον περιορισμό της χρήσης ορισμένων επικίνδυνων ουσιών 2011/65/UE + 2015/863

και επίσης με τα εξής εναρμονισμένα ευρωπαϊκά πρότυπα που αναφέρονται στην προηγούμενη σελίδα.

(ES) - Español
DECLARACIÓN DE CONFORMIDAD UE/CE

WILO SE declara que los productos citados en la presenta declaración están conformes con las disposiciones de las siguientes directivas europeas y con las legislaciones nacionales que les son aplicables :

Compatibilidad Electromagnética 2014/30/UE ; Restricciones a la utilización de determinadas sustancias peligrosas 2011/65/UE + 2015/863

Y igualmente están conformes con las disposiciones de las normas europeas armonizadas citadas en la página anterior.

(ET) - Eesti keel
EL/EÜ VASTAVUSDEKLARATSIOONI

WILO SE kinnitab, et selles vastavustunnistuses kirjeldatud tooted on kooskõlas alljärgnevate Euroopa direktiivide sätetega ning riiklike seadusandlustega, mis nimetatud direktiivid üle on võtnud:

Elektromagnetilist Ühilduvust 2014/30/EL ; teatavate ohtlike ainete kasutamise piiramise kohta 2011/65/UE + 2015/863

Samuti on tooted kooskõlas eelmisel leheküljel ära toodud harmoniseeritud Euroopa standarditega.

(FI) - Suomen kieli
EU/EY-VAATIMUSTENMUKAISUUSVAKUUTUS

WILO SE vakuuttaa, että tässä vakuutuksessa kuvatut tuotteet ovat seuraavien eurooppalaisten direktiivien määräysten sekä niihin sovellettavien kansallisten lakiasetusten mukaisia:

Sähkömagneettinen Yhteensopivuus 2014/30/EU ; tiettyjen vaarallisten aineiden käytön rajoittamisesta 2011/65/UE + 2015/863

Lisäksi ne ovat seuraavien edellisellä sivulla mainittujen yhdenmukaistettujen eurooppalaisten normien mukaisia.

(GA) - Gaeilge
AE/EC DEARBHÚ COMHLÍONTA

WILO SE ndearbhaíonn an cur síos ar na táirgí atá i ráiteas seo, siad i gcomhréir leis na forálacha atá sna treoracha seo a leanas na hEorpa agus leis na dlíthe náisiúnta is infheidhme orthu:

Comhoiriúnacht Leictreamaighnéadach 2014/30/AE ; Srian ar an úsáid a bhaint as substaintí guaiseacha acu 2011/65/UE + 2015/863

Agus siad i gcomhréir le forálacha na caighdeáin chomhchuibhithe na hEorpa dá dtagraítear sa leathanach roimhe seo.

(HR) - Hrvatski
EU/EZ IZJAVA O SUKLADNOSTI

WILO SE izjavljuje da su proizvodi navedeni u ovoj izjavi u skladu sa sljedećim prihvaćenim europskim direktivama i nacionalnim zakonima:

Elektromagnetna kompatibilnost - smjernica 2014/30/EU ; ograničenju uporabe određenih opasnih tvari 2011/65/UE + 2015/863

i usklađenim europskim normama navedenim na prethodnoj stranici.

(HU) - Magyar
EU/EK-MEGFELELŐSÉGI NYILATKOZAT

WILO SE kijelenti, hogy a jelen megfelelőségi nyilatkozatban megjelölt termékek megfelelnek a következő európai irányelvek előírásainak, valamint azok nemzeti jogrendbe átültetett rendelkezéseinek:

Elektromágneses összeférhetőségre 2014/30/EU ; egyes veszélyes való alkalmazásának korlátozásáról 2011/65/UE + 2015/863

valamint az előző oldalon szereplő, harmonizált európai szabványoknak.

(IT) - Italiano
DICHIARAZIONE DI CONFORMITÀ UE/CE

WILO SE dichiara che i prodotti descritti nella presente dichiarazione sono conformi alle disposizioni delle seguenti direttive europee nonché alle legislazioni nazionali che le traspongono :

Compatibilità Elettromagnetica 2014/30/UE ; sulla restrizione dell'uso di determinate sostanze pericolose 2011/65/UE + 2015/863

E sono pure conformi alle disposizioni delle norme europee armonizzate citate a pagina precedente.

(LT) - Lietuvių kalba
ES/EB ATITIKTIES DEKLARACIJA

WILO SE pareiškia, kad šioje deklaracijoje nurodyti gaminiai atitinka šių Europos direktyvų ir jas perkeliančių nacionalinių įstatymų nuostatus:

Elektromagnetinis Suderinamumas 2014/30/ES ; dėl tam tikrų pavojingų medžiagų naudojimo apribojimo 2011/65/UE + 2015/863

ir taip pat harmonizuotas Europas normas, kurios buvo cituotos ankstesniame puslapyje.

(LV) - Latviešu valoda
ES/EK ATBILSTĪBAS DEKLARĀCIJU

WILO SEdeklarē, ka izstrādājumi, kas ir nosaukti šajā deklarācijā, atbilst šeit uzskaitīto Eiropas direktīvu nosacījumiem, kā arī atsevišķu valstu likumiem, kuros tie ir ietverti:

Elektromagnētiskās Saderības 2014/30/ES ; par dažu bīstamu vielu izmantošanas ierobežošanu 2011/65/UE + 2015/863

un saskaņotajiem Eiropas standartiem, kas minēti iepriekšējā lappusē.

(MT) - Malti
DIKJARAZZJONI TA' KONFORMITÀ UE/KE

WILO SE jiddikjara li l-prodotti speċifikati f'din id-dikjarazzjoni huma konformi mad-direttivi Ewropej li jsegwu u mal-leġislazzjonijiet nazzjonali li japplikawhom:

Kompatibbiltà Elettromanjetika 2014/30/UE ; dwar ir-restrizzjoni tal-użu ta' ċerti sustanzi perikoluži 2011/65/UE + 2015/863

kif ukoll man-normi Ewropej armonizzati li jsegwu imsemmija fil-paġna preċedenti.

(NL) - Nederlands
EU/EG-VERKLARING VAN OVEREENSTEMMING

WILO SE verklaart dat de in deze verklaring vermelde producten voldoen aan de bepalingen van de volgende Europese richtlijnen evenals aan de nationale wetgevingen waarin deze bepalingen zijn overgenomen:

Elektromagnetische Compatibiliteit 2014/30/EU ; betreffende beperking van het gebruik van bepaalde gevaarlijke stoffen 2011/65/UE + 2015/863

De producten voldoen eveneens aan de geharmoniseerde Europese normen die op de vorige pagina worden genoemd.

(PL) - Polski
DEKLARACJA ZGODNOŚCI UE/WE

WILO SE oświadcza, że produkty wymienione w niniejszej deklaracji są zgodne z postanowieniami następujących dyrektyw europejskich i transponującymi je przepisami prawa krajowego:

Kompatybilności Elektromagnetycznej 2014/30/UE ; sprawie ograniczenia stosowania niektórych niebezpiecznych substancji 2011/65/UE + 2015/863

oraz z nastepującymi normami europejskich zharmonizowanymi podanymi na poprzedniej stronie.

(PT) - Português
DECLARAÇÃO DE CONFORMIDADE UE/CE

WILO SE declara que os materiais designados na presente declaração obedecem às disposições das directivas europeias e às legislações nacionais que as transcrevem :

Compatibilidade Electromagnética 2014/30/UE ; relativa à restrição do uso de determinadas substâncias perigosas 2011/65/UE + 2015/863

E obedecem também às normas europeias harmonizadas citadas na página precedente.

(RO) - Română
DECLARAŢIE DE CONFORMITATE UE/CE

WILO SE declară că produsele citate în prezenta declaraţie sunt conforme cu dispoziţiile directivelor europene următoare şi cu legislaţiile naţionale care le transpun :

Compatibilitate Electromagnetică 2014/30/UE ; privind restricţiile de utilizare a anumitor substanţe periculoase 2011/65/UE + 2015/863

şi, de asemenea, sunt conforme cu normele europene armonizate citate în pagina precedentă.

(SK) - Slovenčina
EÚ/ES VYHLÁSENIE O ZHODE

WILO SE čestne prehlasuje, že výrobky ktoré sú predmetom tejto deklarácie, sú v súlade s požiadavkami nasledujúcich európskych direktív a odpovedajúcich národných legislatívnych predpisov:

Elektromagnetickú Kompatibilitu 2014/30/EÚ ; obmedzení používania určitých nebezpečných látok 2011/65/UE + 2015/863

ako aj s harmonizovanými európskych normami uvedenými na predchádzajúcej strane.

(SL) - Slovenščina
EU/ES-IZJAVA O SKLADNOSTI

WILO SE izjavlja, da so izdelki, navedeni v tej izjavi, v skladu z določili naslednjih evropskih direktiv in z nacionalnimi zakonodajami, ki jih vsebujejo:

Elektromagnetno Združljivostjo 2014/30/EU ; o omejevanju uporabe nekaterih nevarnih snovi 2011/65/UE + 2015/863

pa tudi z usklajenimi evropskih standardi, navedenimi na prejšnji strani.

(SV) - Svenska
EU/EG-FÖRSÄKRAN OM ÖVERENSSTÄMMELSE

WILO SE intygar att materialet som beskrivs i följande intyg överensstämmer med bestämmelserna i följande europeiska direktiv och nationella lagstiftningar som inför dem:

Elektromagnetisk Kompatibilitet 2014/30/EU ; begränsning av användning av vissa farliga ämnen 2011/65/UE + 2015/863

Det överensstämmer även med följande harmoniserade europeiska standarder som nämnts på den föregående sidan.

(TR) - Türkçe
AB/CE UYGUNLUK TEYID BELGESI

WILO SEbu belgede belirtilen ürünlerin aşağıdaki Avrupa yönetmeliklerine ve ulusal kanunlara uygun olduğunu beyan etmektedir:

Elektromanyetik Uyumluluk Yönetmeliği 2014/30/AB ; Belirli tehlikeli maddelerin bir kullanımını sınırlandıran 2011/65/UE + 2015/863

ve önceki sayfada belirtilen uyumlaştırılmış Avrupa standartlarına.

(IS) - Íslenska
ESB/EB LEYFISYFIRLÝSING

WILO SE lýsir því yfir að vörurnar sem um getur í þessari yfirlýsingu eru í samræmi við eftirfarandi tilskipunum ESB og landslögum hafa samþykkt:

Rafseguls-samhæfni-tilskipun 2014/30/ESB ; Takmörkun á notkun tiltekinna hættulegra efna 2011/65/UE + 2015/863

og samhæfða evrópska staðla sem nefnd eru í fyrri síðu.

(NO) - Norsk
EU/EG-OVERENSSTEMMELSESERKLAEING

WILO SE erklærer at produktene nevnt i denne erklæringen er i samsvar med følgende europeiske direktiver og nasjonale lover:

EG–EMV–Elektromagnetisk kompatibilitet 2014/30/EU ; Begrensning av bruk av visse farlige stoffer 2011/65/UE + 2015/863

og harmoniserte europeiske standarder nevnt på forrige side.

wilo

Local contact at
www.wilo.com/contact

WILO SE
Wilopark 1
44263 Dortmund
Germany
T +49 (0)231 4102-0
T +49 (0)231 4102-7363
wilo@wilo.com
www.wilo.com

Pioneering for You