Pioneering for You

Wilo-Medana PE3

sv Monterings- och skötselanvisning

3093078 • Ed.02/2023-04

Fig. 1

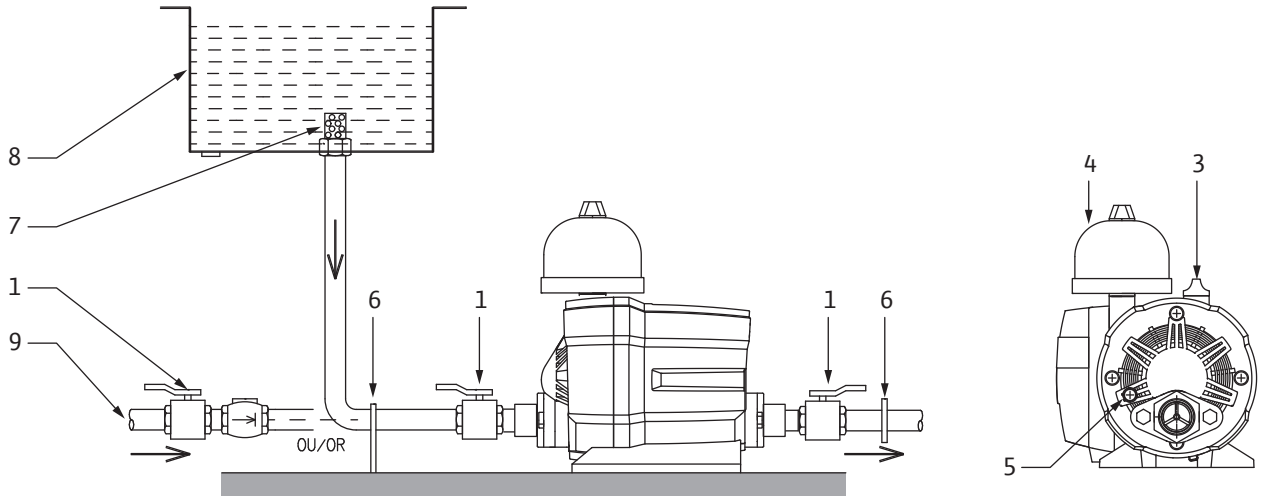

Fig. 2

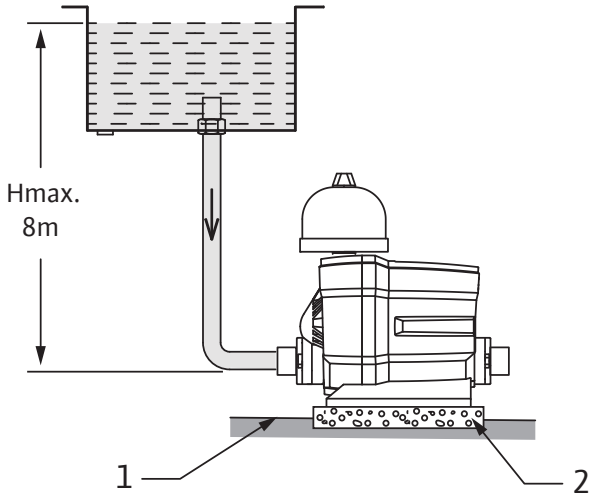

Fig. 3

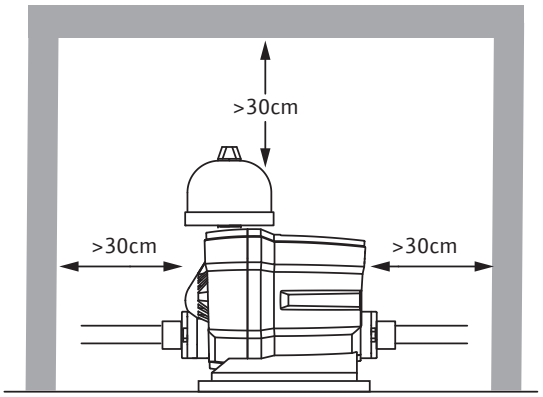

Fig. 4

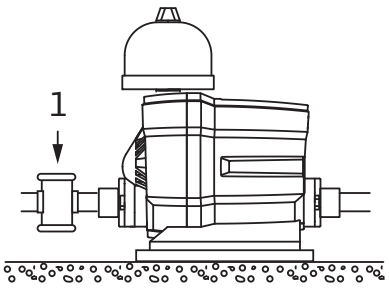

Fig. 5

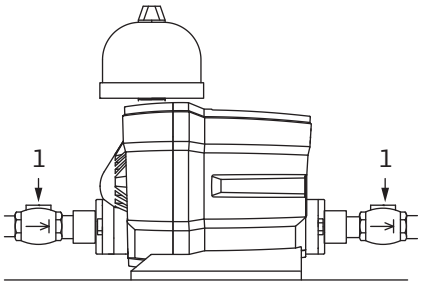

Fig. 6

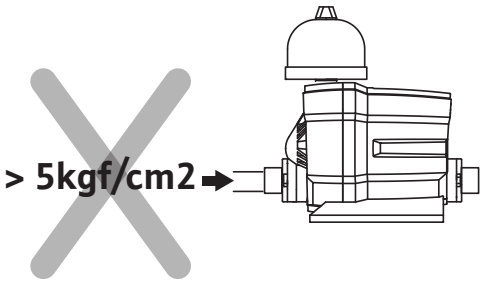

Fig. 7

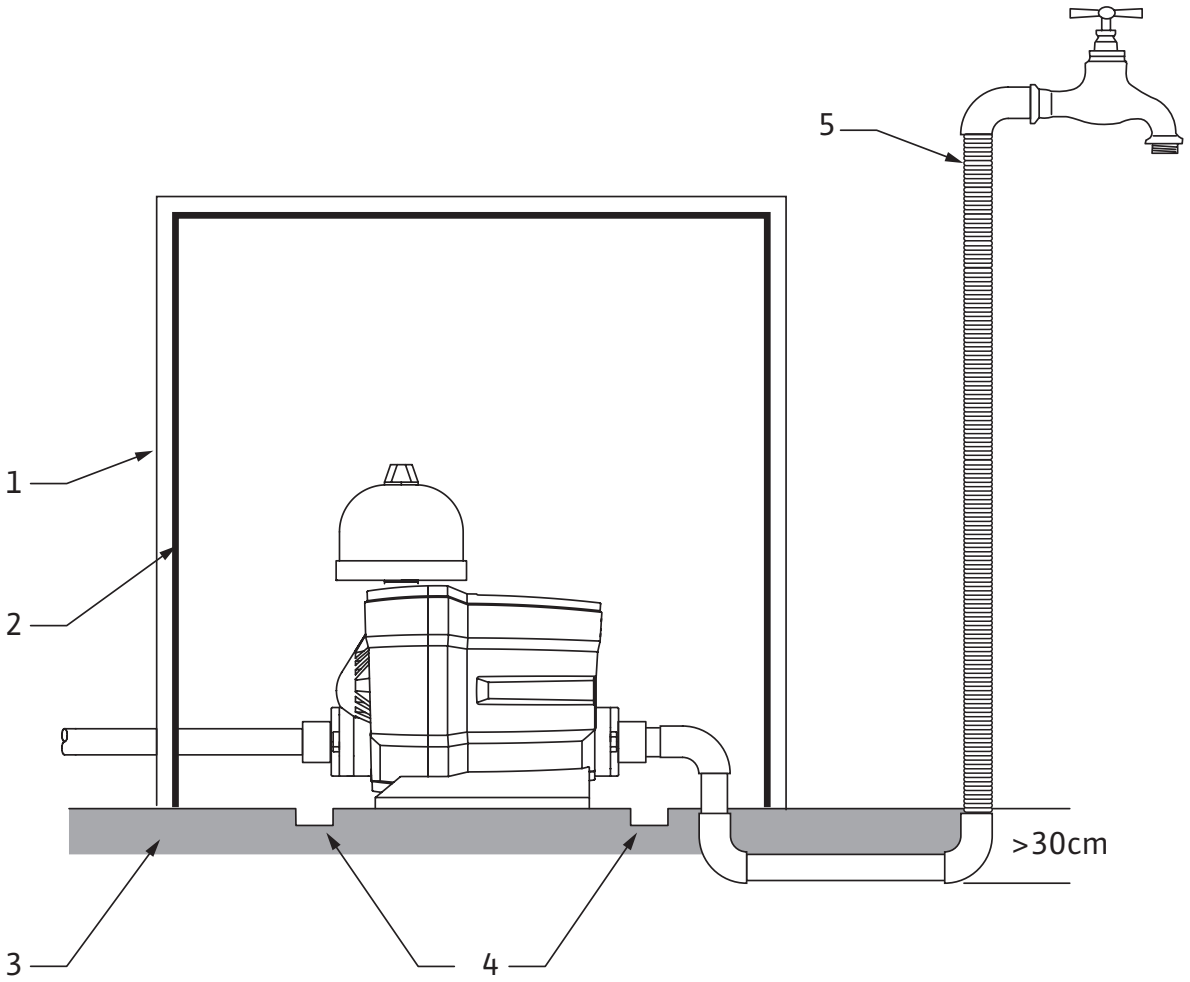

Fig. 8

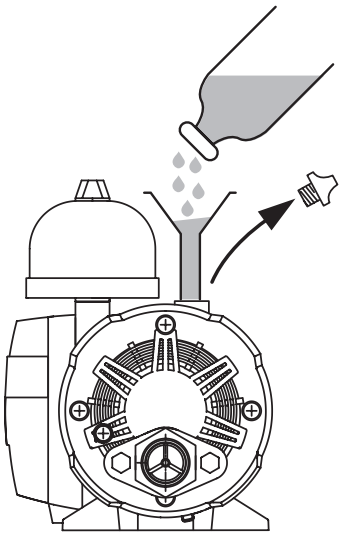

Innehållsförteckning

1 Allmän information ... 6
1.1 Om dessa instruktioner ... 6

2 Säkerhet ... 6
2.1 Symboler ... 6
2.2 Personalkompetens ... 7
2.3 Arbeta säkerhetsmedvetet ... 7
2.4 Säkerhetsföreskrifter för driftansvarig ... 7
2.5 Säkerhetsinformation för monterings- och underhållsarbeten ... 7
2.6 Egenmäktiga förändringar av komponenter och användning av icke godkända reservdelar ... 8
2.7 Otillåtna driftsätt/användningssätt ... 8

3 Transport och tillfällig lagring ... 8

4 Användning ... 8

5 Produktdata ... 8
5.1 Tekniska data ... 8
5.2 Leveransomfattning ... 9

6 Beskrivning och funktion ... 9
6.1 Förklaring av figurer ... 9
6.2 Pumpen ... 10
6.3 Motorn ... 10
6.4 Skyddsfunktioner och larm ... 10

7 Installation och elektrisk anslutning ... 10
7.1 Mottagande av produkten ... 11
7.2 Installation ... 11
7.3 Hydrauliska anslutningar ... 11
7.4 Elektrisk anslutning ... 11

8 Driftsättning ... 11
8.1 Påfyllning – luftning ... 12
8.2 Start ... 12
8.3 Driftsätt ... 12

9 Underhåll ... 12

10 Problem, orsaker och åtgärder ... 13

11 Sluthantering ... 14

1 Allmän information

1.1 Om dessa instruktioner

Monterings- och skötselanvisningen utgör en väsentlig del för enheten. Läs dessa anvisningar innan du påbörjar något arbete och ha dem alltid tillgängliga. Att dessa anvisningar följs noggrant är en förutsättning för att enheten ska kunna användas korrekt och såsom avsett. Beakta alla specifikationer och märkningar på enheten. Monterings- och skötselanvisningen motsvarar den relevanta versionen av enheten och de säkerhetsstandarder som gäller vid tidpunkten för tryckning.

De ursprungliga användarinstruktionerna är på engelska. Alla andra språk i dessa instruktioner är översättningar av originalinstruktionerna.

2 Säkerhet

Det här kapitlet innehåller viktiga anvisningar som måste följas under olika faser av pumpens livslängd. Att inte följa de här anvisningarna kan leda till fara för personer, miljö och produkt. Det kan även göra garantin ogiltig. Att inte följa dem kan leda till följande risker:

- Personskador p.g.a. elektriska, mekaniska och bakteriologiska faktorer samt elektromagnetiska fält.
- Miljöskador p.g.a. läckage av farliga material.
- Skador på anläggningen.
- Fel i viktiga produktfunktioner.

Följ även anvisningarna och säkerhetsföreskrifterna i andra kapitel!

2.1 Symboler

Symboler:

VARNING

Allmän säkerhetssymbol

VARNING

Elektriska risker

OBS

Information

Varningstext

FARA

Överhängande fara.
Kan leda till dödsfall eller allvarliga personskador om faran inte förebyggs.

VARNING

Att inte följa anvisningarna kan leda till (mycket) allvarliga personskador.

OBSERVERA

Det finns risk att produkten skadas. "Observera" används när det föreligger risk för produkten om användaren inte följer gällande arbetsmetoder.

OBS

Praktisk information om produkten för användaren. Den underlättar för användaren om det uppstår problem.

2.2 Personalkompetens

Personal som sköter installation, användning och underhåll måste ha tillräckliga kvalifikationer för att utföra respektive arbete. Den driftansvarige måste säkerställa personalens ansvarsområden, direktiv och övervakning. Personal som inte har de erforderliga kunskaperna måste utbildas. Vid behov kan denna utbildning genomföras av produktens fabrikant på uppdrag av driftansvarig.

2.3 Arbeta säkerhetsmedvetet

De gällande olycksförebyggande direktiven måste följas. Faror p.g.a. elektrisk ström måste uteslutas. Följ alltid lokala direktiv eller allmänna standarder [t.ex. IEC, VDE etc.] samt instruktioner från lokala elförsörjningsbolag.

2.4 Säkerhetsföreskrifter för driftansvarig

Utrustningen får användas av barn som är minst 8 år gamla och av personer med begränsad fysisk, sensorisk eller mental förmåga eller som saknar erfarenhet och kunskap om hur apparaten fungerar, såvida de har övervakats eller instruerats i hur utrustningen används på ett säkert sätt och är medvetna om de risker som föreligger.

Se till att inga barn leker med apparaten.

- Om heta eller kalla komponenter i produkten eller installationen utgör en fara är det kundens ansvar att skydda dem så att det inte går att komma i kontakt med dem.
- Beröringsskydd för rörliga komponenter (t.ex. koppling) får inte tas bort medan produkten är i drift.
- Farliga media (t.ex. explosiva, giftiga eller varma) som har läckt ut (t.ex. från axeltätningarna) måste bortskaffas så att de inte utgör en fara för personer eller miljön. Nationella lagstadgade bestämmelser måste respekteras.
- Faror till följd av elektrisk ström måste uteslutas. Följ alltid lokala direktiv eller allmänna standarder [t.ex. IEC, VDE osv.] samt instruktioner från lokala elförsörjningsbolag.

2.5 Säkerhetsinformation för monterings- och underhållsarbeten

Driftansvarig ska se till att allt underhåll och all installation utförs av auktoriserad och kvalificerad personal som noggrant har studerat monterings- och skötselanvisningarna. Arbeten på produkten/aggregatet får endast utföras under driftstopp. Följ

alltid de arbetsmetoder som beskrivs i monterings- och skötselanvisningarna för att avaktivera produkten/anläggningen.

Omedelbart när arbetena har avslutats måste alla säkerhets- och skyddsanordningar återmonteras och tas i funktion igen.

2.6 Egenmäktiga förändringar av komponenter och användning av icke godkända reservdelar

Egenmäktig förändring av komponenter och användning av icke godkända reservdelar leder till att produktens/personalens säkerhet äventyras och fabrikantens säkerhetsförsäkringar upphör att gälla. Ändringar i produkten får endast utföras med fabrikantens medgivande.

För säkerhets skull ska endast reservdelar och tillbehör som är godkända av fabrikanten användas. Användningen av andra delar befriar tillverkningsföretaget från allt ansvar.

2.7 Otillåtna driftsätt/ användningssätt

Den levererade produktens driftsäkerhet garanteras bara vid konventionell användning i enlighet med kapitel 4 i monterings- och skötselanvisningarna. Gränsvärdena som anges i katalogen/ databladet får aldrig under- eller överskridas.

3 Transport och tillfällig lagring

När du tar emot produkten ska du kontrollera att det inte har uppstått några skador under transporten. Om du upptäcker skador ska du vidta alla erforderliga åtgärder gentemot speditören inom den angivna tiden.

VARNING

Lagringsmiljön kan orsaka skador på produkten.

Om det levererade materialet ska installeras vid ett senare tillfälle ska du förvara det på en torr plats och skydda det från stötar och annan yttre påverkan (fukt, frost etc.). Temperaturområde för transport och lagring: -30 °C till +60 °C.

Hantera produkten varsamt så att den inte skadas före installationen.

4 Användning

Dessa enheter är tryckstegringsanläggningar för bostadshus konstruerade för rent vatten. Den nedåtgående typen är konstruerad för att trycksätta vatten från en vattenbehållare på taket för användning på våningar nedanför och den uppåtgående typen är konstruerad för att trycksätta vatten från en behållare på marken för användning i våningar ovanför.

FARA

Explosionsrisk!

Använd inte pumpen för att pumpa brandfarliga eller explosiva vätskor.

5 Produktdata

5.1 Tekniska data

Medana PE3-350EA

Hydrauliska data	
Maximalt driftstryck	1,8 bar (1,8 x 10^5 Pa)
Maximalt ingående tryck	Driftläge 1: 0,8 bar (0,8 x 10^5 Pa) Läge 2: 1,3 bar (1,3 x 10^5 Pa)
Maximal höjd över havet	1000 m
DN för suganslutning	1"

DN för tryckanslutning	1"
Temperaturområde	
Mediets temperaturområde	+5 °C till +23 °C (tillåtet upp till +35 °C om pumpen inte används för tappvatten)
Omgivningstemperatur	Max. +40 °C
Eldata	
Motorns kapslingsklass	IPX4
Isolationsklass	B130
Frekvens	50 Hz
Spänning	1~ 220 – 230 V
Annat	
Maximal ljudnivå	45 dB(A)

5.2 Leveransomfattning

- Horisontell automatisk flerstegspump
- Installations- och driftanvisningar
- Tillbehörssortiment (tryckkärl: 0,3 l)

6 Beskrivning och funktion

6.1 Förklaring av figurer

Figur 1

1. Avstängningsventil på sugsidan
2. Avstängningsventil på utloppssidan
3. Trattkåpa
4. Tryckkärl
5. Tömningsskruv
6. Rörstöd
7. Sugkorg
8. Vattenbehållare
9. Rörledning

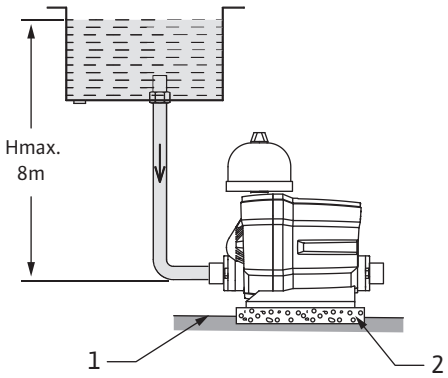

Figur 2

1. Mark
2. Betonggolv

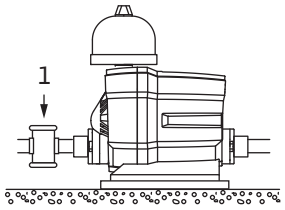

Figur 4

1. Sandfilter

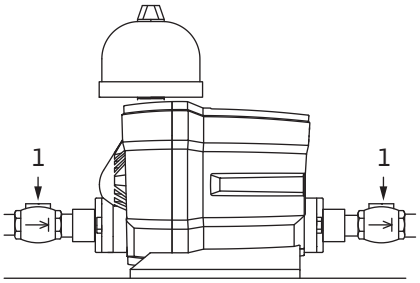

Figur 5

1. Avstängningsventil

Figur 7

1. Isolering
2. Träpanel
3. Mark
4. Ränna
5. Täck den exponerade rörledningen

6.2 Pumpen

Horisontell centrifugal flerstegspump, axeltätning med mekanisk tätning.

6.3 Motorn

Torrkörning med vattenkylningsmantel, enkelfas, 2-polig motor, 50 Hz: kondensator i kopplingsboxen, motorskyddsbrytare med automatisk återställning.

Kapslingsklass: IPX4 (med installerad hankontakt för elanslutning)

Isolationsklass: B130

Frekvens	**50 Hz**
Varvtal i r/min vid 3 hög hastighet	~ 2900
Varvtal i r/min vid 2 medelhastighet	~ 2500
Varvtal i r/min vid 1 låg hastighet	–
Spänning	1~ 220 – 230 V (±10 %)

6.4 Skyddsfunktioner och larm

- **Frostskydd**: Grön LED blinkar
  När vatten inuti pumpen når frystemperaturer, gör det att pumpen körs automatiskt och förhindrar frostskador med en temperaturgivare.
- **Torrkörningsskydd (vattenbristskydd)**: Röd LED blinkar
  Pumpen stannar automatiskt efter 10 sekunder om den kör utan vatten i pumpen. Återgå automatiskt till drift efter 10 minuter.(Kontinuerlig torrkörning körs med ett upprepningsintervall på 10 sekunder/10 minuter när torrkörningen fortsätter.
  Eller så stannar pumpen automatiskt när temperaturgivaren når över 65 grader och återupptar körningen automatiskt när temperaturen når under 65 grader (den första gången tar körningen cirka 10 minuter och stoppet 20 minuter. Sedan, ett upprepningsintervall med körning 1 minut/stopp 5 minuter).
  Det är möjligt att ställa in torrkörningsskyddet till max flödespunkt. Så, om torrkörningsskyddet styrs, ska du justera utsläppsventilen för att öka trycket.
- **Driftfrånkoppling och överbelastningsskydd**: Röd LED blinkar
  Pumpen stannar när temperaturen inuti pumpen överskrider en viss nivå och återgår automatiskt till drift när temperaturen inuti pumpen är under den nivån.
- **Läckage driftskydd**: Röd LED blinkar
  Pumpen stannar när temperaturen inuti pumpen överskrider en viss nivå och återgår automatiskt till drift när temperaturen inuti pumpen är under den nivån.
- **Övertrycksskydd**: Röd LED blinkar 3 gånger och grön LED blinkar 3 gånger omväxlande
  Pumpen stannar när det inre pumptrycket överstiger 5 kgf/㎠och återgår automatiskt till drift när det inre pumptrycket blir mindre än 5kgf/㎠.

7 Installation och elektrisk anslutning

All installation och alla elektriska anslutningar får enbart utföras av behörig och kvalificerad personal, i enlighet med gällande regler.

VARNING

Fysiska skador

Gällande föreskrifter för förebyggande av olyckor måste följas.

VARNING

Risk för elstöt

Risker till följd av elektrisk ström måste förhindras.

7.1 Mottagande av produkten

- Packa upp pumpen och kassera eller återvinn emballaget på ett miljövänligt sätt.
- Hantering: se figur 2–7

7.2 Installation

Standardtyp: Figur 1

- Stäng utloppsventilen (2) och öppna tryckkärlet (4)
- Öppna sugventilen (1) för att fylla pumpen med vatten. Öppna trattkåpan (3) om pumpen inte fylls med vatten.
- Stäng trattkåpan (3) och tryckbehållaren (4) när vatten kommer ut från trattkåpan (3)
- Öppna utloppsventilen (2) efter att pumpen satts på

7.3 Hydrauliska anslutningar

Allmänna kopplingsanvisningar

- Använd flexibla, armerade slangar eller fasta rör
- Rörens vikt får inte ligga på pumpen
- Täta rören noggrant med lämpliga produkter

Suganslutningar

- Uppsugningsledningens diameter får aldrig vara mindre än produktens anslutning

7.4 Elektrisk anslutning

FARA

Risk för elstöt

Fara till följd av elektricitet måste elimineras.
■ Elarbeten får bara utföras av en behörig elektriker!
■ Innan elektriska anslutningar görs måste pumpen göras spänningslös (stängas av) och skyddas så att den inte kan startas om av misstag.
■ Anläggningen måste vara korrekt jordad till spänningsförsörjningens jordanslutningar för att installationen och driften ska vara säker.

OBSERVERA

Risk för skador på pumpen!

■ Strömkabeln får aldrig komma i kontakt med rörledningar eller med pumpen och måste skyddas mot fukt.

■ Anslut stickkontakten på produkten enbart till jordat eluttag.

■ Används en kontakt utan jordning kan pumpen sluta fungera.

- Se pumpens typskylt för dess elektriska egenskaper (frekvens, spänning, ström).
- Enfasmotorn på denna pump har ett inbyggt överhettningsskydd.
- Skadad kabel eller kontakt måste bytas mot motsvarande del som finns tillgänglig hos tillverkaren eller tillverkarens kundsupport.

8 Driftsättning

8.1 Påfyllning – luftning

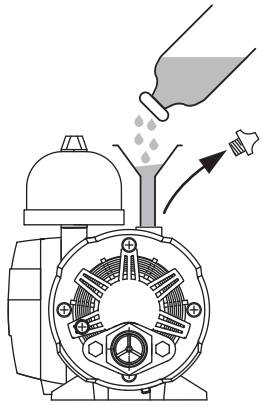

OBSERVERA

Risk för skador på pumpen!

Torrkör aldrig pumpen, inte ens tillfälligt.

Anläggningen måste fyllas innan pumpen startas.

8.2 Start

OBSERVERA

Risk för pumpskador

Pumpen får inte köras utan flöde (stängd utloppsventil) i mer än 10 minuter.

VARNING

Risk för brännskador

Drift utan flöde får vattentemperaturen att stiga.

8.3 Driftsätt

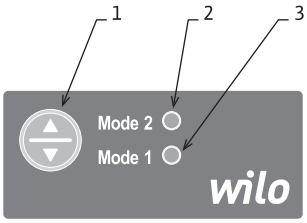

1. Inställningsknapp
2. Röd LED
3. Grön LED

Autoläge: 3 typer av drift programmerade enligt önskat tryck.

Manuellt läge: konstant tryck med hög eller medelhög hastighet.

(se tabellen nedan)

Medana PE3-350EA			
Displayindikator	Driftläge		Tillstånd
Grön LED	Autoläge 1	Tryckintervall	0,8 – 1,6 kgf/cm²
Röd LED	Autoläge 2	Tryckintervall	1,3 – 1,6 kgf/cm²
Grön/röd LED + (sugtryck)	Autoläge 3	Tryckintervall	1,3 – 1,6 kgf/cm²
Grön/röd LED blinkar samtidigt	Manuellt läge 1		Konstant hög hastighet vid körning
Grön/röd LED blinkar omväxlande	Manuellt läge 2		Konstant medelhög hastighet vid körning

- När strömmen slås på aktiveras driftläge 1
- När inställningsknappen trycks in växlas driftläget enligt nedanstående

Medana PE3-350EA	
Tryck på knappen **1** gång	Autoläge 1 –> Autoläge 2
Tryck på knappen **2** gånger	Autoläge 2 –> Autoläge 3
Tryck på knappen **3** gånger	Autoläge 3 –> Autoläge 1
Tryck på knappen **4** gånger	Manuellt läge 1 –> Manuellt läge 2
Tryck på knappen **5** gånger	Manuellt läge 2 –> Manuellt läge 1

9 Underhåll

Allt underhållsarbete måste utföras av behörig och kvalificerad personal.

VARNING

Risk för elstöt

Fara till följd av elektricitet måste elimineras. Innan elektriska arbeten utförs måste pumpen göras spänningslös (stängas av) och skyddas så att den inte kan startas om av misstag. Det rekommenderas att koppla ur stickkontakten.

- Det krävs inget särskilt underhåll under drift
- Håll pumpen ren
- Om pumpen är avaktiverad en längre period och det inte finns någon risk för att den fryser är det bäst att inte tömma pumpen.
  Om du ska vara borta länge: Stäng av vattenförsörjningen och skydda anläggningen mot frost.

10 Problem, orsaker och åtgärder

VARNING

Risk för elstöt

Faror p.g.a. elektrisk ström måste uteslutas.
Innan elektriska arbeten utförs måste pumpen göras spänningslös (stängas av) och skyddas så att den inte kan startas om av misstag.
Det rekommenderas att koppla ur stickkontakten.

Problem	Orsaker	Åtgärder
Motorn startar inte	Överhettningsskydd	Om motorn är överhettad kör den inte. Vänta då till den blir kall (tar vanligtvis cirka 20 – 30 min.)
	Defekt kabelanslutning	Sätt in strömkontakten ordentligt
	Kabel är inte ansluten eller skadad	Byt till ny kabel
	Problem i motorn	Reparera eller byt motorn
	Spänningen på strömförsörjningen till pumpen är för låg	Kontrollera strömförsörjningens spänning och konsultera den lokala elleverantören
Pumpen kör men det är inget utgångsflöde	Vattennivån i brunnen är under standardnivån	Kontrollera vattennivån i brunnen
	Fel i backventil	Ta av backventilskåpan och rengör sedan ventilen, ventilsätet och ventilhålet
	Luft indragen i sugledningen	Kontrollera hela rörledningen upp till pumpen avseende läckage och täta läckorna om några hittas
	Luft dras in i pumpen genom den mekaniska tätningen	Byt ut den mekaniska tätningen
Överhettningsskydd for motorn slår till för ofta	Spänningen på strömförsörjningen till pumpen är för låg eller hög	Kontrollera strömförsörjningens spänning och konsultera den lokala elleverantören
	Pumphjulet är i kontakt med andra delar	Reparera felen
	Kortslutning eller bruten krets för kondensatorn	Reparera eller byt kondensator
Det kommer inte ut något vatten under de första minuterna efter påslagning	Luft indragen i sugledningen	Kontrollera hela röret avseende läckage eller byt ut defekt rörledning (för att förhindra luftläckage)
Pumpen startar trots att inget vatten används	Vattenläckor vid rörledning eller pump	Reparera rörledningar, pumpdelar och vattenkranar, osv.
	Vattenläckage i mekanisk tätning	Byt ut den mekaniska tätningen
	Fel i backventil	Ta av backventilskåpan och rengör sedan ventilen, ventilsätet & ventilhålet
	Deformering eller förändring av pumphjulet	Byt pumphjul

Kontakta Wilos kundsupport om problemet inte kan lösas.

11 Sluthantering

Information om insamling av förbrukade elektriska och elektroniska produkter.

Genom korrekt sluthantering och lämplig återvinning av denna produkt undviks miljöskador och hälsorisker.

OBS

Förbjudet att slänga i hushållsavfall!

Inom Europeiska unionen kan symbolen förekomma på produkten, förpackningen eller den tillhörande dokumentationen. Den betyder att de aktuella elektriska och elektroniska produkterna inte får slängas tillsammans med hushållsavfall.

Lägg märke till följande punkter för att säkerställa korrekt hantering, återvinning och sluthantering av de aktuella förbrukade produkterna:

- Lämna endast in produkterna till avsedda, godkända återvinningsstationer.
- Följ lokalt tillämpliga föreskrifter! Kontakta din kommun, närmaste återvinningsstation eller återförsäljaren som sålde produkten till dig för information om korrekt sluthantering. Besök www.wilo-recycling.com för ytterligare information om återvinning.

Tekniska ändringar förbehålles.

EU/EC DECLARATION OF CONFORMITY
EU/EG KONFORMITÄTSERKLÄRUNG
DECLARATION DE CONFORMITE UE/CE

We, the manufacturer, declare under our sole responsability that these booster set types of the series,
Als Hersteller erklären wir unter unserer alleinigen Verantwortung, daß die Druckerhöhungsanlagen der Baureihe,
Nous, fabricant, déclarons sous notre seule responsabilité que les types de surpresseurs de la série,

Medana PE3-350EA

(The serial number is marked on the product site plate / Die Seriennummer ist auf dem Typenschild des Produktes angegeben / Le numéro de série est inscrit sur la plaque signalétique du produit)

In their delivered state comply with the following relevant directives:
in der gelieferten Ausführung folgenden einschlägigen Bestimmungen entsprechen:
dans leur état de livraison sont conformes aux dispositions des directives suivantes :

_ Low voltage 2014/35/EU
_ Niederspannungsrichtlinie 2014/35/EU
_ Basse tension 2014/35/UE

_ Electromagnetic compatibility 2014/30/EU
_ Elektromagnetische Verträglichkeit - Richtlinie 2014/30/EU
_ Compabilité électromagnétique 2014/30/UE

_ Restriction of the use of certain hazardous substances 2011/65/EU + 2015/863
_ Beschränkung der Verwendung bestimmter gefährlicher Stoffe-Richtlinie 2011/65/EU + 2015/863
_ Limitation de l'utilisation de certaines substances dangereuses 2011/65/UE + 2015/863

and with the relevant national legislation,
und entsprechender nationaler Gesetzgebung,
et aux législations nationales les transposant,

comply also with the following relevant harmonised European standards:
sowie auch den Bestimmungen zu folgenden harmonisierten europäischen Normen:
sont également conformes aux dispositions des normes européennes harmonisées suivantes :

EN 60335-1:2012+A11:2014+A13:2017 / EN 60335-2-41:2003+A1:2004+A2:2010 / EN 55014-1:2017 / EN 55014-2:2015 / EN 61000-3-2:2014 / EN 61000-3-3:2013 / EN IEC 63000:2018

Dortmund, ppa.

Digital unterschrieben von Holger Herchenhein
Datum: 2020.02.26 09:29:30 +01'00'

wilo

H. HERCHENHEIN
Senior Vice President - Group Quality

WILO SE
Nortkirchenstraße 100
44263 Dortmund - Germany

N°2209063.01 *(CE-A-S n°3093810-EU)*

Original declaration / Original-erklärung / Déclaration originale

F GQ 013-46

(BG) - български език
ДЕКЛАРАЦИЯ ЗА СЪОТЕТСТВИЕ ЕС/ЕО

WILO SE декларират, че продуктите посочени в настоящата декларация съответстват на разпоредбите на следните европейски директиви и приелите ги национални законодателства:

Ниско Напрежение 2014/35/ЕС ; Електромагнитна съвместимост 2014/30/ЕС ; относно ограничението за употребата на определени опасни вещества 2011/65/UE + 2015/863

както и на хармонизираните европейски стандарти, упоменати на предишната страница.

(CS) - Čeština
EU/ES PROHLÁŠENÍ O SHODĚ

WILO SE prohlašuje, že výrobky uvedené v tomto prohlášení odpovídají ustanovením níže uvedených evropských směrnic a národním právním předpisům, které je přejímají:

Nízké Napětí 2014/35/EU ; Elektromagnetická Kompatibilita 2014/30/EU ; Omezení používání některých nebezpečných látek 2011/65/UE + 2015/863

a rovněž splňují požadavky harmonizovaných evropských norem uvedených na předcházející stránce.

(DA) - Dansk
EU/EF-OVERENSSTEMMELSESERKLÆRING

WILO SE erklærer, at produkterne, som beskrives i denne erklæring, er i overensstemmelse med bestemmelserne i følgende europæiske direktiver, samt de nationale lovgivninger, der gennemfører dem:

Lavspændings 2014/35/EU ; Elektromagnetisk Kompatibilitet 2014/30/EU ; Begrænsning af anvendelsen af visse farlige stoffer 2011/65/UE + 2015/863

De er ligeledes i overensstemmelse med de harmoniserede europæiske standarder, der er anført på forrige side.

(EL) - Ελληνικά
ΔΗΛΩΣΗ ΣΥΜΜΟΡΦΩΣΗΣ ΕΕ/ΕΚ

WILO SE δηλώνει ότι τα προϊόντα που ορίζονται στην παρούσα ευρωπαϊκά δήλωση είναι σύμφωνα με τις διατάξεις των παρακάτω οδηγιών και τις εθνικές νομοθεσίες στις οποίες έχει μεταφερθεί:

Χαμηλής Τάσης 2014/35/ΕΕ ; Ηλεκτρομαγνητικής συμβατότητας 2014/30/ΕΕ ; για τον περιορισμό της χρήσης ορισμένων επικίνδυνων ουσιών 2011/65/UE + 2015/863

και επίσης με τα εξής εναρμονισμένα ευρωπαϊκά πρότυπα που αναφέρονται στην προηγούμενη σελίδα.

(ES) - Español
DECLARACIÓN DE CONFORMIDAD UE/CE

WILO SE declara que los productos citados en la presenta declaración están conformes con las disposiciones de las siguientes directivas europeas y con las legislaciones nacionales que les son aplicables :

Baja Tensión 2014/35/UE ; Compatibilidad Electromagnética 2014/30/UE ; Restricciones a la utilización de determinadas sustancias peligrosas 2011/65/UE + 2015/863

Y igualmente están conformes con las disposiciones de las normas europeas armonizadas citadas en la página anterior.

(ET) - Eesti keel
EL/EÜ VASTAVUSDEKLARATSIOONI

WILO SE kinnitab, et selles vastavustunnistuses kirjeldatud tooted on kooskõlas alljärgnevate Euroopa direktiivide sätetega ning riiklike seadusandlustega, mis nimetatud direktiivid üle on võtnud:

Madalpingeseadmed 2014/35/EL ; Elektromagnetilist Ühilduvust 2014/30/EL ; teatavate ohtlike ainete kasutamise piiramise kohta 2011/65/UE + 2015/863

Samuti on tooted kooskõlas eelmisel leheküljel ära toodud harmoniseeritud Euroopa standarditega.

(FI) - Suomen kieli
EU/EY-VAATIMUSTENMUKAISUUSVAKUUTUS

WILO SE vakuuttaa, että tässä vakuutuksessa kuvatut tuotteet ovat seuraavien eurooppalaisten direktiivien määräysten sekä niihin sovellettavien kansallisten lakiasetusten mukaisia:

Matala Jännite 2014/35/EU ; Sähkömagneettinen Yhteensopivuus 2014/30/EU ; tiettyjen vaarallisten aineiden käytön rajoittamisesta 2011/65/UE + 2015/863

Lisäksi ne ovat seuraavien edellisellä sivulla mainittujen yhdenmukaistettujen eurooppalaisten normien mukaisia.

(GA) - Gaeilge
AE/EC DEARBHÚ COMHLÍONTA

WILO SE ndearbhaíonn an cur síos ar na táirgí atá i ráiteas seo, siad i gcomhréir leis na forálacha atá sna treoracha seo a leanas na hEorpa agus leis na dlíthe náisiúnta is infheidhme orthu:

Ísealvoltais 2014/35/AE ; Comhoiriúnacht Leictreamaighnéadach 2014/30/AE ; Srian ar an úsáid a bhaint as substaintí guaiseacha acu 2011/65/UE + 2015/863

Agus siad i gcomhréir le forálacha na caighdeáin chomhchuibhithe na hEorpa dá dtagraítear sa leathanach roimhe seo.

(HR) - Hrvatski
EU/EZ IZJAVA O SUKLADNOSTI

WILO SE izjavljuje da su proizvodi navedeni u ovoj izjavi u skladu sa sljedećim prihvaćenim europskim direktivama i nacionalnim zakonima:

Smjernica o niskom naponu 2014/35/EU ; Elektromagnetna kompatibilnost - smjernica 2014/30/EU ; ograničenju uporabe određenih opasnih tvari 2011/65/UE + 2015/863

i usklađenim europskim normama navedenim na prethodnoj stranici.

(HU) - Magyar
EU/EK-MEGFELELŐSÉGI NYILATKOZAT

WILO SE kijelenti, hogy a jelen megfelelőségi nyilatkozatban megjelölt termékek megfelelnek a következő európai irányelvek előírásainak, valamint azok nemzeti jogrendbe átültetett rendelkezéseinek:

Alacsony Feszültségű 2014/35/EU ; Elektromágneses összeférhetőségre 2014/30/EU ; egyes veszélyes való alkalmazásának korlátozásáról 2011/65/UE + 2015/863

valamint az előző oldalon szereplő, harmonizált európai szabványoknak.

(IT) - Italiano
DICHIARAZIONE DI CONFORMITÀ UE/CE

WILO SE dichiara che i prodotti descritti nella presente dichiarazione sono conformi alle disposizioni delle seguenti direttive europee nonché alle legislazioni nazionali che le traspongono :

Bassa Tensione 2014/35/UE ; Compatibilità Elettromagnetica 2014/30/UE ; sulla restrizione dell'uso di determinate sostanze pericolose 2011/65/UE + 2015/863

E sono pure conformi alle disposizioni delle norme europee armonizzate citate a pagina precedente.

(LT) - Lietuvių kalba
ES/EB ATITIKTIES DEKLARACIJA

WILO SE pareiškia, kad šioje deklaracijoje nurodyti gaminiai atitinka šių Europos direktyvų ir jas perkeliančių nacionalinių įstatymų nuostatus:

Žema įtampa 2014/35/ES ; Elektromagnetinis Suderinamumas 2014/30/ES ; dėl tam tikrų pavojingų medžiagų naudojimo apribojimo 2011/65/UE + 2015/863

ir taip pat harmonizuotas Europas normas, kurios buvo cituotos ankstesniame puslapyje.

(LV) - Latviešu valoda
ES/EK ATBILSTĪBAS DEKLARĀCIJU

WILO SEdeklarē, ka izstrādājumi, kas ir nosaukti šajā deklarācijā, atbilst šeit uzskaitīto Eiropas direktīvu nosacījumiem, kā arī atsevišķu valstu likumiem, kuros tie ir ietverti:

Zemsprieguma 2014/35/ES ; Elektromagnētiskās Saderības 2014/30/ES ; par dažu bīstamu vielu izmantošanas ierobežošanu 2011/65/UE + 2015/863

un saskaņotajiem Eiropas standartiem, kas minēti iepriekšējā lappusē.

(MT) - Malti
DIKJARAZZJONI TA' KONFORMITÀ UE/KE

WILO SE jiddikjara li l-prodotti speċifikati f'din id-dikjarazzjoni huma konformi mad-direttivi Ewropej li jsegwu u mal-leġislazzjonijiet nazzjonali li japplikawhom:

Vultaġġ Baxx 2014/35/UE ; Kompatibbiltà Elettromanjetika 2014/30/UE ; dwar ir-restrizzjoni tal-użu ta' ċerti sustanzi perikolużi 2011/65/UE + 2015/863

kif ukoll man-normi Ewropej armonizzati li jsegwu imsemmija fil-paġna preċedenti.

(NL) - Nederlands
EU/EG-VERKLARING VAN OVEREENSTEMMING

WILO SE verklaart dat de in deze verklaring vermelde producten voldoen aan de bepalingen van de volgende Europese richtlijnen evenals aan de nationale wetgevingen waarin deze bepalingen zijn overgenomen:

Laagspannings 2014/35/EU ; Elektromagnetische Compatibiliteit 2014/30/EU ; betreffende beperking van het gebruik van bepaalde gevaarlijke stoffen 2011/65/UE + 2015/863

De producten voldoen eveneens aan de geharmoniseerde Europese normen die op de vorige pagina worden genoemd.

(PL) - Polski
DEKLARACJA ZGODNOŚCI UE/WE

WILO SE oświadcza, że produkty wymienione w niniejszej deklaracji są zgodne z postanowieniami następujących dyrektyw europejskich i transponującymi je przepisami prawa krajowego:

Niskich Napięć 2014/35/UE ; Kompatybilności Elektromagnetycznej 2014/30/UE ; sprawie ograniczenia stosowania niektórych niebezpiecznych substancji 2011/65/UE + 2015/863

oraz z nastepującymi normami europejskich zharmonizowanymi podanymi na poprzedniej stronie.

(PT) - Português
DECLARAÇÃO DE CONFORMIDADE UE/CE

WILO SE declara que os materiais designados na presente declaração obedecem às disposições das directivas europeias e às legislações nacionais que as transcrevem :

Baixa Voltagem 2014/35/UE ; Compatibilidade Electromagnética 2014/30/UE ; relativa à restrição do uso de determinadas substâncias perigosas 2011/65/UE + 2015/863

E obedecem também às normas europeias harmonizadas citadas na página precedente.

(RO) - Română
DECLARAŢIE DE CONFORMITATE UE/CE

WILO SE declară că produsele citate în prezenta declaraţie sunt conforme cu dispoziţiile directivelor europene următoare şi cu legislaţiile naţionale care le transpun :

Joasă Tensiune 2014/35/UE ; Compatibilitate Electromagnetică 2014/30/UE ; privind restricțiile de utilizare a anumitor substanțe periculoase 2011/65/UE + 2015/863

şi, de asemenea, sunt conforme cu normele europene armonizate citate în pagina precedentă.

(SK) - Slovenčina
EÚ/ES VYHLÁSENIE O ZHODE

WILO SE čestne prehlasuje, že výrobky ktoré sú predmetom tejto deklarácie, sú v súlade s požiadavkami nasledujúcich európskych direktív a odpovedajúcich národných legislatívnych predpisov:

Nízkonapäťové zariadenia 2014/35/EÚ ; Elektromagnetickú Kompatibilitu 2014/30/EÚ ; obmedzení používania určitých nebezpečných látok 2011/65/UE + 2015/863

ako aj s harmonizovanými európskych normami uvedenými na predchádzajúcej strane.

(SL) - Slovenščina
EU/ES-IZJAVA O SKLADNOSTI

WILO SE izjavlja, da so izdelki, navedeni v tej izjavi, v skladu z določili naslednjih evropskih direktiv in z nacionalnimi zakonodajami, ki jih vsebujejo:

Nizka Napetost 2014/35/EU ; Elektromagnetno Združljivostjo 2014/30/EU ; o omejevanju uporabe nekaterih nevarnih snovi 2011/65/UE + 2015/863

pa tudi z usklajenimi evropskih standardi, navedenimi na prejšnji strani.

(SV) - Svenska
EU/EG-FÖRSÄKRAN OM ÖVERENSSTÄMMELSE

WILO SE intygar att materialet som beskrivs i följande intyg överensstämmer med bestämmelserna i följande europeiska direktiv och nationella lagstiftningar som inför dem:

Lågspännings 2014/35/EU ; Elektromagnetisk Kompatibilitet 2014/30/EU ; begränsning av användning av vissa farliga ämnen 2011/65/UE + 2015/863

Det överensstämmer även med följande harmoniserade europeiska standarder som nämnts på den föregående sidan.

(TR) - Türkçe
AB/CE UYGUNLUK TEYID BELGESI

WILO SEbu belgede belirtilen ürünlerin aşağıdaki Avrupa yönetmeliklerine ve ulusal kanunlara uygun olduğunu beyan etmektedir:

Alçak Gerilim Yönetmeliği 2014/35/AB ; Elektromanyetik Uyumluluk Yönetmeliği 2014/30/AB ; Belirli tehlikeli maddelerin bir kullanımını sınırlandıran 2011/65/UE + 2015/863

ve önceki sayfada belirtilen uyumlaştırılmış Avrupa standartlarına.

(IS) - Íslenska
ESB/EB LEYFISYFIRLÝSING

WILO SE lýsir því yfir að vörurnar sem um getur í þessari yfirlýsingu eru í samræmi við eftirfarandi tilskipunum ESB og landslögum hafa samþykkt:

Lágspennutilskipun 2014/35/ESB ; Rafseguls-samhæfni-tilskipun 2014/30/ESB ; Takmörkun á notkun tiltekinna hættulegra efna 2011/65/UE + 2015/863

og samhæfða evrópska staðla sem nefnd eru í fyrri síðu.

(NO) - Norsk
EU/EG-OVERENSSTEMMELSESERKLAEING

WILO SE erklærer at produktene nevnt i denne erklæringen er i samsvar med følgende europeiske direktiver og nasjonale lover:

EG–Lavspenningsdirektiv 2014/35/EU ; EG–EMV–Elektromagnetisk kompatibilitet 2014/30/EU ; Begrensning av bruk av visse farlige stoffer 2011/65/UE + 2015/863

og harmoniserte europeiske standarder nevnt på forrige side.

wilo

Local contact at
www.wilo.com/contact

WILO SE
Wilopark 1
44263 Dortmund
Germany
T +49 (0)231 4102-0
T +49 (0)231 4102-7363
wilo@wilo.com
www.wilo.com

Pioneering for You