Planungshilfe
Selection aid
Aide de sélection

1-Säulen-Absenkvorrichtung
1 pillar lowering device AVU 120
Dispositif de descente à 1 pilier

Freigabe ENG erforderlich
Permission by ENG necessary
permis requis (ENG)

wilo

Typ:
Type: **Flumen OPTI**
Type: **TR 120-1**

Maßstab:
Scale: **1:30**
Echelle:

Technische Änderungen vorbehalten !
Technical changes reserved !
Changements techniques réservés !

Nr./No.: **Plh 181**

Stand: 2021-12-01 Rie

Typ	Ø A	B	C	D	F_G
TR 120-1..4/22	1200	1415	1100	515	305 kg
TR 120-1..4/30	.	1465	.	565	310 kg

Sämtliche Anschlüsse gedübelt mittels HVA-Verbundanker
All connections doweled by means of composite anchor HVA
Tous les raccords par goujonnage d'ancre de raccordement HVA

	M16	M12
Bohrloch / Perforation / Perforation	Ø18x125	Ø14x110
Anzugmoment / Tightening torque / Couple au démarrage	80 Nm	40 Nm

Beton / Concrete / Béton≥ C25
ungerissen / fissure free / non fissuration

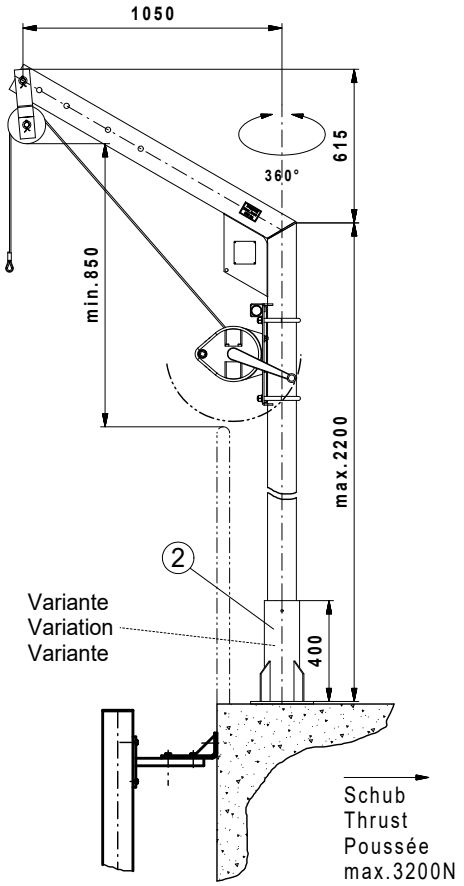

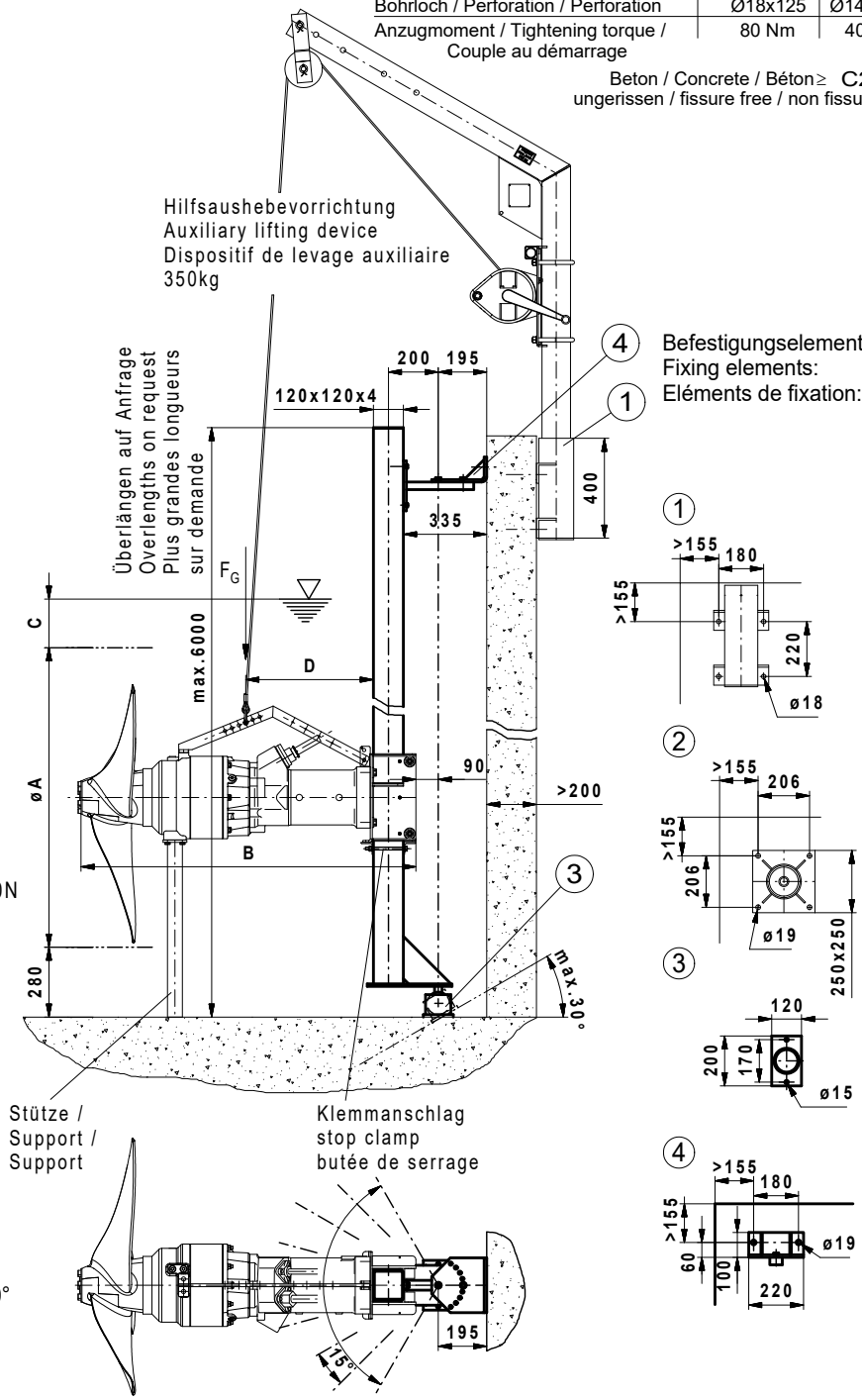

Schwenkbereich
Working range +60°/-60°
Possibilités d'orientation

Lieferumfang: Absenkvorrichtung bis einschließlich Befestigungselemente, Rührwerk mit 10m Kabel (Überlängen auf Anfrage).
Notwendige Änderungen am Bauwerk (z.B. steckbare Geländer, Abdeckungen, Brücken, Podeste) sowie die Stromzuführung sind bauseits zu erstellen.
Für den ordnungsgemäßen Betrieb und die Einhaltung aller Unfallverhütungs-, Sicherheits- und Hygienevorschriften ist der Betreiber verantwortlich.
Freier Zugang sowie sichere Bedienung und Montage sind zu ermöglichen.

Range of delivery: Lowering device including fixing elements. Mixer with 10 m cable (overlengths on request).
Necessary modifications of the structure (for example plug-in railings, covers, bridges, platforms) as well as the power supply will have to be provided by the user. The user is responsible for due operation and compliance with all accident prevention and safety regulations and rules of hygiene. Free access as well as safe operation and installation will have to be made possible.

Particularités : Dispositif de descente et éléments de fixation inclus. Circulateur fourni avec 10 m de câble (autres dimensions sur demande). Des modifications du bâtiment sont nécessaires (par ex. des garde-fous encastrables, des scellements, des ponts, des paliers) et l'arrivée du courant doit être réalisée par l'exploitant. Ce dernier est responsable de l'entretien, de la maintenance, du respect des normes de sécurité, d'hygiène et de prévention des accidents. Un libre accès, une utilisation et un montage en toute sécurité doivent être rendus possibles.

WILO SE, Heimgartenstraße 1-3, D-95030 Hof, Telefon +49 9281 974-0, Telefax: +49 9281 96528, www.wilo.com