Abmessungen für Tauchmotorrührwerk
MAXIPROP TRE 221

Dimensions of Submersible mixer **MAXIPROP TRE 221**

Dimensions du circulateur immergé **MAXIPROP TRE 221**

wilo

Heimgartenstraße 1-3 D-95030 Hof/Saale
Telefon +49 9281 974-0 Fax +49 9281 96528
www.wilo.com E-Mail: info@wilo.com

*) bei geringer Motorleistung und sehr guten Fließbedingungen
at low rating and very good flow conditions
à puissance du moteur basse et à conditions de fluage favorables

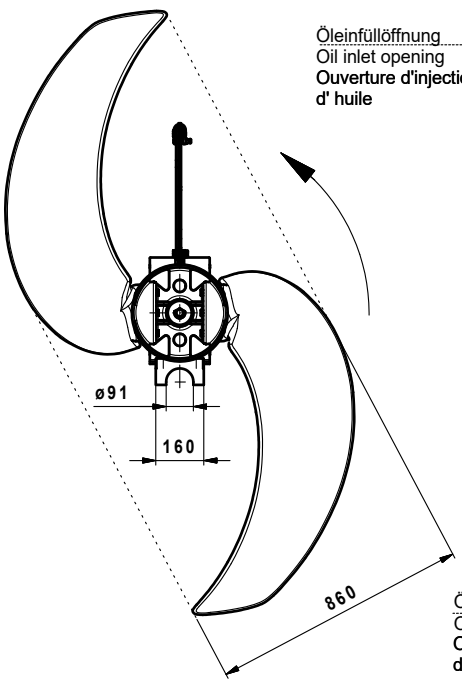

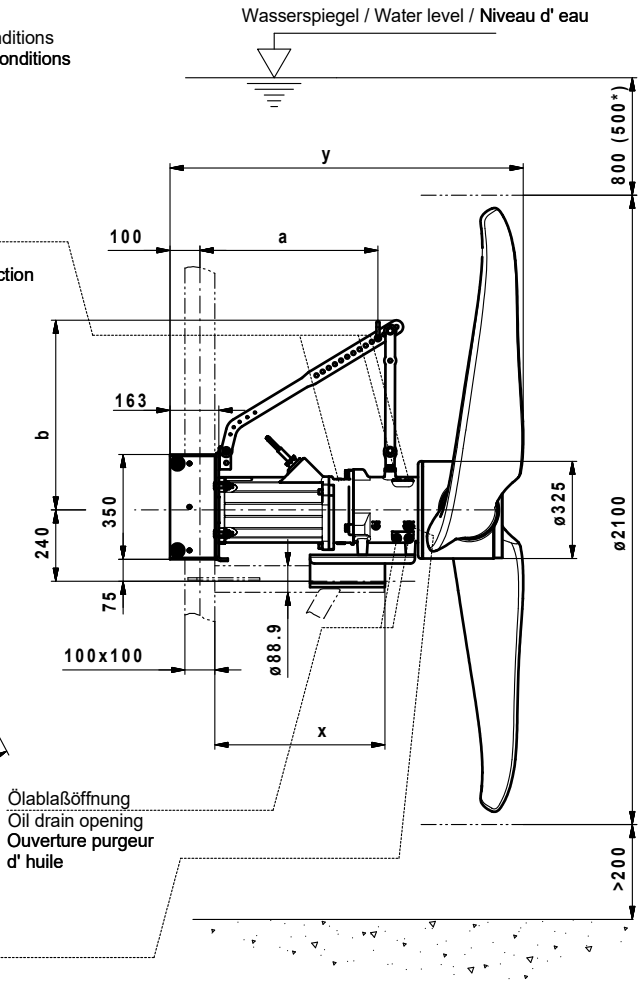

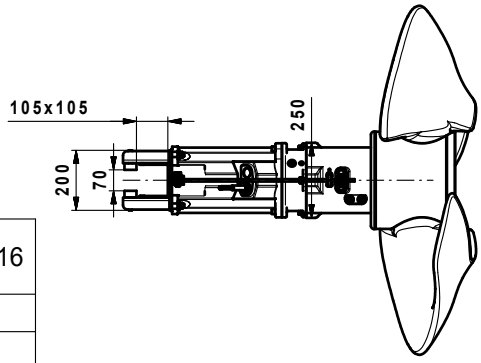

Motor / Motor type/ Type de moteur	TE17-../12	TE17-../16
a	590	600
b	645	645
x	490	530
y	1105	1145
max. Gewicht Weight/Poids	203 kg	210 kg

Maßstab: 1:25 Technische Änderungen vorbehalten - Technical changes reserved - Modifications techniques réservées

Datum: 25.01.19 Sp Mb045.prt