Abmessungen für Tauchmotorrührwerk
TRE 30

Dimensions of Submersible mixer **TRE 30**

Dimensions du circulateur immergé **TRE 30**

wilo

Heimgartenstraße 1-3 D-95030 Hof/Saale
Telefon +49 9281 974-0 Fax +49 9281 96528
www.wilo.com E-Mail: info@wilo.com

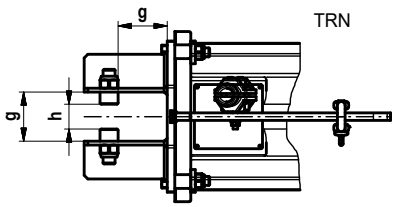

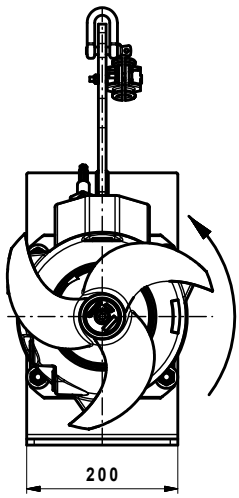

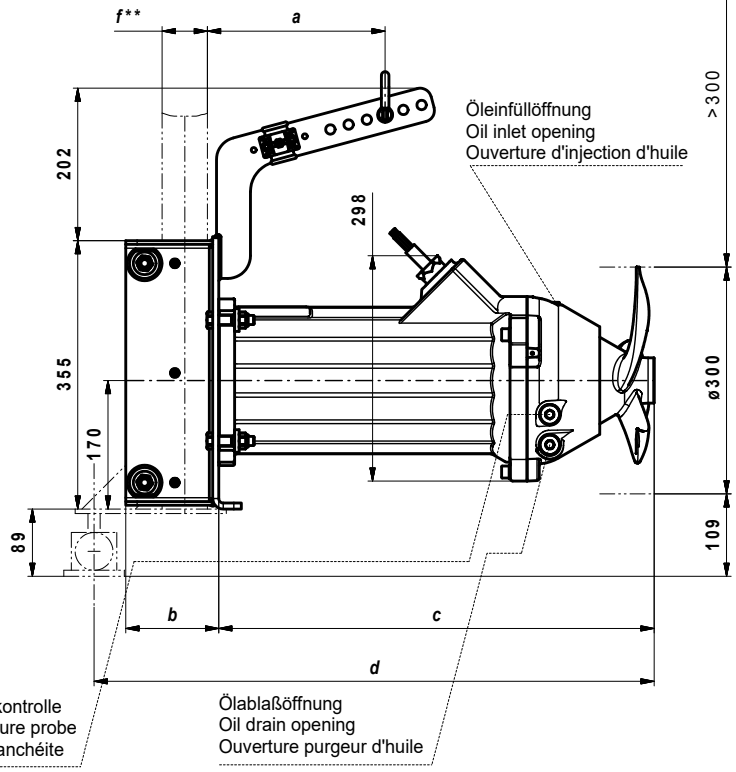

**) ab Beckentiefen > 6m ist mit dem Hersteller bezgl. der Gestängegröße Rücksprache zu halten!

From tank depths of 6m on please contact the manufacturer because of the guide pipe size!

A partir de 6m veuillez vous adresser au fabricant en ce qui concerne les dimensions des tubes de guidage!

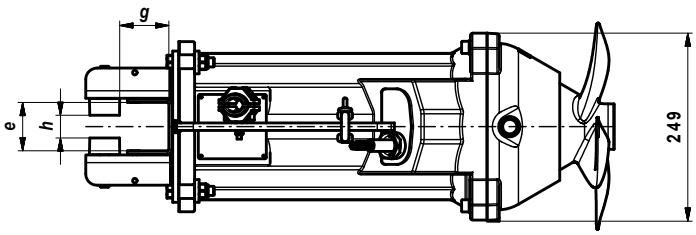

Motor / Motor type/ Type de moteur	TE17-../12R		TE17-../16R		TE17-../24R	
Gestänge-Gr./ Size of pipes / Dimension du tube	f = 60x60	f = 80x80	f = 60x60	f = 80x80	f = 60x60	f = 80x80
a	160/155 1)		185/180 1)		210/205 1)	
b	123	143	123	143	123	143
c	456	456	496	496	576	576
d	620	730	660	770	740	810
e	64	84	64	84	64	84
g	65	85	65	85	65	85
h	30/33 1)	50/53 1)	30/33 1)	50/53 1)	30/33 1)	50/53 1)
Gewicht / Weight / Poids	max. 80 kg		max. 90 kg		max. 106 kg	

1) TRN-Rahmen
TRN-Frame
TRN-Bâti

Maßstab: 1:10 Technische Änderungen vorbehalten - Technical changes reserved - Modifications techniques réservées