Ответственный
E-Mail
Телефон

Клиент

Ответственный
E-Mail
Телефон

Технические данные

Насос с сухим ротором стандартный одинарный IPL 32/125-1,1/2 PN 10

Имя проекта	Проект без имени 2024-02-22 12:02:40.614
Номер проекта	
Место установки	
Номер позиции клиента	

Дата 22/02/24

Рабочее поле

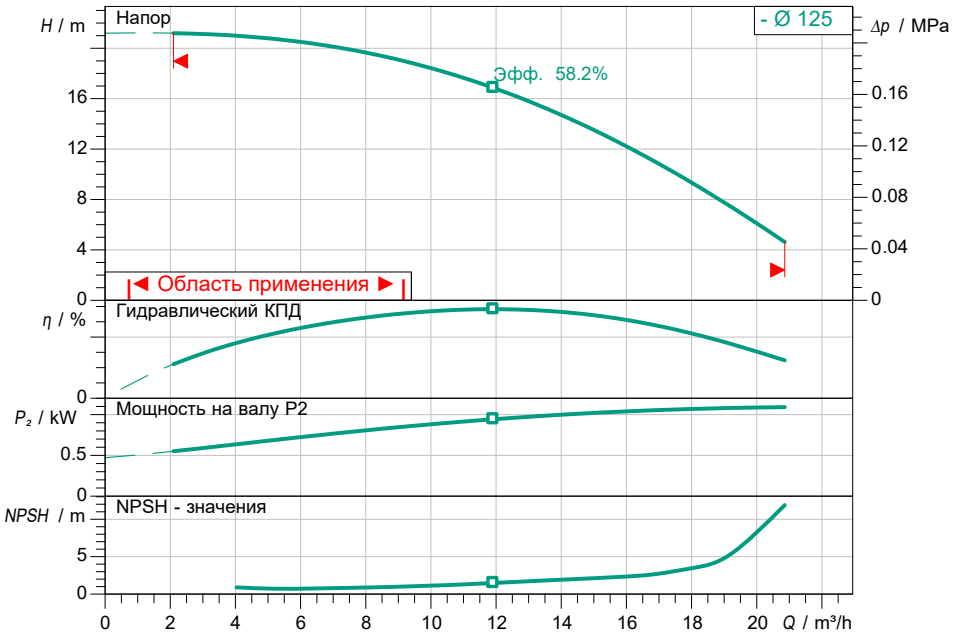

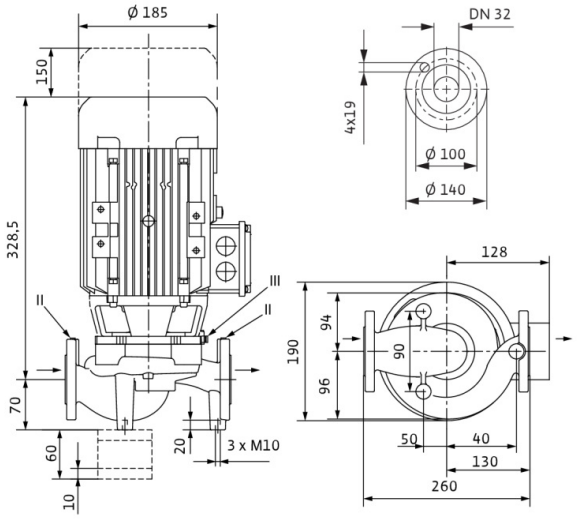

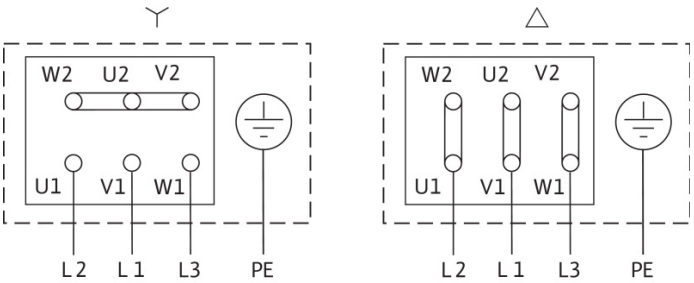

Задать рабочие параметры

Производительность	
Напор	
Перекачиваемая жидкость	Вода 100 %
T перекач. жидкости	20.00 °C
Плотность	998.30 kg/m³
Кинематич. вязкость	1.00 mm²/s

Гидравлические данные (Рабочая точка)

Производительность	
Напор	
Мощность на валу P2	
Гидравлический КПД	
NPSH	

Данные продукта

Насос с сухим ротором стандартный одинарный IPL 32/125-1,1/2 PN 10	
Max. рабочее давление	1 MPa
T перекач. жидкости	-20 °C ... + 120 °C
Макс. Температура окр. Среды	40 °C
Min индекс эффект. (MEI)	≥ 0.4

Данные мотора

Класс эффективности мотора	IE3
Подключение к сети	3~ 400 V / 50 Hz
Допустимый перепад напряж.	+-10 %
Номинальная частота вращения	2900 1/min
Ном. Мощность P2	1.10 kW
Номинальный ток	2.41 A
Коэффициент мощности	0.81
КПД	
50% / 75% / 100%	78.9/ 82.1/82.7%
Степень защиты	IP55
Класс нагревостойкости изоляции	F
Защита электродвигателя	no

Присоединительные размеры

Патрубок на стороне всас.	DN 32, PN 10
Патрубок на напорн. стороне DNd	DN 32, PN 10
Габаритная длина	260 mm

Материалы

Корпус насоса	5.1301/EN-GJL-250
Рабочее колесо	PPE/PS-GF30
Фонарь	5.1301/EN-GJL-250
Вал	1.4021
Уплотнение вала	AQ1EGG

Данные для заказа

Вес, прим.	24.8 kg
Номер позиции	2459933

Ответственный
E-Mail
Телефон

Клиент

Ответственный
E-Mail
Телефон

Технические данные

Насос с сухим ротором стандартный одинарный IPL 32/135-1,1/2 PN 10

Имя проекта	Проект без имени 2024-02-22 12:02:40.614
Номер проекта	
Место установки	
Номер позиции клиента	

Дата 22/02/24

Рабочее поле

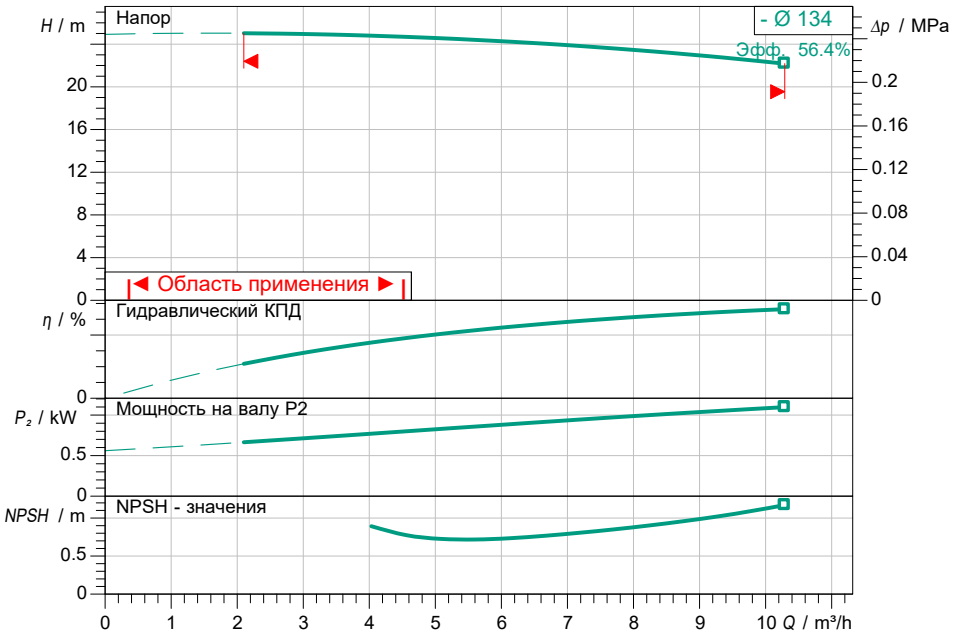

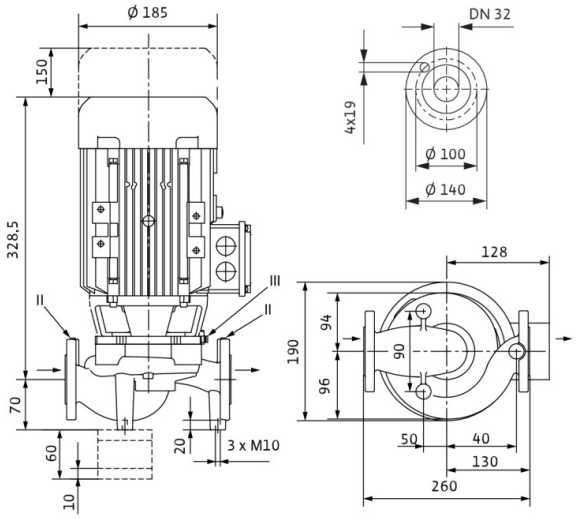

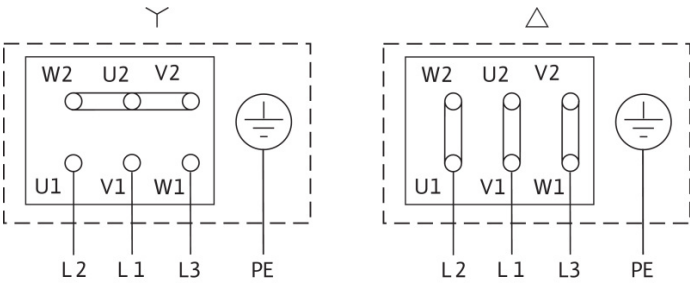

Задать рабочие параметры

Производительность	
Напор	
Перекачиваемая жидкость	Вода 100 %
T перекач. жидкости	20.00 °C
Плотность	998.30 kg/m³
Кинематич. вязкость	1.00 mm²/s

Гидравлические данные (Рабочая точка)

Производительность	
Напор	
Мощность на валу P2	
Гидравлический КПД	
NPSH	

Данные продукта

Насос с сухим ротором стандартный одинарный IPL 32/135-1,1/2 PN 10	
Max. рабочее давление	1 MPa
T перекач. жидкости	-20 °C ... + 120 °C
Макс. Температура окр. Среды	40 °C
Min индекс эффект. (MEI)	≥ 0.4

Данные мотора

Класс эффективности мотора	IE3
Подключение к сети	3~ 400 V / 50 Hz
Допустимый перепад напряж.	+-10 %
Номинальная частота вращения	2900 1/min
Ном. Мощность P2	1.10 kW
Номинальный ток	2.41 A
Коэффициент мощности	0.81
КПД	
50% / 75% / 100%	78.9/ 82.1/82.7%
Степень защиты	IP55
Класс нагревостойкости изоляции	F
Защита электродвигателя	no

Присоединительные размеры

Патрубок на стороне всас.	DN 32, PN 10
Патрубок на напорн. стороне DNd	DN 32, PN 10
Габаритная длина	260 mm

Материалы

Корпус насоса	5.1301/EN-GJL-250
Рабочее колесо	PPE/PS-GF30
Фонарь	5.1301/EN-GJL-250
Вал	1.4021
Уплотнение вала	AQ1EGG

Данные для заказа

Вес, прим.	24.8 kg
Номер позиции	2459934

Ответственный
E-Mail
Телефон

Клиент

Ответственный
E-Mail
Телефон

Технические данные

Насос с сухим ротором стандартный одинарный IPL 50/130-2,2/2 PN 10

Имя проекта	Проект без имени 2024-02-22 12:02:40.614
Номер проекта	
Место установки	
Номер позиции клиента	

Дата 22/02/24

Рабочее поле

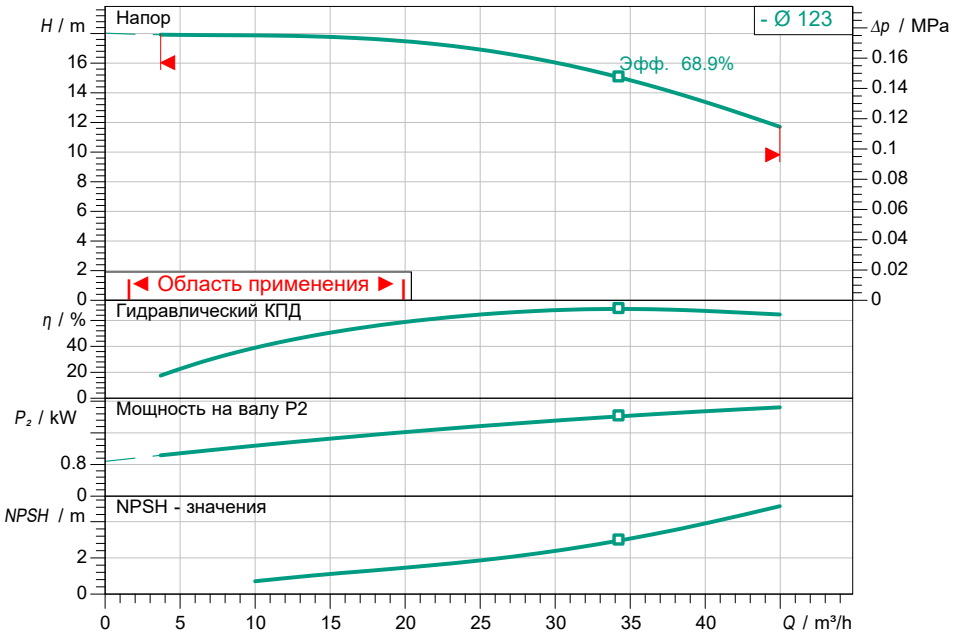

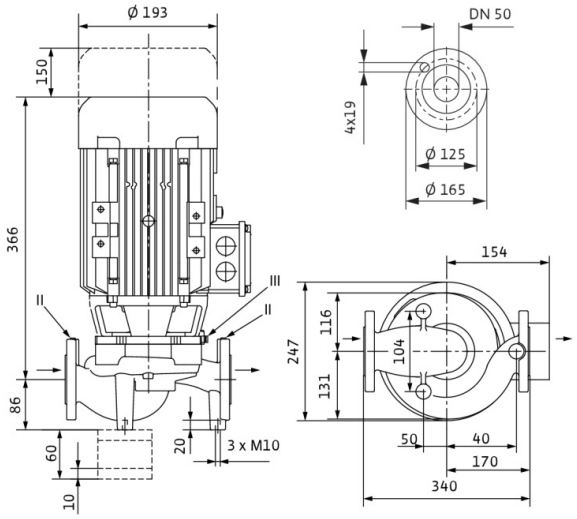

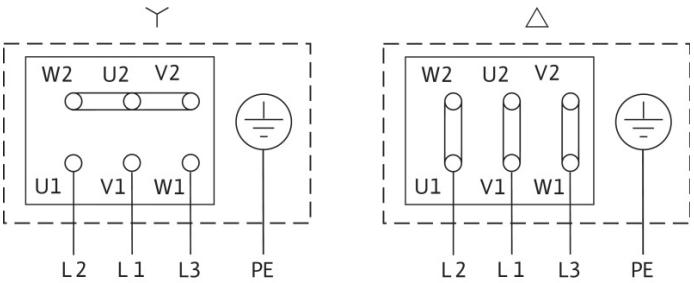

Задать рабочие параметры

Производительность	
Напор	
Перекачиваемая жидкость	Вода 100 %
T перекач. жидкости	20.00 °C
Плотность	998.30 kg/m³
Кинематич. вязкость	1.00 mm²/s

Гидравлические данные (Рабочая точка)

Производительность	
Напор	
Мощность на валу P2	
Гидравлический КПД	
NPSH	

Данные продукта

Насос с сухим ротором стандартный одинарный IPL 50/130-2,2/2 PN 10	
Max. рабочее давление	1 MPa
T перекач. жидкости	-20 °C ... +120 °C
Макс. Температура окр. Среды	40 °C
Min индекс эффект. (MEI)	≥ 0.4

Данные мотора

Класс эффективности мотора	IE3
Подключение к сети	3~ 400 V / 50 Hz
Допустимый перепад напряж.	+-10 %
Номинальная частота вращения	2900 1/min
Ном. Мощность P2	2.20 kW
Номинальный ток	4.50 A
Коэффициент мощности	0.81
КПД	
50% / 75% / 100%	84.5/ 85.9/85.9%
Степень защиты	IP55
Класс нагревостойкости изоляции	F
Защита электродвигателя	no

Присоединительные размеры

Патрубок на стороне всас.	DN 50, PN 10
Патрубок на напорн. стороне DNd	DN 50, PN 10
Габаритная длина	340 mm

Материалы

Корпус насоса	5.1301/EN-GJL-250
Рабочее колесо	PPE/PS-GF30
Фонарь	5.1301/EN-GJL-250
Вал	1.4021
Уплотнение вала	AQ1EGG

Данные для заказа

Вес, прим.	36.5 kg
Номер позиции	2459945

Ответственный
E-Mail
Телефон

Клиент

Ответственный
E-Mail
Телефон

Технические данные

Насос с сухим ротором стандартный одинарный IPL 50/150-4/2 PN 10

Имя проекта	Проект без имени 2024-02-22 12:02:40.614
Номер проекта	
Место установки	
Номер позиции клиента	

Дата 22/02/24

Рабочее поле

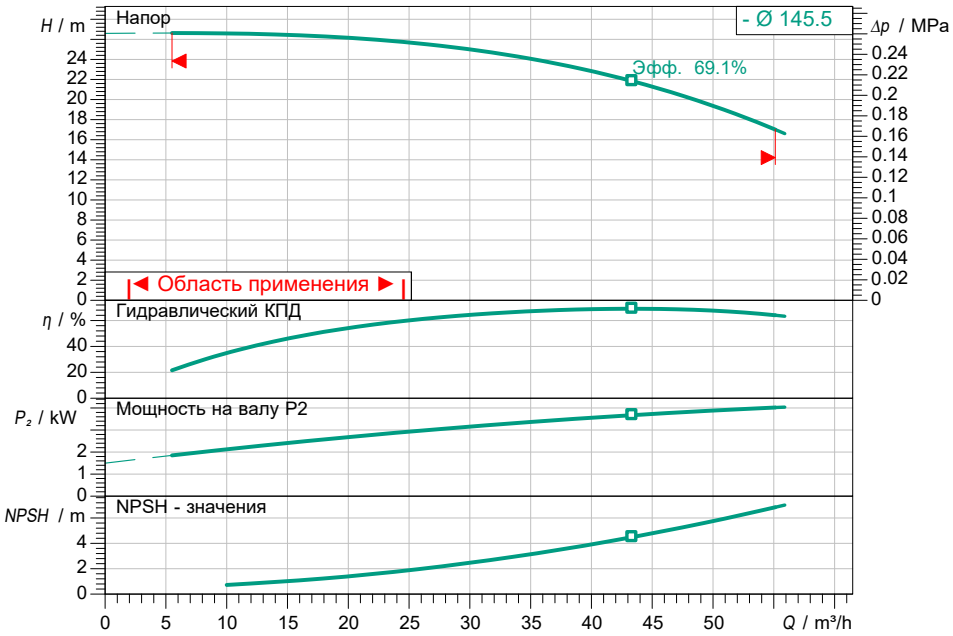

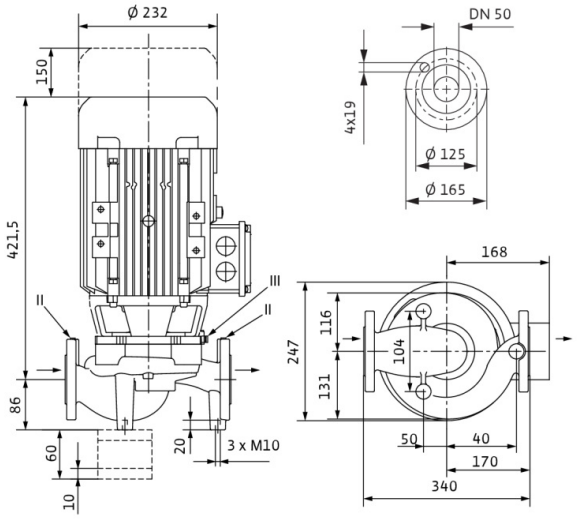

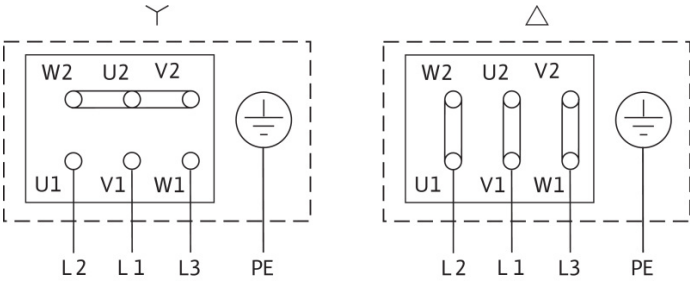

Задать рабочие параметры

Производительность	
Напор	
Перекачиваемая жидкость	Вода 100 %
T перекач. жидкости	20.00 °C
Плотность	998.30 kg/m³
Кинематич. вязкость	1.00 mm²/s

Гидравлические данные (Рабочая точка)

Производительность	
Напор	
Мощность на валу P2	
Гидравлический КПД	
NPSH	

Данные продукта

Насос с сухим ротором стандартный одинарный IPL 50/150-4/2 PN 10	
Max. рабочее давление	1 MPa
T перекач. жидкости	-20 °C ... + 120 °C
Макс. Температура окр. Среды	40 °C
Min индекс эффект. (MEI)	≥ 0.4

Данные мотора

Класс эффективности мотора	IE3
Подключение к сети	3~ 400 V / 50 Hz
Допустимый перепад напряж.	+-10 %
Номинальная частота вращения	2900 1/min
Ном. Мощность P2	4.00 kW
Номинальный ток	7.75 A
Коэффициент мощности	0.83
КПД	
50% / 75% / 100%	86.1/ 87.5/88.1%
Степень защиты	IP55
Класс нагревостойкости изоляции	F
Защита электродвигателя	no

Присоединительные размеры

Патрубок на стороне всас.	DN 50, PN 10
Патрубок на напорн. стороне DNd	DN 50, PN 10
Габаритная длина	340 mm

Материалы

Корпус насоса	5.1301/EN-GJL-250
Рабочее колесо	PPE/PS-GF30
Фонарь	5.1301/EN-GJL-250
Вал	1.4021
Уплотнение вала	AQ1EGG

Данные для заказа

Вес, прим.	48.5 kg
Номер позиции	2459947