wilo

1872

2023 m. KAINYNAS

www.wilo.lt

Pioneering for You

Wilo-Stratos PICO-Z

Maksimali higiena ir efektyvumas karšto vandens recirkuliacinėse sistemose

- Didelis spalvotas ekranas, aiškus nustatymų menu ir valdymas žaliu mygtuku *Green Button Technology*
- Maksimalus energetinis efektyvumas naudojant EC variklio technologijas
- Patikimas darbas dėl daugybės integruotų siurblio apsaugų, pvz.: sausa eiga ar įtampos svyravimai ir pan.
- Nerūdijančio plieno hidraulikos korpusas
- Trys valdymo režimai: pastovi temperatūra T-const, pastovus slėgių skirtumas Δp-c, pastovūs sūkiai n-const
- Galimybė prisijungti prie mobilaus telefono per *Wilo assistan* aplikaciją ir BT siurblio priedą
- Debito, slėgio skirtumo, elektros galios ir elektros sąnaudų, sūkių bei terpės temperatūros fiksacija ir rodmenys
- Elektros jungtis per Wilo-Connector, šiluminės izoliacijos kevalas – standartinėje tiekimo komplektacijoje

Wilo-Stratos PICO

Šlapiojo rotoriaus siurbliai – „Premium“ aukšo efektyvumo siurbliai

Ypatybės / gaminio privalumai
- Grafinis spalvotas ekranas su nustatymų vedliu
- Integruotos automatinės apsaugos
- EC (elektronikos komutuojamas) variklis
- Izoliacijos kevalas
- Galimybė prisijungti prie mobilaus telefono
- Metinės elektros sąnaudos nuo 40 kWh

Konstrukcija
Šlapio rotoriaus cirkuliacinis siurblys su sriegine jungtimi, blokavimo srovei atspariu EC varikliu ir integruotu elektroniniu galios valdymo įtaisu.

Pritaikymas
Visos vandens šildymo sistemos, oro kondicionavimo ir pramoniniai cirkuliaciniai įrenginiai.

Wilo GARANTIJA 5 metai

ErP READY – APPLIES TO EUROPEAN DIRECTIVE FOR ENERGY RELATED PRODUCTS

Modelio kodo paaiškinimas
Pavyzdys: Wilo-Stratos PICO 30/0,5-8
- Stratos – aukšto efektyvumo siurblys
- PICO – valdomas elektroniniu būdu
- 30/ – nominalus jungties skersmuo
- 0,5-8 – siurblio sukeliamo slėgio diapazonas [m]
- 130 – montavimo ilgis
- N – nerūdijančiojo plieno korpusas
- BT – Wilo-Smart Connect modulio tiekimo komplektacija

Techniniai duomenys
- Darbinės terpės temperatūra nuo -10 °C iki +110 °C Maitinimo įtampa 1~230 V, 50 Hz
- Apsaugos klasė IPX4D Srieginė jungtis G1, G1½, G2 Maks. darbinis slėgis 10 bar

Darbo režimai
- Dynamic Adapt plus
- Δ p-c pastoviam skirtuminiam slėgiui Δ p-c kintamam diferenciniam slėgiui Pastovios apsukos (n-const.)
- Suderinama su „Wilo-Smart Balance“ programa

Rankinės funkcijos
- Darbo režimo nustatymas
- Siurblio slėgio nustatymas (kėlimo aukštis)
- Automatinio naktinio apsukų sumažinimo nustatymas
- Automatinio režimo nustatymas jei sistemoje sumontuoti nuo slėgio nepriklausomi balansavimo ventiliai
- Siurblio oro išleidimas
- Rankinis restartas
- Elektros skaitiklio nunulinimas
- Gamyklos nuostatų atkūrimas
- Mygtukų blokavimas

Pranešimų ir rodmenų funkcijos

Kintamas rodinys:
- Esamas debitas
- Esamas slėgis
- Esamos apsukos
- Vartojamoji galia
- Energijos sąnaudos

Ekrano būsena
- Įspėjimo pranešimams (geltonas ekranas) ir gedimo pranešimams (raudonas ekranas), kiekvienas su klaidos kodu ir tekstiniu aprašymu

Ekrano būsena proceso rodiniui (mėlynas ekranas):
- Siurblio oro išleidimas
- Rankinis restartas

Būsenos LED:
- Žalias LED: Sklandus veikimas
- Mėlynas LED: Siurblio komunikacija su išoriniu moduliu

Automatinės funkcijos
- Bepakopis galios pritaikymas pagal darbo režimą
- Minimalių sūkių režimas
- Automatinio nuorinimo funkcija
- Automatinis veikimo sausąja eiga atpažinimas
- Automatinis restartas

Medžiagos
- Siurblio korpusas: ketus, padengtas KTL (nerūdijantysis plienas: tipas ...-N)
- Šilumos izoliacija: polipropilenas
- Velenas: nerūdijantysis plienas
- Guoliai: metalu impregnuota anglis
- Darbaratis: plastikas

Tiekimo komplektacija
- Siurblys
- Šilumos izoliacija
- „Wilo-Connector“
- Tarpinės
- Montavimo ir naudojimo instrukcija

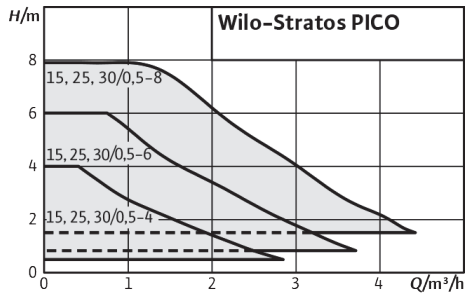

Wilo-Stratos PICO, 1 ~ 230 V/50 Hz

Modelis	Vamzdžio jungtis Rp	Montažinis ilgis mm	Elektros jungtis	Prekių grupė	Artikulo numeris	Eur be PVM
Stratos PICO 15/0,5-4 (ROW)	1/2	130	1~ 230 V	PG01	4244390	630
Stratos PICO 15/0,5-6 (ROW)	1/2	130	1~ 230 V	PG01	4244391	727
Stratos PICO 15/0,5-8 (ROW)	1/2	130	1~ 230 V	PG01	4244392	782
Stratos PICO 25/0,5-4 (ROW)	1	180	1~ 230 V	PG01	4244393	543
Stratos PICO 25/0,5-4 BT (ROW)	1	180	1~ 230 V	PG01	4244403	617
Stratos PICO 25/0,5-4-130 (ROW)	1	130	1~ 230 V	PG01	4244394	543
Stratos PICO 25/0,5-6 (ROW)	1	180	1~ 230 V	PG01	4244395	629
Stratos PICO 25/0,5-6 BT (ROW)	1	180	1~ 230 V	PG01	4244404	714
Stratos PICO 25/0,5-6-130 (ROW)	1	130	1~ 230 V	PG01	4244396	629
Stratos PICO 25/0,5-6-N (ROW)	1	180	1~ 230 V	PG01	4244402	755
Stratos PICO 25/0,5-8 (ROW)	1	180	1~ 230 V	PG01	4244397	864
Stratos PICO 25/0,5-8-130 (ROW)	1	130	1~ 230 V	PG01	4244398	864
Stratos PICO 30/0,5-4 (ROW)	1 1/4	180	1~ 230 V	PG01	4244399	651
Stratos PICO 30/0,5-6 (ROW)	1 1/4	180	1~ 230 V	PG01	4244400	752
Stratos PICO 30/0,5-8 (ROW)	1 1/4	180	1~ 230 V	PG01	4244401	1008

Wilo-Yonos PICO

Šlapiojo rotoriaus siurbliai – standartiniai aukšto efektyvumo siurbliai

Ypatybės / gaminio privalumai
- Tinka šildymo ir oro kondicionavimo įrenginiams nuo -10 °C iki +110 °C
- LED ekranas
- „Wilo" kištukas
- Unikali nuorinimo funkcija
- Labai lengvas nustatymas, keičiant trijų greičių siurblį
- Elektros vartojimo, siurblio išvystomo slėgio, nuorinimo ir klaidų kodų rodmenys ekrane

Konstrukcija
Šlapiojo rotoriaus cirkuliacinis siurblys su sriegine jungtimi, blokavimui atspariu EC varikliu ir integruotu galios valdymu.

Naudojimas
Visos vandens šildymo sistemos, oro kondicionavimo ir pramoniniai cirkuliaciniai įrenginiai

Wilo GARANTIJA 5 metai

ErP READY – APPLIES TO EUROPEAN DIRECTIVE FOR ENERGY RELATED PRODUCTS

Modelio kodo paaiškinimas
Pavyzdys: Yonos PICO 30/1-4 -130
- „Yonos PICO" – aukšto efektyvumo siurblys valdomas elektroniniu būdu
- 30/ – jungties skersmuo
- 1–4 – siurblio sukuriamas slėgis [m]
- 130 – montavimo ilgis

Techniniai duomenys
- Energijos vartojimo efektyvumo koeficientas (EVEK) ≤ 0,20
- Darbinės terpės temperatūra -10 °C – +95 °C
- Maitinimo įtampa 1~230 V, 50 Hz
- Apsaugos klasė IP X2 D
- Srieginės jungtys Rp ½, Rp 1 ir Rp 1¼
- Maks. darbinis slėgis 6 bar

Darbo režimai
- Δ p-c pastoviam diferenciniam slėgiui
- Δ p-c kintamam diferenciniam slėgiui

Reguliavimo režimai
- Δ p-c pastoviam skirtuminiam slėgiui
- Δ p-c kintamam diferenciniam slėgiui

Rankinės funkcijos
- Reguliavimo režimo nustatymas
- Siurblio galios nustatymas (kėlimo aukštis)
- Nuorinimo funkcija

Automatinės funkcijos
- Tolydus galios reguliavimas priklausomai nuo reguliavimo režimo
- Automatinio atsiblokavimo funkcija

Pranešimų ir rodmenų funkcijos
- Vartojamosios galios rodmuo vatais (W)
- Nustatyto slėgio rodmuo
- Sutrikimo signalų rodmuo (klaidos kodai)
- Aktyvuotos nuorinimo funkcijos rodmuo

Tiekimo komplektacija
- Siurblys
- Wilo-Connector
- Tarpinės
- Montavimo ir naudojimo instrukcija

Medžiagos
- Siurblio korpusas: ketaus lydinys (EN-GJL-200)
- Darbaratis: plastikas (PP – 40% GF)
- Siurblio velenas: nerūdijantis plienas
- Guoliai: metalu impregnuota anglis

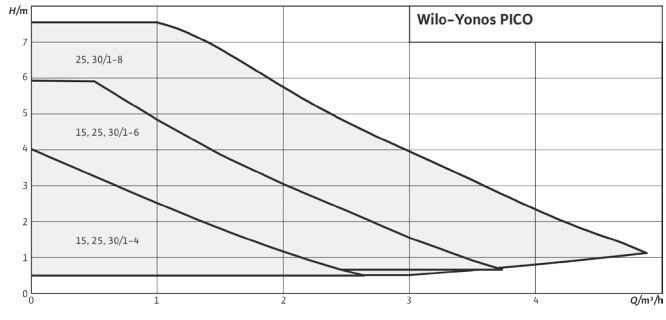

Wilo-Yonos PICO, 1~230 V/50 Hz

Modelis	Vamzdžio jungtis Rp	Montažinis ilgis mm	Elektros jungtis	Prekių grupė	Artikulo numeris	Eur be PVM
Yonos PICO1.0 15/1-4	1/2	130	1~ 230 V	PG01	4248080	319
Yonos PICO1.0 15/1-6	1/2	130	1~ 230 V	PG01	4248081	365
Yonos PICO1.0 25/1-4	1	180	1~ 230 V	PG01	4248082	276
Yonos PICO1.0 25/1-4-130	1	130	1~ 230 V	PG01	4248083	276
Yonos PICO1.0 25/1-6	1	180	1~ 230 V	PG01	4248084	319
Yonos PICO1.0 25/1-6-130	1	130	1~ 230 V	PG01	4248085	319
Yonos PICO1.0 25/1-8	1	180	1~ 230 V	PG01	4248086	471
Yonos PICO1.0 25/1-8-130	1	130	1~ 230 V	PG01	4248087	473
Yonos PICO1.0 30/1-4	1 1/4	180	1~ 230 V	PG01	4248088	331
Yonos PICO1.0 30/1-6	1 1/4	180	1~ 230 V	PG01	4248089	384
Yonos PICO1.0 30/1-8	1 1/4	180	1~ 230 V	PG01	4248091	564
Kampinis el. pajungimo kištukas			1~ 230 V	PG14	4150229	31
Standartinis el. pajungimo kištukas			1~ 230 V	PG15	4144582	22

Wilo – Stratos MAXO

Šlapio rotoriaus siurbliai – „Smart“ aukšto efektyvumo siurbliai

Ypatybės / gaminio privalumai

- Daugiau kaip 10 integruotų siurblių valdymo režimų
- Inovatyvus „Multi flow adaptation“ valdymas
- Aukščiausias energetinis efektyvumas
- Naujausi jungties sprendimai, pvz.: Bluetooth
- Didelės raiškos ekranas

Konstrukcija

Cirkuliacinis šlapiojo rotoriaus siurblys su sriegine arba flanšine jungtimi, elektroniškai komutuojamu (ECM) varikliu ir automatiniu galios reguliavimu.

Naudojimas

Visos vandens šildymo sistemos, oro kondicionavimo įrenginiai, uždaros šaldymo sistemos, pramoniniai cirkuliaciniai įrenginia

Modelio kodo paaiškinimas

Pavyzdyz: Wilo-Stratos MAXO 30/0,5-12

- Stratos MAXO – modelio pavadinimas
- 30/ - jungties skersmuo (DN). 25-30 srieginė, ≥32 – flanšinė
- 0,5-12 – siurblio sukuriamas min – maks. Slėgis

Techniniai duomenys

- Energijos vartojimo efektyvumo koeficientas (EVEK) ≤ 0,20
- Leistinas temperatūros diapazonas -10 °C - +110 °C
- Maitinimo įtampa 1~230 V, 50/60 Hz
- Apsaugos klasė IP X4D
- Srieginė arba flanšinė jungtis (pagal tipą) Rp 1 iki DN 100
- Maks. standartinio modelio darbinis slėgis: 6/10 bar arba 6 bar (specialus modelis: 10 bar arba 16 bar

Darbo režimai

- Pastovūs sūkiai
- Δp-c palaikomas pastovus slėgių skirtumas
- Δp-v slėgių skirtumas kintamas
- Dynamic Adapt plus – automatinė siurblio sūkių savireguliacija pagal sistemos poreikius
- T-const. Pastoviam temperatūros palaikymui
- ΔT-const. pastovus temperatūros skirtumo palaikymas
- P=f(T) – siurblio sukuriamas slėgis kaip funkcija nuo pumpuojamos terpės temperatūros
- Q-const. Pastovaus debito palaikymas
- Multi-Flow Adaptation: pagrindinio kontūro siurblys reguliuoja savo sūkius pagal antriniuose konturuose esančių siurblių poreikį
- PID valdymas
- 0-10V, 4-20mA valdymas išoriniais siganalais

Papildomos funkcijos

- Q-limt max – maksimalaus debito apribojimas
- Q-limt min – minimalaus debito apribojimas
- Heating/cooling – automatinis persijungimas iš šldymo į vėsinimą ir atvirkščiai
- No-Flow Stop – siurblys išsijungia neesant cirkuliacijos poreikio
- Δp-v kreivės poslinkio kampo keitimas
- Išorinio slėgio skirtumo daviklio pajungimas

Medžiagos

- Siurblio korpusas: ketaus lydinys, padengtas KTL
- Šilumos izoliacija: polipropilenas
- Velenas: nerūdijantis plienas
- Įvorės: metalu impregnuota anglis
- Darbaratis: plastikas

Tiekimo komplektacija

- Siurblys
- Elektros maitinimo kabelio jungtis
- Šilumos izoliacija
- Tarpinės srieginei jungčiai
- Poveržlės flanšo varžtams (kai jungties nominalus skersmuo DN 32 - DN 65)
- Montavimo ir naudojimo instrukcija

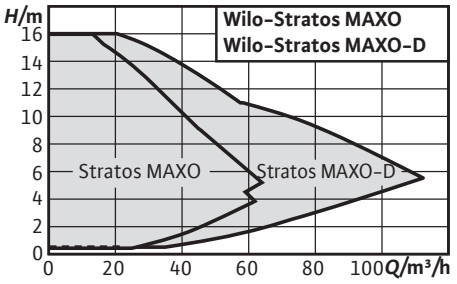

Wilo – Stratos MAXO

Modelis	Vamzdžio jungtis Rp	Montažinis ilgis mm	Elektros jungtis	Prekių grupė	Artikulo numeris	Eur be PVM
Viengubi siurbliai						
Stratos MAXO 25/0,5-4 PN10-R7	Rp 1	180	1~ 230 V	PG17	2217892	1145
Stratos MAXO 25/0,5-6 PN10-R7	Rp 1	180	1~ 230 V	PG17	2217893	1418
Stratos MAXO 25/0,5-8 PN10-R7	Rp 1	180	1~ 230 V	PG17	2217894	1585
Stratos MAXO 25/0,5-10 PN10-R7	Rp 1	180	1~ 230 V	PG17	2217895	1724
Stratos MAXO 25/0,5-12 PN10-R7	Rp 1	180	1~ 230 V	PG17	2217896	2136
Stratos MAXO 30/0,5-4 PN10-R7	Rp 1 1/4	180	1~ 230 V	PG17	2217897	1358
Stratos MAXO 30/0,5-6 PN10-R7	Rp 1 1/5	180	1~ 230 V	PG17	2217898	1529
Stratos MAXO 30/0,5-8 PN10-R7	Rp 1 1/6	180	1~ 230 V	PG17	2217899	1707
Stratos MAXO 30/0,5-10 PN10-R7	Rp 1 1/7	180	1~ 230 V	PG17	2217900	1865
Stratos MAXO 30/0,5-12 PN10-R7	Rp 1 1/8	180	1~ 230 V	PG17	2217901	2426
Stratos MAXO 30/0,5-14 PN10-R7	Rp 1 1/9	180	1~ 230 V	PG17	2217902	2795
Stratos MAXO 32/0,5-8 PN6/10-R7	DN 32	220	1~ 230 V	PG17	2217945	1749
Stratos MAXO 32/0,5-10 PN6/10-R7	DN 32	220	1~ 230 V	PG17	2217946	1946
Stratos MAXO 32/0,5-12 PN6/10-R7	DN 32	220	1~ 230 V	PG17	2217947	2722
Stratos MAXO 32/0,5-16 PN6/10-R7	DN 32	220	1~ 230 V	PG17	2217948	3273
Stratos MAXO 40/0,5-4 PN6/10-R7	DN 40	220	1~ 230 V	PG17	2217949	1844
Stratos MAXO 40/0,5-8 PN6/10-R7	DN 40	220	1~ 230 V	PG17	2217950	2849
Stratos MAXO 40/0,5-10 PN6/10-R7	DN 40	220	1~ 230 V	PG17	2222240	2920
Stratos MAXO 40/0,5-12 PN6/10-R7	DN 40	250	1~ 230 V	PG17	2217951	3380
Stratos MAXO 40/0,5-16 PN6/10-R7	DN 40	250	1~ 230 V	PG17	2217952	4655
Stratos MAXO 50/0,5-6 PN6/10-R7	DN 50	280	1~ 230 V	PG17	2217953	3212

Stratos MAXO 50/0,5-8 PN6/10-R7	DN 50	280	1~ 230	VPG17	2217954	3701
Stratos MAXO 50/0,5-9 PN6/10-R7	DN 50	280	1~ 230	VPG17	2217955	4184
Stratos MAXO 50/0,5-10 PN6/10-R7	DN 50	280	1~ 230	V PG17	2222245	3374
Stratos MAXO 50/0,5-12 PN6/10-R7	DN 50	280	1~ 230	V PG17	2217956	4466
Stratos MAXO 50/0,5-14 PN6/10-R7	DN 50	340	1~ 230	V PG17	2217957	5463
Stratos MAXO 50/0,5-16 PN6/10-R7	DN 50	340	1~ 230	V PG17	2217958	6074
Stratos MAXO 65/0,5-6 PN6/10-R7	DN 65	280	1~ 230	VPG17	2217959	3926
Stratos MAXO 65/0,5-9 PN6/10-R7	DN 65	280	1~ 230	VPG17	2217960	4533
Stratos MAXO 65/0,5-12 PN6/10-R7	DN 65	340	1~ 230	V PG17	2217961	5102
Stratos MAXO 65/0,5-16 PN6/10-R7	DN 65	340	1~ 230	V PG17	2217962	6209
Stratos MAXO 80/0,5-6 PN6-R7	DN 80	360	1~ 230	VPG17	2217963	5313
Stratos MAXO 80/0,5-6 PN10-R7	DN 80	360	1~ 230	VPG17	2217964	5658
Stratos MAXO 80/0,5-12 PN6-R7	DN 80	360	1~ 230	VPG17	2217965	6785
Stratos MAXO 80/0,5-12 PN10-R7	DN 80	360	1~ 230	VPG17	2217966	7131
Stratos MAXO 80/0,5-16 PN6-R7	DN 80	360	1~ 230	VPG17	2217967	8146
Stratos MAXO 80/0,5-16 PN10-R7	DN 80	360	1~ 230	VPG17	2217968	8493
Stratos MAXO 100/0,5-6 PN6-R7	DN 100	360	1~ 230	VPG17	2217969	6148
Stratos MAXO 100/0,5-6 PN10-R7	DN 100	360	1~ 230	VPG17	2217970	6495
Stratos MAXO 100/0,5-12 PN6-R7	DN 100	360	1~ 230	VPG17	2217971	8206
Stratos MAXO 100/0,5-12 PN10-R7	DN 100	360	1~ 230	VPG17	2217972	8550

Wilo-Star Z NOVA

Šlapio rotoriaus siurbliai – aukšto efektyvumo karšto vandens siurbliai

Ypatybės / gaminio privalumai

- Naudojamas sinchroninis variklis, todėl suvartojamas mažas energijos kiekis – tik 2–4,5 W
- Galima naudoti vandeniui, kuriame yra didesnis kalkių kiekis: nedaugiau negu 3,57mmol/l (20 °dH)
- „Wilo“ kištukas
- Patikimesnė apsauga nuo bakterijų ir korozijos, nes naudojamos kokybiškesnės ir ilgesnės eksploatavimo trukmės medžiagos

Konstrukcija
Šlapiojo rotoriaus cirkuliacinis siurblys ir atsparus blokavimui sinchroninis variklis.

Naudojimas
Geriamojo vandens cirkuliacinės sistemos. Šis siurblys tinkamas tik geriamam vandeniui.

Modelio kodo paaiškinimas
Pavyzdys: Wilo-Star-Z NOVA
- „Star-Z“ – šlapio rotoriaus siurblys geriamojo vandens cirkuliacijai
- NOVA – tipo pavadinimas
- A – su rutuliniu voštuvu ir atbuliniu voštuvu
- C – su rutuliniu voštuvu, atbuliniu voštuvu ir kištukiniu laikrodiniu jungikliu (taimeriu)

Techniniai duomenys
- Darbinės terpės temperatūra: geriamasis vanduo iki 20 °dH: maks. +65 °C, trumpalaikiu režimu (2 h) iki +70 °C
- Maitinimo įtampa 1~230 V, 50 Hz
- Apsaugos klasė IP 42
- Nominalus skersmuo Rp ½
- Maks. darbinis slėgis 10 bar

Tiekimo komplektacija
- Siurblys
- Šilumos izoliacija
- Wilo-kištukas
- Tarpinės
- Montavimo ir naudojimo instrukcija

Medžiagos
- Siurblio korpusas: žalvaris
- Darbaratis: plastikas
- Velenas: nerūdijantis plienas
- Guoliai: sintetine derva impregnuota anglis

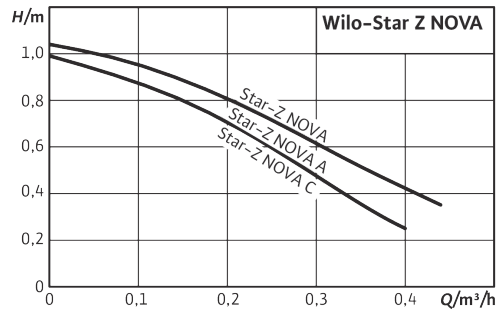

Wilo-Star Z NOVA

Modelis	Vamzdžio jungtis Rp	Montažinis ilgis mm	Elektros jungtis	Prekių grupė	Artikulo numeris	Eur be PVM
Star-Z NOVA (ROW)	1/2	84	1~ 230 V	PG1	4132760	223
Star-Z NOVA A (ROW)	1/2	138	1~ 230 V	PG1	4132761	248
Star-Z NOVA TT (ROW)	1/2	138	1~ 230 V	PG1	4222650	339

Wilo-Yonos MAXO

Šlapio rotoriaus siurbliai – standartiniai aukšto efektyvumo siurbliai

Ypatybės / gaminio privalumai

- LED ekranas, skirtas nustatytajam sukeliamam slėgiui ir klaidų pranešimams rodyti
- Paprastas nustatymas nereguliuojamą standartinį siurblį keičiant MAXO
- Elektros jungtis su „Wilo“ kištuku
- Bendrasis sutrikimo signalas (bepotencialis atjungiamasis kontaktas)
- Siurblio korpusas, padengtas kataforezės (KTL) danga, apsaugo nuo korozijos

Konstrukcija
Cirkuliacinis šlapiojo rotoriaus siurblys su sriegine arba flanšine jungtimi, EC variklis su automatiniu galios reguliavimu.

Naudojimas
Visos vandens šildymo sistemos, oro kondicionavimo įrenginiai, uždaros šaldymo sistemos, pramoniniai cirkuliaciniai įrenginiai.

ErP READY – APPLIES TO EUROPEAN DIRECTIVE FOR ENERGY RELATED PRODUCTS

Modelio kodo paaiškinimas
Pavyzdys: Wilo-Yonos MAXO30/0,5-12
- Yonos MAXO – aukšto efektyvumo elektroninis siurblys
- 30/ – jungties skersmuo. 25–30 srieginė. ≥32 – flanšinė
- 0,5–12 – siurblio sukuriamas slėgis[m]

Techniniai duomenys
- Energijos vartojimo efektyvumo koeficientas (EVEK) ≤ 0,23
- Leistina terpės temperatūra -20 °C – +110 °C
- Leistina aplinkos temperatūra -20 °C – +40 °C
- Maitinimo įtampa 1~230 V, 50/60 Hz
- Apsaugos klasė IP X4D
- Srieginė arba flanšinė jungtis (pagal tipą) Rp 1 iki DN 80
- Maks. standartinio modelio darbinis slėgis: 6/10 bar arba 6 bar (specialus modelis: 10 bar arba 16 bar)

Aprūpinimas/ funkcija

Darbo režimai
- Δp-c pastoviam diferenciniam slėgiui
- Δp-v kintamam diferenciniam slėgiui
- n = pastovus (3 greičiai)

Rankinės funkcijos
- Darbo režimo nustatymas
- Diferencinio slėgio vertės nustatymas
- 3 greičių vertės nustatymas

Automatinės funkcijos
- Bepakopis galios pritaikymas pagal darbo režimą
- Atblokavimo funkcija
- Švelnaus paleidimo („Softstart“) funkcija
- Integruota kompleksinė variklio apsauga
- Pranešimų ir rodmenų funkcijos
- Bendrasis sutrikimo signalas (bepotencialis atjungiamasis kontaktas)
- Gedimų pranešimo indikatorius
- LED ekranas kėlimo aukščio ir klaidų kodų rodymui
- Pasirinkto greičio indikatorius (C1, C2 arba C3)

Medžiagos
- Siurblio korpusas: ketaus lydinys, padengtas KTL
- Velenas: nerūdijantis plienas
- Įvorės: metalu impregnuota anglis
- Darbaratis: plastikas

Tiekimo komplektacija
- Siurblys
- Tarpinės srieginei jungčiai
- Poveržlės flanšo varžtams (kai jungties nominalus skersmuo DN 40–DN 65)
- Montavimo ir naudojimo instrukcija

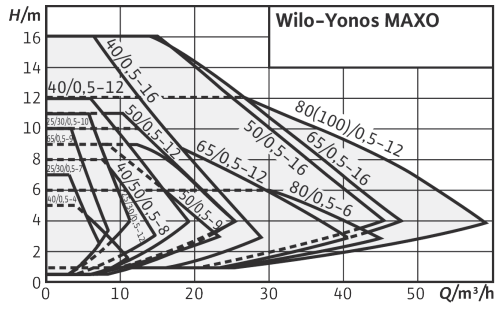

Wilo-Yonos MAXO, 1~230 V/50 Hz

Modelis	Vamzdžio jungtis Rp	Montažinis ilgis mm	Elektros jungtis	Prekių grupė	Artikulo numeris	Eur be PVM
Viengubi siurbliai						
Yonos MAXO 25/0,5-7 PN10	1	180	1~ 230 V	PG2	2120639	1003
Yonos MAXO 25/0,5-10 PN10	1	180	1~ 230 V	PG2	2120640	1097
Yonos MAXO 25/0,5-12 PN10	1	180	1~ 230 V	PG2	2120641	1413
Yonos MAXO 30/0,5-7 PN10	1 1/4	180	1~ 230 V	PG2	2120642	1088
Yonos MAXO 30/0,5-10 PN10	1 1/4	180	1~ 230 V	PG2	2120643	1186
Yonos MAXO 30/0,5-12 PN10	1 1/4	180	1~ 230 V	PG2	2120644	1536
Yonos MAXO 32/0,5-10 PN6/10	DN32	220	1~ 230 V	PG02	2210113	1238
Yonos MAXO 32/0,5-11 PN6/10	DN32	220	1~ 230 V	PG02	2210114	1722
Yonos MAXO 40/0,5-4 PN6/10	DN 40	220	1~ 230 V	PG2	2120645	1172
Yonos MAXO 40/0,5-8 PN6/10	DN 40	220	1~ 230 V	PG2	2120646	1802
Yonos MAXO 40/0,5-12 PN6/10	DN 40	250	1~ 230 V	PG2	2120647	2133
Yonos MAXO 40/0,5-16 PN6/10	DN 40	250	1~ 230 V	PG2	2120648	2932
Yonos MAXO 50/0,5-8 PN6/10	DN 50	240	1~ 230 V	PG2	2120649	2335

Yonos MAXO 50/0,5-9 PN6/10	DN 50	280	1~ 230 V	PG2	2120650	2635
Yonos MAXO 50/0,5-12 PN6/10	DN 50	280	1~ 230 V	PG2	2120651	2815
Yonos MAXO 50/0,5-16 PN6/10	DN 50	340	1~ 230 V	PG2	2120652	3819
Yonos MAXO 65/0,5-9 PN6/10	DN 65	280	1~ 230 V	PG2	2120653	2855
Yonos MAXO 65/0,5-12 PN6/10	DN 65	340	1~ 230 V	PG2	2120654	3209
Yonos MAXO 65/0,5-16 PN6/10	DN 65	340	1~ 230 V	PG2	2120655	3903
Yonos MAXO 80/0,5-6 PN6	DN 80	360	1~ 230 V	PG2	2120656	3343
Yonos MAXO 80/0,5-6 PN10	DN 80	360	1~ 230 V	PG2	2120657	3557
Yonos MAXO 80/0,5-12 PN6	DN 80	360	1~ 230 V	PG2	2120658	4264
Yonos MAXO 80/0,5-12 PN10	DN 80	360	1~ 230 V	PG2	2120659	4479
Yonos MAXO 100/0,5-12 PN6	DN 100	360	1~ 230 V	PG2	2120660	5154
Yonos MAXO 100/0,5-12 PN10	DN 100	360	1~ 230 V	PG2	2120661	5368
Dvigubi siurbliai						
Yonos MAXO-D 32/0,5-7 PN6/10	DN 32	220	1~ 230 V	PG2	2160585	2060
Yonos MAXO-D 32/0,5-11 PN6/10	DN 32	220	1~ 230 V	PG2	2120663	3188
Yonos MAXO-D 40/0,5-8 PN6/10	DN 40	220	1~ 230 V	PG2	2120664	3335
Yonos MAXO-D 40/0,5-12 PN6/10	DN 40	250	1~ 230 V	PG2	2120665	3947
Yonos MAXO-D 40/0,5-16 PN6/10	DN 40	250	1~ 230 V	PG2	2120666	5427
Yonos MAXO-D 50/0,5-9 PN6/10	DN 50	280	1~ 230 V	PG2	2120667	4880
Yonos MAXO-D 50/0,5-12 PN6/10	DN 50	280	1~ 230 V	PG2	2120668	5206
Yonos MAXO-D 50/0,5-16 PN6/10	DN 50	340	1~ 230 V	PG2	2120669	7066
Yonos MAXO-D 65/0,5-12 PN6/10	DN 65	340	1~ 230 V	PG2	2120670	5942
Yonos MAXO-D 65/0,5-16 PN6/10	DN 65	340	1~ 230 V	PG2	2120671	7221
Yonos MAXO-D 80/0,5-12 PN6	DN 80	360	1~ 230 V	PG2	2120672	7890
Yonos MAXO-D 80/0,5-12 PN10	DN 80	360	1~ 230 V	PG2	2120673	8288
Yonos MAXO-D 80/0,5-6 PN6	DN80	360	1~ 230 V	PG02	2163260	6184
Yonos MAXO-D 80/0,5-6 PN10	DN80	360	1~ 230 V	PG02	2163261	6586

Wilo – Stratos MAXO Z

Šlapio rotoriaus siurbliai – „Smart“ aukšto efektyvumo siurbliai

Ypatybės / gaminio privalumai

- Daugiau kaip 10 integruotų siurblių valdymo režimų
- Galimybė prijungti temp. Jutiklius PT1000
- Aukščiausias energetinis efektyvumas
- Naujausi jungties sprendimai, pvz.: Bluetooth
- Didelės raiškos ekranas

Konstrukcija
Cirkuliacinis šlapiojo rotoriaus siurblys su sriegine arba flanšine jungtimi, elektroniškai komutuojamu (ECM) varikliu ir automatiniu galios reguliavimu.

Naudojimas
Visos geriamo vandens recirkuliacinės sistemos

Modelio kodo paaiškinimas
Pavyzdyz: Wilo-Stratos MAXO Z 30/0,5-12
- Stratos MAXO Z – modelio pavadinimas
- 30/ - jungties skersmuo (DN). 25-30 sriegine, ≥32 – flanšinė
- 0,5-12 – siurblio sukuriamas min – maks. Slėgis

Techniniai duomenys
- Energijos vartojimo efektyvumo koeficientas (EVEK) ≤ 0,20
- Leistinas temperatūros diapazonas -10 °C - +110 °C
- Maitinimo įtampa 1~230 V, 50/60 Hz
- Apsaugos klasė IP X4D
- Sriegine arba flanšinė jungtis (pagal tipą) Rp 1 iki DN 100
- Maks. standartinio modelio darbinis slėgis: 6/10 bar arba 6 bar (specialus modelis: 10 bar arba 16 bar

Darbo režimai
- Pastovūs sūkiai
- Δp-c palaikomas pastovus slėgių skirtumas
- Δp-v slėgių skirtumas kintamas
- Dynamic Adapt plus – automatinė siurblio sūkių savireguliacija pagal sistemos poreikius
- T-const. Pastoviam temperatūros palaikymui
- ΔT-const. pastovus temperatūros skirtumo palaikymas
- P=f(T) – siurblio sukuriamas sl4gis kaip funkcija nuo pumpuojamos terpės temperatūros
- Q-const. Pastovaus debito palaikymas
- Multi-Flow Adaptation: pagrindinio kontūro siurblys reguliuoja savo sūkius pagal antriniuose konturuose esančių siurblių poreikį

- PID valdymas
- 0-10V, 4-20mA valdymas išoriniais siganalais
- Papildomos funkcijos
- Q-limt max – maksimalaus debito apribojimas
- Q-limt min – minimalaus debito apribojimas
- Heating/cooling – automatinis persijungimas iš šldymo į vėsinimą ir atvirkščiai
- No-Flow Stop – siurblys išsijungia neesant cirkuliacijos poreikio
- Δp-v kreivės poslinkio kampo keitimas
- Išorinio slėgio skirtumo daviklio pajungimas
- Terminės dezinfekcijos funkcija

Medžiagos
- Siurblio korpusas: ketaus lydinys, padengtas KTL
- Šilumos izoliacija: polipropilenas
- Velenas: nerūdijantis plienas
- Įvorės: metalu impregnuota anglis
- Darbaratis: plastikas
- Tiekimo komplektacija
- Siurblys
- Elektros maitinimo kabelio jungtis
- Šilumos izoliacija
- Tarpinės srieginei jungčiai
- Poveržlės flanšo varžtams (kai jungties nominalus skersmuo DN 32 - DN 65)
- Montavimo ir naudojimo instrukcija

Rankinis nustatymas
- Taikymo srities pasirinkimas naudojant pagalbinę nustatymo priemonę
- Susijusių darbo režimo parametrų nustatymas
- Nominalus darbo taškas: tiesioginė darbo taško, apskaičiuoto esant Δp-v, įvestis
- Būsenos indikatorius
- Energijos kiekio (šilumos ir šalčio) matuoklio reguliavimas ir nustatymas iš naujo
- Siurblio nuorinimo funkcija
- Mygtukų blokavimas nustatymų užblokavimui
- Nustatymo iš naujo funkcija, atkuriant gamykloje nustatytus arba išsaugotus parametrus pagal atkūrimo taškus (parametrų sakinius)
- Analoginių įvadų signalų parametrų nustatymas
- Dvejetainių įvadų parametrų nustatymas
- Relės išvesties parametrų nustatymas

Automatinės funkcijos
- Pagal poreikius reguliuojama galia, siekiant užtikrinti energijos sunaudojimo efektyvumą, atsižvelgiant į darbo režimą
- Naktinio apsukų sumažinimo atpažinimas
- Atjungimas aptikus nulinį debitą („No-Flow Stop“)
- Sklandusis paleidimas
- Automatinės klaidų šalinimo procedūros (pvz., atsiblokavimo funkcija)
- Šildymo ir aušinimo režimų perjungimas
- Kompleksinė variklio apsauga su sumontuota atsijungimo elektronika

Papildomos funkcijos
- „Q-LimitMax“, skirta maksimaliam debitui riboti
- „Q-LimitMin“, skirta minimaliam tūrio debitui riboti
- „No-Flow Stop“ (atjungimas esant nuliniam srautui)
- Automatinis naktinis apsukų sumažinimas
- Kritinio taško reguliavimas (Δp-c reguliavimas naudojant išorinį esamosios vertės jutiklį)
- Terminės dezinfekcijos atpažinimas
- Δp-v siurblio kreivės kintamas nuolydis

Duomenų perdavimas
- „Bluetooth“ sąsaja belaidžiam keitimuisi duomenimis ir nuotoliniam siurblio valdymui naudojant išmanųjį telefoną arba planšetinį kompiuterį.
- Nuotolinė siurblio kontrolė per internetą, naudojant Wilo-Smart Gateway.
- Skaitmeninė sąsaja Modbus TCP, skirta jungti prie pastatų automatikos (su Wilo-CIF modulio Ethernet (multiprotokolas)).

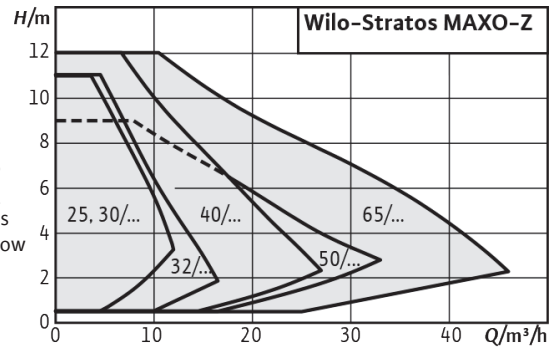

- Nuoseklioji skaitmeninė jungtis „Modbus RTU“, skirta jungti prie pastatų automatikos per magistralinę sistemą RS485 (gali būti su „Wilo-CIF“ moduliu „Modbus RTU“).
- Skaitmeninė sąsaja BACnet IP, skirta jungti prie pastatų automatikos (su Wilo-CIF modulio Ethernet (multiprotokolas)).
- Nuoseklioji skaitmeninė sąsaja „BACnet MS/TP“, skirta jungti prie pastatų automatikos per magistralinę sistemą RS485 (gali būti su „Wilo-CIF“ moduliu „BACnet MS/TP“).
- Nuoseklioji skaitmeninė LON sąsaja, skirta jungti prie pastatų automatikos per magistralinę sistemą „LONWorks“ (gali būti su „Wilo-CIF“ moduliu LON).
- Nuoseklioji skaitmeninė jungtis „CANopen“, skirta jungti prie pastatų automatikos per magistralinę sistemą „CANopen“ (gali būti su „Wilo-CIF“ moduliu „CANopen“).
- Nuoseklioji skaitmeninė sąsaja PLR, skirta jungti prie pastatų automatikos specifiniais

Wilo – Stratos MAXO Z

Modelis	Vamzdžio jungtis Rp	Montažinis ilgis mm	Elektros jungtis	Prekių grupė	Artikulo numeris	Eur be PVM
Viengubi siurbliai						
Stratos MAXO-Z 25/0,5-6 PN10	1	180	1~ 230 V	PG17	2164666	2324
Stratos MAXO-Z 25/0,5-8 PN10	1	180	1~ 230 V	PG17	2164667	2594
Stratos MAXO-Z 25/0,5-12 PN10	1	180	1~ 230 V	PG17	2164668	3473
Stratos MAXO-Z 30/0,5-6 PN10	1 1/4	180	1~ 230 V	PG17	2164669	2505
Stratos MAXO-Z 30/0,5-8 PN10	1 1/4	180	1~ 230 V	PG17	2164670	2789
Stratos MAXO-Z 30/0,5-12 PN10	1 1/4	180	1~ 230 V	PG17	2164671	3938
Stratos MAXO-Z 32/0,5-8 PN6/10	DN 32	220	1~ 230 V	PG17	2164672	2853
Stratos MAXO-Z 32/0,5-12 PN6/10	DN 32	220	1~ 230 V	PG17	2164673	4412
Stratos MAXO-Z 40/0,5-8 PN6/10	DN 40	220	1~ 230 V	PG17	2164674	4617
Stratos MAXO-Z 40/0,5-12 PN6/10	DN 40	250	1~ 230 V	PG17	2164675	5465
Stratos MAXO-Z 50/0,5-9 PN6/10	DN 50	280	1~ 230 V	PG17	2164676	6752
Stratos MAXO-Z 65/0,5-12 PN6/10	DN 65	340	1~ 230 V	PG17	2164677	8221

Wilo TOP Z
Šlapio rotoriaus siurbliai – standartiniai karšto vandens siurbliai

Ypatybės / gaminio privalumai
- ➔ Sukimosi krypties indikacinė lemputė (tik 3 fazių siurbliams)
- ➔ Šiluminė apsauga visuose modeliuose kurių P2≥180W
- ➔ Į standartinę komplektaciją įtrauktas šiluminis izoliacijos kevalas

Konstrukcija
Cirkuliacinis kelių fiksuotų greičių šlapio rotoriaus siurblys su sriegine arba flanšine jungtimi.
Naudojimas
Visos geriamo vandens cirkuliacinės sistemos.

Modelio kodo paaiškinimas
Pavyzdys: Wilo – TOP-Z 40/7 GG
- TOP – įrenginio pavadinimas
- Z – viengubas geriamo vandens cirkuliacijai
- 40/ – jungties skersmuo (25-30 sriegine; ≥32 – flanšinė)
- 7 sukuriamo slėgio diapazonas
- GG –siurblio korpusas iš ketaus (RG – bronza)

Techniniai duomenys
- Leistinas geriamo vandens temperatūros diapazonas:
  - o TOP-Z 20/4 ir TOP-Z 25/6 iki 3,21 mmol/l (18°dH) 0 °C – +65 °C, trumpai (iki 2h) ne daugiau +80°C
  - o Nuo TOP-Z 25/10 iki 3,57 mmol/l (20°dH) 0 °C – +80 °C, trumpai (iki 2h) ne daugiau +110°C
- Maitinimo įtampa 1~230 V, 50 Hz arba 3~400 V, 50 Hz
- Apsaugos klasė IP X4D
- Srieginė arba flanšinė jungtis (pagal tipą) Rp 3/4 iki DN 80
- Maks. standartinio modelio darbinis slėgis: 6/10 bar (specialus modelis: 10 bar arba 16 bar)

Medžiagos
- Siurblio korpusas: nerūdijantis plienas arba ketaus lydinys arba bronza
- Velenas: nerūdijantis plienas arba keramika
- Įvorės: metalu impregnuota anglis
- Darbaratis: plastikas

Tiekimo komplektacija
- Siurblys
- Šilumos izoliacija
- Tarpinės srieginei jungčiai
- Poveržlės flanšo varžtams (kai jungties nominalus skersmuo DN 32 – DN 65)
- Montavimo ir naudojimo instrukcija

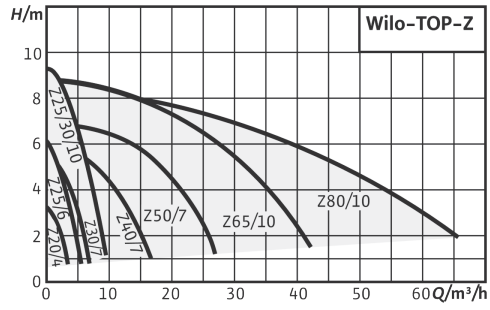

Wilo TOP Z

Modelis	Vamzdžio jungtis Rp	Montažinis ilgis mm	Elektros jungtis	Prekių grupė	Artikulo numeris	Eur be PVM
TOP-Z20/4 EM PN6/10	3/4	150	1~230 V	PG2	2045519	955
TOP-Z20/4 DM PN6/10	3/4	150	3~400 V	PG2	2045520	902
TOP-Z25/6 EM PN6/10	1	180	1~230 V	PG2	2045521	973
TOP-Z25/6 DM PN6/10	1	180	3~400 V	PG2	2045522	947
TOP-Z30/7 EM PN6/10 RG	1 1/4	180	1~230 V	PG2	2048340	1032
TOP-Z30/7 DM PN6/10 RG	1 1/4	180	3~400 V	PG2	2048341	979
TOP-Z30/10 EM PN6/10 RG	1 1/4	180	1~230 V	PG2	2059857	1632
TOP-Z25/10 EM PN6/10	1	180	1~230 V	PG2	2061964	1594
TOP-Z30/10 DM PN6/10 RG	1 1/4	180	3~400 V	PG2	2175512	1545

Wilo-Star Z
Šlapio rotoriaus siurbliai – standartiniai karšto vandens siurbliai

Ypatybės / gaminio privalumai
- ➔ Visos plastiko detalės, kurios liečiasi su darbine terpe, atitinka KTW (vokiškos geriamo vandens normos) normas.

Konstrukcija
Cirkuliacinis šlapiojo rotoriaus siurblys su sriegine jungtimi.
Naudojimas
Geriamojo vandens cirkuliacinės sistemos. Šis siurblys tinkamas tik geriamajam vandeniui.

Modelio kodo paaiškinimas
- Pavyzdys: Wilo-Star-Z 20
- Star – Siurblio pavadinimas
- Z – geriamo vandens siurblys
- 20/ – nominalus jungties skersmuo
- 1 – siurblio sukuriamas slėgis [m]
- EM – Vienfazis variklis (1~)
- DM – Trifazis variklis (3~)
- -3 – 3 greičio pakopos

Techniniai duomenys
- Pastovus apsukų skaičius arba pasirenkamos greičio pakopos Star-Z... -3 versijai
- Darbinės terpės temperatūra. Geriamasis vanduo iki 3,21 mmol/l (18 °dH): maks. +65 °C, trumpalaikiu režimu (2 h) iki +70°C
- Maitinimo įtampa 1~230 V, 50 Hz arba Star-Z 25/2 DM 3~400 V, 50 Hz
- Apsaugos klasė IP 44
- Nominalus skersmuo Rp ½, Rp 1
- Maks. darbinis slėgis 10 bar

Darbo režimai
- Greičio pakopų perjungimas (tik Star-Z...-3)

Rankinės funkcijos
- Sūkių skaičiaus pakopų nustatymas (1 greičio pakopa, 3 greičio pakopos Star-Z...-3 siurbliams)

Medžiagos
- Siurblio korpusas: bronza
- Darbaratis: plastikas
- Velenas: keramika
- Guoliai: sintetine derva impregnuota anglis

Tiekimo komplektacija
- Siurblys
- Tarpinės srieginei jungčiai
- Montavimo ir naudojimo instrukcija

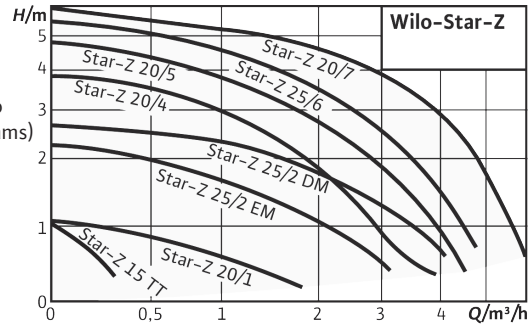

Wilo-Star Z

Modelis	Vamzdžio jungtis Rp	Montažinis ilgis mm	Elektros jungtis	Prekių grupė	Artikulo numeris	Eur be PVM
STAR-Z20/1	1/2	140	1~ 230 V	PG1	4028111	311
STAR-Z20/4-3(150mm)	3/4	150	1~ 230 V	PG1	4081193	508
STAR-Z20/5-3(150mm)	3/4	150	1~ 230 V	PG1	4081198	535
STAR-Z20/7-3(150mm)	3/4	150	1~ 230 V	PG1	4081203	564
STAR-Z25/2-EM	1	180	1~ 230 V	PG1	4029062	501
STAR-Z25/6	1	180	1~ 230 V	PG1	4047573	535

Wilo-Stratos PICO Z

Šlapio rotoriaus siurbliai – „premium“ klasės karšto vandens siurbliai

Ypatybės / gaminio privalumai
- Didelis LCD ekranas
- Δ p-c ir temperatūrinis valdymo režimas optimaliam eksploatavimui
- Boilerio dezinfekcijos atpažinimo funkcija
- Elektros galios (W) ir sunaudotos galios (kWh) bei srauto ir temperatūros rodmuo
- Nerūdijančiojo plieno siurblio korpuso apsauga nuo bakterijų ir korozijos
- „Wilo” kištukas

Konstrukcija
Šlapio rotoriaus cirkuliacinis siurblys su sriegine jungtimi, blokavimui atspariu EC varikliu ir integruotu elektroniniu galios valdymo įtaisu.

Naudojimas
Geriamo vandens cirkuliacinės sistemos.

Modelio kodo paaiškinimas
Pavyzdys: Wilo-Stratos PICO-Z 20/1-4
- Stratos PICO – aukšto efektyvumo siurblys valdomas elektroniniu būdu
- Z/ – geriamojo vandens cirkuliacija
- 20/ – nominalus jungties skersmuo
- 1–4 – siurblio sukeliamas slėgis [m]

Techniniai duomenys
- Pumpuojamosios terpės temperatūra, kai vanduo iki 3,57 mmol/l (20 ° dH): nuo – +2 °C iki +70 °C, trumpalaikiu režimu (4 h): nuo +2 °C iki +75 °C
- Tinklo jungtis 1~230 V, 50 Hz
- Apsaugos klasė IP X4D
- Srieginės jungtys Rp ¾ ir Rp 1
- Maks. darbinis slėgis 10 bar

Darbo režimai
- Δ p-c pastoviam diferenciniam slėgiui
- Temperatūra reguliuojamas naudojimo režimas

Rankinės funkcijos
- Darbo režimo nustatymas
- Siurblio galios nustatymas (kėlimo aukštis)
- Žemiausios temperatūros nustatymas
- Mažiausio debito nustatymas
- „Reset“ funkcija elektros skaitiklio nustatymui iš naujo
- „Reset“ funkcija gamyklos nustatymų atkūrimui
- Funkcija „Hold“ nustatymų užblokavimui

Automatinės funkcijos
- Bepakopis galios pritaikymas pagal darbo režimą
- Valdymas pagal temperatūrą palaikant pastovią grįžtamojo vandens temperatūrą geriamojo vandens cirkuliacinėje sistemoje
- Įprasta šiluminė dezinfekcija (šiluminės geriamojo vandens boilerio dezinfekcijos atpažinimas ir palaikymas)
- Automatinio atsiblokavimo funkcija

Pranešimų ir rodmenų funkcijos
- Esamos vartojamosios galios rodmuo (W)
- Sunaudotos galios rodmuo (kWh)
- Srauto rodmuo (m³/h)
- Temperatūros rodmuo (°C)
- Trikčių rodmuo

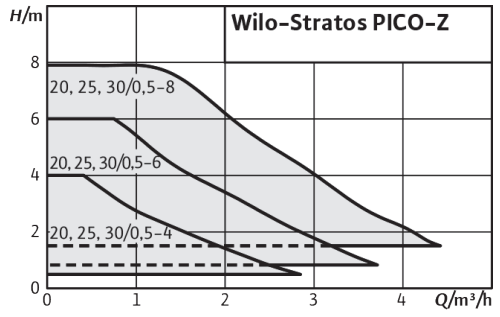

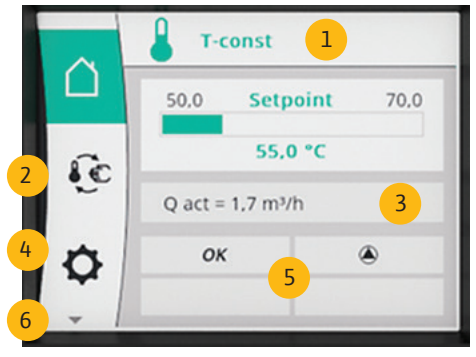

1. Valdymo režimas
2. Siurblio nustatymai
3. Realūs rodmenys: H, Q, n, P, W, T
4. Įrenginio nustatymai
5. Aktyvi informacija
6. Kiti menu punktai

Wilo-Stratos PICO Z

Modelis	Vamzdžio jungtis Rp	Montažinis ilgis mm	Elektros jungtis	Prekių grupė	Artikulo numeris	Eur be PVM
Stratos PICO-Z 20/0,5-4	Rp 3/4	150	1~ 230 V	PG01	4255430	1149
Stratos PICO-Z 20/0,5-6	Rp 3/4	150	1~ 230 V	PG01	4255431	1322
Stratos PICO-Z 20/0,5-8	Rp 3/4	150	1~ 230 V	PG01	4255432	1437
Stratos PICO-Z 25/0,5-4	Rp 1	180	1~ 230 V	PG01	4255433	1070
Stratos PICO-Z 25/0,5-6	Rp 1	180	1~ 230 V	PG01	4255434	1230
Stratos PICO-Z 25/0,5-8	Rp 1	180	1~ 230 V	PG01	4255435	1375

Wilo Star Z NOVA T

Šlapio rotoriaus siurbliai – standartiniai karšto vandens siurbliai

Ypatybės / gaminio privalumai

- Visos plastiko detalės, kurios liečiasi su darbine terpe, atitinka KTW (vokiškos geriamo vandens normos) normas
- Su šiluminės izoliacijos kevalu
- Su integruotu laikrodiniu jungikliu (taimeriu) ir termostatu, LCD ekranu, „žalio mygtuko" technologija ir automatine terminės boilerio dezinfekcijos funkcija, taip pat rutuliniu vožtuvu iš įsiurbimo pusės ir atbuliniu vožtuvu iš slėgio pusės

Konstrukcija
Cirkuliacinis šlapiojo rotoriaus siurblys su sriegine jungtimi.

Naudojimas
Geriamojo vandens cirkuliacinės sistemos. Šis siurblys tinkamas tik geriamajam vandeniui.

Modelio kodo paaiškinimas
- Pavyzdys: Wilo-Star-Z NOVA T
- Star – Siurblio pavadinimas
- Z – geriamo vandens siurblys
- NOVA – premium klasės modelis
- T – su įmontuotu laikrodiniu jungikliu
- (taimeriu) ir temperatūros valdymu

Techniniai duomenys
- Pastovus apsukų skaičius
- Darbinės terpės temperatūra. Geriamasis vanduo iki 3,21 mmol/l (18 °dH): maks. +65 °C, trumpalaikiu režimu (2 h) iki +70°C
- Maitinimo įtampa 1~230 V, 50 Hz
- Apsaugos klasė IP 42
- Nominalus skersmuo Rp 1
- Maks. darbinis slėgis 10 bar

Automatinės funkcijos
- Valdymas pagal laiką įvedus tris įsijungimo / išsijungimo laikus
- Valdymas pagal temperatūrą palaikant pastovią grįžtamojo vandens temperatūrą geriamojo vandens cirkuliacinėje sistemoje
- Terminė dezinfekcija (terminės boilerio dezinfekcijos atpažinimas ir palaikymas)
- Apsauga nuo blokavimo

Pranešimų ir rodmenų funkcijos
- LCD displėjus – siurblio parametrų ir gedimo kodų rodmenys

Medžiagos
- Siurblio korpusas: bronza
- Darbaratis: plastikas
- Velenas: keramika
- Guoliai: sintetine derva impregnuota anglis

Tiekimo komplektacija
- Siurblys
- Tarpinės srieginei jungčiai
- Montavimo ir naudojimo instrukcija
- Šilumos izoliacijos kevalas

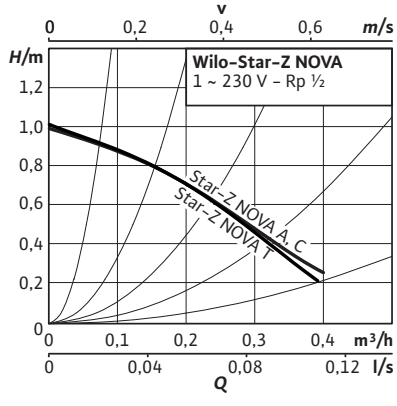

Wilo-Star Z NOVA T

Modelis	Vamzdžio jungtis Rp	Montažinis ilgis mm	Elektros jungtis	Prekių grupė	Artikulo numeris	Eur be PVM
Star-Z NOVA T (ROW)	1	138	1~ 230 V	PG01	4222650	339

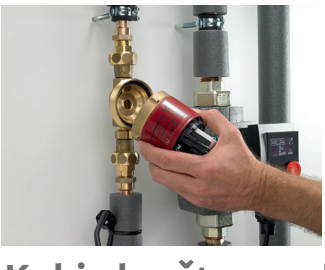

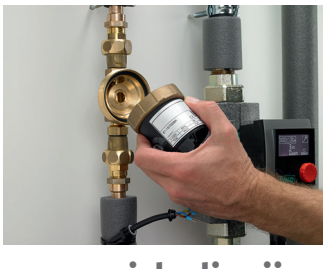

Vienas siurblys visiems atvejams. Wilo-Star-Z NOVA T tinka net 40 skirtingų gamintojų siurblio kriauklių. Labai paprasta ir lengva pakeisti.

Kokia karšto vandens recirkuliacijos nauda?

Higiena. Karšto vandens recirkuliacijos sistema palaiko pakankamai aukštą temperatūrą visame karšto vandens vamzdyne. To dėka yra užtikrinama, kad vandenyje neauga bakterijos, kurios gali kenkti jūsų sveikatai. Ypač pavojingos yra legionelės bakterijos – visiems žinomos legioneliozės sukėlėja. Karšto vandens recirkuliacija – ypatingai svarbi šios ligos prevencijai.

Komfortas. Karšto vandens recirkuliacija užtikrina, kad prie čiaupo visada turėsite karštą vandenį, t.y. atsukus kraną nereikės laukti kol nubėgs atšalęs karštas vanduo iš vamzdyno.

Aplinkosauga ir taupymas. Tvarkinga ir automatizuota karšto vandens recirkuliacijos sistema tausoja geriamo vandens resursus, nes nėra be reikalo į nuotekas nuleidžiamo atšalusio karšto vandens.

Yonos PICO ir Yonos MAXO priedai

Izoliacijos kevalai

Ypatybės / gaminio privalumai
- Iki 85% sumažina šilumos nuostolius
- Atsparūs drėgmei, druskoms, daugeliui tepalų ir tirpiklių
- Saugo siurblį nuo pašalinės drėgmės
- 100% perdirbami

Naudojimas
Šilumos izoliacijai šildymo sistemose

Izoliacijos gaubtai

Skirta siurbliui	Prekių grupė	Artikulo numeris	Eur be PVM
Star-Z 20/1 -140mm ir Star-Z 25 - 180mm	PG14	4046444	26
Yonos PICO visi modeliai	PG14	4206066	26
Yonos MAXO 25(30)/0,5-7 ir 0,5-10	PG14	2123369	30
Yonos MAXO 25(30)/0,5-12	PG14	2123370	30
Yonos MAXO 40/0,5-4	PG14	2123371	44
Yonos MAXO 40/0,5-8	PG14	2123372	44
Yonos MAXO 40/0,5-12	PG14	2123373	44
Yonos MAXO 40/0,5-16	PG14	2123374	44
Yonos MAXO 50/0,5-8	PG14	2123375	52
Yonos MAXO 50/0,5-9 ir 0,5-12	PG14	2123376	52
Yonos MAXO 50/0,5-16	PG14	2123377	52

Wilo Yonos MAXO Z

Šlapio rotoriaus siurbliai –aukšto efektyvumo siurbliai

Ypatybės / gaminio privalumai
- LED ekranas
- Ypatingai geras efektyvumo indeksas EEI ≤0,20
- ECM technologijos variklis.
- Integruoti sutrikimo kontaktai (SSM)
- Integruota virš 10 siurblio apsaugų

Konstrukcija
Cirkuliacinis šlapiojo rotoriaus siurblys su sriegine arba flanšine jungtimi, elektroniškai komutuojamu (ECM) varikliu ir automatiniu galios reguliavimu.

Naudojimas
Visos geriamo vandens cirkuliacinės sistemos, oro kondicionavimo įrenginiai, uždaros šaldymo sistemos, pramoniniai cirkuliaciniai įrenginiai

Modelio kodo paaiškinimas
- Pavyzdys: Wilo – MAXO-Z 40/1-8
- MAXO - standartinės klasės siurblys
- Z - viengubas geriamo vandens cirkuliacijai su bronziniu hidraulikos korpusu
- 40/ - jungties skersmuo (25-30 sriegine; ≥32 – flanšinė)
- 1-8 - sukuriamo slėgio diapazonas

Techninius duomenis, medžiagas, tiekimo komplektaciją ir t.t. žiūrėti atitinkamai:
- Yonos MAXO-Z – 7psl. Atitinka MAXO serijos siurblius

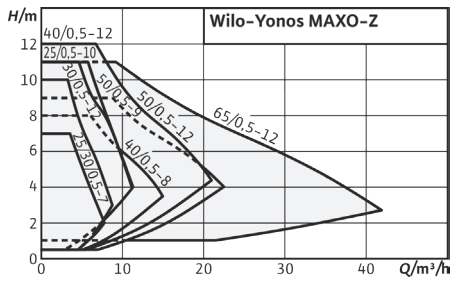

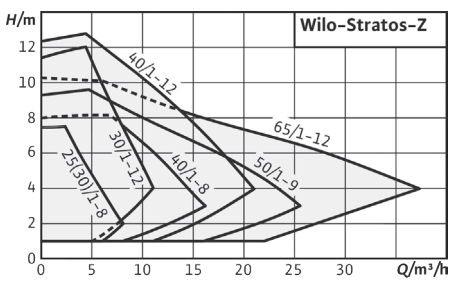

Yonos MAXO Z

Modelis	Vamzdžio jungtis Rp	Montažinis ilgis mm	Elektros jungtis	Prekių grupė	Artikulo numeris	Eur be PVM
Yonos MAXO-Z 25/0,5-7	1	180	1~230 V	PG2	2175538	1621
Yonos MAXO-Z 25/0,5-10	1	180	1~230 V	PG2	2175539	1759
Yonos MAXO-Z 30/0,5-7	1 1/4	180	1~230 V	PG2	2175540	1742
Yonos MAXO-Z 30/0,5-12	1 1/4	180	1~230 V	PG2	2175541	2366
Yonos MAXO-Z 40/0,5-8 PN6/10	DN40	220	1~230 V	PG02	2175542	2884
Yonos MAXO-Z 40/0,5-12 PN6/10	DN40	250	1~230 V	PG02	2175543	3416
Yonos MAXO-Z 50/0,5-9 PN6/10	DN50	280	1~230 V	PG02	2175544	4222
Yonos MAXO-Z 65/0,5-12 PN6/10	DN65	340	1~230 V	PG02	2175545	5138

Plavis

Kondensato perpumpavimo įrenginiai

Ypatybės / gaminio privalumai

- Skirta kondensatui, kurio pH vertė ≥ 2,4, oro kondicionavimo ir aušinimo įrenginiuose
- Naudojami keičiamosios padėties įtekėjimo/slėginiai atvamzdžiai ir 180° pasukamas variklis
- SSM kontaktai gedimo indikacijai
- Tylus veikimas

Konstrukcija

Automatinis kondensato perpumpavimo įrenginys

Naudojimas

- Su kondensaciniais katilais (skysto kuro katiluose turi būti neutralizavimo įtaisas)
- Oro kondicionavimo ir šaldymo sistemų bei rekuperatorių (pvz., šaldytuvų ir garintuvų) kondensatui perpumpuoti

Modelio kodo paaiškinimas

Pavyzdys: Plavis 011-C

- Plavis- įrenginio pavadinimas
- 01 - Plavis konstrukcinės serijos numeris
- 1 - klasė (1 = ekonominė, 3 = standartinė, 5 = premium)
- C - pritaikytas kondensatui

Medžiagos

- Rezervuaras: ABS plastikas
- Dangtis: ABS plastikas
- Siurblio modulis: PP ir ABS plastikas
- Atbulinis vožtuvas: ABS plastikas

Techniniai duomenys

- Maitinimo įtampa 1~230 V ± 10%, 50 Hz
- Skirta kondensatui, kurio pH vertė ≥ 2,5
- Kondensato pritekėjimo jungtis nuo Ø18 iki Ø40 mm
- Apsaugos laipsnis IP X4
- Terpės temperatūra ne aukštesnė nei +65 °C

Tiekimo komplektacija

PLAVIS 011-C

- Kondensato perpumpavimo įrenginys su rezervuaru ir dangčiu
- 1,5 m ilgio kabelis
- Montavimo ir naudojimo instrukcija

PLAVIS 013-C

- Kondensato perpumpavimo įrenginys su rezervuaru ir dangčiu bei sklende
- 1,5 m ilgio kabelis
- Slėgio pusės žarna Ø18mm, 5m
- Guminė pritekėjimo mova (2vnt)
- Varžtai ir ankeriai montavimui ant sienos
- Montavimo ir naudojimo instrukcija

PLAVIS 015-C

- Kondensato perpumpavimo įrenginys su rezervuaru ir dangčiu bei sklende
- 1,5 m ilgio kabelis
- Integruotas neutralizatorius rezervuare
- Slėgio pusės žarna Ø18mm, 5m
- Guminė pritekėjimo mova (2vnt)
- Varžtai ir ankeriai montavimui ant sienos
- Montavimo ir naudojimo instrukcija

Plavis 011-C	Plavis 013-C	Plavis 015-C
	Kairinis/dešininis	Kairinis/dešininis
	Guminis sandarinimas	Guminis sandarinimas
Pritek. nuo d18 iki d40		4 pritekėjimai, neutraliz.
	Katilo jungtis	Katilo jungtis
	LED signalizacija	LED + garsinė signalizac.
P1 < 20W	P1 < 20W	P1 < 20W
Labai tylus <40dBA	Labai tylus <40dBA	Labai tylus <40dBA
Kompaktiškas	Kompaktiškas	Kompaktiškas

Plavis

Modelis	Tūris	Elektros jungtis	Artikulo numeris	Eur be PVM
Plavis 011-C-2G	PG07	1~230 V	2548593	135
Plavis 013-C-2G	PG07	1~230 V	2548552	172
Plavis 015-C-2G	PG07	1~230 V	2548553	231

Wilo-Plavis 011-C

Wilo-Plavis 013-C

Wilo-Plavis 015-C

Wilo-Plavis išklotinė

1) Siurblys
2) Dangtis
3) Indikacijos panėlė
4) Jungtys kondensato vamzdeliams
5) Slėginio vamzdžio pajungimo atngalis su atbuliniu vožtuvu
6) Rezervuaras
7) Lygio davikliai (off)
8) Lygio davikliai (on)
9) Avarinis lygio daviklis*
10) Avarinio lygio indikacija*
11) Siurblio pasiurbimo antgalis
12) Pertvara į kondensato neutralizavimo druskų talpą**
13) Apsauginis talpos persipylimo lygis*
14) Signalizacijos kabelis*
15) Maitinimo laidas su kištuku

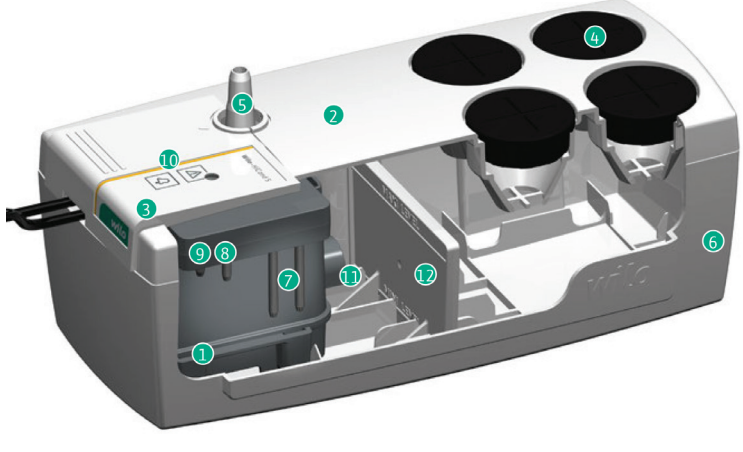

* tik modeliams Wilo-Plavis 013-C ir 015-C

**tik modeliams Wilo-Plavis 015-C

Kokybė atsiperka

Wilo Yonos PICO 1.0

Ypatingai aukšto efektyvumo siurblys
Elektros išlaidos mažesnės iki **9 kartų!**

Per šildymo sezoną tik ~ **14 €** (~50 kWh). O neekonomiškų, senų technologijų siurblių – ~ **126 €** (~450 kWh).
Jau nuo antro šildymo sezono vidurio investicija atsipirks!

Skaičiuotina elektros kaina 0,28 €

wilo

Pioneering for You

Pioneering for You

Wilo Isar BOOST5 – premium klasės vandens siurblys

Wilo Isar BOOST5 – užtikrintas slėgis visada ir visur!

- Integruotas dažnio keitiklis – pastovus slėgis iš krano
- Triukšmo izoliacija – ypatingai tylus darbas
- Savisiurbis/nesavisiurbis išpildymas – vienas modelis bet kuriai sistemai
- Integruotos net 12 siurblio apsaugų – patikimiausias veikimas
- Kintami siurblio sūkiai – efektyviausias energijos vartojimas
- Integruotas valdiklis – jokių papildomų valdymo elementų
- Integruotas atbulinis vožtuvas ir išsiplėtimo indas – jokios papildomos armatūros
- LCD valdymo panelė – ypatingai lengvas ir paprastas siurblio valdymas
- 360° pasukami vamzdyno pajungimo antgaliai – lengvai pritaikomas prie esamų montavimo sąlygų
- Didelė ir lengvai prieinama siurblio užpylimo anga – lengvas ir greitas hidraulikos užpildymas
- Reguliuojamos atraminė kojos – lengvas pritaikymas prie grindų nelygumų

Pioneering for You

VANDENTIEKIS

BOOST5

- Integruotas dažnio keitiklis – pastovus slėgis iš krano ir maksimali ekonomija
- Triukšmo izoliacija – ypatingai tylus darbas
- Savisiurbis/nesavisiurbis išpildymas – vienas modelis bet kuriai sistemai
- Integruotos net 12 siurblio apsaugų – patikimiausias veikimas
- LED valdymo panelė – ypatingai lengvas ir paprastas siurblio valdymas
- 360° pasukami ir nuimami vamzdyno pajungimo antgaliai – lengvai pritaikomas prie esamų montavimo sąlygų

PB BOOST FIRST

- Šlapio rotoriaus siurblys buitinio vandens slėgio kėlimui
- Ypatingai žemas triukšmo lygis
- Automatinis/rankinis valdymas
- Automatinis valdymas su jautriu srauto jutikliu
- Nereikalauja aptarnavimo – nėra mechaninio sandariklio
- Nedideli matmenys
- Idealiai tinka pakelti slėgį viename ar dviejuose sanmazguose

Wilo – Jet WJ HWJ ir FWJ

Savisiurbiai siurbliai ir jų sistemos

Ypatybės / gaminio privalumai

- Nerūdijančio plieno hidraulika, ypač atsparus korozijai net ilgesnį laiką įrenginio nenaudojant
- Dėl membraninio 20/50 l talpos slėgio indo sumažinamas įsijungimo dažnumas ir išvengiama smūgių (HWJ versija)
- FWJ ir HWJ modeliai – „Plug & pump" įrenginiai, t.y. siurblių valdikliai su siurbliu pilnai sujungti gamykloje ir paruošti naudoti

WJ **HWJ** **FWJ**

Konstrukcija
Savisiurbis vandentiekio įrenginys

Naudojimas

- Vandens tiekimui
- Laistymui
- Drėkinimui ir purškimui
- Vandens tiekimas iš šulinių ir giliai esančių rezervuarų

Modelio kodo paaiškinimas
Pavyzdys: HWJ 20 L 202 EM

- HWJ – siurblys su slėgio rele ir hidroforu
- FWJ – siurblys su srauto rele (Fluidcontrol)
- WJ – Wilo Jet savisiurbis siurblys
- 20 L – hidroforo talpa litrais
- 2 nominalus debitas Q, m³/h esant optimaliam efektyvumui
- 03 – siurblio slėgio indeksas. 03 versijoje didesnis slėgis negu versijoje 02(tai nėra darbaračių skaičiaus indikatorius!)
- EM – Vienfazė kintamoji srovė, 1~230 V, 50 Hz

Techniniai duomenys

- Maitinimo įtampa 1~230 V, 50 Hz
- Pasiurbimo aukštis maks. 8 m
- Maks. slėgis pries siurblį 1 bar
- Įsijungimo slėgis 1,5 bar (HWJ ir FWJ)
- Nustatomas išsijungimo slėgis (tik HWJ)
- Darbinės terpės temperatūra +5 °C – +35 °C
- Darbinis slėgis maks. 6 bar
- Apsaugos klasė IP 44
- Slėgio jungtis Rp 1
- Siurbimo pusės jungtis G 1

Medžiagos

- Siurblio korpusas: nerūdijantis plienas 1.4301
- Darbaratis: nerūdijantis plienas 1.4301
- Velenas: nerūdijantis plienas 1.4005
- Mechaninis sandariklis: anglis/keramika
- Pakopų korpusai: Noryl
- Difuzorius/Įnjektorius: Noryl
- Sandariklis: NBR

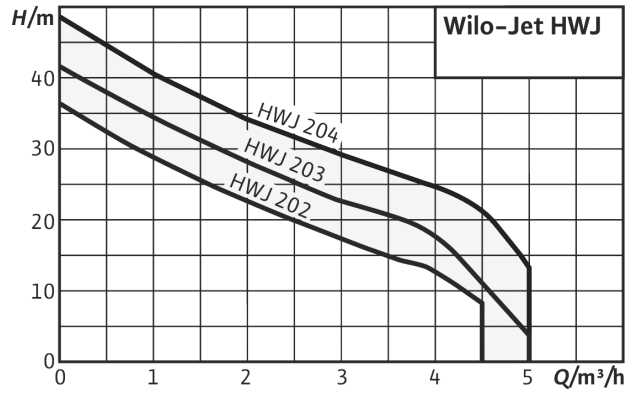

Wilo – Jet HWJ

Modelis	Variklio galia, kW	Elektros jungtis	Prekių grupė	Artikulo numeris	Eur be PVM
Be valdymo					
WJ-202-EM	0,65	1~ 230 V	PG5	4081224	328
WJ-202-X-EM (be rankenos)	0,65	1~ 230 V	PG5	4081221	302
WJ-203-EM	0,75	1~ 230 V	PG5	4081225	357
WJ-203-X-EM (be rankenos)	0,75	1~ 230 V	PG5	4081222	327
WJ-204-EM	1,1	1~ 230 V	PG5	4144401	416
WJ-204-X-EM (be rankenos)	1,1	1~ 230 V	PG5	4143999	370
Su srauto rėle					
FWJ-202-EM/3	0,65	1~ 230 V	PG5	2543629	571
***FWJ-203-EM/3**	0,75	1***~ 230 V***	PG5	2543630	627
FWJ-204-EM/3	1,1	1~ 230 V	PG5	2543631	706
Su slėgio rėle ir hidroforu					
HWJ-202-EM	0,65	1~ 230 V	PG5	2549379	540
HWJ-202-EM-50	0,65	1~ 230 V	PG5	2549382	720
HWJ-203-EM	0,75	1~ 230 V	PG5	2549380	596
HWJ-203-EM-50	0,75	1~ 230 V	PG5	2549383	731
HWJ-204-EM	1,1	1~ 230 V	PG5	2549381	669
HWJ-204-EM-50	1,1	1~ 230 V	PG5	2549384	784
50l hidroforo membrana	PG15			2132491	87
20l hidroforo membrana	PG15			2132490	55
Slėgio rele 1,8/3,0 bar	PG15			2106338	79

* Siurblys rekomenduojamas standartiniam naudojimui iš vidutinio gylio šulinio standartiniam namui

Hiperi
Nesavisiurbiai siurbliai

Ypatybės / gaminio privalumai
- ➔ Paprastas naudojimas dėl mažo svorio, puikiai tinka nuolatinio veikimo režimui
- ➔ Žalvarinis darbaratis pumpuojamosioms terpėms iki 60 °C ir aplinkos temperatūrai iki 40 °C
- ➔ Iki 8 m siurbimo aukštis. Tik pilnai užpildžius pasiurbimo liniją
- ➔ Galima papildyti elektroniniu siurblio valdikliu „Wilo-Hi control"

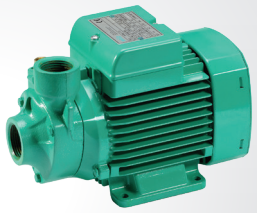

Konstrukcija
Nesavisiurbis siurblys
Naudojimas
- Vandens tiekimas / slėgio didinimas
- Neapdoroto vandens šalinimas
- Laistymui ir drėkinimui
- Lietaus vandens panaudojimas

Modelio kodo paaiškinimas
Pavyzdys: „HiPeri 1-4"
- „HiPeri" – siurblio modelis
- 1 – siurblio klasė. 1- ekonominė klasė
- 4 – maks. pumpavimo aukštis (40 m)

Techniniai duomenys
- Maks. terpės temperatūra: 60 °C
- Aplinkos temperatūra: 40 °C
- Didž. darbinis slėgis: 6,5 bar
- Nuolatinio veikimo arba nepastovus režimas
- Maks. paleidimų per valandą skaičius: 20
- Siurbimo aukštis: iki 8 m. Tik pilnai užpildžius pasiurbimo liniją
- Izoliacijos klasė: 155 (F)
- Apsaugos laipsnis: IPX4
- Garso slėgio lygis: LpA < 70 dBA

Medžiagos
- Siurblio korpusas iš pilkojo ketaus EN-GJL 200
- Laikiklis / variklio guolis iš aliuminio su žalvariniais įdėklais
- Žalvarinis darbaratis CW617N
- Nerūdijančiojo plieno velenas 1.4305
- Nitriliniai sandarinimo žiedai (NBR)
- Mechaninis sandariklis: anglis / keramika / NBR

Tiekimo komplektacija
- Siurblys
- Montavimo ir naudojimo instrukcija

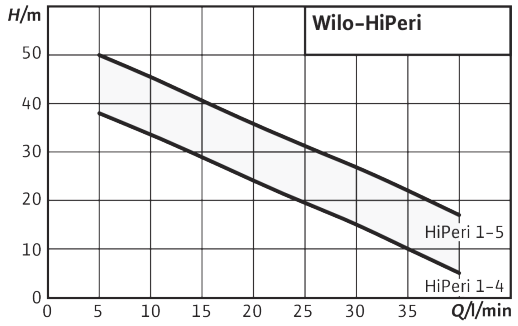

PB
Nesavisiurbiai siurbliai

Ypatybės / gaminio privalumai
- ➔ Rankinis/automatinis valdymas
- ➔ Labai kompaktiškas
- ➔ Mažesni modeliai puikiai tinka prie vieno prietaiso.

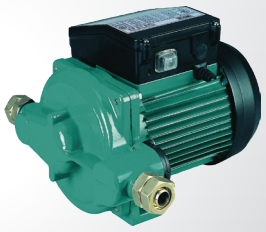

Konstrukcija
Nesavisiurbis vandentiekio įrenginys
Naudojimas
- Vandens tiekimas / slėgio didinimas
- Neapdoroto vandens šalinimas
- Laistymui ir drėkinimui
- Lietaus vandens panaudojimas

Modelio kodo paaiškinimas
Pavyzdys: PB-200EA
- PB – siurblio pavadinimas
- 20 – galia. 20x10=200W
- 0 – serijos numeris
- E – vienfazis variklis. 230V; 50Hz
- A – automatinis valdymas. Su srauto rele

Techniniai duomenys
- Maitinimo įtampa 1~230 V, 50 Hz
- Darbinės aplinkos temp. +4 °C – +40 °C
- Darbinės terpės temperatūra +0 °C – +80 °C
- Apsaugos klasė IP 44•

Medžiagos
- Siurblio korpusas: ketus
- Darbaratis: plastikas
- Velenas: nerūdijantis plienas
- Mechaninis sandariklis: anglis/ keramika

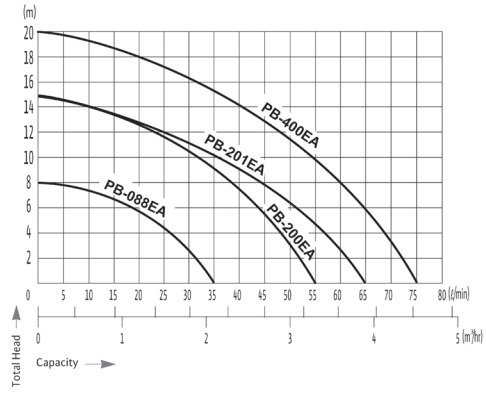

Hiperi, PB

Modelis	Variklio galia, kW	Elektros jungtis	Prekių grupė	Artikulo numeris	Eur be PVM
HiPeri 1-4	0,55	1~ 230 V	PG5	4186197	253
HiPeri 1-5	0,8	1~ 230 V	PG5	4186198	338
PB 088 EA	0,07	1~ 230 V	PG5	3068133	181
PB 201 EA	0,2	1~ 230 V	PG5	3068136	271
PB 400 EA	0,4	1~ 230 V	PG5	3068138	460

Wilo – Isar–BOOST5

Vandens tiekimo siurbliai su dažnio keitikliu

Ypatybės / gaminio privalumai
- Tobulai pritaikytas kliento aplinkai, nes yra kompaktiškos, modernios konstrukcijos Naudotojui patikimą eksploatavimą užtikrina LC ekranas ir mygtukai
- Tylus veikimas dėl apsaugos nuo triukšmo
- Integruotas dažnio keitiklis patogiam pastoviam slėgio reguliavimui
- Mažas elektros suvartojimas dėl maitinimo pagal poreikį
- Patikimas eksploatavimas dėl integruotų apsaugų

Konstrukcija
„Plug & Pump“ savisiurbis/nesavisiurbis siurblys su integruotu dažnio keitikliu skirtas vandens slėgio kėlimui

Pritaikymas
- Vandens tiekimas
- Laistymas
- Lietaus vandens panaudojimas
- Neapdoroto vandens gavyba

Modelio kodo paaiškinimas
- Pavyzdys: Wilo–Isar BOOST5–E–3
- Isar – siurblių grupės pavadinimas
- BOOST – modelio pavadinimas
- 5 – sistemos versija su integruotu siurblio valdymu
- E – elektroniškai valdomas
- 3 Vardinis debitas (m³/h)

Funkcijos
- Išorinio atjungimo Ext Off jungtis
- Klaidos nuskaitymo jungtis SSM
- Įmontuotas kintamas greitis
- Integruotos apsauginės funkcijos (sausosios eigos, viršslėgio ir per didelės temperatūros, viršįtampio ir per mažos įtampos atpažinimas)

Techniniai duomenys
- Maitinimo įtampa: 1~230 V, 50/60 Hz
- Leist. terpės temperatūra: nuo 0 °C iki +40 °C
- Leist. aplinkos temperatūra: nuo 0 °C iki +40 °C
- Maks. leistinas darbinis slėgis: 10 bar
- Didž. pasisiurbimo gylis: 8 m
- Apsaugos klasė: IPX4
- Įsiurbimo pusės jungtis: G 1” slėgio pusės jungtis: G 1”

Tiekimo komplektacija
- Siurblys
- Montavimo ir naudojimo instrukcija
- Atsarginių sandarinimo žiedų komplektas
- Įrankis instaliavimui

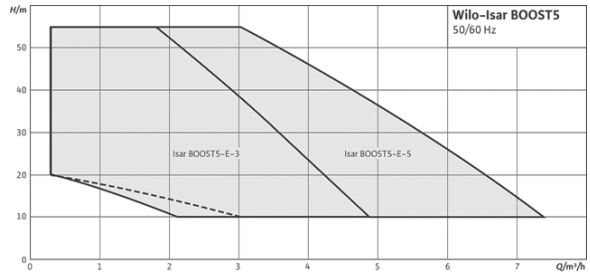

Isar BOOST5

Modelis	Variklio galia, kW	Elektros jungtis	Prekių grupė	Artikulo numeris	Eur be PVM
Isar BOOST5–E–3	0,75	1~ 230 V	PG05	4243583	939
Isar BOOST5–E–5	1,1	1~ 230 V	PG05	4243584	1039

Wilo – PB – BOOST FIRST

Nesavisiurbis slėgio kėlimo siurblys

Ypatybės / gaminio privalumai
- Ypatingai žemas triušmo lygis
- Automatinis/rankinis valdymas
- Nereikalauja aptarnavimo – nėra mechaninio sandariklio
- Nedideli matmenys
- Ideliai tinka pakelt slėgiu vienam ar dviejuose sanmazguose

Konstrukcija
Nesavisiurbis vandentiekio šlapio rotoriaus siurblys slėgio kėlimui

Naudojimas
- Vandens tiekimas / slėgio didinimas
- Vienam prietaisui ar vienam/dviem sanmazgams
- Slęgio kėlimas iš miesto vandentiekio tinkle

Techniniai duomenys
- Maitinimo įtampa 1~230 V, 50 Hz
- Darbinės aplinkos temp. +4 °C – +40 °C
- Darbinės terpės temperatūra +0 °C +90 °C
- Apsaugos klasė IP 44

Medžiagos
- Siurblio korpusas: ketus
- Darbaratis: plastikas
- Velenas: nerūdijantis plienas

PB–BOOST FIRST

Modelis	Variklio galia, kW	Elektros jungtis	Prekių grupė	Artikulo numeris	Eur be PVM
PB–BOOST FIRST	–	1~ 230 V	PG5	–	225

Wilo-Sub TWU 4

Ypatybės / gaminio privalumai
- Su terpe besiliečiančios dalys atsparios korozijai
- Įmontuotas atbulinis vožtuvas
- Atsparus dilimui
- Gali būti su gamykloje privirintu kabeliu su ACS sertifikatu
- Gali būti su nerūdijančio plieno iškėlimo lynu

Konstrukcija
Daugiapakopis 4” panardinamas gręžinio siurblys su kabeliu ir nerūdijančio plieno iškėlimo lynu montavimui vertikalioje ir horizontalioje padėtyje

Naudojimas
- Vandens tiekimui iš gręžinių ir cisternų
- Vandentiekiui, laistymui ir drėkinimui
- Slėgio kėlimui
- Vandens lygio sumažinimui
- Vandens be ilgapluoščių ir abrazyvinių medžiagų pumpavimui

Modelio kodo paaiškinimas
Pavyzdys: Wilo-Sub TWU 4-0203-C
- TWU - panardinamasis siurblys
- 4 - hidraulikos skersmuo coliais
- 02 - nominalus debitas [m3/h]
- 03 - hidraulikos pakopų skaičius
- C - konstrukcinės serijos karta

Aprūpinimas/ funkcija
- Daugiapakopis panardinamasis siurblys
- Hermetiškai užlietas variklis
- Įmontuotas atbulinis vožtuvas
- NEMA mova
- Vienfazis arba trifazis variklis
- Vienfaziame variklyje įmontuota šiluminė variklio apsauga

Techniniai duomenys
- Tinklo jungtis: 1~230 V, 50 Hz arba 3~400 V, 50 Hz
- Darbo režimas (panardinus): S1
- Terpės temperatūra: 3-30 °C
- Mažiausias srauto greitis prie variklio: 0,08 m/s
- Didž. smėlio kiekis: 50 g/m3
- Didž. įjungimų skaičius: 20/h
- Didž. panardinimo gylis: 200 m
- Apsaugos laipsnis: IP 68
- Slėginė jungtis: Rp 1¼ - Rp 2

Medžiagos
- Hidraulikos korpusas: nerūdijantis plienas 1.4301
- Darbaračiai: Noryl
- Hidraulikos velenas: nerūdijantis plienas 1.4104
- Variklio korpusas: nerūdijantis plienas 1.4301
- Variklio velenas: nerūdijantis plienas 1.4305

Aušinimas
- Variklį aušina darbinė terpė. Variklis gali veikti tik panardintas.
- Būtina laikytis ribinių maks. terpės temperatūros ir mažiausio tėkmės greičio verčių. Vertikaliai montuojamas su aušinimo tūta arba be jos pasirinktinai.
- Horizontaliai montuojamas tik su aušinimo tūta.
- Siurbliai netinka naudoti pasiurbimo režimu!
- Veikiantis siurblys turi būti visiškai apsemtas vandeniu!

Tiekimo komplektacija
1. Siurblys
2. Kabelis su ACS sertifikatu geriamam vandeniui
3. Nerūdijančio plieno iškėlimo lynas
4. Montavimo instrukcija

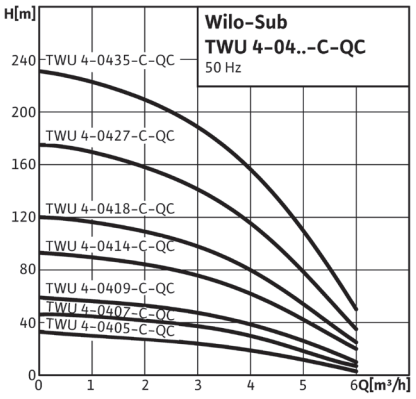

Gręžinio siurblių parinkimo lentelė

Lentelė naudotina kuomet tenkinamos šios sąlygos:
- Individualus gyvenamasis namas iki 5-6 gyventojų
- Atstumas nuo gręžinio iki namo ne daugiau 50m, aukščių skirtumas ne daugiau 10m
- Lentelė netinkama jei yra naudojami automatizuoti didelio našumo įrenginiai pvz.: laistymui ir pan.

Gręžinio gylis	20	30	40	50	60	70	80	90	100
Siurblio modelis	[m]	[m]	[m]	[m]	[m]	[m]	[m]	[m]	[m]
TWU 4-0407 EM C									
TWU 4-0409 EM C									
TWU 4-0414 EM C									
TWU 4-0418 EM C									
TWU 4-0427 EM C									

Wilo-Sub TWU 4

Modelis	Variklio galia, kW	Elektros jungtis	Prekių grupė	Artikulo numeris	Eur be PVM
TWU4-0407-EM-C*	0,55	1~ 230 V	PG5	6049338LV	699
TWU4-0409-EM-C*	0,75	1~ 230 V	PG5	6049339LV	737
TWU4-0414-EM-C*	1,1	1~ 230 V	PG5	6049340LV	847
TWU4-0418-EM-C	1,5	1~ 230 V	PG5	6049341LV	991
TWU4-0427-EM-C	2,2	1~ 230 V	PG5	6049342LV	1237
TWU4-0407-DM-C	0,55	3~ 230 V	PG5	6049349LV	624
TWU4-0409-DM-C	0,75	3~ 230 V	PG5	6049350LV	657
TWU4-0414-DM-C	1,1	3~ 230 V	PG5	6049351LV	764
TWU4-0418-DM-C	1,5	3~ 230 V	PG5	6049352LV	859
TWU4-0427-DM-C	2,2	3~ 230 V	PG5	6049353LV	1047

* Siurbliai tinka valdyti su Wilo valdikliais Electronic Control ir Hi Control žr 23 psl.

Wilo-Sub TWI 5/TWI 5-SE ir TWI 5-SE PnP

Ypatybės / gaminio privalumai
- ➔ „TÜV“ sertifikatas, kad atitinka KTW rekomendacijas
- ➔ Gali būti montuojamas sausai
- ➔ Šiluminė apsauga vienfaziuose varikliuose
- ➔ Lengvas naudojimas ir techninė priežiūra
- ➔ Atsparus korozijai
- ➔ Gali būti komplektuojamas su srauto rele

Konstrukcija
5” panardinamasis siurblys iš nerūdijančio plieno, daugiapakopis

Naudojimas
- Vandens tiekimui iš šulinių, cisternų ir rezervuarų
- Laistymui, drėkinimui ir išpumpavimui
- Vandens tiekimas
- Lietaus vandens panaudojimas

Modelio kodo paaiškinimas
Pavyzdys: TWI5-SE 304 EM-FS
- TWI – panardinamasis siurblys iš nerūdijančiojo plieno
- 5 – siurblio skersmuo (5”)
- SE – prijungimas siurbimo pusėje G 1¼
- 3 – vardinis debitas Q, m³/h (esant optimaliam efektyvumui)
- 04 – pakopų skaičius
- EM – vienfazis
- DM – trifazis
- FS – su plūdiniu jungikliu apsaugai nuo sausos eigos
- PnP – versija su srauto rėle

Medžiagos
- Siurblio korpusas: nerūdijantis plienas 1.4301
- Darbaratis: 1.4301
- Velenas: 1.4301
- Mechaninis sandariklis: SIC/SIC ir anglis/keramika
- Pakopų korpusai: 1.4301
- Reguliuojantysis darbaratis/inžektorius: 1.4301
- Sandarikliai: NBR

Tiekimo komplektacija
- Siurblys su 20 m kabeliu
- Lynas iš polipropileno 20m
- Montavimo ir naudojimo instrukcija

Techniniai duomenys
- Maitinimo įtampa 1~230 V, 50 Hz / 3~400V, 50 Hz
- Darbinės terpės temperatūra maks. +5 °C iki +35 °C
- Darbinis slėgis maks. 10 bar
- Apsaugos klasė IP 68
- Slėgio jungtis Rp 1¼/
- Jungtis siurbimo pusėje SE versijai Rp 1¼

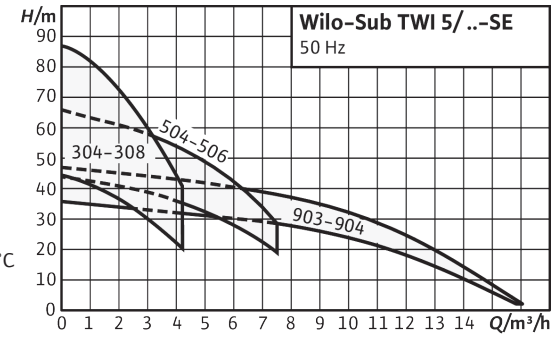

Wilo-Sub TWI 5/TWI 5-SE ir TWI 5-SE PnP

Modelis	Variklio galia, kW	Elektros jungtis	Prekių grupė	Artikulo numeris	Eur be PVM
TWI5-304EM*	0,55	1~ ***230 V***	PG5	4104118	860
TWI5-305EM	0,75	1~ 230 V	PG5	4144948	910
TWI5-306DM	0,75	3~ 230 V	PG5	4104123	860
TWI5-306EM	0,75	1~ 230 V	PG5	4104119	962
TWI5-307EM	1,1	1~ 230 V	PG5	4144949	1065
TWI5-308DM	1,1	3~ 230 V	PG5	4104124	1055
TWI5-308EM	1,1	1~ 230 V	PG5	4104120	1171
TWI5-304EM-FS	0,55	1~ 230 V	PG5	4144935	931
TWI5-305EM-FS	0,75	1~ 230 V	PG5	4144936	984
TWI5-306EM-FS	0,75	1~ 230 V	PG5	4144937	1034
TWI5-307EM-FS	1,1	1~ 230 V	PG5	4144938	1135
TWI5-308EM-FS	1,1	1~ 230 V	PG5	4144939	1239
TWI5-SE-304EM	0,55	1~ 230 V	PG5	4104127	935
TWI5-SE-305EM	0,75	1~ 230 V	PG5	4144974	986
TWI5-SE-306DM	0,75	3~ 230 V	PG5	4104132	932
TWI5-SE-306EM	0,75	1~ 230 V	PG5	4104128	1037
TWI5-SE-307EM	1,1	1~ 230 V	PG5	4144975	1137
TWI5-SE-308DM	1,1	3~ 230 V	PG5	4104133	1129
TWI5-SE-308EM	1,1	1~ 230 V	PG5	4104129	1242
TWI5-SE-304EM-FS	0,55	1~ 230 V	PG5	4144961	1001
TWI5-SE-305EM-FS	0,75	1~ 230 V	PG5	4144962	1052
TWI5-SE-306EM-FS	0,75	1~ 230 V	PG5	4144963	1105
TWI5-SE-307EM-FS	1,1	1~ 230 V	PG5	4144964	1207
TWI5-SE-308EM-FS	1,1	1~ 230 V	PG5	4144965	1312
TWI5-SE-304EM-PNP/3	0,55	1~ 230 V	PG5	2543632	1474
TWI5-SE-306EM-PNP/3	0,75	1~ 230 V	PG5	2543633	1564

* Siurblys rekomenduojamas standartiniam naudojimui iš vidutinio gylio šulinio standartiniam namui

Vandentiekio siurblių valdikliai

Konstrukcija
Įmontuojami į vamzdyną vandentiekio siurblių valdikliai
Naudojimas
Visiems vandentiekio siurbliams valdyti, kuriuose naudojami standartiniai asinchroniai varikliai

1. Siurblys. Gali būti tiek gręžinio, tiek šulinio, tiek savisiurbis siurblys
2. Valdiklis. ElectronicControl arba HiControl
3. Jungtis
4. 5–8l išsiplėtimo indas
5. Jungtys iš šulinio ar miesto tinklų ir į pastato sistemą
6. Elektros maitinimo jungtis

Pastaba. Naudojant valdiklius tiek ElectronicControl tiek HiControl su siurbliais, kurių paleidimo apvijų sužadinimo kondensatoriai yra montuojami ne pačiame siurblyje, o atskiroje dėžutėje, siurblio elektros maitinimo jungimo schema turi būti sekanti: elektros maitinimo rozetė –> valdiklis –> dėžutė su kondensatorium –> siurblys.

HiControl jungimo schema

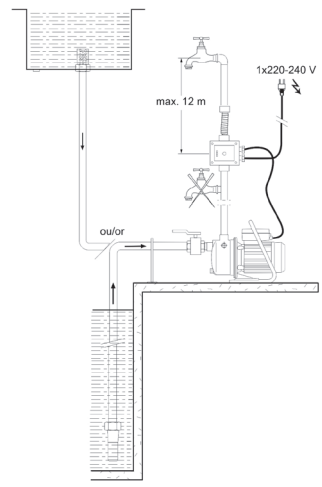

ElectronicControl jungimo schema

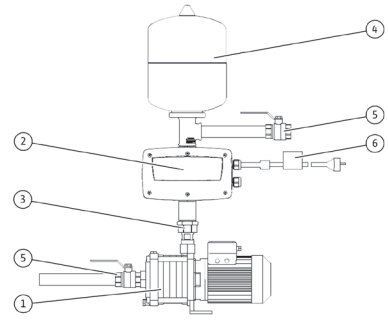

ElectronicControl ypatybės/privalumai:
- Valdiklis su dažnio keitikliu – maksimalus komfortas
- Nereikalingi jokie papildomi elementai siurblio valdymui
- Slėgis sistemoje tolygus, nesvyruoja
- Siurblių sukeliamas triukšmo lygis mažesnis, ypač dirbant nepilnu apkrovimu
- Net 6 apsaugos:
  - Sausos eigos
  - Viršsrovio
  - Per aukštos vandens temperatūros
  - Užšalimo
  - Trumpo jungimo
  - Viršįtapio ir per žemos įtampos
- Gali valdyti siurblius, kurių variklio srovė ne daugiau 10A
- Tinka tik vienfaziam siurbliam
- Ekranas duomenų nuskaitymui ir įvedimui

Tiekimo komplektacija:
- Valdiklis
- Montavimo instrukcija

Techniniai duomenys
- Elektros maitinimas 1 ~, 230V/ 50Hz
- Maksimalus darbinis slėgis 15bar
- Nustatymų diapazonas 0,5–12bar
- Maksimalus debitas 15 m3/h
- Maksimali pumpuojamos terpės temp. +40^{0}C
- Minimali pumpuojamos terpės temp. 0^{0}C
- Maksimali aplinkos temp. +50^{0}C
- Apsaugos klasė IP55

HiControl
Ypatybės/privalumai:
- Valdiklis su srauto rele
- Nereikalingi jokie papildomi elementai siurblio valdymui
- Integruota sausos eigos apsauga
- Gali valdyti siurblius, kurių variklio srovė ne daugiau 10A
- Tinka tik vienfaziam siurbliam
- LED indikacija apie siurblio veikimą ar sutrikimą

Tiekimo komplektacija:
- Valdiklis
- Montavimo instrukcija

Techniniai duomenys
- Elektros maitinimas 1 ~, 230V/ 50Hz
- Maksimalus darbinis slėgis 10bar
- Įsijungimo slėgis 1,5bar
- Išsijungimo debitas 95 l/h
- Maksimalus debitas 15 m3/h
- Maksimali pumpuojamos terpės temp. +60^{0}C
- Minimali pumpuojamos terpės temp. +5^{0}C
- Apsaugos klasė IP65

Rekomendacijos HiControl naudojimui
HiControl valdiklis su srauto rele puikiai tinka ekonominės klasės vandentiekio sistemose. Valdiklis įjungia siurblį kuomet sistemoje yra vartojimas ir slėgis nukrenta žemiau 1,5bar. Siurblys išjungiamas srauto reles pagalba, kuomet sistemoje vartojimo nėra. Išjungimo uždelsimas – 10s, t.y. užsukus maišytuvo kraną siurblys dar 10s veiks, nors vartojimo nebebus. Naudodami HiControl valdiklį, slėgio sistemoje nevaldote, todėl atidžiai pasirinkite siurblį pagal savo poreikius. Rekomenduojame prie galingesnių siurblių, kurių maksimalus sukeliamas slėgis 4 bar ir daugiau montuoti slėgio redukcinį vožtuvą sistemoje. Tuo būdu išvengsite per didelio slėgio prie maištytuvų pirmu maišytuvo atsukimo momentu. Jokia kita papildoma armatūra normaliam sistemos darbui užtikrinti nebūtina.

Rekomendacijos ElectronicControl naudojimui
ElectronicControl valdiklis turi integruotą dažnio keitiklį. Jo dėka užtikrinimas maksimalus komfortas vandentiekio sistemoje. Slėgis bus tolygus, nesvyruos net esant nepastoviam vartojimui. Naudojant šį valdiklį rekomenduojame sistemoje sumontuoti nedidelį 5–8l išsiplėtimo indą slėgio daviklio apsaugai nuo hidraulinių smūgių. Jokia kita papildoma armatūra normaliam sistemos darbui užtikrinti nereikalinga

Vandentiekio siurblių valdikliai

Modelis	Valdomo siurblio max srovė	Elektros jungtis	Prekių grupė	Artikulo numeris	Eur be PVM
ELECTRONICCONTROL-MM5-ACCESSOIRE	Iki 5A	1~ 230 V	PG14	4160333	836
ELECTRONICCONTROL-MM9-ACCESSOIRE	Iki 9A	1~ 230 V	PG14	4160334	895
HiControl 1	Iki 10A	1~ 230 V	PG14	4190896	198
HiControl 1-EK	Iki 10A	1~ 230 V	PG14	4190895	269

Pioneering for You

DRENAŽAS IR NUOTEKOS

- Nefekalinių (HiDrainlift) ir fekalinių (HiSewlift) nuotekų perpumpavimo bakeliai.
- Ypatingai tylus veikimas.
- Nedideli matmenys, todėl lengvai tilps į jūsų sanmazgą.
- Įvairūs modeliai skirtingiems sanitariniams prietaisams pajungti.
- Bekvapiai dėl integruotų aktyvuotos anglies filtrų.
- Daugiau informacijos 24 ir 25 puslapiuose.

HiDrainlift 3-24

HiDrainlift 3-35

HiSewlift 3-35

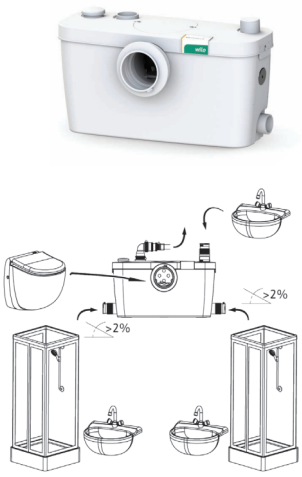

HiSewlift 3-I35

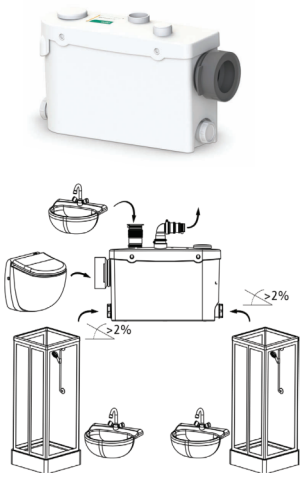

Wilo – Drain TM ir TS

Buitiniai drenažiniai panardinami siurbliai

Ypatybės / privalumai TMW
- TMR palieka vos 2mm vandens prieduobėje
- TMW su sūkuriniu mechanizmu pašalinančiu daugumą nuosėdų
- Maži matmenys ir lengvas svoris
- Integruota plūdė (išskyrus TM 32/8)

Konstrukcija
Panardinami drenažiniai buitiniai siurbliai

Naudojimas
Švaraus ar nestipriai užteršto vandens pumpavimui iš prieduobių ir talpų, rūsių nudrenavimui

Modelio kodo paaiškinimas
Pavyzdys: TMW 32/11 HD
- TM – panardinamas siurblys
- W(R) – W = Sūkurinis mechanizmas, R = Išsiurbimas iki 2mm
- 32 – slėginio vamzdžio pajungimo diametras
- /11 – maksimalus sukuriamas slėgis
- HD – agresyvioms terpėms

Techniniai duomenys
- Elektros maitinimas 1 ~, 230V50Hz
- Darbinės terpės temperatūros +3°C ... +35°C. Periodu iki 3min gali pumpuot +95°C
- Panardinimo gylis iki 7 m
- Apsaugos klasė IP68
- Kabelio ilgis 10 m
- Laisvas praėjimas 10 mm

TMW prieduobės matmenys

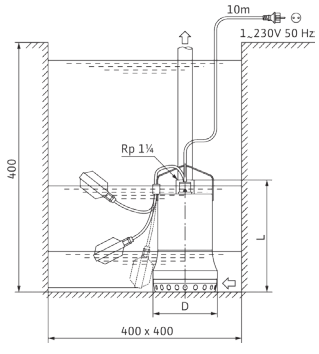

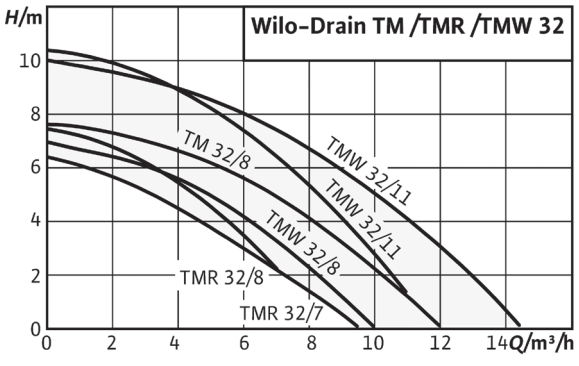

Reguliuojamas plūdės suveikimo aukštis. Galite tiksliai nusistatyti kiek vandens liks prieduobėje

Lengvas instaliavimas dėl integruotos plūdės ir elektros kištuko

TMW versijos siurbliai išpumpuoja didžiąją dalį nešmenų nuo dugno dėka *vortex* technologijos

Patogi rankena siurblio pernešimui ir iškėlimui

Patikima konstrukcija su variklio aušinimu pumpuojamu skysčiu, sandariklio su kamera ir nerūdijančio plieno variklio kapsulė

TMR versijos siurbliai palieka tik 2mm vandens sluosknį prieduobėje

Wilo – Drain TM ir TS

Modelis	Variklio galia, kW	Elektros jungtis	Prekių grupė	Artikulo numeris	Eur be PVM
TM32/7	0,25	1~ 230 V	PG7	4048412	289
TM32/8-10M (be plūdės)	0,37	1~ 230 V	PG7	4048411	343
TMR32/8	0,37	1~ 230 V	PG7	4145325	308
TMR32/8-10M	0,37	1~ 230 V	PG7	4145326	343
TMR32/11	0,55	1~ 230 V	PG7	4145327	584
TMW32/8	0,37	1~ 230 V	PG7	4048413	308
TMW32/8-10m	0,37	1~ 230 V	PG7	4058059	418
TMW32/11	0,55	1~ 230 V	PG7	4048414	584
TMW32/11-10m	0,55	1~ 230 V	PG7	4058060	704
TMW32/11HD	0,55	1~ 230 V	PG7	4048715	782

Wilo-Rexa MINI3

Buitiniai fekalinių nuotekų siurbliai

Ypatybės / gaminio privalumai
- Integruota plūdė
- 40mm laisvas praėjimas
- Ketinis hidraulikos korpusas
- Keičiamas darbo ratas
- Nerūdijančio plieno siurblio korpusas
- *Vortex* tipo darbo ratas – patikima užsikimšimo prevencija

Konstrukcija
Panardinamas nuotekų siurblys

Naudojimas
Ypač užterštoms terpėms pumpuoti
- Namo/sklypo drenažui
- Nuotekų šalinimui
- Vandens ūkiui

Modelio kodo paaiškinimas
Pavyzdys: Wilo-Rexa MINI3-V04.09/M05-523/A-10m
- Rexa MINI3 – gaminio pavadinimas
- V – vortex darbo ratas
- 04 – pajungimo diametras (DN/10)
- 09 – Hidraulikos kodas
- M – variklis: M – vienfazis, T – trifazis
- 05 – Variklio galia (0,5/10) P2
- 523 – Dažnis (50Hz), Įtampa: 23 - (230V); 40 – (400V)
- A – Jungtis: P – su kištuku; A – su kištuku ir plūde; O – laisvas pajungimo galas
- 10m – kabelio ilgis m

Medžiagos
- Darbo ratas – plastikas
- Hidraulikos korpusas – ketus
- Variklio korpusas – nerūdijantis plienas (1.4301)

Bendri techniniai duomenys
- Laisvas praėjimas – 40mm
- Veikimo režimas panardinus – S1
- Veikimo režimas nepanardinus – S3-20%
- Apsaugos klasė – IP68
- Izoliacijos klasė – F
- Maks. Įsijungimų skaičius per valandą – 30
- Skysčio temperatūra - +3°C iki +40°C

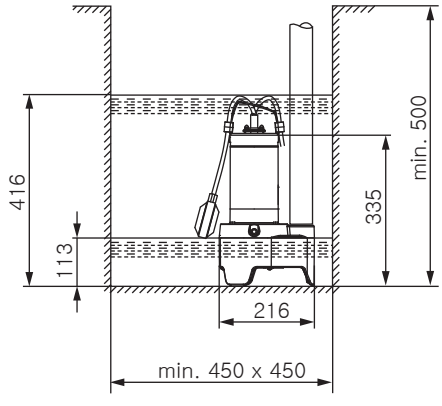

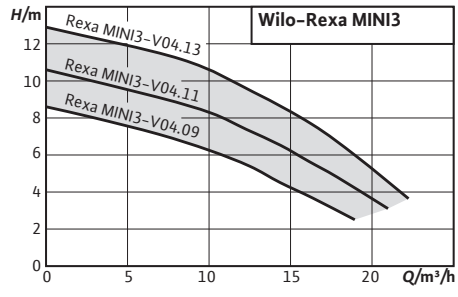

Wilo-Drain STS 40 ir TC 40

Modelis	Variklio galia, kW	Elektros jungtis	Elektros kištukas	Integruota plūdė		Artikulo numeris	Eur be PVM
Rexa MINI3-V04.09/M05-523/A-10M*	0,5	1~230V	Yra	Yra	PG07	3094009	638
Rexa MINI3-V04.09/M05-523/A-5M**	0,5	1~230V	Yra	Yra	PG07	3094002	619
Rexa MINI3-V04.09/M05-523/P-10M	0,5	1~230V	Yra	Nėra	PG07	3094008	623
Rexa MINI3-V04.09/M05-523/P-5M	0,5	1~230V	Yra	Nėra	PG07	3094001	590
Rexa MINI3-V04.09/T05-540/O-10M	0,5	3~400V	Nėra	Nėra	PG07	3094010	595
Rexa MINI3-V04.09/T05-540/O-5M	0,5	3~400V	Nėra	Nėra	PG07	3094003	563
Rexa MINI3-V04.11/M06-523/A-10M	0,6	1~230V	Yra	Yra	PG07	3094012	679
Rexa MINI3-V04.11/M06-523/A-5M	0,6	1~230V	Yra	Yra	PG07	3094005	638
Rexa MINI3-V04.11/M06-523/P-10M	0,6	1~230V	Yra	Nėra	PG07	3094011	663
Rexa MINI3-V04.11/M06-523/P-5M	0,6	1~230V	Yra	Nėra	PG07	3094004	629
Rexa MINI3-V04.11/T06-540/O-10M	0,6	3~400V	Nėra	Nėra	PG07	3094013	623
Rexa MINI3-V04.11/T06-540/O-5M	0,6	3~400V	Nėra	Nėra	PG07	3094006	590
Rexa MINI3-V04.13/M08-523/A-5M	0,75	1~230V	Yra	Yra	PG07	3094007	656
Priedai							
Kriaušinė plūdė MS1					PG14	2004593	167
Plūdė WA 65 su 10m kabelio					PG14	503211893	69
Plūdė WA 65 su 20m kabelio					PG14	2004431	105
Plūdė WA 65 su 5m kabelio					PG14	503211390	34
Atviršktinė plūdė WA 65 su 10 m kabelio					PG14	2006027	69
Atvirkštinė plūdė WA 65 su 20 m kabelio					PG14	2004429	105
Atvirkštinė plūdė WA 65 su 5 m kabelio					PG14	503211595	51

*Atitinka STS 40/8A
**Atitinka TC40/8

Wilo-HiDrainlift 3

Buitiniai nefekalinių nuotekų perpumpavimo įrenginiai

Ypatybės / privalumai TMW
- Labai kompaktiška konstrukcija
- Šiluminė variklio apsauga
- Ypatingai tylus veikimas
- Įmontuotas anglies filtras (nebūtina prijungti prie vėdinimo kanalų)
- Mažos elektros sąnaudos

Konstrukcija
Nutekamojo vandens be fekalijų perpumpavimo įrenginys

Naudojimas
- Nuotekų surinkimui ir perpumpavimui iš sanitarinių ir kitų nefekalines nuotekas išleidžiančių įrenginių
- Skirti tik buitiniam naudojimui ir nuotekoms be fekalijų, pluošto, tepalo ir alyvos pumpuoti

Tyliausias

Modelio kodo paaiškinimas
Pavyzdys: Wilo-HiDrainlift 3-24
- HiDrainlift – befekalinių nuotekų perpumpavimo įrenginys
- 3 – įrenginio klasė
- 2 – maksimalus prijungiamų prietaisų skaičius
- 4 – sukuriamas slėgis optimalaus debito režime

Medžiagos
- Siurblio korpusas: „PPGF30“
- Variklio korpusas: „PPGF30“
- Sandariklis: „EPDM“
- Talpyklos medžiaga: PP

Tiekimo komplektacija
- Pilnai sukomplektuotas įrenginys su anglies filtrais ir įmontuotais atbuliniais vožtuvais
- Pritekėjimo ir slėginių vamzdynų prijungimo rinkinys
- Montavimo ir naudojimo instrukcija

Techniniai duomenys
- 1,5 m įjungimo į elektros tinklą kabelis su įžeminimo kištuku (išskyrus „HiDrainlift 3-24“)
- Pumpuojamosios terpės temperatūra ne aukštesnė negu 35 °C (ne aukštesnė negu 60/75 °C ne ilgiau negu 5 minutes, atsižvelgiant į modelį)
- Slėgio jungtis DN 32
- Įvado jungtis DN 40
- Apsaugos laipsnis IP 44

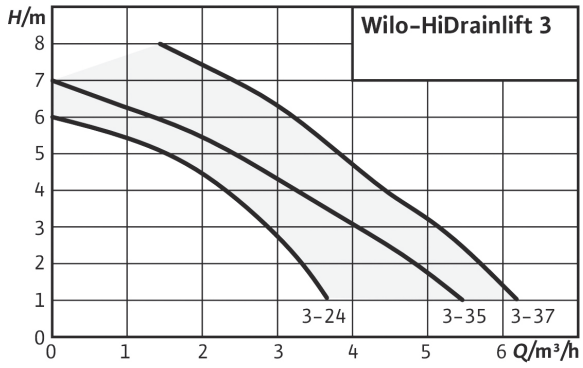

Ypatingai maži matmenys, palyginkite su krepšinio kamuoliu

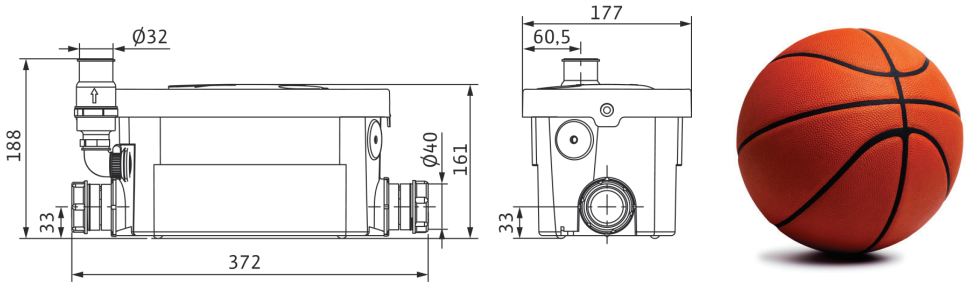

HiDrainlift 3-24

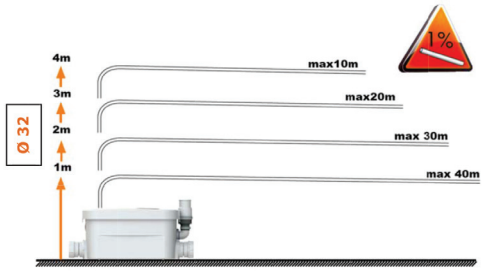

HiDrainlift 3-35

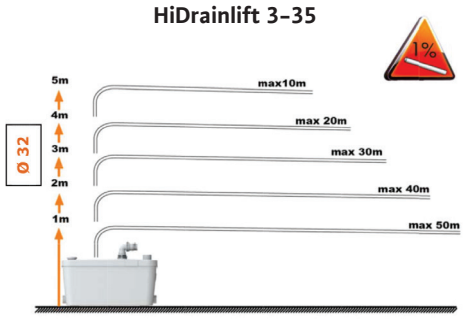

Wilo-HiDrainlift 3

Modelis	Variklio galia, kW	Elektros jungtis	Prekių grupė	Artikulo numeris	Eur be PVM
HiDrainlift3-24	0,25	1~ 230 V	PG7	4191678	619
HiDrainlift3-35	0,4	1~ 230 V	PG7	4191679	727
HiDrainlift3-37	0,4	1~ 230 V	PG7	4191680	771

Wilo-HiSewlift 3

Buitiniai fekalinių nuotekų perpumpavimo įrenginiai

Ypatybės / gaminio privalumai
- Labai kompaktiška konstrukcija
- Siurblys su smulkintuvu
- Šiluminė variklio apsauga
- Ypatingai tylus veikimas
- Įmontuotas anglies filtras (nebūtina prijungti prie vėdinimo kanalų)
- Mažos elektros sąnaudos

Konstrukcija
Nutekamojo vandens tiek su tiek be fekalijų perpumpavimo įrenginys

Naudojimas
- Nuotekų surinkimui ir perpumpavimui iš sanitarinių nuotekas išleidžiančių įrenginių
- Skirti tik buitiniam naudojimui ir nuotekoms be pluoštinių medžiagų, tepalo, alyvos ir kietųjų dalelių (kaip smėlis, kauliukai ir pan.) pumpuoti

Tyliausias

Modelio kodo paaiškinimas
Pavyzdys: Wilo-HiSewlift 3-I35
- 3 – įrenginio klasė
- I – skirtas įmontuoti į pertvaras
- 3 –maksimalus prijungiamų prietaisų skaičius
- 5 –sukuriamas slėgis optimalaus debito režime

Medžiagos
- Siurblio korpusas: „PPGF30“
- Variklio korpusas: „PPGF30“
- Sandariklis: „EPDM“
- Talpyklos medžiaga: PP

Tiekimo komplektacija
- Pilnai sukomplektuotas įrenginys su smulkintuvu, anglies filtrais ir įmontuotais atbuliniais vožtuvais
- Pritekėjimo ir slėginių vamzdynų prijungimo rinkinys
- Montavimo ir naudojimo instrukcija

Techniniai duomenys
- Jungiamasis tinklo kabelis 1,5 m, su įžemintu kištuku
- Darbinės terpės temperatūra maks. 35 °C
- Slėgio jungtis DN 32
- Įvado jungtis DN 40
- Apsaugos laipsnis IP 44

HiSewlift 3-I35

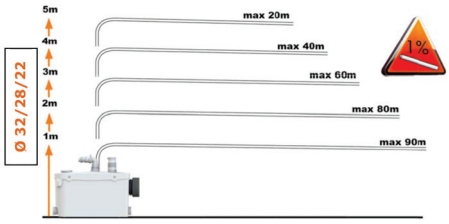

HiSewlift 3-1(3)5

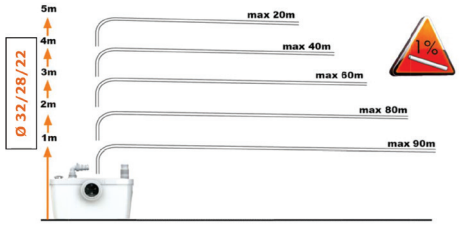

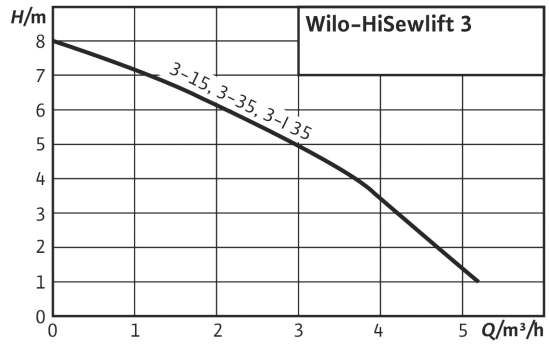

Wilo-HiSewlift 3

Modelis	Variklio galia, kW	Elektros jungtis	Prekių grupė	Artikulo numeris	Eur be PVM
HiSewlift3-15	0,4	1~ 230 V	PG7	4191675	682
HiSewlift3-35	0,4	1~ 230 V	PG7	4191677	806
HiSewlift3-I35 (įmontuojamas)	0,4	1~ 230 V	PG7	4191674	1035

Gręžinio siurblių parinkimo lentelė

Lentelė naudotina kuomet tenkinamos šios sąlygos:
- Individualus gyvenamasis namas iki 5-6 gyventojų
- Atstumas nuo gręžinio iki namo ne daugiau 50m, aukščių skirtumas ne daugiau 10m
- Lentelė netinkama jei yra naudojami automatizuoti didelio našumo įrenginiai pvz.: laistymui ir pan.

Gręžinio gylis	20	30	40	50	60	70	80	90	100
Siurblio modelis	[m]	[m]	[m]	[m]	[m]	[m]	[m]	[m]	[m]
TWU 4-0407 EM C									
TWU 4-0409 EM C									
TWU 4-0414 EM C									
TWU 4-0418 EM C									
TWU 4-0427 EM C									

Šildymo sistemų cirkuliacinių siurblių parinkimo lentelė

Lentelė naudotina kuomet tenkinamos šios sąlygos:
- Šildymo sistema sumontuota tvarkingai be papildomų didesnių nuostolių, t.y. vamzdynai ne permaži, nėra perteklinės armatūros ir pan.
- Naudojantis lentele sistemose su šilumo siurbliu įsitikinti, kad šilumos siurblio pasipriešinimas nedidesnis kaip 1m.v.st. (10kPa)

	Šildomas plotas [m²]				
Sistemos tipas	100	150	200	250	300
Radiatoiai	PICO 25/1-4	PICO 25/1-4	PICO 25/1-4	PICO 25/1-6	PICO 25/1-6
Grindų šildymas	PICO 25/1-4	PICO 25/1-6	PICO 25/1-6	PICO 25/1-8	PICO 25/1-8

Patarimai ir rekomendacijos:
- Stratos PICO siurblio funkciją „Auto pilot“ naudokite tik prie kieto kuro katilo mažajame rate. Naudodami šitą funkciją siurblį prie elektros maitinimo tinklo galite jungti tiesiai, nebereikalinga temperatūrinė rele
- Jeigu jūsų šildymo sistema yra radiatorinė su termostatiniais ventiliais naudokite Δp-v valdymo režimą. Kitu atveju rinkitės Δp-c. Jei Δp-c režimo nėra, tik tada naudokite pastovių sūkių režimą.
- Stratos PICO siurblio funkciją „Dynamic Adapt“ naudokite visuomet, kuomet naudojate Δp-v valdymo režimą.
- Norėdami du šlapio rotoriaus siurblius sujungti lygiagrečiai ir valdyti kaip vieną siurblį naudokite Stratos serijos siurblius su IF moduliais.
- Stratos PICO-Z siurblio valdymo režimą Δp-c naudokite kintamo debito karšto vandens recirkuliacinėse sistemose, kitu atveju rekomenduojame naudoti temperatūrinį valdymo režimą. Nuodojant pastarąjį nekintamo debito sistemose nepamirškite tvarkingai nustatyti Tmin ir Qmin, ir gausite pakankamai ženklų elektros ir šiluminės energijos sutaupymą.
- Prieš naudodami Heatfixx siurblį vienvamzdėse sistemose būtinai pasitarkite su specialistais
- Ekonomiškiausias vandentiekio siurblių valdymo būdas – HiControl valdiklis su srauto rele. Tik nepamirškite prie galingesnių siurblių susimontuoti slėgio redukcinį vožtuvą. Kitaip pirmu momentu po atsukimo iš čiaupo galite gauti per didelius slėgius.
- Komfortiškiausias ir efektyviausias vandentiekio siurblių valdymo būdas yra su ElectronicControl valdikliu, kuriame yra integruotas dažnio keitiklis
- Esminis šulinio siurblio privalumas – jokio siurblio keliamo triukšmo namuose.
- Rinkdamiesi gręžinio siurblį rinkitės ne pagal variklio galią, bet pagal sukeliamą slėgį. Kaip apsiskaičiuoti reikiamą siurblio slėgį galite pasižiūrėti mūsų tinklapyje rubrikoje „kaip pasirinkti vandens tiekimo siurblį“.
- Naudodami panardinamus siurblius su integruota plūde drenažo ar nuotekų perpumpavimui nepamirškite apie avarinio lygio signalizaciją.
- Rinkdamiesi HiDrainlift ir HiSewlift įrenginius pasitikrinkite ar jūsų pasirinktas įrenginys gali aptarnauti norimus prietaisus.
- Kondensato nuo kondensacinių katilų nepumpuokite su buitiniais nuotekų įrenginiais HiDrainlift ir HiSewlift. Jie tam neskirti ir gali neatlaikyti kondesato agresyvumo. Tam reikalui naudokite DrainLift CON įrenginius.
- Naudojant valdiklius tiek ElectronicControl tiek HiControl su siurbliais kurių paleidimo apvijų sužadinimo kondensatoriai yra montuojami ne pačiame siurblyje, o atskiroje dėžutėje siurblio elektros maitinimo jungimo schema turi būti sekanti: elektros maitinimo rozetė -> valdiklis -> dėžutė su kondensatorium -> siurblys.

Grundfos	Fazių sk.	Montavimo ilgis [mm]	Wilo standartinis siurblys	Fazių sk.	Montavimo ilgis [mm]	Wilo „Premium" klasės elektroninis siurblys	Fazių sk.	Montavimo ilgis [mm]	Wilo standartinės klasės elektroninis siurblys	Fazių sk.	Montavimo ilgis [mm]
Rp 1 (Standartinis jungties prie vamzdyno dydis)											
UPS 25-30	1	180	Star-RS 25/4	1	180	Stratos PICO 25/1-4	1	180	Yonos PICO 25/1-4	1	180
UPS 25-40	1	180	Star-RS 25/4	1	180	Stratos PICO 25/1-4	1	180	Yonos PICO 25/1-4	1	180
UPS 25-50	1	180	Star-RS 25/6	1	180	Stratos PICO 25/1-6	1	180	Yonos PICO 25/1-6	1	180
UPS 25-55	1	180	TOP-S 25/5	1	180	Stratos MAXO 25/0,5-6					
UPS 25-60	1	180	Star-RS 25/6	1	180	Stratos PICO 25/1-6	1	180	Yonos PICO 25/1-6	1	180
UPS 25-80	1	180	TOP-S 25/7	1	180	Stratos 25/1-8	1	180	Yonos MAXO 25/0,5-7	1	180
UPS 25-100	1	180	TOP-S 25/10	1	180	Stratos 25/1-10	1	180	Yonos MAXO 25/0,5-10	1	180
			Star-RS 25/7	1	180	-	1	180	Yonos PICO 25/1-8	1	180
			Star-RS 25/8	1	180	-	1	180	Yonos PICO 25/1-8	1	180
Rp 1 1/4											
UPS 32-25	1	180	Star-RS 30/4	1	180	Stratos PICO 30/1-4	1	180	Yonos PICO 30/1-4	1	180
UPS 32-30	1	180	Star-RS 30/4	1	180	Stratos PICO 30/1-4	1	180	Yonos PICO 30/1-4	1	180
UPS 32-40	1	180	Star-RS 30/4	1	180	Stratos PICO 30/1-4	1	180	Yonos PICO 30/1-4	1	180
UPS 32-50	1	180	Star-RS 30/6	1	180	Stratos PICO 30/1-6	1	180	Yonos PICO 30/1-6	1	180
UPS 32-55	1	180	TOP-RL 30/7,5	1	180	Stratos MAXO 30/0,5-6	1	180	Yonos MAXO 30/0,5-7	1	180
UPS 32-60	1	180	Star-RS 30/6	1	180	Stratos PICO 30/1-6	1	180	Yonos PICO 30/1-6	1	180
UPS 32-80	1	180	TOP-S 30/10	1	180	Stratos MAXO 30/0,5-10	1	180	Yonos MAXO 30/0,5-10	1	180
UPS 32-100	1	180	TOP-S 30/10	1	180	Stratos MAXO 30/0,5-12	1	180	Yonos MAXO 30/0,5-10	1	180
DN 32											
UPS 32-50 F	1	220				Stratos MAXO 32/0,5-8	1	220	Yonos MAXO 32/0,5-10 PN 6/10		220
UPS 32-60 F	1~/3~	220				Stratos MAXO 32/0,5-8	1	220	Yonos MAXO 32/0,5-10 PN 6/10		220
UPS 32-80 F	1	220				Stratos MAXO 32/0,5-10	1	220	Yonos MAXO 32/0,5-10 PN 6/10		220
UPS 32-100 F	1	220				Stratos MAXO 32/0,5-10	1	220	Yonos MAXO 32/0,5-11 PN 6/10		220
UPS 32-120 F	1~/3~	220				Stratos MAXO 32/0,5-10	1	220	Yonos MAXO 32/0,5-11 PN 6/10		220
DN 40											
UPS 40-30 F	1~/3~	250	TOP-S 40/4	1~/3~	220	Stratos MAXO 40/0,5-4	1	220	Yonos MAXO 40/0,5-4	1	220
UPS 40-60/4 F	1~/3~	250	TOP-S 40/7	1~/3~	250	Stratos MAXO 40/0,5-8	1	220	Yonos MAXO 40/0,5-8	1	220
UPS 40-60/2 F	1~/3~	250	TOP-S 40/7	1~/3~	250	Stratos MAXO 40/0,5-8	1	220	Yonos MAXO 40/0,5-8	1	220
UPS 40-80 F	1	250	TOP-S 40/7	1	250	Stratos MAXO 40/0,5-10	1	220	Yonos MAXO 40/0,5-8	1	220
UPS 40-120 F	1~/3~	250	TOP-S 40/10	1	250	Stratos MAXO 40/0,5-12	1	250	Yonos MAXO 40/0,5-12	1	250
UPS 40-180 F	1~/3~	250	TOP-S 40/15	1~/3~	250	Stratos MAXO 40/0,5-16	1	250	Yonos MAXO 40/0,5-16	1	250
DN50											
UPS 50-30 F	1~/3~	280	TOP-S 50/4	1~/3~	240	Stratos MAXO 50/0,5-6	1	240	Yonos MAXO 50/0,5-8	1	240
UPS 50-60/4 F	1~/3~	280	TOP-S 50/7	1~/3~	280	Stratos MAXO 50/0,5-9	1	280	Yonos MAXO 50/0,5-9	1	280
UPS 50-60/2 F	1~/3~	280	TOP-S 50/7	1~/3~	280	Stratos MAXO 50/0,5-9	1	280	Yonos MAXO 50/0,5-9	1	280
UPS 50-120 F	1~/3~	280	TOP-S 50/10	1~/3~	280	Stratos MAXO 50/0,5-12	1	280	Yonos MAXO 50/0,5-12	1	280
UPS 50-180 F	1~/3~	280	TOP-S 50/15	3	340	Stratos MAXO 50/0,5-16	1	340	Yonos MAXO 50/0,5-16	1	340
UPS 50-185 F	1~/3~	280	TOP-S 50/15	3	340	Stratos MAXO 50/0,5-16	1	340	Yonos MAXO 50/0,5-16	1	340

Pastabos:
- Neatitikimai tarp siurblių montažinių ilgių lentelėje pažymėti raudona spalva
- Turint darbo tašką (debitą ir slėgį) būtina patikrinti ar lentelėje nurodytas analogas tenkina darbo taško parametrus
- Visi elektroniniai siurbliai vienfaziai, todėl keičiant trifazius siurblius į elektroninius rekomeduojame pasikonsultuoti su elektriku
- Keičiant esamą siurblį į trumpesnį elektroninį galime pasiūlyti tarpinę jungtį. Dėl kainos ir tiekimo kreipkitės į Wilo Lietuva

Daugiau informacijos telefonu 8 5 213 64 95 arba www.wilo.lt

Wilo standartinis siurblys			Wilo elektroninis siurblys		
Markė	Varik-lis	Montavimo ilgis [mm]	Markė	Varik-lis	Montavimo ilgis [mm]
Rp 1 (Standartinis jungties prie vamzdyno dydis)					
TOP-S 25/5	1	180	Yonos MAXO 25/0,5-7	1	180
TOP-S 25/5	3	180	Yonos MAXO 25/0,5-7	1	180
TOP-S 25/7	1	180	Yonos MAXO 25/0,5-7	1	180
TOP-S 25/7	3	180	Yonos MAXO 25/0,5-7	1	180
TOP-RL 25/7,5	1	180	Yonos MAXO 25/0,5-7	1	180
TOP-S 25/10	1	180	Yonos MAXO 25/0,5-10	1	180
TOP-S 25/10	3	180	Yonos MAXO 25/0,5-10	1	180
Rp 1 1/4					
TOP-S 30/4	1	180	Yonos MAXO 30/0,5-7	1	180
TOP-S 30/4	3	180	Yonos MAXO 30/0,5-7	1	180
TOP-RL 30/4	1	180	Yonos MAXO 30/0,5-7	1	180
TOP-S 30/5	1	180	Yonos MAXO 30/0,5-7	1	180
TOP-S 30/5	3	180	Yonos MAXO 30/0,5-7	1	180
TOP-RL 30/6,5	1	180	Yonos MAXO 30/0,5-7	1	180
TOP-S 30/7	1	180	Yonos MAXO 30/0,5-7	1	180
TOP-S 30/7	3	180	Yonos MAXO 30/0,5-7	1	180
TOP-RL 30/7,5	1	180	Yonos MAXO 30/0,5-7	1	180
TOP-S 30/10	1	180	Yonos MAXO 30/0,5-10; Yonos MAXO 30/0,5-12	1	180
TOP-S 30/10	3	180		1	180
DN 40					
TOP-S 40/4	1	220	Yonos MAXO 40/0,5-4	1	220
TOP-S 40/4	3	220	Yonos MAXO 40/0,5-4	1	220
TOP-S 40/7	1	250	Yonos MAXO 40/0,5-8	1	220
TOP-S 40/7	3	250	Yonos MAXO 40/0,5-8	1	220
TOP-S 40/10	1	250	Yonos MAXO 40/0,5-12	1	250
TOP-S 40/10	3	250	Yonos MAXO 40/0,5-12	1	250
DN 50					
TOP-S 50/4	1	240	Yonos MAXO 50/0,5-8	1	240
TOP-S 50/4	3	240	Yonos MAXO 50/0,5-8	1	240
TOP-S 50/7	1	280	Yonos MAXO 50/0,5-8	1	240
TOP-S 50/7	3	280	Yonos MAXO 50/0,5-8	1	240
TOP-S 50/10	1	280	Yonos MAXO 50/0,5-12	1	280
TOP-S 50/10	3	280	Yonos MAXO 50/0,5-12	1	280
TOP-S 50/15	3	340	Yonos MAXO 50/0,5-16	1	340
DN 65					
TOP-S 65/7	1	280	Yonos MAXO 65/0,5-9	1	280
TOP-S 65/7	3	280	Yonos MAXO 65/0,5-9	1	280
TOP-S 65/10	1	340	Yonos MAXO 65/0,5-12	1	340
TOP-S 65/10	3	340	Yonos MAXO 65/0,5-12	1	340
TOP-S 65/13	3	340	Yonos MAXO 65/0,5-16	1	340
TOP-S 65/15	3	340	Yonos MAXO 65/0,5-16	1	340
DN 80					
TOP-S 80/7	1	360	Yonos MAXO 80/0,5-6	1	360
TOP-S 80/7	3	360	Yonos MAXO 80/0,5-6	1	360
TOP-S 80/10	3	360	Yonos MAXO 80/0,5-12	1	360

Grundfos elektroninis siurblys			Wilo elektroninis siurblys		
Markė	Varik-lis	Montavimo ilgis [mm]	Markė	Vari-klis	Montavimo ilgis [mm]
Rp 1 (Standartinis jungties prie vamzdyno dydis)					
Magna 1 25-40	1	180	Yonos MAXO 25/0.5-7	1	180
Magna 1 25-60	1	180	Yonos MAXO 25/0.5-7	1	180
Magna 1 25-80	1	180	Yonos MAXO 25/0.5-7	1	180
Magna 1 25-100	1	180	Yonos MAXO 25/0.5-10	1	180
Magna 1 25-120	1	180	Yonos MAXO 25/0.5-12	1	180
Rp 1 1/4					
Magna 1 32-40	1	180	Yonos MAXO 30/0.5-7	1	180
Magna 1 32-60	1	180	Yonos MAXO 30/0.5-7	1	180
Magna 1 32-80	1	180	Yonos MAXO 30/0.5-7	1	180
Magna 1 32-100	1	180	Yonos MAXO 30/0.5-10	1	180
DN 32					
Magna 1 32-80 F	1	220	Stratos 32/1-10	1	220
Magna 1 32-100 F	1	220	Stratos 32/1-10	1	220
Magna 1 32-120 F	1	220	Stratos 32/1-12	1	220
DN 40					
Magna 1 40-40 F	1	220	Yonos MAXO 40/0.5-4	1	220
Magna 1 40-60 F	1	220	Yonos MAXO 40/0.5-8	1	220
Magna 1 40-80 F	1	220	Yonos MAXO 40/0.5-8	1	220
Magna 1 40-100 F	1	220	Yonos MAXO 40/0.5-12	1	250
Magna 1 40-120 F	1	250	Yonos MAXO 40/0.5-12	1	250
DN 50					
Magna 1 50-60 F	1	240	Yonos MAXO 50/0.5-8	1	240
Magna 1 50-80 F	1	240	Yonos MAXO 50/0.5-9	1	280
Magna 1 50-100 F	1	280	Yonos MAXO 50/0.5-9	1	280
Magna 1 50-120 F	1	280	Yonos MAXO 50/0.5-12	1	280
DN 65					
Magna 1 65-100 F	1	340	Yonos MAXO 65/0.5-9	1	280
Magna 1 65-120 F	1	340	Yonos MAXO 65/0.5-12	1	340

Kainynas galioja nuo 2023 m. sausio 1 d.
Kainos be PVM. Galimi pakitimai.

Dėl pristatymo terminų, servisinio aptarnavimo ir pan. kreiptis į UAB „WILO Lietuva" tel.: +370 5 213 64 95

PAPRASTAS BŪDAS PASIRŪPINTI SAVO SIURBLIU

www.wilogarantija.lt

Gedimo registracija garantiniu ir pogarantiniu laikotarpiu

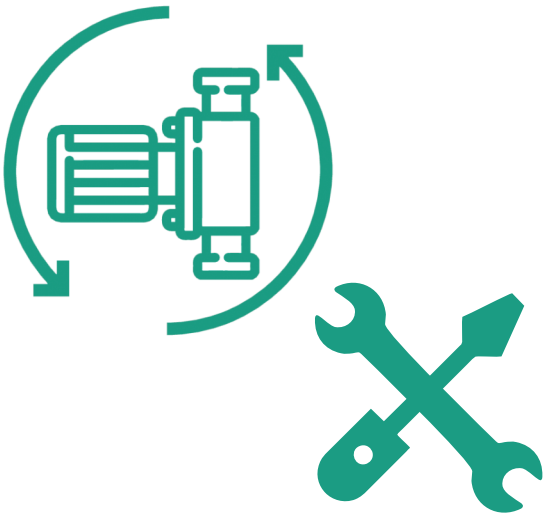

Registracija į montuotojų sertifikavimą

Sertifikuotiems Wilo montuotojams – 5 metų garantijos siurbliui suteikimo registracija

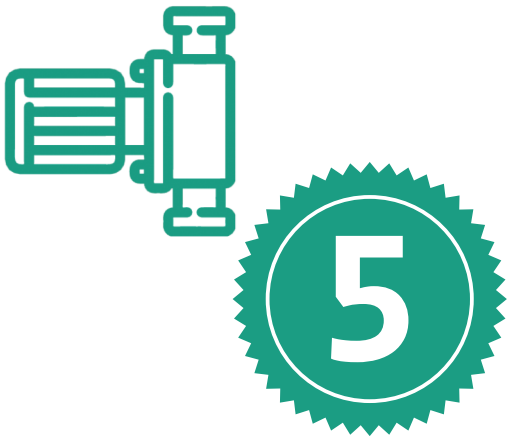

Wilo Lietuva partnerių prekybos vietų žemėlapis