Pioneering for You

wilo

Wilo-Sub TWI 5/TWI 5-SE
Wilo-Sub TWI 5-SE Plug & Pump

Колодезные насосы для водоснабжения

Wilo-Sub TWI 5/TWI 5-SE

Тип

5'' погружной насос из нержавеющей стали, многоступенчатый.

Применение

- Подача жидкости из колодцев, цистерн и резервуаров
- Ирригация, полив и откачивание жидкости
- Системы водоснабжения
- Использование дождевой воды

Обозначение

Пример: **TWI5-SE 304 EM-FS**

TWI	Погружной насос из нержавеющей стали
5	Диаметр насоса (5'') Забор воды через фильтровальную насадку
SE	Забор воды через патрубок G 1 1/4 (для подсоединения всасывающего фильтра)
3	Номинальная подача Q в м³/ч (при оптимальном коэфф. полезного действия)
04	Количество ступеней гидравлической части
EM	Однофазное исполнение, 1~230 В 50 Гц
DM	Трехфазное исполнение, 3~400 В, 50 Гц
FS	С поплавковым выключателем

Комплект поставки

- Насос с соединительным кабелем длиной 20 м
- Предохранительный трос из полипропилена
- Инструкция по монтажу и эксплуатации

Технические характеристики

- Температура жидкости от +5 °C до +35 °C
- Рабочее давление макс. 10 бар
- Производительность макс. 4,5 л/с
- Вид защиты IP68
- Подключение с напорной стороны Rp 1¼
- Подключение на стороне всасывания для исполнения SE Rp 1¼

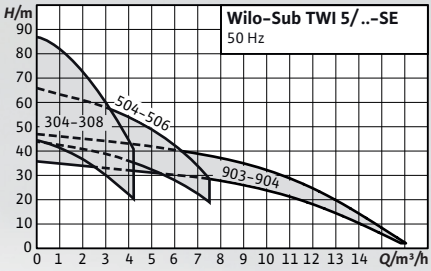

Гарантия 2 года

ПОД ЗАКАЗ

Тип	Подсоединение к трубопровод	Артикул
TWI 5-304 EM	1~230 В, 50 Гц	4104118
TWI 5-304 EM-FS	1~230 В, 50 Гц	4144935
TWI 5-305 EM	1~230 В, 50 Гц	4144948
TWI 5-305 EM-FS	1~230 В, 50 Гц	4144936
TWI 5-306 EM	1~230 В, 50 Гц	4104119
TWI 5-306 EM-FS	1~230 В, 50 Гц	4144937
TWI 5-307 EM	1~230 В, 50 Гц	4144949
TWI 5-307 EM-FS	1~230 В, 50 Гц	4144938
TWI 5-308 EM	1~230 В, 50 Гц	4104120
TWI 5-308 EM-FS	1~230 В, 50 Гц	4144939
TWI 5-504 EM	1~230 В, 50 Гц	4144950
TWI 5-504 EM-FS	1~230 В, 50 Гц	4144940
TWI 5-505 EM	1~230 В, 50 Гц	4144951
TWI 5-505 EM-FS	1~230 В, 50 Гц	4144941
TWI 5-506 EM	1~230 В, 50 Гц	4144952
TWI 5-506 EM-FS	1~230 В, 50 Гц	4144942
TWI 5-903 EM	1~230 В, 50 Гц	4104121
TWI 5-904 EM	1~230 В, 50 Гц	4104122
TWI 5-306 DM	3~400 В, 50 Гц	4104123
TWI 5-308 DM	3~400 В, 50 Гц	4104124
TWI 5-903 DM	3~400 В, 50 Гц	4104125
TWI 5-904 DM	3~400 В, 50 Гц	4104126

Тип	Подсоединение к трубопровод	Артикул
TWI 5-SE-304 EM	1~230 В, 50 Гц	4104127
TWI 5-SE-304 EM-FS	1~230 В, 50 Гц	4144961
TWI 5-SE-305 EM	1~230 В, 50 Гц	4144974
TWI 5-SE-305 EM-FS	1~230 В, 50 Гц	4144962
TWI 5-SE-306 EM	1~230 В, 50 Гц	4104128
TWI 5-SE-306 EM-FS	1~230 В, 50 Гц	4144963
TWI 5-SE-307 EM	1~230 В, 50 Гц	4144975
TWI 5-SE-307 EM-FS	1~230 В, 50 Гц	4144964
TWI 5-SE-308 EM	1~230 В, 50 Гц	4104129
TWI 5-SE-308 EM-FS	1~230 В, 50 Гц	4144965
TWI 5-SE-504 EM	1~230 В, 50 Гц	4144976
TWI 5-SE-504 EM-FS	1~230 В, 50 Гц	4144966
TWI 5-SE-505 EM	1~230 В, 50 Гц	4144977
TWI 5-SE-505 EM-FS	1~230 В, 50 Гц	4144967
TWI 5-SE-506 EM	1~230 В, 50 Гц	4144978
TWI 5-SE-506 EM-FS	1~230 В, 50 Гц	4144968
TWI 5-SE-903 EM	1~230 В, 50 Гц	4104130
TWI 5-SE-904 EM	1~230 В, 50 Гц	4104131
TWI 5-SE-306 DM	3~400 В, 50 Гц	4104132
TWI 5-SE-308 DM	3~400 В, 50 Гц	4104133
TWI 5-SE-903 DM	3~400 В, 50 Гц	4104134
TWI 5-SE-904 DM	3~400 В, 50 Гц	4104135

Преимущества

- Исполнение для однофазного тока с предварительно смонтированной распределительной коробкой – полностью готов к подключению.
- Защита мотора от перегрева у однофазного насоса
- Самоохлаждающий мотор позволяет устанавливать насос насухо (в том числе и вовсе вне воды)
- Доступны 2 варианта исполнения:
  - SE: с боковым подводящим патрубком
  - FS: со встроенным поплавковым выключателем

Материалы

- Корпус насоса: нержавеющая сталь 1.4301
- Рабочее колесо: 1.4301
- Вал: 1.4301
- Скользящее торцевое уплотнение: SIC/SIC и графит/керамика
- Секции: 1.4301
- Диффузор/инжектор: 1.4301
- Уплотнения: NBR

Оснащение/функции

- Предохранительный трос длиной 20 м
- Кабель H07RN-F длиной 20 м
- Исполнение для однофазного тока с предварительно смонтированной распределительной коробкой
- Защита от перегрузки электродвигателя

Монтаж системы водоснабжения (трехфазная версия)

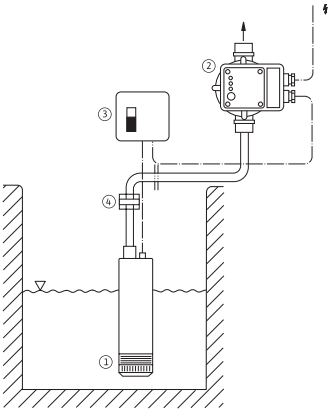

① Колодезный насос **Wilo-Sub TWI 5** (1 ~)
② Блок управления по дачтику протока Wilo HiControl. P_{max} ≤ 1,5кВт (I_{max} 10 A)
③ Выключатель вкл/выкл (входит в комлпект Wilo-Sub TWI)
④ Быстроразъёмное соединение (опция)

Монтаж системы водоснабжения (однофазная версия)

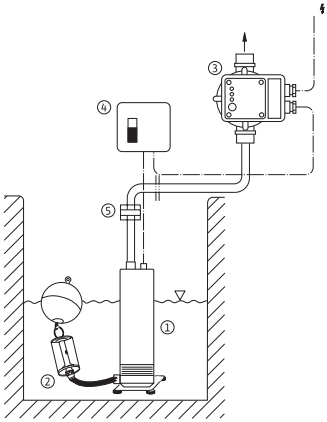

① Колодезный насос **Wilo-Sub TWI 5-SE** (1 ~)
② Всасывающий фильтр Ø1 с поплавком с резьбовым присоединением R 1 1/4
③ Блок управления по датчику протока Wilo HiControl. P_{max} ≤ 1,5 кВт (I_{max} 10 A).
④ Выключатель вкл/выкл (входит в комплект Wilo-Sub TWI)
⑤ Быстроразъёмное соединение (опция)

Монтаж системы водоснабжения (трехфазная версия)

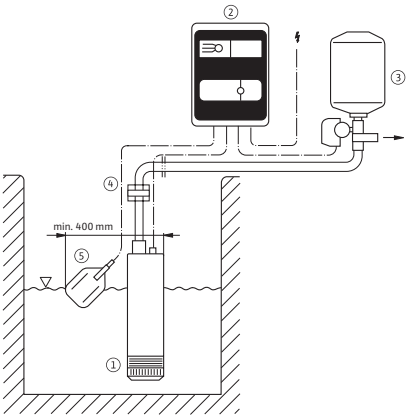

① Погружной электронасос **Wilo-Sub TWI 5** (3 ~)
② Шкаф управления Sk-712 (Защита и управление насосом)
③ Мембранный бак с реле давления
④ Быстроразъёмное соединение
⑤ Поплавковый выключатель WA 65 с соединительным кабелем

Монтаж системы водоснабжения (трехфазная версия)

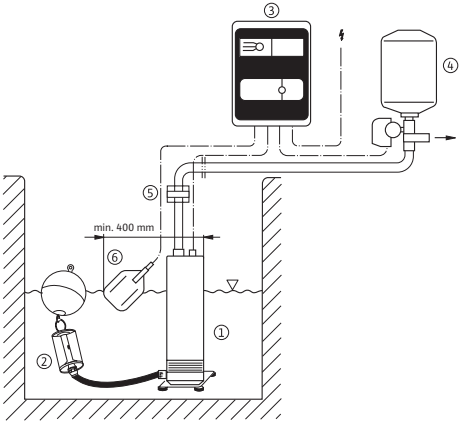

① Погружной электронасос **Wilo-Sub TWI 5 (3 ~)**
② Всасывающий фильтр Ø 1 с поплавком с резьбовым присоединением R 1 1/4
③ Шкаф управления SK-712 (Защита и управление насосом)
④ Мембранный бак с реле давления
⑤ Быстроразъёмное соединение
⑥ Поплавковый выключатель WA 65 с соединительным кабелем

Монтаж системы водоснабжения (переменный ток)

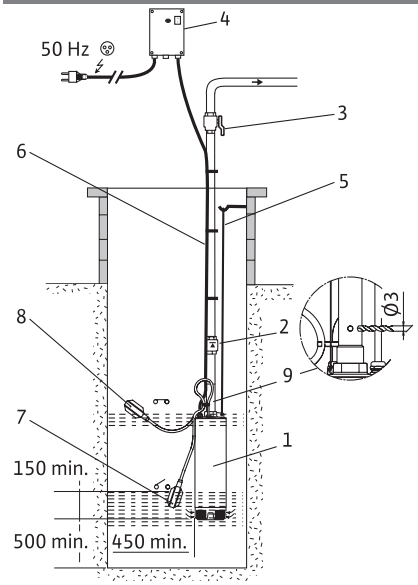

① Колодезный насос **Wilo-Sub TWI 5 FS** (1 ~)
② Обратный клапан
③ Задвижка
④ Шкаф управления
⑤ Подвесной трос
⑥ Питающий кабель
⑦ Поплавок нижнего уровня
⑧ Поплавок верхнего уровня
⑨ Напорный трубопровод

Wilo-Sub TWI 5-SE Plug & Pump

Тип

Система водоснабжения с погружным насосом, системой управления и принадлежностями.

Применение

- Подача жидкости из колодцев, цистерн и резервуаров
- Ирригация, полив и откачивание жидкости
- Системы водоснабжения
- Использование дождевой воды

Обозначение

Пример: **TWI5-SE 304 EM-FS P&P**

TWI Погружной насос из нержавеющей стали
5 Диаметр насоса (5'')
Забор воды через фильтровальную насадку
SE Забор воды через патрубок G 1 ¼ (для подсоединения всасывающего фильтра)
3 Номинальная подача Q в м³/ч (при оптимальном коэффициенте полезного действия)
04 Количество ступеней гидравлической части
EM Однофазное исполнение, 1~230 В 50 Гц
DM Трехфазное исполнение, 3~400 В, 50 Гц
FS С поплавковым выключателем
P&P Готовый к подключению

Комплект поставки

- Насос
- Полная система управления
- Предохранительный трос из полипропилена
- Всасывающий фильтр тонкой очистки
- Всасывающий шланг
- Инструкция по монтажу и эксплуатации

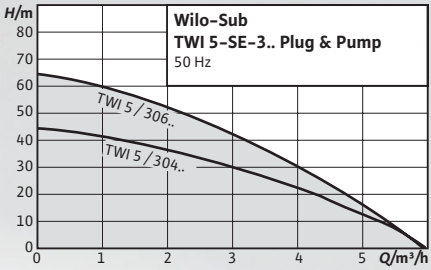

Гарантия 2 года

ПОД ЗАКАЗ

Технические характеристики

- Температура жидкости от +5 °C до +35 °C
- Рабочее давление макс. 10 бар
- Вид защиты IP68
- Подключение со всасывающей и напорной стороны Rp 1

Материалы

- Корпус насоса из нержавеющей стали 1.4301
- Рабочее колесо из нержавеющей стали 1.4301
- Вал из нержавеющей стали 1.4005
- Скользящее торцовое уплотнение из графита/керамики
- Секции Noryl
- Уплотнение из NBR

Принадлежности

- Задвижка
- Обратный клапан
- Прибор управления и реле электродвигателя
- Защитный выключатель
- Поплавковый выключатель
- Акустическая сигнализация о переливе
- Реле давления
- Всасывающий фильтр с поплавком:
- Фильтр грубой очистки
- Фильтр тонкой очистки

Преимущества

- Готовый к подключению
- Полный комплект принадлежностей
- Насос (корпус, ступени, рабочие колеса) из нержавеющей стали 1.4301
- Возможна сухая установка

Тип	Подсоединение к трубопровод	Артикул
TWI 5-SE-304 EM P&P	1~230 В, 50 Гц	**2543632**
TWI 5-SE-306 EM P&P	1~230 В, 50 Гц	**2543633**

Pioneering for You

Артикул 2796686

ВИЛО РУС
142434, Россия, Московская область
Ногинский район, г.Ногинск,
дер. Новое Подвязново,
промплощадка №1, д. 1
Тел.: +7 496 514 61 10
Горячая линия сервисной службы:
8 800 250 06 91
wilo@wilo.ru
www.wilo.ru

ТОО «WILO Central Asia»
040704, Казахстан, Алматинская область,
Илийский район, пос. Байсерке,
ул. Султана-Бейбарса, д. 1,
Тел.: +7 727 312 40 10
Факс: +7 727 312 40 00
Единый телефон сервисной поддержки:
+7 727 312 40 20
info@wilo.kz
www.wilo.kz

Wilo в Республике Беларусь
пр-т. Победителей 7А, 16 этаж, оф.51
Минск 220004
T + 375 17 396 34 63
M +375 44 726 02 14
Сервис-центр Wilo
M +375 29 144 74 41
M +375 44 500 52 81
wilo@wilo.by
www.wilo.by

Посетите наши странички в социальных сетях: