Pioneering for You

wilo

*Building Services Residential & Commercial*

# Listino catalogo 2021

Aggiornato al 1° Giugno 2021

Riscaldamento, condizionamento e refrigerazione
Alimentazione e pressurizzazione idrica
Drenaggio e sollevamento delle acque reflue

Validità – 1 Giugno 2021
Tutti i prezzi riportati nel presente listino sono da intendersi IVA esclusa

# Wilo-Assistant

**Il consulente per le pompe sempre a portata di mano.**

**Con Wilo-Assistant hai tutto il mondo delle pompe in formato tascabile.**

Wilo-Assistant è disponibile gratuitamente, è facile da usare e contiene molte informazioni che prima erano disponibili solo su internet o documentazione cartacea.

Sia nella sostituzione di una pompa che durante la visita presso il cliente il "Consulente Wilo" vi supporterà nelle attività quotidiane in modo affidabile.

Disponibile su App Store

ANDROID APP ON Google play

**Wilo-Assistant. Il consulente per le pompe sempre a portata di mano.**

**App**

**Wilo-Assistant**
» Scannerizza il QR Code e scarica l'APP

**1**

**Smart Connect**
» L'interfaccia utente Smart Connect consente il controllo remoto, configurazione, messa a in funzione di Wilo-Stratos MAXO e Wilo-Stratos, Wilo-Stratos GIGA, Wilo-CronoLine IL-E, Wilo-VeroLine IP-E attraverso dispositivi mobili.

**2**

**Assistente funzione Sync** (per Wilo-Varios PICO)
» La funzione di sincronizzazione Sync può essere attivata quando è necessario riprodurre le curve caratteristiche di una pompa Wilo da sostituire.

**3**

**Dimensionamento pompa**
» Grazie al software dedicato puoi selezionare in pochi secondi la pompa adatta alla tua installazione.

**4**

**Calcolatore tubazione**
» In questa sezione è possibile stimare le perdite di carico del circuito e calcolare la prevalenza da impostare sulla pompa.

**5**

**Segnalazione guasto** (Legenda di codice di errore)
» Tutte le pompe e circolatori dotati di display elettronico possono visualizzare un codice di errore che identifica l'anomalia in corso.

**6**

**Guida comparativa**
» Cerca un tipo di pompa più efficiente per sostituire la tua vecchia pompa.

**7**

**Care Connect**
» Consigli e rimedi per ottimizzare il funzionamento degli impianti di riscaldamento e di circolazione dell'acqua calda sanitaria.

**8**

**Solar Connect**
» La funzione per il controllo e gestione in remoto della pompa sommergibile Wilo-Actun OPTI-MS.

**9**

**Realtà aumentata**
» Avvicina il tuo smartphone sul simbolo [AR] che trovi sulle nostre brochure, visualizzerai informazione, video ad immagini nella scena reale.

# Listino catalogo 2021 Validità 1° Giugno 2021

Introduzione. Pag.1

Riscaldamento, condizionamento e refrigerazione. Pag.16

Alimentazione e pressurizzazione idrica. Pag.208

Drenaggio e sollevamento acque reflue. Pag.370

# Indice prodotti

Modelli, n. di pagina, descrizioni ed applicazioni.

**Riscaldamento, condizionamento e refrigerazione.**


| » Modello | Pagina | Versione | Descrizione | Applicazioni |
|---|---|---|---|---|
| Wilo-Yonos PICO | 20 | Singoli | Circolatori ad alta efficienza standard | |
| Wilo-Yonos PICO-D | 22 | Gemellari | Circolatori ad alta efficienza standard | |
| Wilo-Stratos PICO | 24 | Singoli | Circolatori ad alta efficienza premium | |
| Wilo-Yonos ECO-BMS | 26 | Singoli | Circolatori ad alta efficienza standard | |
| Wilo-Star-Z | 28 | Singoli | Circolatori ACS | |
| Wilo-Star-Z NOVA T | 32 | Singoli | Circolatori ACS ad alta efficienza standard | |
| Wilo-Star-Z NOVA | 33 | Singoli | Circolatori ACS ad alta efficienza standard | |
| Wilo-Stratos PICO-Z | 34 | Singoli | Circolatori ACS ad alta efficienza premium | |
| Wilo-Varios PICO-STG | 36 | Singoli | Circolatori Solare/Geotermico ad alta efficienza standard | |
| Wilo-Yonos MAXO | 38 | Singoli | Circolatori ad alta efficienza standard | |
| Wilo-Yonos MAXO-D | 42 | Gemellari | Circolatori ad alta efficienza standard | |
| Wilo-Yonos MAXO-I | 44 | Singoli | Circolatori ad alta efficienza standard completi di Wilo-Connect Module | |
| Wilo-Yonos MAXO-D | 47 | Gemellari | Circolatori ad alta efficienza standard completi di Wilo-Connect Module | |
| Wilo-Stratos MAXO | 50 | Singoli | Circolatori ad alta efficienza premium | |
| Wilo-Stratos MAXO-D | 54 | Gemellari | Circolatori ad alta efficienza premium | |
| Wilo-TOP-Z | 56 | Singoli | Circolatori ACS | |
| Wilo-Yonos MAXO-Z | 60 | Singoli | Circolatori ACS ad alta efficienza standard | |
| Wilo-Stratos MAXO-Z | 62 | Singoli | Circolatori ACS ad alta efficienza premium | |
| Wilo-VeroLine-IP-Z | 64 | Singoli | Elettropompe inline a velocità fissa ACS | |
| Wilo-VeroLine-IPL | 68 | Singoli | Elettropompe inline a velocità fissa IE3 | |
| Wilo-VeroTwin-DPL | 74 | Gemellari | Elettropompe inline a velocità fissa IE3 | |
| Wilo-CronoLine-IL | 80 | Singoli | Elettropompe inline a velocità fissa IE3 | |
| Wilo-CronoTwin-DL | 92 | Gemellari | Elettropompe inline a velocità fissa IE3 | |
| Wilo-VeroLine IP-E | 101 | Singoli | Elettropompe inline elettroniche ad alta efficienza IE4 | |
| Wilo-VeroTwin DP-E | 105 | Gemellari | Elettropompe inline elettroniche ad alta efficienza IE4 | |
| Wilo-CronoLine IL-E | 108 | Singoli | Elettropompe inline elettroniche ad alta efficienza IE4 | |
| Wilo-CronoTwin-DL-E | 115 | Gemellari | Elettropompe inline elettroniche ad alta efficienza IE4 | |
| Wilo-Stratos GIGA | 121 | Singoli | Elettropompe inline elettroniche ad alta efficienza IE5 | |
| Wilo-Stratos GIGA-D | 127 | Gemellari | Elettropompe inline elettroniche ad alta efficienza IE5 | |
| Wilo-CronoBloc-BL | 132 | Monoblocco | Elettropompe monoblocco a velocità fissa IE3 | |
| Wilo-VeroBloc-BM | 148 | Monoblocco | Elettropompe monoblocco a velocità fissa IE3 | |
| Wilo-CronoBloc-BL-E | 157 | Monoblocco | Elettropompe monoblocco elettroniche ad alta efficienza IE4 | |
| Wilo-Stratos GIGA-B | 165 | Monoblocco | Elettropompe monoblocco elettroniche ad alta efficienza IE5 | |
| Wilo-Atmos GIGA-N | 170 | Base-giunto | Pompa base-giunto tipo back-pull-out | |
| Wilo-Yonos GIGA-N | 171 | Base-giunto | Pompa base-giunto tipo back-pull-out regolata elettronicamente | |
| Wilo-SiClean | 172 | Defangatori | Moduli defangatori ad azionamento manuale | |
| Wilo-SiClean Comfort | 174 | Defangatori | Moduli defangatori ad azionamento automatico | |




Soggetto a modifiche tecniche senza preavviso

# Indice prodotti

Modelli, n. di pagina, descrizioni ed applicazioni.


| | | | Alimentazione e pressurizzazione idrica | |
|---|---|---|---|---|
| » Modello | Pagina | Versione | Descrizione | Applicazioni |
| Wilo-HiMulti 3 | 212 | Orizzontali | Pompe autoadescanti o normalmente aspiranti ad alta efficienza | |
| Wilo-HiMulti 3 H | 215 | Orizzontali | Pompe autoadescanti o normalmente aspiranti ad alta efficienza | |
| Wilo-Jet WJ | 218 | Orizzontali | Pompe autoadescanti standard | |
| Wilo-Jet HWJ | 220 | Orizzontali | Pompe autoadescanti standard | |
| Wilo-MultiCargo MC | 222 | Orizzontali | Pompe autoadescanti standard | |
| Wilo-MultiPress MP | 224 | Orizzontali | Pompe normalmente aspiranti standard | |
| Medana CH1-LC | 226 | Orizzontali | Pompe normalmente aspiranti standard | |
| Wilo-Medana CH1-L | 232 | Orizzontali | Pompe normalmente aspiranti standard | |
| Wilo-Economy MHIE | 236 | Orizzontali | Pompe normalmente aspiranti elettroniche | |
| Wilo-MultiVert MVIL | 238 | Verticali | Pompe normalmente aspiranti multistadio standard IE3 | |
| Wilo-Helix V | 242 | Verticali | Pompe normalmente aspiranti multistadio standard IE3 | |
| Wilo-Helix VE | 250 | Verticali | Pompe normalmente aspiranti multistadio elettroniche IE4 | |
| Wilo-Helix EXCEL | 257 | Verticali | Pompe normalmente aspiranti multistadio elettroniche IE5 | |
| Wilo-Sub TWI5 | 260 | Sommerse | Pompe multistadio a motore sommerso 5” standard | |
| Wilo-Sub TWI5-SE P&P | 264 | Sommerse | Pompe multistadio a motore sommerso 5” standard | |
| Wilo-Sub TWU 3 | 266 | Sommerse | Pompe multistadio a motore sommerso 3” standard | |
| Wilo-Sub TWU 3HS | 268 | Sommerse | Pompe multistadio a motore sommerso 3” elettroniche | |
| Wilo-Sub TWU4 | 270 | Sommerse | Pompe multistadio a motore sommerso 4” standard | |
| Wilo-Sub TWI4 | 275 | Sommerse | Pompe multistadio a motore sommerso 4” standard | |
| Wilo-Rain | 282 | Con serbatoio | Stazioni automatiche di raccolta e dell’acqua piovana | |
| Wilo-RainSystem AF 150 | 284 | Con serbatoio | Stazioni automatiche di raccolta e dell’acqua piovana | |
| Wilo-RainSystem AF 400 | 286 | Con serbatoio | Stazioni automatiche di raccolta e dell’acqua piovana | |
| Wilo-Isar BOOST5 | 290 | Compatto | Sistemi di pressurizzazione compatto con pompe a tecnologia v.e.v. | |
| Wilo-COE-2 MHIL BC | 294 | Orizzontali | Sistemi di pressurizzazione con pompe a comando pressostatico | |
| Wilo-COE-2 EMHIL | 296 | Orizzontali | Sistemi di pressurizzazione con pompe a comando elettronico | |
| Wilo-COE-2 EMVIL | 297 | Verticali | Sistemi di pressurizzazione con pompe a comando elettronico | |
| Wilo-Economy CO-Helix V.../CE | 298 | Verticali | Sistemi di pressurizzazione con pompe a comando pressostatico | |
| Wilo-GPV-R 2 MVIL.../VRI | 300 | Verticali | Sistemi di pressurizzazione con pompe a tecnologia v.e.v. | |
| Wilo-GPV-R 2 Helix.../VRI | 302 | Verticali | Sistemi di pressurizzazione con pompe a tecnologia v.e.v. | |
| Wilo-GPVR3G Helix V | 304 | Verticali | Sistemi di pressurizzazione con pompe a tecnologia v.e.v. | |
| Wilo-SiBoost Smart FC Helix V | 308 | Verticali | Sistemi di pressurizzazione con pompe a tecnologia v.e.v. | |
| Wilo-SiBoost Smart Helix VE | 316 | Verticali | Sistemi di pressurizzazione con pompe a tecnologia v.e.v. | |
| Wilo-SiBoost Smart Helix EXCEL | 322 | Verticali | Sistemi di pressurizzazione con pompe elettroniche IE5 | |
| Wilo-SiFire | 338 | Back-pull-out | Sistemi di pressurizzazione antincendio a norma UNI-EN12845 | |

# Indice prodotti

Modelli, n. di pagina, descrizioni ed applicazioni.


| | | | Drenaggio e sollevamento acque reflue | |
|---|---|---|---|---|
| » Modello | Pagina | Acque | Descrizione | Applicazioni |
| Wilo-Drain TM/TMW/TMR 32 | 372 | Grigie | Pompe sommergibili per acque grigie e meteoriche | |
| Wilo-Drain TS/TSW 32 | 374 | Grigie | Pompe sommergibili per acque grigie e meteoriche | |
| Wilo-Drain TS 40 | 376 | Grigie | Pompe sommergibili per acque grigie e meteoriche | |
| Wilo-Padus UNI | 378 | Grigie | Pompe sommergibili per acque grigie e meteoriche | |
| Wilo-Padus PRO | 380 | Grigie | Pompe sommergibili per acque grigie, meteoriche e di cantiere | |
| Wilo-Rexa MINI3 | 386 | Reflue | Pompe sommergibili per acque reflue domestiche | |
| Wilo-Drain TP-R | 388 | Reflue | Pompe sommergibili per acque reflue domestiche | |
| Wilo-Rexa UNI | 391 | Nere | Pompe sommergibili per acque nere | |
| Wilo-Rexa FIT | 401 | Nere | Pompe sommergibili per acque nere | |
| Wilo-Rexa PRO V | 411 | Nere | Pompe sommergibili per acque nere | |
| Wilo-Rexa PRO C | 421 | Nere | Pompe sommergibili per acque nere | |
| Wilo-EMU FA | 431 | Nere | Pompe sommergibili per acque nere | |
| Wilo-Drain TP | 437 | Nere | Pompe sommergibili per acque nere | |
| Wilo-Rexa CUT | 443 | Nere | Pompe sommergibili per acque nere con trituratore | |
| Wilo-Drain MTC | 447 | Nere | Pompe sommergibili per acque nere con trituratore | |
| Wilo-TMT | 450 | Grigie | Pompe sommergibili per acque calde grigie e di processo | |
| Wilo-Plavis | 454 | Grigie | Stazione automatica di sollevamento fluidi condensati | |
| Wilo-HiDrainLift 3 | 456 | Grigie | Stazione di sollevamento automatica acque grigie | |
| Wilo-HiSewLift 3 | 458 | Reflue | Stazione di sollevamento domestica acque reflue con trituratore | |
| Wilo-DrainLift SANI-S | 462 | Nere | Stazioni di sollevamento per acque nere | |
| Wilo-DrainLift SANI-M | 464 | Nere | Stazioni di sollevamento per acque nere | |
| Wilo-DrainLift SANI-L | 466 | Nere | Stazioni di sollevamento per acque nere | |
| Wilo-DrainLift SANI-XL | 468 | Nere | Stazioni di sollevamento per acque nere | |
| Wilo-DrainLift XXL | 470 | Nere | Stazioni di sollevamento per acque nere | |
| Wilo-DrainLift Box | 472 | Grigie | Stazioni di sollevamento acque grigie e meteoriche | |
| Wilo-DrainLift WS...Basic/MINI3 | 475 | Reflue | Stazioni di sollevamento acque reflue domestiche | |
| Wilo-DrainLift WS 50 | 479 | Nere | Stazioni di sollevamento acque nere | |
| Wilo-DrainLift WS 40 | 482 | Nere | Stazioni di sollevamento acque nere | |
| Wilo-Port 600 e 800 | 486 | Reflue | Stazioni di sollevamento acque reflue | |
| Wilo-DrainLift WS 1100 | 485 | Reflue | Stazioni di sollevamento acque reflue | |




Soggetto a modifiche tecniche senza preavviso

# Legenda Listino e Simboli

1 Solare termico e geotermia 1

## 2 Wilo-Varios PICO-STG

3 **Descrizione**

Circolatore **singolo** a rotore bagnato con attacchi **filettati**, tecnologia con motore a magneti permanenti EC per impianti di riscaldamento, condizionamento ed **energie rinnovabili**.

4 **Campo di applicazioni**

- Applicazioni residenziali
- Riscaldamento
- Solare termico e geotermico

NOVITÀ

5 Temperatura fluido da **-20°C** a **+110°C**

| Wilo-Varios PICO-STG | 1~230 V - PN10 - EEI ≤0.23 | | | | | | | | | | | | | | | | | PG1 | W2 |
|---|---|---|---|---|---|---|---|---|---|---|---|---|---|---|---|---|---|---|---|
| » Attacchi filettati | | | | | | | | 9 Portata (m³/h) | | | | | | | | | | | |
| Modello | Rp/DN | Interasse (mm) | $P_1$ (W) | Peso (kg) | Consegna | Codice | Prezzo € | 0 | 0,5 | 1 | 1,5 | 2 | 2,5 | 3 | 3,5 | 4 | 4,4 |
| | | | | | | | | Prevalenza (m) 8 | | | | | | | | | |
| Varios PICO-STG 15/1-8-130 | ½" | 130 | 75 | 2 | A | 4232742 | 441,00 | 7,5 | 7,5 | 7,5 | 6,8 | 5,8 | 4,8 | 3,8 | [illegible] | 1,8 | 0,8 |
| Varios PICO-STG 25/1-8-130 | 1" | 130 | 75 | 2,1 | A | 4232744 | 441,00 | 7,5 | 7,5 | 7,5 | 6,8 | 5,8 | 4,8 | 3,8 | 2,8 | 1,8 | 0,8 |
| Varios PICO-STG 25/1-8-180 | 1" | 180 | 75 | 2,2 | A | 4232743 | 491,00 | 7,5 | 7,5 | 7,5 | 6,8 | 5,8 | 4,8 | 3,8 | 2,8 | 1,8 | 0,8 |
| Varios PICO-STG 30/1-8-180 | 1"¼ | 180 | 75 | 2,4 | A | 4232745 | 491,00 | 7,5 | 7,5 | 7,5 | 6,8 | 5,8 | 4,8 | 3,8 | 2,8 | 1,8 | 0,8 |
| | | | | | | | | | | | | | | | PG1 | W2 | |
| | 1~230 V - PN10 - EEI ≤0.23 | | | | | | | 0 | 0,9 | 1,1 | 1,3 | 1,5 | 1,7 | 1,9 | 2,1 | 2,3 | 2,5 |
| Varios PICO-STG 15/1-13-130 | ½" | 130 | 75 | 2 | A | 4232746 | 624,00 | 13 | 11 | 9 | 8 | 7 | 6 | 4 | 3 | 2 | 1 |
| Varios PICO-STG 15/1-13-180 | ½" | 180 | 75 | 2,1 | A | 4232747 | 641,00 | 13 | 11 | 9 | 8 | 7 | 6 | 4 | 3 | 2 | 1 |

6 7

Riscaldamento, condizionamento e refrigerazione. 10

### Legenda Listino

| | |
|---|---|
| 1 | Famiglia prodotto |
| 2 | Nome ed immagine del prodotto |
| 3 | Descrizione tecnica |
| 4 | Campo di applicazioni |
| 5 | In evidenza |
| 6 | Area tecnica<br>» Attacchi<br>» Interasse<br>» Potenza elettrica |
| 7 | Area commerciale<br>» Codice<br>» Prezzo di listino<br>» Consegna |
| 8 | Campo di prevalenza |
| 9 | Campo di portata |
| 10 | Sezione listino |
| 11 | Leggenda tipo di applicazione |

### Legenda Simboli

| | | | |
|---|---|---|---|
| | Applicazioni residenziali | | Pressurizzazione idrica |
| | Applicazioni commerciali | | Acqua piovana |
| | Applicazioni industriali | | Irrigazione |
| | | | Antincendio |
| | Riscaldamento | | Sollevamento acque reflue |
| | Condizionamento | | Drenaggio |
| | Acqua calda sanitaria | | Acque di processo |
| | Solare termico e geotermico | | Raccolta e sollevamento |

# Wilo-Bike

**Tipologia: Mountain Bike 29“**

- Telaio: Hit-Ten Tig
- Forcella: Hit-Ten Tig
- Manubrio Acciaio: Fisso 22,2
- Freni: V. Brake Alloy
- Coperture: Mtb 29x1,95
- Cerchi: Alloy
- Comandi: Micro Shit Ms 12 21v.
- Cambio: Shimano Ty 21
- Deragliatore: Teckno
- Guarnitura: Tripla Resina

| Wilo-Bike | » Mountain Bike 29“ | Codice | Prezzo € |
|---|---|---|---|
| | **Mountain Bike 29” con cambio Shimano 21 velocità.** | **2775127** | **597,00** |

Soggetto a modifiche tecniche senza preavviso

# Wilo-Info Point

## Note informative

Tutti i prezzi presenti nel listino catalogo, sono da intendersi con IVA esclusa e validi dal **1° Giugno 2021**.
Per maggiori informazioni sulle condizioni di vendita vedere paragrafo **"Condizioni generali di vendita"**

## Disponibilità e tempi di consegna:

- **A** Prodotto normalmente a stock, disponibilità immediata
- **B** Prodotto disponibile entro 8 giorni
- **C** Normalmente entro 4 settimane
- **D** Tempi di consegna differenti, da richiedere in funzione dell'esigenza

## Note sui prodotti

Codici, modelli e caratteristiche tecniche possono subire modifiche e variazioni in qualsiasi momento e senza obbligo di preavviso se ritenute necessarie per il miglioramento del prodotto.
Le immagini relative ai prodotti sono indicative e non impegnative.

## Gruppo prodotti W1

### Pressurizzazione e alimentazione idrica

| | |
|---|---|
| Wilo-HiMulti 3 | PG5 |
| Wilo-HiMulti 3 H | PG5 |
| Wilo-Jet WJ | PG5 |
| Wilo-Jet HWJ | PG5 |
| Wilo-MultiCargo MC | PG5 |
| Wilo-MultiPress MP | PG5 |
| Wilo-Medana CH1-LC | PG5 |
| Wilo-Medana CH1-L | PG5 |
| Wilo-Economy MHIE | PG5 |
| Wilo-Rain | PG5 |

| | |
|---|---|
| Wilo-Sub TWI5 | PG5 |
| Wilo-Sub TWI5-SE P&P | PG5 |
| Wilo-Sub TWU 3HS | PG5 |
| Wilo-Sub TWU4 | PG5 |
| Wilo-Sub TWI4 | PG5 |
| Wilo-Isar BOOST5 | PG5 |

### Drenaggio e sollevamento acque reflue

| | |
|---|---|
| Wilo-Drain TM/TMW/TMR 32 | PG7 |
| Wilo-Drain TS/TSW 32 | PG7 |
| Wilo-Drain TS 40 | PG7 |
| Wilo-Padus UNI | PG7 |
| Wilo-Rexa Mini3 | PG7 |
| Wilo-Drain TP-R | PG7 |
| Wilo-Rexa UNI | PG7 |
| Wilo-Rexa FIT | PG7 |
| Wilo-TMT | PG7 |
| Wilo-Plavis | PG7 |
| Wilo-DrainLift SANI (S-M-L-XL) | PG7 |
| Wilo-HiDrainLift 3 | PG7 |
| Wilo-HiSewLift 3 | PG7 |
| Wilo-DrainLift Box | PG7 |

## Gruppo prodotti W2

### Riscaldamento, condizionamento e refrigerazione

| | |
|---|---|
| Wilo-Yonos PICO (-D) | PG1 |
| Wilo-Stratos PICO | PG1 |
| Wilo-Yonos ECO-BMS | PG2 |
| Wilo-Yonos MAXO (-D) | PG2 |
| Wilo-Yonos MAXO-I (-D) | PG2 |

### Ricircolo acqua calda saniataria

| | |
|---|---|
| Wilo-Star-Z | PG1 |
| Wilo-Star-Z NOVA (-T) | PG1 |
| Wilo-Stratos PICO-Z | PG1 |
| Wilo-Top-Z | PG2 |
| Wilo-Yonos MAXO-Z | PG2 |

### Solare e geotermia

| | |
|---|---|
| Wilo-Varios PICO-STG | PG1 |

## Gruppo prodotti W3

### Riscaldamento, condizionamento e refrigerazione

| | |
|---|---|
| Wilo-Stratos MAXO (-D) | PG17 |
| Wilo-Stratos MAXO-Z | PG17 |
| Wilo-VeroLine-IP-Z | PG3 |
| Wilo-VeroLine-IPL | PG3 |
| Wilo-VeroTwin-DPL | PG3 |
| Wilo-CronoLine-IL | PG3 |
| Wilo-CronoTwin-DL | PG3 |
| Wilo-VeroLine IP-E | PG3 |
| Wilo-VeroTwin DP-E | PG3 |
| Wilo-CronoLine IL-E | PG3 |
| Wilo-CronoTwin-DL-E | PG3 |
| Wilo-Stratos GIGA (-D, -B) | PG3 |
| Wilo-CronoBloc-BL | PG3 |
| Wilo-VeroBloc-BM | PG3 |
| Wilo-CronoBloc-BL-E | PG3 |
| Wilo-SiClean (Comfort) | PG6 |

### Pressurizzazione e alimentazione idrica

| | |
|---|---|
| Wilo-MultiVert MVIL | PG6 |
| Wilo-Helix V | PG6 |
| Wilo-Helix VE | PG6 |
| Wilo-Helix EXCEL | PG6 |
| Wilo-Sub TWU 3 | PG6 |
| Wilo-RainSystem AF 150 | PG6 |
| Wilo-RainSystem AF 400 | PG6 |
| Wilo-COE-2 MHIL BC | PG6 |
| Wilo-COE-2 EMHIL/EMVIL | PG6 |
| Economy CO-Helix V.../CE | PG6 |
| Wilo-GPV-R 2 MVIL.../VRI | PG6 |
| Wilo-GPV-R 2 Helix.../VRI | PG6 |
| Wilo-GPVR3G Helix V | PG6 |
| Wilo-SiBoost Smart FC Helix V | PG6 |
| Wilo-SiBoost Smart Helix VE | PG6 |
| Wilo-SiBoost Smart Helix EXCEL | PG6 |
| Wilo-SiFire | PG6 |

### Drenaggio e sollevamento acque reflue

| | |
|---|---|
| Wilo-Padus PRO | PG8 |
| Wilo-Rexa PRO C | PG8 |
| Wilo-Rexa PRO C | PG8 |
| Wilo-EMU FA | PG8 |
| Wilo-Drain TP | PG8 |
| Wilo-Rexa CUT | PG8 |
| Wilo-Drain MTC | PG8 |
| Wilo-DrainLift XXL | PG8 |
| Wilo-DrainLift WS 40 Basic | PG8 |
| Wilo-DrainLift WS 50 | PG8 |
| Wilo-DrainLift WS 40 | PG8 |

# Wilo-Stratos MAXO

## La prima Smart Pump(*)

Per installazioni in circuiti di **riscaldamento**, **condizionamento** e **refrigerazione** in impianti **civili** o **commerciali.**

**Scopri di più!**
Utilizza il QR-Code.

### Esecuzione

Combinazione tra i sensori più recenti e le innovative funzioni di regolazione (Dynamic Adapt plus e Multi-Flow Adaptation).

### Efficienza

Impostazione della funzione adatta all'applicazione richiesta (anche attraverso menù guidato).

### Idraulica

Sistema idraulico ottimizzato con rivestimento in cataforesi. Versioni filettate e flangiate.

Soggetto a modifiche tecniche senza preavviso

Per **"pompa Smart"** Wilo propone una nuova generazione di circolatori intelligenti ad alta efficienza, connessa in locale ed in remoto ai diversi sistemi di **Building Automation System**.

(*) Una nuova categoria di prodotti che va ben oltre i nostri circolatori ad alta efficienza.
La combinazione tra le più evolute tecnologie disponibili e le innovative funzioni di regolazione (**Dynamic Adapt plus** e **Multi-Flow Adaptation**), la connettività bidirezionale (**Bluetooth**, **Ingressi ed uscite analogiche e digitali**, l'interfaccia con **Wilo-Net**), l'aggiornamento del software da remoto e la semplicità di installazione (**Setup Guide** e la tecnologia Wilo del **Pulsante Verde**) tutto ciò rende **Wilo-Stratos MAXO** una pompa Smart.

## In evidenza

Ampio display LED 4.2" a schermo intero per la visualizzazione delle impostazioni e supporto ottimali.

## Tecnologia

Massima facilità d'impiego grazie al pulsante verde, ai due tasti di navigazione e indicatori di stato a LED.

## Installazione

Installazione rapida ed intuitiva grazie alle modalità di Guida di Setup e Preview.

DESIGN PLUS

powered by: ISH

# Wilo-SiBoost Smart Helix EXCEL

## Sistema di pressurizzazione idrica

Alimentazione e pressurizzazione idrica in **edifici residenziali**, **commerciali e pubblici**, **strutture di ricezione alberghiere**

**Scopri di più!**
Utilizza il QR-Code.

### Esecuzione

Da 2 a 4 pompe centrifughe in acciaio inox, installate in parallelo con motore ventilato ad alta efficienza.

### Efficienza

Quadro elettrico SCe, regolazione e controllo semplice ed intuitivo con display LCD ad icone.

### Idraulica

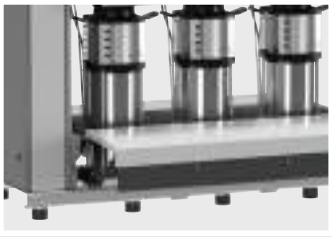

Collettori in acciaio INOX, dimensionati per una minor perdita idraulica del sistema.

Soggetto a modifiche tecniche senza preavviso

## Con pompe ad alta efficienza della serie Helix EXCEL con pannello di controllo Wilo-SCe

Sistema di alimentazione idrica ad alta efficienza (normalmente aspirante) pronto per l'installazione. Realizzato con 2,3 e 4 pompe centrifughe ad alta prevalenza in acciaio inox serie Helix EXCEL, montate in parallelo e disposte in verticale dotate di motore "EC" a magneti permanenti trifase e raffreddato ad aria. Le pompe sono gestite dal pannello di comando Wilo-Smart Control SCe con funzioni specifiche per la pressurizzazione idrica. Alimentazione e pressurizzazione idrica in edifici residenziali, commerciali e pubblici, hotel, ospedali, centri commerciali e processi industriali.

IE5 HED

### In evidenza

Motore EC ad alta efficienza con controllo della velocità a regolazione modulante integrata in ogni pompa.

### Tecnologia

Idraulica della pompa completamente in acciaio inossidabile e con rendimenti MEI ≥ 0.7.

### Installazione

Carter di protezione del circuito idraulico e basamento con antivibranti regolabili in altezza.

# Wilo-Rexa PRO

## Pompe sommergibili per il pompaggio di acque reflue

Pompaggio di acque contenenti sostanze fecali secondo EN 12050-1,
**acque di scarico domestiche, commerciali e industriali.**

**Scopri di più!**
Utilizza il
QR-Code.

### Esecuzione

Funzionamento ad intermittenza, per installazioni sommerse fisse e mobili.

### Efficienza

Quadri elettrici di gestione e controllo per pompe con motori IE3 ad elevata efficienza energetica.

### Idraulica

Disponibile con idraulica Vortex e Monocanale.

Soggetto a modifiche tecniche senza preavviso

## Pompaggio di acque contenenti sostanze fecali secondo EN 12050-1, acque di scarico domestiche, commerciali e industriali.

Tutti gli edifici producono acque reflue che devono essere smaltite in modo sicuro nel rispetto degli standard tecnici di riferimento.
Laddove le acque cariche non riescano a raggiungere il sistema fognario per gravità, può essere necessario l'impiego di pompe sommergibili per acque cariche.
Wilo-Rexa PRO sono le pompe ideali per il pompaggio delle acque cariche per utenze medio/grandi (edifici residenziali, centri commerciali, hotel e ospedali).

### In evidenza

Massima affidabilità grazie alle giranti ottimizzate per il miglior rendimento e basso rischio di intasamento.

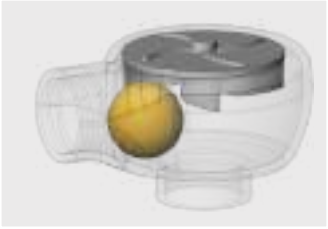

### Tecnologia

Di serie con omologazione Ex secondo ATEX.

### Installazione

Installazione semplificata grazie alla disponibiltà di piedi di accoppiamento o di supporto.

# Wilo-Service Wilo-Care

## Servizi su misura su cui contare

**Wilo Care**
**Il nuovo servizio di consulenza postvendita all'installazione che il Service-Wilo vi offre. Il nostro team di tecnici specializzati vi accompagnerà durante le fasi iniziali del vostro progetto. Consulenza tecnica, sopralluogo in cantiere ed esperienza per suggerirvi le soluzioni migliori per voi e per il vostro progetto.**

**Il servizio Wilo Care garantisce tempi di installazione più rapidi, la sicurezza di un esecuzione conforme alle norme vigenti e assistenza tecnica specializzata durante il primo avviamento e il collaudo dell'impianto.**

## Consulenza di sistema

- Consulenza tecnica
- Sopralluogo in cantiere
- Professionisti esperti

## Manutenzione

- Pacchetti di gestione standard
- Soluzioni individuali per contratti di manutenzione
- Tutti le operazioni di manutenzione registrate in una lista di controllo

## Primo Avviamento

- Prova di funzionamento
- Controlli e verifiche
- Introduzione pratica al funzionamento

**Per info:**
**Wilo-Service**
→ **service@wilo.it**



Soggetto a modifiche tecniche senza preavviso

# Wilo-Service Wilo-Clean

## Servizi su misura su cui contare

**Wilo Clean**
**Gli impianti di riscaldamento per essere efficienti hanno bisogno di costante manutenzione, uno degli aspetti più critici è la pulizia dell'acqua che circola nelle tubazioni.**

**WIlo Clean è il nuovo servizio che vi offriamo per migliorare la qualità dell'impianto di riscaldamento. Il Service-Wilo vi permette di semplificare le operazioni di pulizia dell'acqua con il noleggio di "Wilo-SiClean".**

**La manutenzione e la pulizia dell'impianto assicura una maggiore efficienza termica e una maggiore durata dei componenti d'impianto.**

## Consulenza di sistema

- Dimensionamento e scelta del Wilo-SiClean più adatto all'impianto
- Installazione temporanea sull'impianto
- Valutazione della qualità dell'acqua
- Consulenza tecnica sullo stato delle pompe

## Manutenzione

- Pacchetti di gestione standard
- Soluzioni individuali per contratti di di manutenzione
- Tutti le operazioni di manutenzione registrate in una lista di controllo

## Energy solution

- Valutazione preventiva dei consumi energetici delle pompe installate
- Analisi costi e benefici su eventuali azioni di retrofit
- Selezione e scelta nuovi prodotti ad alta efficienza

**Per info:**
**Wilo-Service**
→ **service@wilo.it**

## Riscaldamento, condizionamento e refrigerazione

Circolatori a rotore bagnato per riscaldamento, condizionamento e refrigerazione
Circolatori a rotore bagnato per applicazioni solari e geotermiche
Circolatori a rotore bagnato per ricircolo di acqua calda sanitaria
Elettropompe in-line a motore ventilato per ricircolo di acqua calda sanitaria
Elettropompe in-line a motore ventilato per riscaldamento e condizionamento
Elettropompe monoblocco per riscaldamento e condizionamento
Moduli defangatori
Moduli di controllo, comando e comunicazione
Accessori
Quadri di regolazione e controllo

# Wilo-Stratos PICO

## Circolatori ad alta efficienza

Per impianti di riscaldamento e condizionamento in impianti **domestici** e **residenziali**.

### In evidenza

Funzione Dynamic Adapt adattamento dinamico del valore di prevalenza nel campo di carico parziale del circolatore

### Efficienza

Motore ad alta efficienza per il risparmio energetico fino al 90% di rispetto ai circolatori non ErP.

### Tecnologia

Tecnologia del pulsante verde' permette una messa in servizio rapida ed intuitiva.

### Interfaccia

Display LCD con la visualizzazione del consumo cumulativo in kW e consumo istantaneo in W.

### Installazione

Collegamento elettrico rapido con Wilo-Connector.

**Scopri di più!**
Utilizza il QR-Code.



Soggetto a modifiche tecniche senza preavviso

# Wilo-Yonos PICO

## Circolatori ad alta efficienza

Per impianti di riscaldamento e condizionamento in impianti **domestici** e **residenziali**.

### In evidenza

Nuovo design e dimensioni di ingombro ridotte e accesso diretto alle viti motore.

### Efficienza

Visualizzazione della potenza assorbita istantanea in W.

### Tecnologia

Selettore manuale delle 3 velocità ideale per la sostituzione di circolatori a velocità fissa.

### Interfaccia

Interfaccia intuitiva con il supporto di simboli d'uso comune.

### Installazione

Unico tasto per la funzione di riavvio manuale e routine di degasazione.

**Scopri di più!**
Utilizza il QR-Code.

# Wilo-Yonos PICO

Temperatura fluido
da **-10°C** a **+110°C**

★★★
GARANZIA
3 ANNI

## Descrizione

Circolatore standard **singolo** a rotore bagnato con attacchi filettati, motore autoprotetto ad alta efficienza con tecnologia EC per la regolazione elettronica delle prestazioni.

## Campo di applicazioni

- Applicazioni residenziali
- Riscaldamento
- Condizionamento

## Particolarità / Vantaggi prodotto

→ Modalità di regolazione: Δp-c (pressione differenziale costante), Δp-v (pressione differenziale variabile) e regolazione della velocità fissa (1, 2 o 3)
→ Regolazione semplice, in caso di sostituzione di una pompa standard non regolata elettronicamente, con 3 velocità preselezionabili.
→ Solo 4 W di potenza min. assorbita.

## Applicazioni

Impianti di riscaldamento e condizionamento.

## Chiave di lettura

| | |
|---|---|
| Esempio: | Yonos PICO 25/1-6-130 |
| **Yonos PICO** | Circolatore ad alta efficienza standard |
| **25/** | Diametro nominale raccordo (Rp/DN) |
| **1-6** | Campo di prevalenza (m) |
| **130** | Interasse (mm) |

## Dati tecnici

| | |
|---|---|
| **Fluidi consentiti** | |
| Acqua di riscaldamento e refrigerazione secondo VDI 2035 e UNI 8065.<br>Miscela di acqua e glicole max 1:1. | |
| **Campo d'impiego** | |
| Campo di temperatura con una temperatura ambiente max. di +25 °C | da -10°C a +110°C |
| **Caratteristiche elettriche** | |
| Alimentazione rete | 1 ~ 230 V |
| Frequenza | 50 Hz |
| **Motore** | |
| Grado protezione | IP X2D |
| Classe di isolamento | F |

## Materiali

| |
|---|
| **Corpo pompa** |
| Ghisa grigia |
| **Girante** |
| Materiale composito |
| **Albero** |
| Acciaio inox |

## Accessori

| | | |
|---|---|---|
| • Bocchettoni | Pag. | **186** |
| • Flange e controflange | Pag. | **187** |
| • Gusci isolanti | Pag. | **198** |



Soggetto a modifiche tecniche senza preavviso

## Descrizione

Circolatore standard **singolo** a rotore bagnato con attacchi filettati, motore autoprotetto ad alta efficienza con tecnologia EC per la regolazione elettronica delle prestazioni.

# Wilo-Yonos PICO

## Campo di applicazioni

- Applicazioni residenziali
- Riscaldamento
- Condizionamento

★★★ GARANZIA 3 ANNI

Temperatura fluido da **-10°C** a **+110°C**

| Wilo-Yonos PICO | 1~230 V – PN10 – EEI ≤0.23 | | | | | | | » Circolatori singoli | | | | | | | | PG1 | W2 |
|---|---|---|---|---|---|---|---|---|---|---|---|---|---|---|---|---|---|
| » Attacchi filettati | | | | | | | | Portata (m³/h) | | | | | | | | | |
| Modello | Rp/DN | Interasse (mm) | $P_1$ (W) | Peso (kg) | Consegna | Codice | Prezzo € | 0 | 0,5 | 1 | 1,5 | 2 | 2,5 | 3 | 3,5 | 4 | 4.5 |
| | | | | | | | | Prevalenza (m) | | | | | | | | | |
| Yonos PICO 15/1-4 | ½" | 130 | 20 | 1,6 | A | 4215511 | 328,00 | 4 | 3.2 | 2,5 | 1,8 | 1,2 | 0,6 | | | | |
| Yonos PICO 15/1-6 | ½" | 130 | 40 | 1,6 | A | 4215512 | 388,00 | 6 | 6 | 4,8 | 3,8 | 3 | 2,3 | 1,5 | 0,9 | | |
| Yonos PICO 25/1-4-130 | 1" | 130 | 20 | 1,7 | A | 4215514 | 328,00 | 4 | 3.2 | 2,5 | 1,8 | 1,2 | 0,6 | | | | |
| Yonos PICO 25/1-6-130 | 1" | 130 | 40 | 1,7 | A | 4215516 | 388,00 | 6 | 6 | 4,8 | 3,8 | 3 | 2,3 | 1,5 | 0,9 | | |
| Yonos PICO 25/1-8-130 | 1" | 130 | 75 | 1,8 | A | 4215518 | 417,00 | 7,5 | 7,5 | 7,5 | 6,5 | 5,8 | 4,6 | 4 | 3 | 2,3 | 1,5 |
| | | | | | | | | 0 | 0,5 | 1 | 1,5 | 2 | 2,5 | 3 | 3,5 | 4 | 4.5 |
| Yonos PICO 25/1-4 | 1" | 180 | 20 | 1,8 | A | 4215513 | 328,00 | 4 | 3.2 | 2,5 | 1,8 | 1,2 | 0,6 | | | | |
| Yonos PICO 25/1-6 | 1" | 180 | 40 | 1,8 | A | 4215515 | 388,00 | 6 | 6 | 4,8 | 3,8 | 3 | 2,3 | 1,5 | 0,9 | | |
| Yonos PICO 25/1-8 | 1" | 180 | 75 | 1,9 | A | 4215517 | 482,00 | 7,6 | 7,6 | 7,5 | 6,7 | 5,7 | 4,7 | 4 | 3,1 | 2,4 | 1,6 |
| Yonos PICO 30/1-4 | 1"¼ | 180 | 20 | 2,0 | A | 4215519 | 367,00 | 4 | 3.2 | 2,5 | 1,8 | 1,2 | 0,6 | | | | |
| Yonos PICO 30/1-6 | 1"¼ | 180 | 40 | 2,0 | A | 4215520 | 430,00 | 6 | 6 | 4,8 | 3,8 | 3 | 2,3 | 1,5 | 0,9 | | |
| Yonos PICO 30/1-8 | 1"¼ | 180 | 75 | 2,1 | A | 4215521 | 523,00 | 7,5 | 7,5 | 7,5 | 6,5 | 5,8 | 4,6 | 4 | 3 | 2,3 | 1,5 |

# Wilo-Yonos PICO-D

Temperatura fluido
da **-10°C** a **+110°C**

★★★
GARANZIA
3 ANNI

## Descrizione

Circolatore standard **gemellare** a rotore bagnato con attacchi filettati, motore autoprotetto ad alta efficienza con tecnologia EC per la regolazione elettronica delle prestazioni.

## Campo di applicazioni

- Applicazioni residenziali
- Riscaldamento
- Condizionamento

## Particolarità / Vantaggi prodotto

→ Modalità di regolazione: Δp-c (pressione differenziale costante), Δp-v (pressione differenziale variabile) e regolazione della velocità fissa (1, 2 o 3)
→ Regolazione semplice, in caso di sostituzione di una pompa standard non regolata elettronicamente, con 3 velocità preselezionabili.
→ Solo 4 W di potenza min. assorbita.

## Applicazioni

Impianti di riscaldamento e condizionamento.

## Chiave di lettura

| | |
|---|---|
| Esempio: | Yonos PICO-D 30/1-6-130 |
| **Yonos PICO** | Circolatore ad alta efficienza standard |
| **-D** | Esecuzione gemellare |
| **30/** | Diametro nominale raccordo (Rp/DN) |
| **1-6** | Campo di prevalenza (m) |

## Dati tecnici

| | |
|---|---|
| **Fluidi consentiti** | |
| Acqua di riscaldamento e refrigerazione secondo VDI 2035 e UNI 8065.<br>Miscela di acqua e glicole max 1:1. | |
| **Campo d'impiego** | |
| Campo di temperatura con una temperatura ambiente max. di +25 °C | da -10°C a +110°C |
| **Caratteristiche elettriche** | |
| Alimentazione rete | 1 ~ 230 V |
| Frequenza | 50 Hz |
| **Motore** | |
| Grado protezione | IP X2D |
| Classe di isolamento | F |

## Materiali

| |
|---|
| **Corpo pompa** |
| Ghisa grigia |
| **Girante** |
| Materiale composito |
| **Albero** |
| Acciaio inox |

## Accessori

| | | |
|---|---|---|
| • Bocchettoni | Pag. | **186** |
| • Flange e controflange | Pag. | **187** |





Soggetto a modifiche tecniche senza preavviso

## Descrizione

Circolatore standard **gemellare** a rotore bagnato con attacchi filettati, motore autoprotetto ad alta efficienza con tecnologia EC per la regolazione elettronica delle prestazioni.

## Campo di applicazioni

- Applicazioni residenziali
- Riscaldamento
- Condizionamento

# Wilo-Yonos PICO-D

NOVITÀ

★★★ GARANZIA 3 ANNI

Temperatura fluido da **-10°C** a **+110°C**

| Wilo-Yonos PICO-D | 1~230 V - PN10 - EEI ≤0.23 | | | | | | | » Circolatori gemellari | | | | | | | | PG1 | W2 |
|---|---|---|---|---|---|---|---|---|---|---|---|---|---|---|---|---|---|
| » Attacchi filettati | | | | | | | | Portata (m³/h) | | | | | | | | | |
| Modello | Rp/DN | Interasse (mm) | $P_1$ (W) | Peso (kg) | Consegna | Codice | Prezzo € | 0 | 0,5 | 1 | 1,5 | 2 | 2,5 | 3 | 3,5 | 4 | 4.5 |
| | | | | | | | | Prevalenza (m) | | | | | | | | | |
| **Yonos PICO-D 30/1-6** | 1"¼ | 180 | 40 | 5,2 | A | **4230948** | **817,00** | 6 | 5,8 | 5,2 | 4 | 3 | 2,2 | 1,4 | 0,7 | | |
| **Yonos PICO-D 30/1-8** | 1"¼ | 180 | 75 | 5,4 | A | **4230949** | **992,00** | 8 | 7,6 | 7,3 | 6,6 | 5,7 | 4,5 | 3,5 | 2,5 | 1,5 | 0,8 |

# Wilo-Stratos PICO

Temperatura fluido
da **+2°C** a **+110°C**

★★★★★
GARANZIA
**5 ANNI**

## Descrizione

Circolatore premium **singolo** a rotore bagnato con attacchi filettati, motore autoprotetto ad alta efficienza con tecnologia EC per la regolazione elettronica delle prestazioni.

## Campo di applicazioni

- Applicazioni residenziali
- Riscaldamento
- Condizionamento



## Particolarità / Vantaggi prodotto

- → Fino al 90% di risparmio energetico rispetto ai circolatori a velocità fisse.
- → Modalità di regolazione: Δp-c (pressione differenziale costante), Δp-v (pressione differenziale variabile) abbinabile alla funzione di regolazione automatica DYNAMIC ADAPT.
- → Solo 3 W di potenza min. assorbita.
- → Display LCD con la visualizzazione del consumo istantaneo e cumulativo.

## Applicazioni

Impianti di riscaldamento e condizionamento.

## Chiave di lettura

| | |
|---|---|
| Esempio: | **Stratos PICO 25/1-4-130** |
| **Stratos PICO** | Circolatore ad alta efficienza premium |
| **25/** | Diametro nominale raccordo (Rp/DN) |
| **1-4** | Campo di prevalenza (m) |
| **130** | Interasse (mm) |

## Dati tecnici

| | |
|---|---|
| **Fluidi consentiti** | |
| Acqua di riscaldamento e refrigerazione secondo VDI 2035 e UNI 8065.<br>Miscela di acqua e glicole max 1:1. | |
| **Campo d'impiego** | |
| Campo di temperatura con una temperatura ambiente max. di +25 °C | da +2 °C a +110 °C |
| **Caratteristiche elettriche** | |
| Alimentazione rete | 1 ~ 230 V |
| Frequenza | 50 Hz |
| **Motore** | |
| Grado protezione | IP X4D |
| Classe di isolamento | F |

## Materiali

| |
|---|
| **Corpo pompa** |
| Ghisa grigia |
| **Girante** |
| Materiale composito |
| **Albero** |
| Acciaio inox |

## Accessori

| | | |
|---|---|---|
| • Bocchettoni | Pag. | **186** |
| • Flange e controflange | Pag. | **187** |



Soggetto a modifiche tecniche senza preavviso

## Wilo-Stratos PICO

### Descrizione

Circolatore premium **singolo** a rotore bagnato con attacchi filettati, motore autoprotetto ad alta efficienza con tecnologia EC per la regolazione elettronica delle prestazioni.

### Campo di applicazioni

- Applicazioni residenziali
- Riscaldamento
- Condizionamento

★★★★★ GARANZIA 5 ANNI

Temperatura fluido da **+2°C** a **+110°C**

| Wilo-Stratos PICO | 1~230 V – PN10 – EEI ≤0.20 | | | | | | | | | | | | | | | | PG1 | W2 |
|---|---|---|---|---|---|---|---|---|---|---|---|---|---|---|---|---|---|---|
| » Attacchi filettati | | | | | | | | Portata (m³/h) | | | | | | | | | | |
| Modello | Rp/DN | Interasse (mm) | $P_1$ (W) | Peso (kg) | Consegna | Codice | Prezzo € | 0 | 0,5 | 1 | 1,5 | 2 | 2,5 | 3 | 3,5 | 4 | 4,5 | |
| | | | | | | | | Prevalenza (m) | | | | | | | | | | |
| **Stratos PICO 15/1-4** | ½" | 130 | 25 | 2,1 | A | **4216610** | **392,00** | 4 | 3,5 | 2,7 | 1,8 | 1,6 | 1,4 | 0,8 | | | | |
| **Stratos PICO 15/1-6** | ½" | 130 | 45 | 2,1 | A | **4216611** | **454,00** | 6 | 5,6 | 4,8 | 4 | 2,1 | 2,4 | 1,8 | 1 | 0,5 | | |
| **Stratos PICO 25/1-4-130** | 1" | 130 | 25 | 2,2 | A | **4216616** | **392,00** | 4 | 3,5 | 2,7 | 1,8 | 1,6 | 1,4 | 0,8 | | | | |
| **Stratos PICO 25/1-6-130** | 1" | 130 | 45 | 2,2 | A | **4216617** | **453,00** | 6 | 5,6 | 4,8 | 4 | 2,1 | 2,4 | 1,8 | 1 | 0,5 | | |
| | | | | | | | | **0** | **0,5** | **1** | **1,5** | **2** | **2,5** | **3** | **3,5** | **4** | **4,5** | |
| **Stratos PICO 25/1-4** | 1" | 180 | 25 | 2,3 | A | **4216612** | **392,00** | 4 | 3,5 | 2,7 | 1,8 | 1,6 | 1,4 | 0,8 | | | | |
| **Stratos PICO 25/1-6** | 1" | 180 | 45 | 2,3 | A | **4216613** | **453,00** | 6 | 5,6 | 4,8 | 4 | 2,1 | 2,4 | 1,8 | 1 | 0,5 | | |
| **Stratos PICO 30/1-4** | 1"¼ | 180 | 25 | 2,4 | A | **4216614** | **436,00** | 4 | 3,5 | 2,7 | 1,8 | 1,6 | 1,4 | 0,8 | | | | |
| **Stratos PICO 30/1-6** | 1"¼ | 180 | 45 | 2,4 | A | **4216615** | **504,00** | 6 | 5,6 | 4,8 | 4 | 2,1 | 2,4 | 1,8 | 1 | 0,5 | | |

# Wilo-Yonos ECO-BMS

Temperatura fluido
da **-10°C** a **+110°C**

## Descrizione

Circolatore standard **singolo** a rotore bagnato con attacchi filettati, motore autoprotetto ad alta efficienza con tecnologia EC per la regolazione elettronica delle prestazioni ed interfaccia con sistemi **BMS** integrata.

## Campo di applicazioni

- Applicazioni residenziali
- Riscaldamento
- Condizionamento

## Particolarità / Vantaggi prodotto

- → Contatto segnalazione di guasto (SSM) e segnale di ingresso di pilotaggio 0-10V.
- → Cavo (1,5 m) per il collegamento con SSM.
- → Guscio termoisolante di serie.
- → Rivestimento cataforesi protegge dalla corrosione dovuta alla formazione di condensa.

## Applicazioni

Impianti di riscaldamento e condizionamento.

## Chiave di lettura

| | |
|---|---|
| Esempio: | Yonos ECO 25/1-5 BMS |
| **Yonos ECO** | Circolatore ad alta efficienza standard regolato elettronicamente |
| **25/** | Diametro nominale raccordo (Rp/DN) |
| **1-5** | Campo di prevalenza nominale (m) |
| **BMS** | Integrazione in sistemi di telegestione BMS (Building Management System) |

## Dati tecnici

| | |
|---|---|
| **Fluidi consentiti** | |
| Acqua di riscaldamento e refrigerazione secondo VDI 2035 e UNI 8065.<br>Miscela di acqua e glicole max 1:1. | |
| **Campo d'impiego** | |
| Campo di temperatura con una temperatura ambiente max. di +25 °C | da -10°C a +110°C |
| **Caratteristiche elettriche** | |
| Alimentazione rete | 1 ~ 230 V |
| Frequenza | 50 Hz |
| **Motore** | |
| Grado protezione | IP X4D |
| Classe di isolamento | F |

## Materiali

| |
|---|
| **Corpo pompa** |
| Ghisa grigia |
| **Girante** |
| Materiale composito |
| **Albero** |
| Acciaio inox |

## Accessori


- Bocchettoni Pag. **186**
- Flange e controflange Pag. **187**
- Gusci isolanti Pag. **198**






Soggetto a modifiche tecniche senza preavviso

## Wilo-Yonos ECO-BMS

### Descrizione

Circolatore standard **singolo** a rotore bagnato con attacchi filettati, motore autoprotetto ad alta efficienza con tecnologia EC per la regolazione elettronica delle prestazioni ed interfaccia con sistemi **BMS** integrata.

### Campo di applicazioni

- Applicazioni residenziali
- Riscaldamento
- Condizionamento

Temperatura fluido da **-10°C** a **+110°C**

| Wilo-Yonos ECO-BMS | 1~230 V - PN10 - EEI ≤0.20 | | | | | | | | | | | | | | PG2 | W2 |
|---|---|---|---|---|---|---|---|---|---|---|---|---|---|---|---|---|
| » Attacchi filettati | | | | | | | | Portata (m³/h) | | | | | | | | |
| Modello | Rp/DN | Interasse (mm) | $P_1$ (W) | Peso (kg) | Consegna | Codice | Prezzo € | 0 | 0,5 | 1 | 1,5 | 2 | 2,5 | 3 | | |
| | | | | | | | | Prevalenza (m) | | | | | | | | |
| **Yonos ECO 25/1-5 BMS** | 1" | 180 | 33 | 3 | A | **2150700** | **447,00** | 5,2 | 5,2 | 4,8 | 3,8 | 2,8 | 1,8 | 0,8 | | |
| **Yonos ECO 30/1-5 BMS** | 1"¼ | 180 | 33 | 3 | A | **2150701** | **461,00** | 5,2 | 5,2 | 4,8 | 3,8 | 2,8 | 1,8 | 0,8 | | |

# Wilo-Star-Z NOVA T

## Ricircolo Acqua Calda Sanitaria

Per impianti di ricircolo acqua calda sanitaria in impianti **domestici** e **residenziali**.

### In evidenza

Valvola a sfera, valvola di ritegno, timer e termostato integrati.

### Efficienza

Motore a magneti permanenti EC e regolazione automatica delle prestazioni.

### Tecnologia

Protezione sicura da batteri e corrosione grazie a materiali di prima qualità per una lunga durata.

### Interfaccia

Interfaccia utente intuitiva con simboli di uso comune e display LCD.

### Installazione

Collegamento elettrico rapido senza utensili grazie al Wilo-Connector.

**Scopri di più!**
Utilizza il QR-Code.



Soggetto a modifiche tecniche senza preavviso

# Wilo-Varios PICO-STG

NOVITÀ

## Circolatori per impianti di riscaldamento, condizionamento ed energie rinnovabili.

Impianti di **riscaldamento** e **condizionamento**, **energia solare** e **impianti geotermici**. Retrofit di circolatori integrati all'interno di **caldaie**, **pompe di calore** o **centraline solari**.

### In evidenza

Soluzione adatta per la sostituzione in tutte le applicazioni grazie alle modalità di controllo iPWM e Sync.

### Efficienza

Motore a magneti permanenti EC e regolazione automatica delle prestazioni.

### Tecnologia

Indicatori a codifica LED per l'indicazione del modo di regolazione selezionato.

### Interfaccia

Display LED e due pulsanti verdi, uno per le modalità di controllo e uno per le curve preimpostate

### Installazione

Corpo pompa verniciato trattamento per cataforesi per una maggiore resistenza alla corrosione.

**Scopri di più!**
Utilizza il QR-Code.

# Wilo-Star-Z

Temperatura fluido
da **+2°C** a **+65°C**

## Descrizione

Circolatore standard **singolo** a rotore bagnato con attacchi **filettati**, motore asincrono autoprotetto per circuiti di ricircolo di **acqua calda sanitaria.**

## Campo di applicazioni

- Applicazioni residenziali
- Acqua calda sanitaria
- Riscaldamento

## Particolarità / Vantaggi prodotto

→ Tutti i componenti a contatto con il fluido pompato sono conformi ai requisiti KTW.
→ Motore autoprotetto.
→ Potenza assorbita estremamente bassa: da 2 a 4.5 Watt grazie al nuovo motore asincrono.

## Applicazioni

Ricircolo acqua calda sanitaria.

## Chiave di lettura

| | |
|---|---|
| Esempio: | **Star-Z 20/4-3 (150mm)** |
| **Star-Z** | Circolatore per ricircolo ACS |
| **20/** | Diametro nominale raccordo (Rp/DN) |
| **4** | Campo di prevalenza nominale (m) |
| **-3** | 3 stadi di velocità |
| **(150 mm)** | Interasse (mm) |

## Dati tecnici

| | |
|---|---|
| **Fluidi consentiti** | |
| Acqua calda sanitaria fino a 3,57 mmol/l (20 °dH): da +2 °C fino a +65 °C | |
| **Campo d'impiego** | |
| Temperatura fluido con acqua sanitaria fino a 20 °dH (per un tempo limitato a 2 h). | +65°C (+70°C) |
| **Caratteristiche elettriche** | |
| Alimentazione rete | 1 ~ 230 V |
| Frequenza | 50 Hz |
| **Motore** | |
| Grado protezione | IP 44 |
| Classe di isolamento | F |

## Materiali

| |
|---|
| **Corpo pompa** |
| Bronzo |
| **Girante** |
| Materiale sintetico |
| **Albero** |
| Ossidoceramica marrone |

## Accessori

| | | |
|---|---|---|
| • Bocchettoni | Pag. | **186** |



Soggetto a modifiche tecniche senza preavviso

## Wilo-Star-Z

### Descrizione

Circolatore standard **singolo** a rotore bagnato con attacchi **filettati**, motore asincrono autoprotetto per circuiti di ricircolo di **acqua calda sanitaria.**

### Campo di applicazioni

- Applicazioni residenziali
- Acqua calda sanitaria
- Riscaldamento

Temperatura fluido
da **+2°C** a **+65°C**

| Wilo-Star-Z | 1~230 V – PN10 | | | | | | | | | | | | | | | PG1 | | W2 |
|---|---|---|---|---|---|---|---|---|---|---|---|---|---|---|---|---|---|---|
| » ATTACCHI FILETTATI | | | | | | | | Portata (m³/h) | | | | | | | | | | |
| Modello | Rp/DN | Interasse (mm) | $P_1$ (W) | Peso (kg) | Consegna | Codice | Prezzo € | 0 | 0,1 | 0,2 | 0,4 | 0,6 | 0,8 | 1 | 1,2 | 1,4 | 1,6 |
| | | | | | | | | Prevalenza (m) | | | | | | | | | |
| **Star-Z 20/1** | ½" | 140 | 38 | 2,2 | A | **4028111** | **382,00** | 1,03 | 1,02 | 1,01 | 0,97 | 0,9 | 0,8 | 0,7 | 0,6 | 0,4 | 0,3 |
| | | | | | | | | **0** | **1** | **2** | **3** | **3,5** | **4** | **4,5** | **5** | **5,5** | **6** |
| **Star-Z 20/4-3 (150mm)** | ¾" | 150 | 71 | 2,4 | A | **4081193** | **430,00** | 4 | 3 | 1,7 | 1 | 0,5 | 0,3 | | | | |
| **Star-Z 20/5-3 (150mm)** | ¾" | 150 | 93 | 2,5 | A | **4081198** | **494,00** | 5 | 4 | 3 | 2 | 1,5 | 1 | 0,3 | | | |
| **Star-Z 20/7-3 (150mm)** | ¾" | 150 | 146 | 2,9 | A | **4081203** | **528,00** | 6 | 5,5 | 4,8 | 4 | 3,5 | 3 | 2,3 | 1,8 | 1,2 | 0,5 |
| | | | | | | | | **0** | **0,2** | **0,4** | **1** | **1,6** | **2,2** | **2,8** | **3,4** | **4** | **4,6** |
| **Star-Z 25/2** | 1" | 180 | 49 | 2,4 | A | **4029062** | **537,00** | 2,2 | 2,1 | 2 | 1,7 | 1 | 1,03 | 0,6 | | | |
| **Star-Z 25/6-3** | 1" | 180 | 99 | 2,7 | A | **4047573** | **595,00** | 5,5 | 5,3 | 5,1 | 4,6 | 4 | 3,4 | 2,7 | 2,1 | 1,4 | 0,8 |

# Wilo-Star-Z NOVA T

Temperatura fluido
da **+2°C** a **+95°C**

## Descrizione

Circolatore **singolo** a rotore bagnato con attacchi **filettati**, tecnologia con motore a magneti permanenti, timer e termostato integrato, per circuiti di ricircolo di **acqua calda sanitaria.**

## Campo di applicazioni

- Applicazioni residenziali
- Acqua calda sanitaria
- Riscaldamento

## Particolarità / Vantaggi prodotto

→ Elevata sicurezza igienica grazie alla valvola di non ritorno integrata, rilevamento automatico della funzione di disinfezione termica, timer e termostato integrati.

→ Efficienza energetica ottimizzata grazie a una migliore tecnologia del motore con un consumo energetico di soli 6 Watt

## Applicazioni

Ricircolo acqua calda sanitaria.

## Chiave di lettura

| Esempio: | Star-Z NOVA T |
|---|---|
| **Star-Z NOVA T** | Circolatore per ricircolo ACS<br>Valvola a sfera e valvola di ritegno e timer e termostato integrato<br>**A:** Valvola a sfera e valvola di ritegno<br>**C:** Valvola a sfera, valvola di ritegno e orologio programmatore a spina. |

## Dati tecnici

| | |
|---|---|
| **Fluidi consentiti** | |
| Acqua calda sanitaria fino a 3,57 mmol/l (20 °dH): da +2 °C fino a +95 °C | |
| **Campo d'impiego** | |
| Temperatura fluido | da +2°C a +95°C |
| **Caratteristiche elettriche** | |
| Alimentazione rete | 1 ~ 230 V |
| Frequenza | 50 Hz |
| **Motore** | |
| Grado protezione | IP 42 |
| Classe di isolamento | F |

## Materiali

| | |
|---|---|
| **Corpo pompa** | |
| Ottone | |
| **Girante** | |
| Materiale sintetico | |
| **Albero** | |
| Acciaio inox | |

## Accessori

| | | |
|---|---|---|
| • Bocchettoni | Pag. | **186** |
| • Flange e controflange | Pag. | **187** |



Soggetto a modifiche tecniche senza preavviso

## Wilo-Star-Z NOVA T

### Descrizione

Circolatore **singolo** a rotore bagnato con attacchi **filettati**, tecnologia con motore a magneti permanenti, timer e termostato integrato, per circuiti di ricircolo di **acqua calda sanitaria.**

### Campo di applicazioni

- Applicazioni residenziali
- Acqua calda sanitaria
- Riscaldamento

Temperatura fluido
da **+2°C** a **+95°C**

| Wilo-Star-Z NOVA T | 1~230 V – PN10 | | | | | | | | | | | | | | | PG1 | W2 |
|---|---|---|---|---|---|---|---|---|---|---|---|---|---|---|---|---|---|
| » Attacchi filettati | | | | | | | | Portata (m³/h) | | | | | | | | | |
| Modello | Rp/DN | Interasse (mm) | $P_1$ (W) | Peso (kg) | Consegna | Codice | Prezzo € | 0 | 0,05 | 0,1 | 0,15 | 0,2 | 0,25 | 0,3 | 0,35 | 0,4 | 0,45 |
| | | | | | | | | Prevalenza (m) | | | | | | | | | |
| **Star-Z NOVA T** | ½" | 138 | 7 | 1,2 | A | **4222650** | **461,00** | 1 | 0,9 | 0,85 | 0,8 | 0,7 | 0,6 | 0,45 | 0,3 | 0,25 | |

## Wilo-Star-Z NOVA

### Descrizione

Circolatore **singolo** a rotore bagnato con attacchi **filettati**, motore sincrono autoprotetto per circuiti **ACS**.

### Campo di applicazioni

- Acqua calda sanitaria

Temperatura fluido
da **+2°C** a **+65°C**

| Wilo-Star-Z NOVA | 1~230 V – PN10 | | | | | | | | | | | | | | | PG1 | W2 |
|---|---|---|---|---|---|---|---|---|---|---|---|---|---|---|---|---|---|
| » Attacchi filettati | | | | | | | | Portata (m³/h) | | | | | | | | | |
| Modello | Rp/DN | Interasse (mm) | $P_1$ (W) | Peso (kg) | Consegna | Codice | Prezzo € | 0 | 0,05 | 0,1 | 0,15 | 0,2 | 0,25 | 0,3 | 0,35 | 0,4 | 0,45 |
| | | | | | | | | Prevalenza (m) | | | | | | | | | |
| **Star-Z NOVA** | ½" | 84 | 5 | 0,9 | A | **4132760** | **305,00** | 1,2 | 1 | 0,9 | 0,85 | 0,8 | 0,7 | 0,6 | 0,5 | 0,4 | 0,35 |
| **Star-Z NOVA A** | ½" | 138 | 5 | 1,5 | A | **4132761** | **338,00** | 1 | 0,9 | 0,85 | 0,8 | 0,7 | 0,6 | 0,45 | 0,3 | 0,25 | |

# Wilo-Stratos PICO-Z

Temperatura fluido
da **+2°C** a **+70°C**

★★★★★
GARANZIA
**5 ANNI**

## Descrizione

Circolatore premium **singolo** a rotore bagnato con attacchi **filettati**, tecnologia con motore a magneti permanenti EC per la regolazione automatica delle prestazioni per circuiti di ricircolo di **acqua calda sanitaria.**

## Campo di applicazioni

- Applicazioni residenziali
- Acqua calda sanitaria
- Riscaldamento

## Particolarità / Vantaggi prodotto

→ Controllo manuale della temperatura.
→ Rilevazione termica e disinfezione dell'acqua calda sanitaria.
→ Visualizzazione dell'effettivo consumo in Watt e dei chilowattora accumulati oppure della portata effettiva e della temperatura.
→ Corpo pompa in acciaio inox protetto contro batteri e corrosione.

## Applicazioni

Ricircolo acqua calda sanitaria.

## Chiave di lettura

| | |
|---|---|
| Esempio: | Stratos PICO-Z 20/1-4 |
| **Stratos PICO** | Circolatore ad alta efficienza premium regolato elettronicamente |
| **-Z** | Circolazione acqua ACS |
| **20/** | Diametro nominale raccordo (Rp/DN) |
| **1-4** | Campo di prevalenza nominale (m) |

## Dati tecnici

| | |
|---|---|
| **Fluidi consentiti** | |
| Acqua calda sanitaria fino a 3,57 mmol/l (20 °dH): da +2 °C fino a +70 °C | |
| **Campo d'impiego** | |
| Temperatura fluido (per un tempo limitato a 4 h). | +70°C (+75°C) |
| **Caratteristiche elettriche** | |
| Alimentazione rete | 1 ~ 230 V |
| Frequenza | 50 Hz |
| **Motore** | |
| Grado protezione | IP X4D |
| Classe di isolamento | F |

## Materiali

| |
|---|
| **Corpo pompa** |
| Acciaio inox |
| **Girante** |
| Materiale plastico |
| **Albero** |
| Acciaio inox |

## Accessori


- Bocchettoni Pag. **186**
- Flange e controflange Pag. **187**
- Gusci isolanti Pag. **198**






Soggetto a modifiche tecniche senza preavviso

## Descrizione

Circolatore premium **singolo** a rotore bagnato con attacchi **filettati**, tecnologia con motore a magneti permanenti EC per la regolazione automatica delle prestazioni per circuiti di ricircolo di **acqua calda sanitaria.**

## Campo di applicazioni

- Applicazioni residenziali
- Acqua calda sanitaria
- Riscaldamento

# Wilo-Stratos PICO-Z

★★★★★ GARANZIA **5 ANNI**

Temperatura fluido da **+2°C** a **+70°C**

| Wilo-Stratos PICO-Z | 1~230 V – PN10 | | | | | | | | | | | | | | | PG1 | | W2 |
|---|---|---|---|---|---|---|---|---|---|---|---|---|---|---|---|---|---|---|
| » ATTACCHI FILETTATI | | | | | | | | Portata (m³/h) | | | | | | | | | | |
| **Modello** | Rp/DN | Interasse (mm) | $P_1$ (W) | Peso (kg) | Consegna | Codice | **Prezzo €** | **0** | **0,5** | **1** | **1,5** | **2** | **2,5** | **3** | **3,5** | **4** | **4.5** |
| | | | | | | | | Prevalenza (m) | | | | | | | | | | |
| **Stratos PICO-Z 20/1-4** | ¾" | 150 | 25 | 2,1 | A | **4216470** | **758,00** | 4 | 3,9 | 3,5 | 2,5 | 1,8 | 1,3 | 1,8 | | | |
| **Stratos PICO-Z 20/1-6** | ¾" | 150 | 45 | 2,1 | A | **4216471** | **871,00** | 6 | 5,9 | 5,5 | 4,5 | 3,5 | 2,8 | 2 | 1,3 | | |
| | | | | | | | | **0** | **0,5** | **1** | **1,5** | **2** | **2,5** | **3** | **3,5** | **4** | **4.5** |
| **Stratos PICO-Z 25/1-4** | 1" | 180 | 25 | 2,2 | A | **4216472** | **706,00** | 4 | 3,9 | 3,5 | 2,5 | 1,8 | 1,3 | 1,8 | | | |
| **Stratos PICO-Z 25/1-6** | 1" | 180 | 45 | 2,2 | A | **4216473** | **812,00** | 6 | 5,9 | 5,5 | 4,5 | 3,5 | 2,8 | 2 | 1,3 | | |

# Wilo-Varios PICO-STG

Temperatura fluido
da **-20°C** a **+110°C**

## Descrizione

Circolatore **singolo** a rotore bagnato con attacchi **filettati**, tecnologia con motore a magneti permanenti EC per impianti di riscaldamento, condizionamento ed **energie rinnovabili**.

## Campo di applicazioni

- Applicazioni residenziali
- Riscaldamento
- Solare termico e geotermico

## Particolarità / Vantaggi prodotto

- → Una soluzione adatta per la sostituzione in tutte le applicazioni grazie alle dimensioni compatte, nuove modalità di controllo come iPWM e la nuova funzione Sync
- → Massimo comfort nella gestione con il display LED, due pulsanti verdi, uno per le modalità di controllo e uno per le curve preimpostate
- → Funzione di sblocco automatico e manuale
- → Consumo minimo 1 W

## Applicazioni

Circuiti primari di impianti termici ad energia solare e impianti geotermici.

## Chiave di lettura

| | |
|---|---|
| Esempio: | **Varios PICO-STG 15/1-8-130** |
| **Varios PICO** | Circolatore standard ad alta efficienza regolato elettronicamente |
| **STG** | Impiego in circuiti solari/geotermici |
| **15/** | Diametro nominale raccordo (Rp/DN) |
| **1-8** | Campo di prevalenza nominale (m) |
| **130** | Interasse (mm) |

## Dati tecnici

| | |
|---|---|
| **Fluidi consentiti** | |
| Acqua di riscaldamento e refrigerazione secondo VDI 2035 e UNI 8065.<br>Miscela di acqua e glicole max 1:1 (dal 20% di glicole verificare le prestazioni idrauliche). | |
| **Campo d'impiego** | |
| Temperatura fluido | da -20 °C a +110°C |
| **Caratteristiche elettriche** | |
| Alimentazione rete | 1 ~ 230 V |
| Frequenza | 50 Hz |
| **Motore** | |
| Grado protezione | IP X4D |
| Classe di isolamento | F |

## Materiali

| |
|---|
| **Corpo pompa** |
| Ghisa grigia (EN-GJL-200) |
| **Girante** |
| Materiale composito |
| **Albero** |
| Acciaio inox |

## Accessori

| | | |
|---|---|---|
| • Bocchettoni | Pag. | **186** |
| • Flange e controflange | Pag. | **187** |
| • Cavo collegamento segnale PWM | Pag. | **190** |





Soggetto a modifiche tecniche senza preavviso

## Descrizione

Circolatore **singolo** a rotore bagnato con attacchi **filettati**, tecnologia con motore a magneti permanenti EC per impianti di riscaldamento, condizionamento ed **energie rinnovabili**.

## Campo di applicazioni

- Applicazioni residenziali
- Riscaldamento
- Solare termico e geotermico

# Wilo-Varios PICO-STG

NOVITÀ

Temperatura fluido da **-20°C** a **+110°C**

| Wilo-Varios PICO-STG | 1~230 V – PN10 – EEI ≤0.23 | | | | | | | | | | | | | | | | | PG1 | W2 |
|---|---|---|---|---|---|---|---|---|---|---|---|---|---|---|---|---|---|---|---|
| » Attacchi filettati | | | | | | | | Portata (m³/h) | | | | | | | | | | | |
| Modello | Rp/DN | Interasse (mm) | $P_1$ (W) | Peso (kg) | Consegna | Codice | Prezzo € | 0 | 0,5 | 1 | 1,5 | 2 | 2,5 | 3 | 3,5 | 4 | 4,4 | | |
| | | | | | | | | Prevalenza (m) | | | | | | | | | | | |
| Varios PICO-STG 15/1-8-130 | ½" | 130 | 75 | 2 | A | 4232742 | 441,00 | 7,5 | 7,5 | 7,5 | 6,8 | 5,8 | 4,8 | 3,8 | 2,8 | 1,8 | 0,8 | | |
| Varios PICO-STG 25/1-8-130 | 1" | 130 | 75 | 2,1 | A | 4232744 | 441,00 | 7,5 | 7,5 | 7,5 | 6,8 | 5,8 | 4,8 | 3,8 | 2,8 | 1,8 | 0,8 | | |
| Varios PICO-STG 25/1-8-180 | 1" | 180 | 75 | 2,2 | A | 4232743 | 491,00 | 7,5 | 7,5 | 7,5 | 6,8 | 5,8 | 4,8 | 3,8 | 2,8 | 1,8 | 0,8 | | |
| Varios PICO-STG 30/1-8-180 | 1"¼ | 180 | 75 | 2,4 | A | 4232745 | 491,00 | 7,5 | 7,5 | 7,5 | 6,8 | 5,8 | 4,8 | 3,8 | 2,8 | 1,8 | 0,8 | | |
| | | | | | | | | | | | | | | | | PG1 | W2 | | |
| | 1~230 V – PN10 – EEI ≤0.23 | | | | | | | 0 | 0,9 | 1,1 | 1,3 | 1,5 | 1,7 | 1,9 | 2,1 | 2,3 | 2,5 | | |
| Varios PICO-STG 15/1-13-130 | ½" | 130 | 75 | 2 | A | 4232746 | 624,00 | 13 | 11 | 9 | 8 | 7 | 6 | 4 | 3 | 2 | 1 | | |
| Varios PICO-STG 15/1-13-180 | ½" | 180 | 75 | 2,1 | A | 4232747 | 641,00 | 13 | 11 | 9 | 8 | 7 | 6 | 4 | 3 | 2 | 1 | | |

# Wilo-Yonos MAXO

Temperatura fluido
da **-20°C** a **+110°C**

★★★
GARANZIA
3 ANNI

## Descrizione

Circolatore standard **singolo** o **gemellare** a rotore bagnato con attacchi **filettati** o **flangiati**, tecnologia con motore a magneti permanenti EC per la regolazione automatica delle prestazioni.

## Campo di applicazioni

- Applicazioni commerciali
- Riscaldamento
- Condizionamento

## Particolarità / Vantaggi prodotto

→ L'indicatore LED offre una chiara indicazione della prevalenza nominale impostata, dello stadio di velocità e possibili errori.
→ Facile impostazione tramite gli stadi di velocità in caso di sostituzione di una pompa standard non regolata elettronicamente.
→ Display a segmenti LED per visualizzare la prevalenza e i codici di errore.

## Applicazioni

Impianti di riscaldamento, condizionamento e refrigerazione.

## Chiave di lettura

| | |
|---|---|
| Esempio: | Yonos MAXO 30/0.5-12 |
| **Yonos MAXO** | Circolatore ad alta efficienza regolato elettronicamente |
| **-D** | Esecuzione gemellare |
| **30/** | Diametro nominale raccordo (Rp/DN) |
| **0.5-12** | Campo di prevalenza nominale (m) |

## Dati tecnici

| | |
|---|---|
| **Fluidi consentiti** | |
| Acqua di riscaldamento e refrigerazione secondo VDI 2035 e UNI 8065.<br>Miscela di acqua e glicole max 1:1. | |
| **Campo d'impiego** | |
| Temperatura fluido | da -20°C a +110°C |
| **Caratteristiche elettriche** | |
| Alimentazione rete | 1 ~ 230 V |
| Frequenza | 50 Hz |
| **Motore** | |
| Grado protezione | IP X4D |
| Classe di isolamento | F |

## Materiali

| |
|---|
| **Corpo pompa** |
| Ghisa grigia rivestita in cataforesi (KTL) |
| **Girante** |
| PPS rinforzato con fibra di vetro |
| **Albero** |
| Acciaio inox |

## Accessori


| | | |
|---|---|---|
| • Wilo-Connect module | Pag. | **183** |
| • Bocchettoni | Pag. | **186** |
| • Flange e controflange | Pag. | **187** |
| • Motori di ricambio | Pag. | **202** |




Soggetto a modifiche tecniche senza preavviso

## Descrizione

Circolatore standard **singolo** a rotore bagnato con attacchi **filettati**, tecnologia con motore a magneti permanenti EC per la regolazione automatica delle prestazioni.

# Wilo-Yonos MAXO

★★★ GARANZIA 3 ANNI

Temperatura fluido da **-20°C** a **+110°C**

## Campo di applicazioni

- Applicazioni commerciali
- Riscaldamento
- Condizionamento

| Wilo-Yonos MAXO | 1~230 V - PN10 - EEI ≤0.20 | | | | | | | » Circolatori singoli | | | | | | | | PG2 | W2 |
|---|---|---|---|---|---|---|---|---|---|---|---|---|---|---|---|---|---|
| » Attacchi filettati | | | | | | | | Portata (m³/h) | | | | | | | | | |
| Modello | Rp/DN | Interasse (mm) | $P_1$ (W) | Peso (kg) | Consegna | Codice | Prezzo € | 0 | 2 | 4 | 5 | 6 | 7 | 8 | 9 | 10 | 11 |
| | | | | | | | | Prevalenza (m) | | | | | | | | | |
| **Yonos MAXO 25/0,5-7** | 1" | 180 | 120 | 4,5 | A | **2120639** | **716,00** | 7 | 7 | 6,4 | 5 | 3,9 | 2,7 | 1,6 | | | |
| **Yonos MAXO 30/0,5-7** | 1"¼ | 180 | 120 | 5,9 | A | **2120642** | **790,00** | 7 | 7 | 6,4 | 5 | 3,9 | 2,7 | 1,6 | | | |
| **Yonos MAXO 25/0,5-10** | 1" | 180 | 190 | 4,5 | A | **2120640** | **828,00** | 10 | 10 | 8,8 | 7,5 | 6,2 | 5 | 4 | 2,6 | | |
| **Yonos MAXO 30/0,5-10** | 1"¼ | 180 | 190 | 5,9 | A | **2120643** | **858,00** | 10 | 10 | 8,8 | 7,5 | 6,2 | 5 | 4 | 2,6 | | |
| **Yonos MAXO 25/0,5-12** | 1" | 180 | 305 | 6,9 | A | **2120641** | **999,00** | 11 | 11 | 11 | 10,5 | 9,3 | 8,3 | 7,6 | 6,6 | 5,6 | 3,9 |
| **Yonos MAXO 30/0,5-12** | 1"¼ | 180 | 305 | 7 | A | **2120644** | **1.222,00** | 11 | 11 | 11 | 10,5 | 9,3 | 8,3 | 7,6 | 6,6 | 5,6 | 3,9 |

# Wilo-Yonos MAXO

Temperatura fluido
da **-20°C** a **+110°C**

★★★
GARANZIA
**3 ANNI**

## Descrizione

Circolatore standard **singolo** a rotore bagnato con attacchi **flangiati**, tecnologia con motore a magneti permanenti EC per la regolazione automatica delle prestazioni.

## Campo di applicazioni

- Applicazioni commerciali
- Riscaldamento
- Condizionamento

| Wilo-Yonos MAXO | 1~230 V – PN10 – EEI ≤0.20 | | | | | | | » Circolatori singoli | | | | | | | | PG2 | W2 |
|---|---|---|---|---|---|---|---|---|---|---|---|---|---|---|---|---|---|
| » Combiflange PN6/10 | | | | | | | | Portata (m³/h) | | | | | | | | | |
| Modello | Rp/DN | Interasse (mm) | $P_1$ (W) | Peso (kg) | Consegna | Codice | Prezzo € | 0 | 2 | 4 | 5 | 6 | 7 | 8 | 9 | 11 | 13 |
| | | | | | | | | Prevalenza (m) | | | | | | | | | |
| Yonos MAXO 32/0,5-10 | 32 | 220 | 190 | 7,9 | A | 2210113 | 925,00 | 10 | 10 | 9,2 | 8 | 6,8 | 5,4 | 4,4 | 3,4 | | |
| Yonos MAXO 32/0,5-11 | 32 | 220 | 190 | 9,4 | A | 2210114 | 1.415,00 | 11 | 11 | 11 | 8,8 | 8,2 | 7,8 | 7,6 | 7,4 | 5,4 | 5 |
| | | | | | | | | 0 | 4 | 6 | 8 | 10 | 12 | 16 | 18 | 20 | 24 |
| Yonos MAXO 40/0,5-4 | 40 | 220 | 120 | 10,2 | A | 2120645 | 921,00 | 5 | 5 | 4,1 | 3,1 | 2,1 | 1 | | | | |
| Yonos MAXO 40/0,5-8 | 40 | 220 | 305 | 10,8 | A | 2120646 | 1.386,00 | 7,7 | 7,7 | 7,7 | 6,8 | 6 | 5 | 2,6 | 1,2 | | |
| Yonos MAXO 40/0,5-12 | 40 | 250 | 550 | 14,9 | A | 2120647 | 1.690,00 | 11,6 | 11,6 | 11,6 | 10,6 | 9,6 | 8,6 | 6,6 | 6 | 5 | 2,2 |
| | | | | | | | | 0 | 3 | 6 | 9 | 12 | 15 | 18 | 21 | 24 | 27 |
| Yonos MAXO 40/0,5-16 | 40 | 250 | 800 | 24,5 | A | 2120648 | 2.161,00 | 16 | 16 | 15,7 | 14 | 11,6 | 10,5 | 9 | 7,6 | 6 | 4,3 |
| | | | | | | | | 0 | 10 | 12 | 14 | 18 | 20 | 22 | 24 | 28 | 30 |
| Yonos MAXO 50/0,5-8 | 50 | 240 | 305 | 12,1 | A | 2120649 | 1.622,00 | 8 | 6 | 5,1 | 4 | 1,2 | | | | | |
| Yonos MAXO 50/0,5-9 | 50 | 280 | 490 | 16,1 | A | 2120650 | 2.139,00 | 9 | 8,4 | 7,6 | 6,7 | 5,8 | 5 | 4,3 | 3,4 | 1,3 | |
| Yonos MAXO 50/0,5-12 | 50 | 280 | 600 | 14,2 | A | 2120651 | 2.269,00 | 11 | 10 | 9 | 8,5 | 7 | 6,4 | 5,3 | 4,5 | 2,7 | 1,6 |
| | | | | | | | | 0 | 5 | 10 | 15 | 20 | 25 | 30 | 35 | 40 | 45 |
| Yonos MAXO 50/0,5-16 | 50 | 340 | 1250 | 28,5 | A | 2120652 | 2.538,00 | 16 | 16 | 16 | 14 | 12,2 | 10,7 | 9,2 | 7,7 | 5,7 | 3,7 |
| | | | | | | | | 0 | 3 | 6 | 9 | 12 | 15 | 18 | 24 | 28 | 32 |
| Yonos MAXO 65/0,5-9 | 65 | 280 | 600 | 18,0 | A | 2120653 | 2.408,00 | 9 | 9 | 9 | 9 | 9 | 8,2 | 7,2 | 4,7 | 3,2 | 1 |
| | | | | | | | | 0 | 10 | 20 | 24 | 28 | 30 | 35 | 40 | 45 | 55 |
| Yonos MAXO 65/0,5-12 | 65 | 340 | 800 | 29,3 | A | 2120654 | 2.589,00 | 11 | 10,5 | 8,2 | 7 | 6,2 | 5,6 | 4,3 | 3,2 | 1,6 | |
| Yonos MAXO 65/0,5-16 | 65 | 340 | 1450 | 31,0 | A | 2120655 | 2.821,00 | 16 | 16 | 15,2 | 14 | 12,3 | 12 | 10 | 8,2 | 6,5 | 3 |
| | | | | | | | | 0 | 10 | 20 | 30 | 35 | 40 | 45 | 50 | 55 | 65 |
| Yonos MAXO 80/0,5-6PN6 | 80 | 360 | 800 | 29,0 | A | 2120656 | 2.286,00 | 6 | 6 | 6 | 5,8 | 5,2 | 4,2 | 3 | 1,7 | | |
| Yonos MAXO 80/0,5-6PN10 | 80 | 360 | 800 | 29,0 | A | 2120657 | 2.286,00 | 6 | 6 | 6 | 5,8 | 5,2 | 4,2 | 3 | 1,7 | | |
| Yonos MAXO 80/0,5-12PN6 | 80 | 360 | 1550 | 30,4 | A | 2120658 | 2.980,00 | 12 | 12 | 12 | 11,6 | 10,2 | 9,5 | 7,9 | 6,8 | 5,2 | 2,3 |
| Yonos MAXO 80/0,5-12PN10 | 80 | 360 | 1550 | 30,4 | A | 2120659 | 2.980,00 | 12 | 12 | 12 | 11,6 | 10,2 | 9,5 | 8 | 6,8 | 5,2 | 2,3 |
| | | | | | | | | 0 | 10 | 20 | 30 | 35 | 40 | 45 | 50 | 55 | 65 |
| Yonos MAXO 100/0,5-12PN6 | 100 | 360 | 1550 | 36,9 | A | 2120660 | 3.429,00 | 12 | 12 | 12 | 11,6 | 10,2 | 9,5 | 7,9 | 6,8 | 5,2 | 2,3 |
| Yonos MAXO 100/0,5-12PN10 | 100 | 360 | 1550 | 36,9 | A | 2120661 | 3.429,00 | 12 | 12 | 12 | 11,6 | 10,2 | 9,5 | 7,9 | 6,8 | 5,2 | 2,3 |



Soggetto a modifiche tecniche senza preavviso

## Descrizione

Circolatore standard **gemellare** a rotore bagnato con attacchi **flangiati**, tecnologia con motore a magneti permanenti EC per la regolazione automatica delle prestazioni.

## Campo di applicazioni

- Applicazioni commerciali
- Riscaldamento
- Condizionamento

# Wilo-Yonos MAXO-D

★★★ GARANZIA 3 ANNI

Temperatura fluido da **-20°C** a **+110°C**

| Wilo-Yonos MAXO-D | 1~230 V - PN10 - EEI ≤0.23 | | | | | | | » Circolatori gemellari | | | | | | | | PG2 | W2 |
|---|---|---|---|---|---|---|---|---|---|---|---|---|---|---|---|---|---|
| » Combiflange PN6/10 | | | | | | | | Portata (m³/h) | | | | | | | | | |
| Modello | Rp/DN | Interasse (mm) | $P_1$ (W) | Peso (kg) | Consegna | Codice | Prezzo € | 0 | 2 | 4 | 5 | 6 | 7 | 8 | 9 | 10 | 13 |
| | | | | | | | | Prevalenza (m) | | | | | | | | | |
| Yonos MAXO-D 32/0,5-7 | 32 | 220 | 120 | 12,2 | A | 2160585 | 1.462,00 | 7 | 7 | 6,1 | 4,8 | 3,6 | 2,3 | | | | |
| Yonos MAXO-D 32/0,5-11 | 32 | 220 | 305 | 17,1 | A | 2120663 | 2.617,00 | 9 | 9 | 8,8 | 8,2 | 7,3 | 6,6 | 6,2 | 5,4 | 5 | 2,5 |
| | | | | | | | | 0 | 6 | 8 | 10 | 12 | 14 | 16 | 18 | 22 | 24 |
| Yonos MAXO-D 40/0,5-8 | 40 | 220 | 305 | 17,5 | A | 2120664 | 2.563,00 | 8 | 7 | 6,2 | 5,3 | 4,5 | 3,5 | 2,3 | | | |
| Yonos MAXO-D 40/0,5-12 | 40 | 250 | 550 | 24,1 | A | 2120665 | 3.126,00 | 12 | 11,7 | 10,4 | 9,2 | 8 | 6,7 | 5,8 | 4,6 | 1,2 | |
| Yonos MAXO-D 40/0,5-16 | 40 | 250 | 800 | 46,8 | A | 2120666 | 3.998,00 | 16 | 15 | 13,5 | 12,2 | 11,5 | 10 | 7 | 8 | 5,5 | 4 |
| | | | | | | | | 0 | 8 | 10 | 12 | 14 | 18 | 20 | 22 | 24 | 26 |
| Yonos MAXO-D 50/0,5-9 | 50 | 280 | 490 | 28,9 | A | 2120667 | 3.958,00 | 9 | 7,8 | 7 | 6,5 | 5,8 | 4,7 | 4 | 3,3 | 2,4 | 1,2 |
| Yonos MAXO-D 50/0,5-12 | 50 | 280 | 600 | 28,5 | A | 2120668 | 4.198,00 | 12 | 9,4 | 8,6 | 7,9 | 7,3 | 5,7 | 5 | 4,4 | 3,5 | 2,4 |
| | | | | | | | | 0 | 10 | 15 | 18 | 21 | 24 | 26 | 28 | 34 | 38 |
| Yonos MAXO-D 50/0,5-16 | 50 | 340 | 1250 | 51,2 | A | 2120669 | 4.695,00 | 16 | 15,2 | 12,7 | 11,3 | 10,3 | 9,3 | 8,7 | 7,8 | 5,2 | 3 |
| | | | | | | | | 0 | 12 | 16 | 20 | 25 | 30 | 35 | 40 | 45 | 50 |
| Yonos MAXO-D 65/0,5-12 | 65 | 340 | 800 | 54,7 | A | 2120670 | 4.790,00 | 11 | 11 | 9,5 | 8,3 | 7 | 5,4 | 3,8 | 2,3 | | |
| Yonos MAXO-D 65/0,5-16 | 65 | 340 | 1450 | 54,2 | A | 2120671 | 5.220,00 | 16 | 16 | 15,7 | 14,7 | 12,6 | 10,7 | 8,7 | 6,8 | 4,8 | 9,2 |
| | | | | | | | | 0 | 20 | 30 | 34 | 38 | 42 | 46 | 50 | 54 | 58 |
| Yonos MAXO-D 80/0,5-6$^{PN6}$ | 80 | 360 | 800 | 60,6 | A | 2163260 | 4.230,00 | 6 | 6 | 5,6 | 4,8 | 4 | 3 | 2 | | | |
| Yonos MAXO-D 80/0,5-6$^{PN10}$ | 80 | 360 | 800 | 60,6 | A | 2163261 | 4.230,00 | 6 | 6 | 5,6 | 4,8 | 4 | 3 | 2 | | | |
| Yonos MAXO-D 80/0,5-12$^{PN6}$ | 80 | 360 | 1550 | 60,6 | A | 2120672 | 5.514,00 | 12 | 12 | 10,6 | 9,6 | 8,7 | 7,7 | 6,7 | 4,4 | 4,3 | 3 |
| Yonos MAXO-D 80/0,5-12$^{PN10}$ | 80 | 360 | 1550 | 60,6 | A | 2120673 | 5.514,00 | 12 | 12 | 10,6 | 9,6 | 8,7 | 7,7 | 6,7 | 4,4 | 4,3 | 3 |

# Wilo-Yonos MAXO & Wilo-Connect Module

## Circolatori ad alta efficienza

Per installazioni in circuiti di **riscaldamento**, **condizionamento** e **refrigerazione** in impianti **civili** e **commerciali.** **Interfaccia seriale per l'integrazione di nuove funzioni su Wilo-Yonos MAXO.**

### Ext. OFF

**Gestione dell'avvio e arresto da remoto della pompa.**

### SBM

**Contatto NA (normalmente aperto) per la segnalazione di pompa in funzione.**

### SSM

**Contatto NC (normalmente chiuso) per la segnalazione delle anomalie.**

### Pump management

**Alternanza di 2 pompe (2 singole o 1 gemellare) dopo 24h funzionamento o in caso di guasto.**



Soggetto a modifiche tecniche senza preavviso

# Wilo-Yonos MAXO & Wilo-Connect Module

## Circolatori ad alta efficienza

Per installazioni in circuiti di **riscaldamento**, **condizionamento** e **refrigerazione** in impianti **civili** e **commerciali.** Interfaccia seriale per l'integrazione di nuove funzioni su Wilo-Yonos MAXO.

### Descrizione

**Modulo ad innesto, applicabile anche in un secondo tempo, per pompe Wilo-Yonos MAXO, ..-D, ..-Z.**

**Scopri di più!**
Utilizza il QR-Code.

# Wilo-Yonos MAXO-I

NOVITÀ

Temperatura fluido
da **-20°C** a **+110°C**

★★★
GARANZIA
3 ANNI

## Descrizione

Circolatore standard a rotore bagnato con attacchi **filettati** o **flangiati**, motore a magneti permanenti EC per la regolazione automatica delle prestazioni completo di **Wilo-Connect Module***.

## Campo di applicazioni

- Applicazioni commerciali
- Riscaldamento
- Condizionamento

## Particolarità / Vantaggi prodotto

→ L'indicatore LED offre una chiara indicazione della prevalenza nominale impostata, dello stadio di velocità e possibili errori.
→ Facile impostazione tramite gli stadi di velocità in caso di sostituzione di una pompa standard non regolata elettronicamente.
→ Display a segmenti LED per visualizzare la prevalenza e i codici di errore.

## Applicazioni

Impianti di riscaldamento, condizionamento e refrigerazione.

## Chiave di lettura

| Esempio: | Yonos MAXO-I 30/0.5-12 |
|---|---|
| **Yonos MAXO** | Circolatore ad alta efficienza regolato elettronicamente |
| **-I** | Versione completa di Wilo-Connect Module* |
| **-D** | Esecuzione gemellare |
| **30/** | Diametro nominale raccordo (Rp/DN) |
| **0.5-12** | Campo di prevalenza nominale (m) |

## Dati tecnici

| | |
|---|---|
| **Fluidi consentiti** | |
| Acqua di riscaldamento e refrigerazione secondo VDI 2035 e UNI 8065.<br>Miscela di acqua e glicole max 1:1. | |
| **Campo d'impiego** | |
| Temperatura fluido | da -20°C a +110°C |
| **Caratteristiche elettriche** | |
| Alimentazione rete | 1 ~ 230 V |
| Frequenza | 50 Hz |
| **Motore** | |
| Grado protezione | IP X4D |
| Classe di isolamento | F |

**Nota**

*** Circolatori e moduli sono forniti in imballi separati.**

## Materiali

| |
|---|
| **Corpo pompa** |
| Ghisa grigia rivestita in cataforesi (KTL) |
| **Girante** |
| PPS rinforzato con fibra di vetro |
| **Albero** |
| Acciaio inox |

## Accessori


- Wilo-Connect module Pag. **183**
- Bocchettoni Pag. **186**
- Flange e controflange Pag. **187**
- Motori di ricambio Pag. **202**






Soggetto a modifiche tecniche senza preavviso

## Descrizione

Circolatore standard **singolo** a rotore bagnato con attacchi **filettati**, motore a magneti permanenti EC per la regolazione automatica delle prestazioni completo di **Wilo-Connect Module***.

## Campo di applicazioni

- Applicazioni commerciali
- Riscaldamento
- Condizionamento

# Wilo-Yonos MAXO-I

NOVITÀ

★★★ GARANZIA 3 ANNI

Temperatura fluido da **-20°C** a **+110°C**

| Wilo-Yonos MAXO-I | 1~230 V - PN10 - EEI ≤0.20 | | | | | | | » Circolatori singoli | | | | | | | | PG2 | W2 |
|---|---|---|---|---|---|---|---|---|---|---|---|---|---|---|---|---|---|
| » Attacchi filettati | | | | | | | | Portata (m³/h) | | | | | | | | | |
| Modello | Rp/DN | Interasse (mm) | $P_1$ (W) | Peso (kg) | Consegna | Codice | Prezzo € | 0 | 2 | 4 | 5 | 6 | 7 | 8 | 9 | 10 | 11 |
| | | | | | | | | Prevalenza (m) | | | | | | | | | |
| **Yonos MAXO-I 25/0,5-7** | 1" | 180 | 120 | 4,5 | A | **2120639I** | **844,00** | 7 | 7 | 6,4 | 5 | 3,9 | 2,7 | 1,6 | | | |
| **Yonos MAXO-I 30/0,5-7** | 1"¼ | 180 | 120 | 5,9 | A | **2120642I** | **917,00** | 7 | 7 | 6,4 | 5 | 3,9 | 2,7 | 1,6 | | | |
| **Yonos MAXO-I 25/0,5-10** | 1" | 180 | 190 | 4,5 | A | **2120640I** | **955,00** | 10 | 10 | 8,8 | 7,5 | 6,2 | 5 | 4 | 2,6 | | |
| **Yonos MAXO-I 30/0,5-10** | 1"¼ | 180 | 190 | 5,9 | A | **2120643I** | **985,00** | 10 | 10 | 8,8 | 7,5 | 6,2 | 5 | 4 | 2,6 | | |
| **Yonos MAXO-I 25/0,5-12** | 1" | 180 | 305 | 6,9 | A | **2120641I** | **1.126,00** | 11 | 11 | 11 | 10,5 | 9,3 | 8,3 | 7,6 | 6,6 | 5,6 | 3,9 |
| **Yonos MAXO-I 30/0,5-12** | 1"¼ | 180 | 305 | 7 | A | **2120644I** | **1.341,00** | 11 | 11 | 11 | 10,5 | 9,3 | 8,3 | 7,6 | 6,6 | 5,6 | 3,9 |

**Nota:** * Circolatore e modulo sono forniti in imballi separati.

# Wilo-Yonos MAXO-I

Temperatura fluido
da **-20°C** a **+110°C**

★★★
GARANZIA
**3 ANNI**

## Descrizione

Circolatore standard **singolo** a rotore bagnato con attacchi **flangiati**, motore a magneti permanenti EC per la regolazione automatica delle prestazioni completo di **Wilo-Connect Module***.

## Campo di applicazioni

- Applicazioni commerciali
- Riscaldamento
- Condizionamento

| Wilo-Yonos MAXO-I | 1~230 V - PN10 - EEI ≤0.20 | | | | | | | » Circolatori singoli | | | | | | | | PG2 | W2 |
|---|---|---|---|---|---|---|---|---|---|---|---|---|---|---|---|---|---|
| » Combiflange PN6/10 | | | | | | | | Portata (m³/h) | | | | | | | | | |
| Modello | Rp/DN | Interasse (mm) | $P_1$ (W) | Peso (kg) | Consegna | Codice | Prezzo € | 0 | 2 | 4 | 5 | 6 | 7 | 8 | 9 | 11 | 13 |
| | | | | | | | | Prevalenza (m) | | | | | | | | | |
| Yonos MAXO-I 32/0,5-10 | 32 | 220 | 190 | 7,9 | A | 2210113I | 1.053,00 | 10 | 10 | 9,2 | 8 | 6,8 | 5,4 | 4,4 | 3,4 | | |
| Yonos MAXO-I 32/0,5-11 | 32 | 220 | 190 | 9,4 | A | 2210114I | 1.539,00 | 11 | 11 | 11 | 8,8 | 8,2 | 7,8 | 7,6 | 7,4 | 5,4 | 5 |
| | | | | | | | | 0 | 4 | 6 | 8 | 10 | 12 | 16 | 18 | 20 | 24 |
| Yonos MAXO-I 40/0,5-4 | 40 | 220 | 120 | 10,2 | A | 2120645I | 1.045,00 | 5 | 5 | 4,1 | 3,1 | 2,1 | 1 | | | | |
| Yonos MAXO-I 40/0,5-8 | 40 | 220 | 305 | 10,8 | A | 2120646I | 1.513,00 | 7,7 | 7,7 | 7,7 | 6,8 | 6 | 5 | 2,6 | 1,2 | | |
| Yonos MAXO-I 40/0,5-12 | 40 | 250 | 550 | 14,9 | A | 2120647I | 1.804,00 | 11,6 | 11,6 | 11,6 | 10,6 | 9,6 | 8,6 | 6,6 | 6 | 5 | 2,2 |
| | | | | | | | | 0 | 3 | 6 | 9 | 12 | 15 | 18 | 21 | 24 | 27 |
| Yonos MAXO-I 40/0,5-16 | 40 | 250 | 800 | 24,5 | A | 2120648I | 2.288,00 | 16 | 16 | 15,7 | 14 | 11,6 | 10,5 | 9 | 7,6 | 6 | 4,3 |
| | | | | | | | | 0 | 10 | 12 | 14 | 18 | 20 | 22 | 24 | 28 | 30 |
| Yonos MAXO-I 50/0,5-8 | 50 | 240 | 305 | 12,1 | A | 2120649I | 1.750,00 | 8 | 6 | 5,1 | 4 | 1,2 | | | | | |
| Yonos MAXO-I 50/0,5-9 | 50 | 280 | 490 | 16,1 | A | 2120650I | 2.267,00 | 9 | 8,4 | 7,6 | 6,7 | 5,8 | 5 | 4,3 | 3,4 | 1,3 | |
| Yonos MAXO-I 50/0,5-12 | 50 | 280 | 600 | 14,2 | A | 2120651I | 2.398,00 | 11 | 10 | 9 | 8,5 | 7 | 6,4 | 5,3 | 4,5 | 2,7 | 1,6 |
| | | | | | | | | 0 | 5 | 10 | 15 | 20 | 25 | 30 | 35 | 40 | 45 |
| Yonos MAXO-I 50/0,5-16 | 50 | 340 | 1250 | 28,5 | A | 2120652I | 2.665,00 | 16 | 16 | 16 | 14 | 12,2 | 10,7 | 9,2 | 7,7 | 5,7 | 3,7 |
| | | | | | | | | 0 | 3 | 6 | 9 | 12 | 15 | 18 | 24 | 28 | 32 |
| Yonos MAXO-I 65/0,5-9 | 65 | 280 | 600 | 18,0 | A | 2120653I | 2.532,00 | 9 | 9 | 9 | 9 | 9 | 8,2 | 7,2 | 4,7 | 3,2 | 1 |
| | | | | | | | | 0 | 10 | 20 | 24 | 28 | 30 | 35 | 40 | 45 | 55 |
| Yonos MAXO-I 65/0,5-12 | 65 | 340 | 800 | 29,3 | A | 2120654I | 2.715,00 | 11 | 10,5 | 8,2 | 7 | 6,2 | 5,6 | 4,3 | 3,2 | 1,6 | |
| Yonos MAXO-I 65/0,5-16 | 65 | 340 | 1450 | 31,0 | A | 2120655I | 2.956,00 | 16 | 16 | 15,2 | 14 | 12,3 | 12 | 10 | 8,2 | 6,5 | 3 |
| | | | | | | | | 0 | 10 | 20 | 30 | 35 | 40 | 45 | 50 | 55 | 65 |
| Yonos MAXO-I 80/0,5-6 PN6 | 80 | 360 | 800 | 29,0 | A | 2120656I | 2.417,00 | 6 | 6 | 6 | 5,8 | 5,2 | 4,2 | 3 | 1,7 | | |
| Yonos MAXO-I 80/0,5-6 PN10 | 80 | 360 | 800 | 29,0 | A | 2120657I | 2.417,00 | 6 | 6 | 6 | 5,8 | 5,2 | 4,2 | 3 | 1,7 | | |
| Yonos MAXO-I 80/0,5-12 PN6 | 80 | 360 | 1550 | 30,4 | A | 2120658I | 3.112,00 | 12 | 12 | 12 | 11,6 | 10,2 | 9,5 | 7,9 | 6,8 | 5,2 | 2,3 |
| Yonos MAXO-I 80/0,5-12 PN10 | 80 | 360 | 1550 | 30,4 | A | 2120659I | 3.112,00 | 12 | 12 | 12 | 11,6 | 10,2 | 9,5 | 8 | 6,8 | 5,2 | 2,3 |
| | | | | | | | | 0 | 10 | 20 | 30 | 35 | 40 | 45 | 50 | 55 | 65 |
| Yonos MAXO-I 100/0,5-12 PN6 | 100 | 360 | 1550 | 36,9 | A | 2120660I | 3.561,00 | 12 | 12 | 12 | 11,6 | 10,2 | 9,5 | 7,9 | 6,8 | 5,2 | 2,3 |
| Yonos MAXO-I 100/0,5-12 PN10 | 100 | 360 | 1550 | 36,9 | A | 2120661I | 3.561,00 | 12 | 12 | 12 | 11,6 | 10,2 | 9,5 | 7,9 | 6,8 | 5,2 | 2,3 |

**Nota:** * Circolatore e modulo sono forniti in imballi separati.



Soggetto a modifiche tecniche senza preavviso

## Descrizione

Circolatore standard **singolo** a rotore bagnato con attacchi **flangiati**, motore a magneti permanenti EC per la regolazione automatica delle prestazioni completo di **Wilo-Connect Module***.

## Campo di applicazioni

- Applicazioni commerciali
- Riscaldamento
- Condizionamento

# Wilo-Yonos MAXO-I-D

★★★ GARANZIA 3 ANNI

Temperatura fluido da **-20°C** a **+110°C**

| Wilo-Yonos MAXO-I-D | 1~230 V - PN10 - EEI ≤0.23 | | | | | | | » Circolatori gemellari | | | | | | | | PG2 | W2 |
|---|---|---|---|---|---|---|---|---|---|---|---|---|---|---|---|---|---|
| » Combiflange PN6/10 | | | | | | | | Portata (m³/h) | | | | | | | | | |
| Modello | Rp/DN | Interasse (mm) | $P_1$ (W) | Peso (kg) | Consegna | Codice | Prezzo € | 0 | 2 | 4 | 5 | 6 | 7 | 8 | 9 | 10 | 13 |
| | | | | | | | | Prevalenza (m) | | | | | | | | | |
| Yonos MAXO-I-D 32/0,5-7 | 32 | 220 | 120 | 12,2 | A | 2160585I | 1.697,00 | 7 | 7 | 6,1 | 4,8 | 3,6 | 2,3 | | | | |
| Yonos MAXO-I-D 32/0,5-11 | 32 | 220 | 305 | 17,1 | A | 2120663I | 2.846,00 | 9 | 9 | 8,8 | 8,2 | 7,3 | 6,6 | 6,2 | 5,4 | 5 | 2,5 |
| | | | | | | | | 0 | 6 | 8 | 10 | 12 | 14 | 16 | 18 | 22 | 24 |
| Yonos MAXO-I-D 40/0,5-8 | 40 | 220 | 305 | 17,5 | A | 2120664I | 2.798,00 | 8 | 7 | 6,2 | 5,3 | 4,5 | 3,5 | 2,3 | | | |
| Yonos MAXO-I-D 40/0,5-12 | 40 | 250 | 550 | 24,1 | A | 2120665I | 3.337,00 | 12 | 11,7 | 10,4 | 9,2 | 8 | 6,7 | 5,8 | 4,6 | 1,2 | |
| Yonos MAXO-I-D 40/0,5-16 | 40 | 250 | 800 | 46,8 | A | 2120666I | 4.233,00 | 16 | 15 | 13,5 | 12,2 | 11,5 | 10 | 7 | 8 | 5,5 | 4 |
| | | | | | | | | 0 | 8 | 10 | 12 | 14 | 18 | 20 | 22 | 24 | 26 |
| Yonos MAXO-I-D 50/0,5-9 | 50 | 280 | 490 | 28,9 | A | 2120667I | 4.194,00 | 9 | 7,8 | 7 | 6,5 | 5,8 | 4,7 | 4 | 3,3 | 2,4 | 1,2 |
| Yonos MAXO-I-D 50/0,5-12 | 50 | 280 | 600 | 28,5 | A | 2120668I | 4.437,00 | 12 | 9,4 | 8,6 | 7,9 | 7,3 | 5,7 | 5 | 4,4 | 3,5 | 2,4 |
| | | | | | | | | 0 | 10 | 15 | 18 | 21 | 24 | 26 | 28 | 34 | 38 |
| Yonos MAXO-I-D 50/0,5-16 | 50 | 340 | 1250 | 51,2 | A | 2120669I | 4.930,00 | 16 | 15,2 | 12,7 | 11,3 | 10,3 | 9,3 | 8,7 | 7,8 | 5,2 | 3 |
| | | | | | | | | 0 | 12 | 16 | 20 | 25 | 30 | 35 | 40 | 45 | 50 |
| Yonos MAXO-I-D 65/0,5-12 | 65 | 340 | 800 | 54,7 | A | 2120670I | 5.023,00 | 11 | 11 | 9,5 | 8,3 | 7 | 5,4 | 3,8 | 2,3 | | |
| Yonos MAXO-I-D 65/0,5-16 | 65 | 340 | 1450 | 54,2 | A | 2120671I | 5.469,00 | 16 | 16 | 15,7 | 14,7 | 12,6 | 10,7 | 8,7 | 6,8 | 4,8 | 9,2 |
| | | | | | | | | 0 | 20 | 30 | 34 | 38 | 42 | 46 | 50 | 54 | 58 |
| Yonos MAXO-I-D 80/0,5-6$^{PN6}$ | 80 | 360 | 800 | 60,6 | A | 2163260I | 4.472,00 | 6 | 6 | 5,6 | 4,8 | 4 | 3 | 2 | | | |
| Yonos MAXO-I-D 80/0,5-6$^{PN10}$ | 80 | 360 | 800 | 60,6 | A | 2163261I | 4.472,00 | 6 | 6 | 5,6 | 4,8 | 4 | 3 | 2 | | | |
| Yonos MAXO-I-D 80/0,5-12$^{PN6}$ | 80 | 360 | 1550 | 60,6 | A | 2120672I | 5.757,00 | 12 | 12 | 10,6 | 9,6 | 8,7 | 7,7 | 6,7 | 4,4 | 4,3 | 3 |
| Yonos MAXO-I-D 80/0,5-12$^{PN10}$ | 80 | 360 | 1550 | 60,6 | A | 2120673I | 5.757,00 | 12 | 12 | 10,6 | 9,6 | 8,7 | 7,7 | 6,7 | 4,4 | 4,3 | 3 |

**Nota:** * Circolatore e moduli sono forniti in imballi separati.

# Wilo-Stratos MAXO

## La prima Smart Pump(*)

Per installazioni in circuiti di **riscaldamento**, **condizionamento** e **refrigerazione** in impianti **civili** e **commerciali.**

Per "pompa Smart" Wilo propone una nuova generazione di circolatori intelligenti ad alta efficienza, connessa in locale ed in remoto ai diversi sistemi di Building Automation System.
*Una nuova categoria di prodotti che va ben oltre i nostri circolatori ad alta efficienza. La combinazione tra le più evolute tecnologie disponibili e le innovative funzioni di regolazione (Dynamic Adapt plus e Multi-Flow Adaptation), la connettività bidirezionale (Bluetooth, Ingressi ed uscite analogiche e digitali, l'interfaccia con Wilo-Net), l'aggiornamento del software da remoto e la semplicità di installazione (Setup Guide e la tecnologia Wilo del Pulsante Verde) tutto ciò rende Wilo-Stratos MAXO una pompa Smart.

### In evidenza

Tecnologia Bluetooth integrata per una gestione completa della pompa da smartphone e tablet.

### Efficienza

Impostazione delle Modalità di controllo anche in funzione dell'applicazione attraverso il Setup Guide.

### Tecnologia

Massima facilità d'impiego grazie al pulsante verde, ai due tasti di navigazione e agli indicatori di stato a LED.

### Interfaccia

Ampio display LED 4.2" per la visualizzazione di tutte le impostazioni di regolazione.

### Installazione

Installazione rapida ed intuitiva grazie alla Modalità di controllo automatica Dynamic Adapt.

**Scopri di più!**
Utilizza il QR-Code.



Soggetto a modifiche tecniche senza preavviso

# Wilo-Stratos MAXO-D

## La prima Smart Pump(*)

Per installazioni in circuiti di **riscaldamento**, **condizionamento** e **refrigerazione** in impianti **civili** o **commerciali.**

Per "pompa Smart" Wilo propone una nuova generazione di circolatori intelligenti ad alta efficienza, connessa in locale ed in remoto ai diversi sistemi di Building Automation System.
*Una nuova categoria di prodotti che va ben oltre i nostri circolatori ad alta efficienza. La combinazione tra le più evolute tecnologie disponibili e le innovative funzioni di regolazione (Dynamic Adapt plus e Multi-Flow Adaptation), la connettività bidirezionale (Bluetooth, Ingressi ed uscite analogiche e digitali, l'interfaccia con Wilo-Net), l'aggiornamento del software da remoto e la semplicità di installazione (Setup Guide e la tecnologia Wilo del Pulsante Verde) tutto ciò rende Wilo-Stratos MAXO una pompa Smart.

### Efficienza

Modalità di funzionamento con un motore di riserva o in somma di portata.

### Installazione

Collegamento dei due moduli tramite cavo cablato di serie.

### Interfaccia

Display LED da 4,2" a colori sulla Master e LCD sulla Slave per una rapida individuazione della pompa principale.

# Wilo-Stratos MAXO

Temperatura fluido
da **-10°C** a **+110°C**

★★★★★
GARANZIA
5 ANNI

## Descrizione

Circolatore **smart singolo** a rotore bagnato con attacchi **flangiati** o **filettati**, tecnologia con motore a magneti permanenti EC ottimizzato per la regolazione automatica delle prestazioni.

## Campo di applicazioni

- Applicazioni commerciali
- Riscaldamento
- Condizionamento

## Particolarità / Vantaggi prodotto

→ Impostazione della funzione di regolazione specifica per il tipo di impianto attraverso menù guidato (Setup Guide).
→ Ampio display LED 4.2" a schermo intero per la visualizzazione dei diversi parametri di funzionamento.
→ Connessione attraverso l'interfaccia Bluetooth di serie per una gestione integrale del sistema di pompaggio dalla regolazione alla visualizzazione dei diversi parametri di funzionamento.

## Applicazioni

Impianti di riscaldamento, condizionamento e refrigerazione.

## Chiave di lettura

| | |
|---|---|
| Esempio: | **Stratos MAXO 30/0,5-12** |
| **Stratos MAXO** | Circolatore ad alta efficienza regolato elettronicamente |
| **30/** | Diametro nominale raccordo (Rp/DN) |
| **0.5-12** | Campo di prevalenza nominale (m) |

## Dati tecnici

| | |
|---|---|
| **Fluidi consentiti** | |
| Acqua di riscaldamento e refrigerazione secondo VDI 2035 e UNI 8065.<br>Miscela di acqua e glicole max 1:1. | |
| **Campo d'impiego** | |
| Temperatura fluido | da -10°C a +110°C |
| **Caratteristiche elettriche** | |
| Alimentazione rete | 1 ~ 230 V |
| Frequenza | 50 Hz |
| **Motore** | |
| Grado protezione | IPX4D |
| Classe di isolamento | F |

## Materiali

| |
|---|
| **Corpo pompa** |
| Ghisa grigia rivestita in cataforesi (KTL) |
| **Girante** |
| PPS rinforzato con fibra di vetro |
| **Albero** |
| Acciaio inox |

## Accessori

| | | |
|---|---|---|
| • Moduli di interfaccia seriale | Pag. | **182** |
| • Bocchettoni | Pag. | **186** |
| • Flange e controflange | Pag. | **187** |
| • Gusci isolanti | Pag. | **199** |



Soggetto a modifiche tecniche senza preavviso

## Descrizione

Circolatore **smart singolo** a rotore bagnato con attacchi **filettati**, tecnologia con motore a magneti permanenti EC ottimizzato per la regolazione automatica delle prestazioni.

## Campo di applicazioni

- Applicazioni commerciali
- Riscaldamento
- Condizionamento

# Wilo-Stratos MAXO

★★★★★ GARANZIA **5 ANNI**

Temperatura fluido da **-10°C** a **+110°C**

| Wilo-Stratos MAXO | 1~230 V - PN10 - EEI ≤0.19 | | | | | | | | | | | | | | | PG17 | W3 |
|---|---|---|---|---|---|---|---|---|---|---|---|---|---|---|---|---|---|
| » Attacchi filettati | | | | | | | | Portata (m³/h) | | | | | | | | | |
| Modello | Rp/DN | Interasse (mm) | $P_1$ (W) | Peso (kg) | Consegna | Codice | Prezzo € | 0 | 2 | 4 | 5 | 6 | 7 | 9 | 10 | 11 | 12 |
| | | | | | | | | Prevalenza (m) | | | | | | | | | |
| **Stratos MAXO 25/0,5-4** | 1" | 180 | 80 | 7 | A | **2164567** | **736,00** | 4 | 3,5 | 3 | 2,5 | 2 | 1,5 | | | | |
| **Stratos MAXO 25/0,5-6** | 1" | 180 | 135 | 7 | A | **2164568** | **904,00** | 6 | 5,5 | 4,5 | 4 | 3,5 | 3 | 2 | | | |
| **Stratos MAXO 25/0,5-8** | 1" | 180 | 160 | 7 | A | **2164569** | **972,00** | 8 | 7,5 | 6,5 | 6 | 5 | 4,5 | 2,5 | 1,5 | | |
| **Stratos MAXO 25/0,5-10** | 1" | 180 | 275 | 7 | A | **2164570** | **1.056,00** | 10 | 9,5 | 8,5 | 8 | 7 | 6,5 | 5 | 4,5 | 4 | 3 |
| **Stratos MAXO 25/0,5-12** | 1" | 180 | 295 | 7 | A | **2164571** | **1.549,00** | 12 | 11 | 10,5 | 10 | 9 | 8,5 | 6,5 | 5,5 | 4,5 | 3,5 |
| | | | | | | | | 0 | 2 | 4 | 5 | 6 | 7 | 9 | 10 | 11 | 12 |
| **Stratos MAXO 30/0,5-4** | 1"¼ | 180 | 80 | 7 | A | **2164572** | **867,00** | 4 | 3,5 | 3 | 2,5 | 2 | 1,5 | | | | |
| **Stratos MAXO 30/0,5-6** | 1"¼ | 180 | 135 | 7 | A | **2164573** | **973,00** | 6 | 5,5 | 4,5 | 4 | 3,5 | 3 | 2 | | | |
| **Stratos MAXO 30/0,5-8** | 1"¼ | 180 | 160 | 7 | A | **2164574** | **1.036,00** | 8 | 7,5 | 6,5 | 6 | 5 | 4,5 | 2,5 | 1,5 | | |
| **Stratos MAXO 30/0,5-10** | 1"¼ | 180 | 275 | 7,5 | A | **2164575** | **1.129,00** | 10 | 9,5 | 8,5 | 8 | 7 | 6,5 | 5 | 4,5 | 4 | 3 |
| **Stratos MAXO 30/0,5-12** | 1"¼ | 180 | 295 | 7,5 | A | **2164576** | **1.756,00** | 12 | 11 | 10,5 | 10 | 9 | 8,5 | 6,5 | 5,5 | 4,5 | 3,5 |
| **Stratos MAXO 30/0,5-14** | 1"¼ | 180 | 340 | 7,5 | A | **2164577** | **2.018,00** | 14 | 13,5 | 12,5 | 11,5 | 10,5 | 9,5 | 7 | 6 | 5 | 4 |

# Wilo-Stratos MAXO

Temperatura fluido da **-10°C** a **+110°C**

★★★★★ GARANZIA **5 ANNI**

## Descrizione

Circolatore **smart singolo** a rotore bagnato con attacchi **flangiati**, tecnologia con motore a magneti permanenti EC ottimizzato per la regolazione automatica delle prestazioni.

## Campo di applicazioni

- Applicazioni commerciali
- Riscaldamento
- Condizionamento

| Wilo-Stratos MAXO | 1~230 V – PN10 – EEI ≤0.19 | | | | | | | | | | | | | | | PG17 | | W3 |
|---|---|---|---|---|---|---|---|---|---|---|---|---|---|---|---|---|---|---|
| » Combiflange PN6/10 | | | | | | | | Portata (m³/h) | | | | | | | | | | |
| Modello | Rp/DN | Interasse (mm) | $P_1$ (W) | Peso (kg) | Consegna | Codice | Prezzo € | 0 | 4 | 6 | 8 | 10 | 12 | 14 | 16 | 18 | 20 |
| | | | | | | | | Prevalenza (m) | | | | | | | | | |
| **Stratos MAXO 32/0,5-8** | 32 | 220 | 160 | 11 | A | **2164578** | **1.090,00** | 8 | 6,5 | 5,5 | 4 | 3 | 1,5 | | | | |
| **Stratos MAXO 32/0,5-10** | 32 | 220 | 240 | 11 | A | **2164579** | **1.199,00** | 10 | 9 | 7 | 6 | 5 | 4 | 3 | | | |
| **Stratos MAXO 32/0,5-12** | 32 | 220 | 315 | 11 | A | **2164580** | **1.789,00** | 12 | 11 | 10 | 8 | 6 | 5 | 4 | 2 | | |
| **Stratos MAXO 32/0,5-16** | 32 | 220 | 495 | 15 | A | **2164581** | **2.021,00** | 15 | 14 | 13 | 11 | 10 | 9 | 8 | 7 | 5 | 3 |
| | | | | | | | | **0** | **4** | **8** | **10** | **12** | **16** | **20** | **26** | **28** | **30** |
| **Stratos MAXO 40/0,5-4** | 40 | 220 | 130 | 11,5 | A | **2164582** | **1.159,00** | 4,5 | 4 | 3,5 | 3 | 2 | 1 | | | | |
| **Stratos MAXO 40/0,5-8** | 40 | 220 | 280 | 11,5 | A | **2164583** | **1.811,00** | 9 | 8 | 7 | 6 | 5 | 3 | 2 | | | |
| **Stratos MAXO 40/0,5-12** | 40 | 250 | 490 | 16,5 | A | **2164584** | **1.994,00** | 13 | 12 | 11 | 10 | 9 | 7 | 5 | 3 | | |
| **Stratos MAXO 40/0,5-16** | 40 | 250 | 640 | 16,5 | A | **2164585** | **2.942,00** | 17 | 16 | 15 | 13 | 12 | 10 | 8 | 5 | 3,5 | 2 |
| | | | | | | | | **0** | **5** | **10** | **15** | **20** | **24** | **32** | **34** | **46** | **52** |
| **Stratos MAXO 50/0,5-6** | 50 | 240 | 255 | 14 | A | **2164586** | **1.888,00** | 7 | 6 | 5 | 3,5 | 2 | | | | | |
| **Stratos MAXO 50/0,5-8** | 50 | 240 | 335 | 18 | A | **2164587** | **2.112,00** | 9 | 8 | 7 | 5 | 4 | 2,5 | | | | |
| **Stratos MAXO 50/0,5-9** | 50 | 280 | 510 | 19 | A | **2164588** | **2.506,00** | 11 | 10 | 8 | 7 | 6 | 4,5 | 3 | | | |
| **Stratos MAXO 50/0,5-12** | 50 | 280 | 550 | 19 | A | **2164589** | **2.924,00** | 13 | 12 | 10 | 8 | 6,5 | 5 | 3 | 2 | | |
| **Stratos MAXO 50/0,5-14** | 50 | 340 | 960 | 28 | A | **2164590** | **3.109,00** | 16 | 15 | 13,5 | 11,5 | 10 | 9 | 7 | 6 | 2,5 | |
| **Stratos MAXO 50/0,5-16** | 50 | 340 | 1430 | 29 | A | **2164591** | **3.455,00** | 16 | 15,5 | 15 | 14 | 13 | 12 | 10 | 9 | 6 | 3 |
| | | | | | | | | **0** | **10** | **15** | **20** | **25** | **30** | **35** | **40** | **45** | **50** |
| **Stratos MAXO 65/0,5-6** | 65 | 280 | 380 | 25 | A | **2164592** | **2.240,00** | 7 | 6 | 5 | 4 | 3 | 2 | 1 | | | |
| **Stratos MAXO 65/0,5-9** | 65 | 280 | 530 | 25 | A | **2164593** | **2.802,00** | 11 | 10 | 8 | 6 | 5 | 4 | 2,5 | 1 | | |
| **Stratos MAXO 65/0,5-12** | 65 | 340 | 950 | 31 | A | **2164594** | **3.223,00** | 14 | 12 | 10 | 9 | 8 | 7 | 6 | 4 | 2 | |
| **Stratos MAXO 65/0,5-16** | 65 | 340 | 1410 | 32 | A | **2164595** | **4.056,00** | 16 | 15,5 | 15 | 14 | 12 | 11 | 10 | 8 | 6,5 | 4 |



Soggetto a modifiche tecniche senza preavviso

## Descrizione

Circolatore **smart singolo** a rotore bagnato con attacchi **flangiati**, tecnologia con motore a magneti permanenti EC ottimizzato per la regolazione automatica delle prestazioni.

## Campo di applicazioni

- Applicazioni commerciali
- Riscaldamento
- Condizionamento

# Wilo-Stratos MAXO

RANGE UPGRADE

★★★★★ GARANZIA 5 ANNI

Temperatura fluido da **-10°C** a **+110°C**

| Wilo-Stratos MAXO | 1~230 V - PN10 - EEI ≤0.19 | | | | | | | | | | | | | | | PG17 | W3 |
|---|---|---|---|---|---|---|---|---|---|---|---|---|---|---|---|---|---|
| » Flangiati PN6 o PN10 | | | | | | | | Portata (m³/h) | | | | | | | | | |
| Modello | Rp/DN | Interasse (mm) | $P_1$ (W) | Peso (kg) | Consegna | Codice | Prezzo € | 0 | 10 | 20 | 30 | 40 | 50 | 55 | 60 | 65 | 70 |
| | | | | | | | | Prevalenza (m) | | | | | | | | | |
| Stratos MAXO 80/0,5-6 PN6 | 80 | 360 | 815 | 32 | A | 2164596 | 3.024,00 | 8 | 7 | 6 | 5,5 | 4,5 | 3,5 | 2,5 | 1,5 | | |
| Stratos MAXO 80/0,5-6 PN10 | 80 | 360 | 815 | 32 | A | 2164597 | 3.219,00 | 8 | 7 | 6 | 5,5 | 4,5 | 3,5 | 2,5 | 1,5 | | |
| Stratos MAXO 80/0,5-12 PN6 | 80 | 360 | 1350 | 33 | A | 2164598 | 4.277,00 | 14 | 13 | 12 | 9 | 7 | 6 | 5 | 4 | 3 | |
| Stratos MAXO 80/0,5-12 PN10 | 80 | 360 | 1350 | 33 | A | 2164599 | 4.494,00 | 14 | 13 | 12 | 9 | 7 | 6 | 5 | 4 | 3 | |
| Stratos MAXO 80/0,5-16 PN6 | 80 | 360 | 1645 | 33 | A | 2164600 | 4.626,00 | 16 | 15 | 14,5 | 12 | 10 | 8 | 7 | 6 | 5 | 4 |
| Stratos MAXO 80/0,5-16 PN10 | 80 | 360 | 1645 | 33 | A | 2164601 | 4.823,00 | 16 | 15 | 14,5 | 12 | 10 | 8 | 7 | 6 | 5 | 4 |
| | | | | | | | | 0 | 20 | 30 | 35 | 40 | 45 | 50 | 55 | 60 | 65 |
| Stratos MAXO 100/0,5-6 PN6 | 100 | 360 | 800 | 35 | A | 2164602 | 3.497,00 | 8 | 6 | 5,5 | 5 | 4,5 | 4 | 3,5 | 2,5 | 1,5 | |
| Stratos MAXO 100/0,5-6 PN10 | 100 | 360 | 800 | 35 | A | 2164603 | 3.692,00 | 8 | 6 | 5,5 | 5 | 4,5 | 4 | 3,5 | 2,5 | 1,5 | |
| Stratos MAXO 100/0,5-12 PN6 | 100 | 360 | 1280 | 36 | A | 2164604 | 4.660,00 | 14 | 12 | 9 | 8 | 7 | 6,5 | 6 | 5 | 4 | 3 |
| Stratos MAXO 100/0,5-12 PN10 | 100 | 360 | 1280 | 36 | A | 2164605 | 4.855,00 | 14 | 12 | 9 | 8 | 7 | 6,5 | 6 | 5 | 4 | 3 |

# Wilo-Stratos MAXO-D

Temperatura fluido
da **-10°C** a **+110°C**

★★★★★
GARANZIA
**5 ANNI**

## Descrizione

Circolatore **smart gemellare** a rotore bagnato con attacchi **flangiati** o **filettati**, tecnologia con motore a magneti permanenti EC ottimizzato per la regolazione automatica delle prestazioni.

## Campo di applicazioni

- Applicazioni commerciali
- Riscaldamento
- Condizionamento

## Particolarità / Vantaggi prodotto

→ Impostazione della funzione di regolazione specifica per il tipo di impianto attraverso menù guidato (Setup Guide).
→ Ampio display LED 4.2" a schermo intero per la visualizzazione dei diversi parametri di funzionamento.
→ Connessione attraverso l'interfaccia Bluetooth di serie per una gestione integrale del sistema di pompaggio dalla regolazione alla visualizzazione dei diversi parametri di funzionamento.

## Applicazioni

Impianti di riscaldamento, condizionamento e refrigerazione.

## Chiave di lettura

| | |
|---|---|
| Esempio: | Stratos MAXO-D 30/0,5-12 |
| **Stratos MAXO** | Circolatore ad alta efficienza regolato elettronicamente |
| **-D** | Esecuzione gemellare |
| **30/** | Diametro nominale raccordo (Rp/DN) |
| **0.5-12** | Campo di prevalenza nominale (m) |

## Dati tecnici

| | |
|---|---|
| **Fluidi consentiti** | |
| Acqua di riscaldamento e refrigerazione secondo VDI 2035 e UNI 8065.<br>Miscela di acqua e glicole max 1:1. | |
| **Campo d'impiego** | |
| Temperatura fluido | da -10°C a +110°C |
| **Caratteristiche elettriche** | |
| Alimentazione rete | 1 ~ 230 V |
| Frequenza | 50 Hz |
| **Motore** | |
| Grado protezione | IPX4D |
| Classe di isolamento | F |

## Materiali

| |
|---|
| **Corpo pompa** |
| Ghisa grigia rivestita in cataforesi (KTL) |
| **Girante** |
| PPS rinforzato con fibra di vetro |
| **Albero** |
| Acciaio inox |

## Accessori


- Moduli di interfaccia seriale Pag. **182**
- Bocchettoni Pag. **186**
- Flange e controflange Pag. **187**
- Flange cieche Pag. **189**






Soggetto a modifiche tecniche senza preavviso

## Descrizione

Circolatore **smart gemellare** a rotore bagnato con attacchi **flangiati** o **filettati**, tecnologia con motore a magneti permanenti EC ottimizzato per la regolazione automatica delle prestazioni.

## Campo di applicazioni

- Applicazioni commerciali
- Riscaldamento
- Condizionamento

# Wilo-Stratos MAXO-D

★★★★★ GARANZIA 5 ANNI

Temperatura fluido da **-10°C** a **+110°C**

| Wilo-Stratos MAXO-D | 1~230 V - PN10 - EEI ≤0.19 | | | | | | | | | | | | | | PG17 | | W3 |
|---|---|---|---|---|---|---|---|---|---|---|---|---|---|---|---|---|---|
| » Attacchi filettati | | | | | | | | Portata (m³/h) | | | | | | | | | |
| Modello | Rp/DN | Interasse (mm) | $P_1$ (W) | Peso (kg) | Consegna | Codice | Prezzo € | 0 | 4 | 5 | 6 | 7 | 8 | 9 | 10 | 11 | 12 |
| | | | | | | | | Prevalenza (m) | | | | | | | | | |
| Stratos MAXO-D 30/0,5-6 | 1"¼ | 180 | 135 | 16 | A | 2164645 | 1.801,00 | 6 | 4,4 | 3,9 | 3,5 | 2,9 | 2,6 | 2 | | | |
| Stratos MAXO-D 30/0,5-10 | 1"¼ | 180 | 275 | 17 | A | 2164646 | 2.089,00 | 10 | 8,2 | 7,7 | 7 | 6,2 | 5,7 | 4,8 | 4,2 | 3,2 | 3 |

| Wilo-Stratos MAXO-D | 1~230 V - PN10 - EEI ≤0.19 | | | | | | | | | | | | | | PG17 | | W3 |
|---|---|---|---|---|---|---|---|---|---|---|---|---|---|---|---|---|---|
| » Combiflange PN6/10 | | | | | | | | Portata (m³/h) | | | | | | | | | |
| Modello | Rp/DN | Interasse (mm) | $P_1$ (W) | Peso (kg) | Consegna | Codice | Prezzo € | 0 | 2 | 4 | 6 | 8 | 10 | 11 | 13 | 14 | 15 |
| | | | | | | | | Prevalenza (m) | | | | | | | | | |
| Stratos MAXO-D 32/0,5-8 | 32 | 220 | 160 | 20 | A | 2164647 | 2.016,00 | 9 | 8 | 6,5 | 5,5 | 4 | 2 | 1,5 | | | |
| Stratos MAXO-D 32/0,5-12 | 32 | 220 | 315 | 21 | A | 2164648 | 3.310,00 | 12 | 11 | 10 | 9 | 8 | 6 | 5,5 | 4 | 3 | 2 |
| | | | | | | | | 0 | 3 | 6 | 9 | 12 | 15 | 18 | 21 | 24 | 27 |
| Stratos MAXO-D 40/0,5-8 | 40 | 220 | 280 | 21 | A | 2164649 | 3.351,00 | 9 | 8,5 | 8 | 6,5 | 4,5 | 3,5 | 2,5 | | | |
| Stratos MAXO-D 40/0,5-12 | 40 | 250 | 490 | 35 | A | 2164650 | 3.688,00 | 14 | 13 | 12 | 11 | 9 | 7,5 | 6 | 5 | 3,5 | |
| Stratos MAXO-D 40/0,5-16 | 40 | 250 | 640 | 35 | A | 2164651 | 5.442,00 | 16 | 15 | 14 | 13 | 12 | 10,5 | 8,5 | 7 | 5 | 3 |
| | | | | | | | | 0 | 6 | 12 | 14 | 16 | 18 | 20 | 22 | 24 | 26 |
| Stratos MAXO-D 50/0,5-6 | 50 | 240 | 255 | 26 | A | 2164652 | 3.494,00 | 7 | 6 | 4,5 | 4 | 3 | 2,5 | 2 | | | |
| Stratos MAXO-D 50/0,5-8 | 50 | 240 | 335 | 37 | A | 2164653 | 3.908,00 | 9 | 8 | 6 | 5,5 | 5 | 4,5 | 4 | 3,5 | 3 | 1,5 |
| | | | | | | | | 0 | 10 | 15 | 20 | 25 | 30 | 35 | 40 | 45 | 50 |
| Stratos MAXO-D 50/0,5-9 | 50 | 280 | 510 | 37 | A | 2164654 | 4.636,00 | 10 | 8,5 | 7 | 5,5 | 4 | 3 | | | | |
| Stratos MAXO-D 50/0,5-12 | 50 | 280 | 550 | 37 | A | 2164655 | 5.410,00 | 13 | 10 | 8 | 6 | 4,5 | 3,6 | 1,5 | | | |
| Stratos MAXO-D 50/0,5-16 | 50 | 340 | 1430 | 62 | A | 2164656 | 6.392,00 | 16 | 15 | 14 | 13 | 12 | 10 | 9 | 7,5 | 6 | 4 |
| | | | | | | | | 0 | 5 | 10 | 15 | 20 | 25 | 30 | 35 | 40 | 45 |
| Stratos MAXO-D 65/0,5-6 | 65 | 280 | 380 | 40 | A | 2164657 | 4.144,00 | 7 | 6,5 | 6 | 5 | 4 | 3 | 2 | 1 | | |
| Stratos MAXO-D 65/0,5-12 | 65 | 340 | 950 | 61 | A | 2164658 | 5.963,00 | 14 | 13 | 12 | 10 | 9 | 8 | 7 | 6 | 4 | 2 |
| Stratos MAXO-D 65/0,5-16 | 65 | 340 | 1410 | 64 | A | 2164659 | 7.504,00 | 16 | 16 | 15 | 15 | 14 | 13 | 12 | 9 | 8 | 6 |
| | | | | | | | | 0 | 10 | 20 | 30 | 40 | 50 | 55 | 60 | 65 | 70 |
| Stratos MAXO-D 80/0,5-6 PN6 | 80 | 360 | 815 | 63 | A | 2164660 | 5.594,00 | 8 | 7,5 | 6,5 | 5,5 | 4,5 | 3,5 | 2,5 | | | |
| Stratos MAXO-D 80/0,5-6 PN10 | 80 | 360 | 815 | 63 | A | 2164661 | 5.955,00 | 8 | 7,5 | 6,5 | 5,5 | 4,5 | 3,5 | 2,5 | | | |
| Stratos MAXO-D 80/0,5-12 PN6 | 80 | 360 | 1350 | 65 | A | 2164662 | 7.914,00 | 14 | 13,5 | 11,5 | 9,5 | 7,5 | 6,5 | 5,5 | 4,5 | 3,5 | |
| Stratos MAXO-D 80/0,5-12 PN10 | 80 | 360 | 1350 | 65 | A | 2164663 | 8.313,00 | 14 | 13,5 | 11,5 | 9,5 | 7,5 | 6,5 | 5,5 | 4,5 | 3,5 | |
| Stratos MAXO-D 80/0,5-16 PN6 | 80 | 360 | 1645 | 65 | A | 2164664 | 8.558,00 | 16 | 15 | 14 | 12 | 10 | 8 | 7 | 6 | 5 | 4 |
| Stratos MAXO-D 80/0,5-16 PN10 | 80 | 360 | 1645 | 65 | A | 2164665 | 8.922,00 | 16 | 15 | 14 | 12 | 10 | 8 | 7 | 6 | 5 | 4 |

# Wilo-TOP-Z

Temperatura fluido
da **0°C** a **+80°C**

## Descrizione

Circolatore **singolo** a rotore bagnato con attacchi **flangiati** o **filettati**, con motore asincrono autoprotetto per circuiti di ricircolo di acqua calda sanitaria.

## Campo di applicazioni

- Applicazioni commerciali
- Acqua calda sanitaria
- Riscaldamento

## Particolarità / Vantaggi prodotto

→ Tre velocità commutabili manualmente per l'adattamento delle prestazioni.
→ Spia per indicazione del senso di rotazione corretto (solo per versione 3~).
→ Pressacavo su entrambi i lati (solo per pompe monofase e pompe trifase con $P_2 \geq 180$ W) con protezione antistrappo del cavo integrata.

## Applicazioni

Ricircolo acqua calda sanitaria.

## Chiave di lettura

| | |
|---|---|
| Esempio: | TOP-Z 50/7 EM |
| **TOP-Z** | Ricircolo ACS |
| **50/** | Diametro nominale raccordo (Rp/DN) |
| **7** | Campo di prevalenza nominale (m) |
| **EM** | Monofase 1~ 230 V/50 Hz |
| | **DM** Trifase 3~ 400 V/50 Hz |

## Dati tecnici

| | |
|---|---|
| **Fluidi consentiti** | |
| Acqua calda sanitaria fino a 3,57 mmol/l (20 °dH): da 0 °C fino a +80 °C | |
| **Campo d'impiego** | |
| Temperatura fluido | da 0°C a +80°C |
| **Caratteristiche elettriche** | |
| Alimentazione rete | 1 ~ 230 V<br>3 ~ 400 V |
| Frequenza | 50 Hz |
| **Motore** | |
| Grado protezione | IP X4D |
| Classe di isolamento | F |

## Materiali

| |
|---|
| **Corpo pompa** |
| Acciaio INOX/ bronzo/ ghisa grigia (a seconda dei modelli) |
| **Girante** |
| Materiale sintetico |
| **Albero** |
| Acciaio inox/ ceramica (a seconda dei modelli) |

## Accessori


- Bocchettoni Pag. **186**
- Flange e controflange Pag. **187**
- Flange cieche Pag. **189**
- Motori di ricambio Pag. **204**






Soggetto a modifiche tecniche senza preavviso

## Wilo-TOP-Z

### Descrizione

Circolatore **singolo** a rotore bagnato con attacchi **filettati**, con motore asincrono autoprotetto per circuiti di ricircolo di acqua calda sanitaria.

### Campo di applicazioni

- Applicazioni commerciali
- Acqua calda sanitaria
- Riscaldamento

Temperatura fluido
da **0°C** a **+80°C**

| Wilo-Top-Z | 1~230 V – PN10 | | | | | | | » Corpo in acciaio inox | | | | | | PG2 | | W2 | |
|---|---|---|---|---|---|---|---|---|---|---|---|---|---|---|---|---|---|
| » Attacchi filettati | | | | | | | | Portata (m³/h) | | | | | | | | | |
| Modello | Rp/DN | Interasse (mm) | $P_1$ (W) | Peso (kg) | Consegna | Codice | Prezzo € | 0 | 1 | 2 | 3 | 4 | 5 | 6 | 7 | 8 | 9 |
| | | | | | | | | Prevalenza (m) | | | | | | | | | |
| TOP-Z 20/4 EM | ¾" | 150 | 105 | 3,7 | A | 2045519 | 538,00 | 3,4 | 3,1 | 2,7 | 2,3 | 1,85 | 1,3 | 0,8 | 0,3 | | |
| TOP-Z 25/6 EM | 1" | 180 | 200 | 4,1 | A | 2045521 | 580,00 | 6 | 5,7 | 5,4 | 5 | 4,6 | 4 | 3,7 | 2,8 | 2,2 | 1,4 |
| | | | | | | | | » Corpo in acciaio inox | | | | | | PG2 | | W2 | |
| | 3~400 V – PN10 | | | | | | | 0 | 1 | 2 | 3 | 4 | 5 | 6 | 7 | 8 | 9 |
| TOP-Z 20/4 DM | ¾" | 150 | 100 | 3,8 | B | 2045520 | 611,00 | 3,6 | 3,4 | 3,1 | 2,7 | 2,2 | 1,6 | 1,1 | 0,5 | | |
| TOP-Z 25/6 DM | 1" | 180 | 210 | 4,1 | A | 2045522 | 659,00 | 6 | 5,7 | 5,4 | 5 | 4,6 | 4,1 | 3,6 | 3 | 2,4 | 1,7 |

# Wilo-TOP-Z

Temperatura fluido
da **0°C** a **+80°C**

## Descrizione

Circolatore **singolo** a rotore bagnato con attacchi **flangiati** o **filettati**, con motore asincrono autoprotetto per circuiti di ricircolo di acqua calda sanitaria.

## Campo di applicazioni

- Applicazioni commerciali
- Acqua calda sanitaria
- Riscaldamento

| Wilo-Top-Z | 1~230 V – PN10 | | | | | | | » Corpo pompa in bronzo | | | | | | | | PG2 | W2 |
|---|---|---|---|---|---|---|---|---|---|---|---|---|---|---|---|---|---|
| » Attacchi filettati | | | | | | | | Portata (m³/h) | | | | | | | | | |
| Modello | Rp/DN | Interasse (mm) | $P_1$ (W) | Peso (kg) | Consegna | Codice | Prezzo € | 0 | 1 | 2 | 3 | 4 | 5 | 6 | 7 | 8 | 9 |
| | | | | | | | | Prevalenza (m) | | | | | | | | | |
| TOP-Z 25/10 EM | 1” | 180 | 335 | 7,8 | A | 2061964 | 826,00 | 9,3 | 9,2 | 9 | 8,5 | 7,7 | 6,8 | 5,8 | 4,6 | 3,3 | 2 |
| TOP-Z 30/7 EM | 1”¼ | 180 | 185 | 6,0 | A | 2048340 | 763,00 | 5,4 | 5,2 | 5 | 4,5 | 3,8 | 3 | 1,9 | 0,6 | | |
| TOP-Z 30/10 EM | 1”¼ | 180 | 335 | 7,6 | A | 2059857 | 904,00 | 9,3 | 9,2 | 9 | 8,5 | 7,7 | 6,8 | 5,8 | 4,6 | 3,3 | 2 |
| | | | | | | | | » Corpo pompa in bronzo | | | | | | | | PG2 | W2 |
| | 3~400 V – PN10 | | | | | | | 0 | 1 | 2 | 3 | 4 | 5 | 6 | 7 | 8 | 9 |
| TOP-Z 25/10 DM | 1” | 180 | 310 | 7,8 | A | 2175509 | 871,00 | 9,2 | 9,1 | 8,9 | 8,3 | 7,6 | 6,7 | 5,7 | 4,5 | 3,2 | 1,9 |
| TOP-Z 30/7 DM | 1”¼ | 180 | 310 | 5,9 | A | 2048341 | 736,00 | 5,5 | 5,3 | 5 | 4,5 | 3,8 | 2,9 | 1,9 | 0,7 | | |
| TOP-Z 30/10 DM | 1”¼ | 180 | 310 | 7,7 | A | 2175512 | 896,00 | 9,2 | 9,1 | 8,9 | 8,3 | 7,6 | 6,7 | 5,7 | 4,5 | 3,2 | 1,9 |

| Wilo-Top-Z | 1~230 V – PN10 | | | | | | | » Corpo pompa in bronzo | | | | | | | | PG2 | W2 |
|---|---|---|---|---|---|---|---|---|---|---|---|---|---|---|---|---|---|
| » Combiflange PN6/10 | | | | | | | | Portata (m³/h) | | | | | | | | | |
| Modello | Rp/DN | Interasse (mm) | $P_1$ (W) | Peso (kg) | Consegna | Codice | Prezzo € | 0 | 1 | 2 | 4 | 6 | 8 | 10 | 12 | 14 | 16 |
| | | | | | | | | Prevalenza (m) | | | | | | | | | |
| TOP-Z 40/7 EM | 40 | 250 | 340 | 14,2 | A | 2046637 | 1.830,00 | 6 | 5,95 | 5,9 | 5,7 | 5,5 | 5 | 4,5 | 3,6 | 2,4 | 1,3 |
| | | | | | | | | » Corpo pompa in bronzo | | | | | | | | PG2 | W2 |
| | 3~400 V – PN10 | | | | | | | 0 | 4 | 8 | 12 | 16 | 20 | 25 | 30 | 35 | 40 |
| TOP-Z 40/7 DM | 40 | 250 | 320 | 14,2 | A | 2175516 | 1.799,00 | 5,9 | 5,6 | 4,9 | 3,6 | 1,3 | | | | | |
| TOP-Z 50/7 DM | 50 | 280 | 680 | 20,7 | A | 2175522 | 2.537,00 | 6,9 | 6,9 | 6,6 | 6,4 | 5,8 | 4,5 | 2,4 | | | |
| TOP-Z 65/10 DM | 65 | 340 | 1050 | 32,5 | B | 2175528 | 3.323,00 | 8,9 | 8,8 | 8,6 | 8,4 | 8,1 | 7,3 | 6,2 | 5,1 | 3,9 | 2,4 |
| | | | | | | | | 0 | 10 | 20 | 30 | 35 | 40 | 45 | 50 | 55 | 60 |
| TOP-Z 80/10 DM PN6 | 80 | 360 | 1440 | 34,5 | B | 2175532 | 4.276,00 | 9 | 8,4 | 7,7 | 6,8 | 6,4 | 5,9 | 5,4 | 4,7 | 4 | 3,1 |
| TOP-Z 80/10 DM PN10 | 80 | 360 | 1440 | 37 | B | 2175534 | 4.276,00 | 9 | 8,4 | 7,7 | 6,8 | 6,4 | 5,9 | 5,4 | 4,7 | 4 | 3,1 |





Soggetto a modifiche tecniche senza preavviso

## Wilo-TOP-Z

### Descrizione

Circolatore **singolo** a rotore bagnato con attacchi **flangiati** o **filettati**, con motore asincrono autoprotetto per circuiti di ricircolo di acqua calda sanitaria.

### Campo di applicazioni

- Applicazioni commerciali
- Acqua calda sanitaria
- Riscaldamento

Temperatura fluido
da **0°C** a **+80°C**

| Wilo-Top-Z | 1~230 V – PN10 | | | | | | | » Corpo pompa in ghisa | | | | | | PG2 | | W2 | |
|---|---|---|---|---|---|---|---|---|---|---|---|---|---|---|---|---|---|
| » Combiflange PN6/10 | | | | | | | | Portata (m³/h) | | | | | | | | | |
| Modello | Rp/DN | Interasse (mm) | $P_1$ (W) | Peso (kg) | Consegna | Codice | Prezzo € | 0 | 2 | 4 | 6 | 8 | 10 | 12 | 14 | 16 | 18 |
| | | | | | | | | Prevalenza (m) | | | | | | | | | |
| TOP-Z 40/7 EM | 40 | 250 | 340 | 12,4 | A | 2046631 | 946,00 | 6 | 5,9 | 5,8 | 5,5 | 5 | 4,4 | 3,5 | 2,4 | 1,4 | |
| | | | | | | | | » Corpo pompa in ghisa | | | | | | PG2 | | W2 | |
| | 3~400 V – PN10 | | | | | | | 0 | 4 | 8 | 12 | 16 | 20 | 25 | 30 | 35 | 40 |
| TOP-Z 40/7 DM | 40 | 250 | 320 | 12 | A | 2175515 | 881,00 | 5,9 | 5,6 | 4,9 | 3,6 | 1,3 | | | | | |
| TOP-Z 50/7 DM | 50 | 280 | 680 | 17,9 | A | 2175521 | 1.483,00 | 6,9 | 6,9 | 6,6 | 6,4 | 5,8 | 4,5 | 2,4 | | | |
| TOP-Z 65/10 DM | 65 | 340 | 1050 | 29,7 | B | 2175527 | 2.083,00 | 8,9 | 8,8 | 8,6 | 8,4 | 8,1 | 7,3 | 6,2 | 5,1 | 3,9 | 2,4 |
| | | | | | | | | 0 | 10 | 20 | 30 | 35 | 40 | 45 | 50 | 55 | 60 |
| TOP-Z 80/10 DM[PN6] | 80 | 360 | 1440 | 30 | B | 2175531 | 2.325,00 | 9 | 8,4 | 7,7 | 6,8 | 6,4 | 5,9 | 5,4 | 4,7 | 4 | 3,1 |
| TOP-Z 80/10 DM[PN10] | 80 | 360 | 1440 | 34 | B | 2175533 | 2.325,00 | 9 | 8,4 | 7,7 | 6,8 | 6,4 | 5,9 | 5,4 | 4,7 | 4 | 3,1 |

# Wilo-Yonos MAXO-Z

Temperatura fluido
da **0°C** a **+80°C**

★★★
GARANZIA
3 ANNI

## Descrizione

Circolatore standard **singolo** a rotore bagnato con attacchi **flangiati** o **filettati**, tecnologia con motore a magneti permanenti EC per la regolazione automatica delle prestazioni per circuiti di ricircolo di acqua calda sanitaria.

## Campo di applicazioni

- Applicazioni commerciali
- Acqua calda sanitaria
- Riscaldamento

## Particolarità / Vantaggi prodotto

→ L'indicatore LED offre una chiara indicazione della prevalenza nominale impostata, dello stadio di velocità e possibili errori.
→ Facile impostazione tramite gli stadi di velocità in caso di sostituzione di una pompa standard non regolata elettronicamente.
→ Display a segmenti LED per visualizzare la prevalenza e i codici di errore.

## Applicazioni

Ricircolo acqua calda sanitaria.

## Chiave di lettura

| | |
|---|---|
| Esempio: | Yonos MAXO-Z 30/0.5-12 |
| **Yonos MAXO** | Circolatore ad alta efficienza regolato elettronicamente |
| **-Z** | Ricircolo ACS |
| **30/** | Diametro nominale raccordo (Rp/DN) |
| **0.5-12** | Campo di prevalenza nominale(m) |

## Dati tecnici

| | |
|---|---|
| **Fluidi consentiti** | |
| Acqua calda sanitaria fino a 3,57 mmol/l (20 °dH): da 0 °C fino a +80 °C | |
| **Campo d'impiego** | |
| Temperatura fluido | da 0°C a +80°C |
| **Caratteristiche elettriche** | |
| Alimentazione rete | 1 ~ 230 V |
| Frequenza | 50 Hz |
| **Motore** | |
| Grado protezione | IP X4D |
| Classe di isolamento | F |

## Materiali

| |
|---|
| **Corpo pompa** |
| Bronzo |
| **Girante** |
| Materiale sintetico |
| **Albero** |
| Acciaio inox |

## Accessori


- Bocchettoni Pag. 186
- Flange e controflange Pag. 187
- Flange cieche Pag. 189
- Motori di ricambio Pag. 202






Soggetto a modifiche tecniche senza preavviso

## Descrizione

Circolatore standard **singolo** a rotore bagnato con attacchi **flangiati** o **filettati**, tecnologia con motore a magneti permanenti EC per la regolazione automatica delle prestazioni per circuiti di ricircolo di acqua calda sanitaria.

## Campo di applicazioni

- Applicazioni commerciali
- Acqua calda sanitaria
- Riscaldamento

# Wilo-Yonos MAXO-Z

★★★ GARANZIA 3 ANNI

Temperatura fluido da **0°C** a **+80°C**

| Wilo-Yonos MAXO-Z | 1~230 V – PN10 – EEI ≤0.20 | | | | | | | | | | | | | | PG2 | | W2 |
|---|---|---|---|---|---|---|---|---|---|---|---|---|---|---|---|---|---|
| » Attacchi filettati | | | | | | | | Portata (m³/h) | | | | | | | | | |
| Modello | Rp/DN | Interasse (mm) | $P_1$ (W) | Peso (kg) | Consegna | Codice | Prezzo € | 0 | 2 | 4 | 5 | 6 | 7 | 8 | 9 | 10 | 11 |
| | | | | | | | | Prevalenza (m) | | | | | | | | | |
| **Yonos MAXO-Z 25/0,5-7** | 1" | 180 | 120 | 5 | A | **2175538** | **1.135,00** | 7 | 7 | 6,4 | 5,1 | 4 | 2,8 | | | | |
| **Yonos MAXO-Z 30/0,5-7** | 1"¼ | 180 | 120 | 6 | A | **2175540** | **1.252,00** | 7 | 7 | 6,4 | 5,1 | 4 | 2,8 | | | | |
| **Yonos MAXO-Z 25/0,5-10** | 1" | 180 | 190 | 5 | A | **2175539** | **1.312,00** | 10 | 10 | 8,7 | 7,3 | 6,2 | 5,1 | 4 | | | |
| **Yonos MAXO-Z 30/0,5-12** | 1"¼ | 180 | 305 | 6 | A | **2175541** | **1.937,00** | 11 | 11 | 11 | 10,5 | 9,4 | 8,5 | 7,6 | 6,8 | 5,6 | 4,3 |

| Wilo-Yonos MAXO-Z | 1~230 V – PN10 – EEI ≤0.20 | | | | | | | | | | | | | | | PG2 | | W2 |
|---|---|---|---|---|---|---|---|---|---|---|---|---|---|---|---|---|---|---|
| » Combiflange PN6/10 | | | | | | | | Portata (m³/h) | | | | | | | | | |
| Modello | Rp/DN | Interasse (mm) | $P_1$ (W) | Peso (kg) | Consegna | Codice | Prezzo € | 0 | 2 | 4 | 6 | 8 | 10 | 12 | 14 | 16 | 18 |
| | | | | | | | | Prevalenza (m) | | | | | | | | | |
| **Yonos MAXO-Z 40/0,5-8** | 40 | 220 | 305 | 13,0 | A | **2175542** | **2.286,00** | 8 | 8 | 8 | 8 | 7 | 6 | 5 | 4 | | |
| **Yonos MAXO-Z 40/0,5-12** | 40 | 250 | 550 | 18,4 | A | **2175543** | **2.788,00** | 12 | 12 | 12 | 12 | 11 | 9,7 | 8,6 | 7,7 | 6,8 | 6 |
| | | | | | | | | **0** | **4** | **6** | **8** | **10** | **12** | **14** | **18** | **20** | **24** |
| **Yonos MAXO-Z 50/0,5-9** | 50 | 280 | 490 | 18,9 | A | **2175544** | **3.530,00** | 9 | 9 | 9 | 9 | 8,4 | 7,6 | 7 | 5,6 | 5 | |
| | | | | | | | | **0** | **10** | **20** | **24** | **28** | **32** | **36** | **40** | **44** | **48** |
| **Yonos MAXO-Z 65/0,5-12** | 65 | 340 | 800 | 33,8 | A | **2175545** | **4.272,00** | 11 | 9,5 | 7,5 | 7 | 6 | 5 | 4 | 3 | | |

# Wilo-Stratos MAXO-Z

Temperatura fluido
da **0°C** a **+80°C**

★★★★★
GARANZIA
**5 ANNI**

## Descrizione

Circolatore **smart singolo** a rotore bagnato con attacchi **flangiati** o **filettati**, tecnologia con motore a magneti permanenti EC per la regolazione automatica delle prestazioni per circuiti di ricircolo di acqua calda sanitaria.

## Campo di applicazioni

- Applicazioni commerciali
- Acqua calda sanitaria
- Riscaldamento

## Particolarità / Vantaggi prodotto

→ Massima igiene dell'acqua ed efficienza energetica grazie all'innovativa funzione di regolazione intelligente T-const.
→ Garanzia di un'igiene ottimale grazie alla modalità di disinfezione termica.
→ Connessione attraverso l'interfaccia Bluetooth di serie per una gestione integrale del sistema di pompaggio dalla regolazione alla visualizzazione dei diversi parametri di funzionamento.

## Applicazioni

Ricircolo acqua calda sanitaria.

## Chiave di lettura

| | |
|---|---|
| Esempio: | Stratos MAXO-Z 40/0,5-8 |
| **Stratos MAXO** | Circolatore ad alta efficienza regolato elettronicamente |
| **-Z** | Ricircolo ACS |
| **40/** | Diametro nominale raccordo (Rp/DN) |
| **0.5-8** | Campo di prevalenza nominale (m) |

## Dati tecnici

| | |
|---|---|
| **Fluidi consentiti** | |
| Acqua calda sanitaria fino a 3,57 mmol/l (20 °dH): da 0 °C fino a +80 °C | |
| **Campo d'impiego** | |
| Temperatura fluido | da 0°C a +80°C |
| **Caratteristiche elettriche** | |
| Alimentazione rete | 1 ~ 230 V |
| Frequenza | 50 Hz |
| **Motore** | |
| Grado protezione | IPX4D |
| Classe di isolamento | F |

## Materiali

| |
|---|
| **Corpo pompa** |
| Acciaio inox |
| **Girante** |
| Materiale sintetico |
| **Albero** |
| Acciaio inox |

## Accessori

| | | |
|---|---|---|
| • Moduli di interfaccia seriale | Pag. | **182** |
| • Bocchettoni | Pag. | **186** |
| • Flange e controflange | Pag. | **187** |
| • Gusci isolanti | Pag. | **199** |





Soggetto a modifiche tecniche senza preavviso

## Descrizione

Circolatore **smart singolo** a rotore bagnato con attacchi **flangiati** o **filettati**, tecnologia con motore a magneti permanenti EC per la regolazione automatica delle prestazioni per circuiti di ricircolo di acqua calda sanitaria.

## Campo di applicazioni

- Applicazioni commerciali
- Acqua calda sanitaria
- Riscaldamento

# Wilo-Stratos MAXO-Z

RANGE UPGRADE

★★★★★ GARANZIA 5 ANNI

Temperatura fluido da **0°C** a **+80°C**

| Wilo-Stratos MAXO-Z | 1~230 V – PN10 – EEI ≤0.19 | | | | | | | | | | | | | | | PG17 | W3 |
|---|---|---|---|---|---|---|---|---|---|---|---|---|---|---|---|---|---|
| » Attacchi filettati | | | | | | | | Portata (m³/h) | | | | | | | | | |
| Modello | Rp/DN | Interasse (mm) | $P_1$ (W) | Peso (kg) | Consegna | Codice | Prezzo € | 0 | 2 | 4 | 5 | 6 | 7 | 9 | 10 | 11 | 12 |
| | | | | | | | | Prevalenza (m) | | | | | | | | | |
| Stratos MAXO-Z 25/0,5-6 | 1" | 180 | 135 | 7,5 | A | 2164666 | 1.491,00 | 6 | 5,5 | 4,5 | 4 | 3,5 | 3 | 2 | | | |
| Stratos MAXO-Z 25/0,5-8 | 1" | 180 | 160 | 7,5 | A | 2164667 | 1.604,00 | 8 | 7,5 | 6,5 | 6 | 5 | 4,5 | 2,5 | 1,5 | | |
| Stratos MAXO-Z 25/0,5-12 | 1" | 180 | 295 | 8 | A | 2164668 | 2.556,00 | 12 | 11 | 10,5 | 10 | 9 | 8,5 | 6,5 | 5,5 | 4,5 | 3,5 |
| | | | | | | | | 0 | 2 | 4 | 5 | 6 | 7 | 9 | 10 | 11 | 12 |
| Stratos MAXO-Z 30/0,5-6 | 1"¼ | 180 | 135 | 7,5 | A | 2164669 | 1.606,00 | 6 | 5,5 | 4,5 | 4 | 3,5 | 3 | 2 | | | |
| Stratos MAXO-Z 30/0,5-8 | 1"¼ | 180 | 160 | 7,5 | A | 2164670 | 1.709,00 | 8 | 7,5 | 6,5 | 6 | 5 | 4,5 | 2,5 | 1,5 | | |
| Stratos MAXO-Z 30/0,5-12 | 1"¼ | 180 | 295 | 8 | A | 2164671 | 2.898,00 | 12 | 11 | 10,5 | 10 | 9 | 8,5 | 6,5 | 5,5 | 4,5 | 3,5 |

| Wilo-Stratos MAXO-Z | 1~230 V – PN10 – EEI ≤0.19 | | | | | | | | | | | | | | | PG17 | W3 |
|---|---|---|---|---|---|---|---|---|---|---|---|---|---|---|---|---|---|
| » Combiflange PN6/10 | | | | | | | | Portata (m³/h) | | | | | | | | | |
| Modello | Rp/DN | Interasse (mm) | $P_1$ (W) | Peso (kg) | Consegna | Codice | Prezzo € | 0 | 2 | 4 | 5 | 6 | 8 | 10 | 12 | 14 | 16 |
| | | | | | | | | Prevalenza (m) | | | | | | | | | |
| Stratos MAXO-Z 32/0,5-8 | 32 | 220 | 160 | 11 | A | 2164672 | 1.799,00 | 8 | 7 | 6,5 | 6 | 5,5 | 4 | 3 | 1,5 | | |
| Stratos MAXO-Z 32/0,5-12 | 32 | 220 | 315 | 11 | A | 2164673 | 2.952,00 | 12 | 11,5 | 11 | 10,5 | 10 | 8 | 6 | 5 | 4 | 2 |
| | | | | | | | | 0 | 4 | 8 | 10 | 12 | 16 | 18 | 20 | 24 | 26 |
| Stratos MAXO-Z 40/0,5-8 | 40 | 220 | 280 | 14 | A | 2164674 | 2.989,00 | 9 | 8 | 7 | 6 | 5 | 3 | 3,5 | 2 | | |
| Stratos MAXO-Z 40/0,5-12 | 40 | 250 | 455 | 18 | A | 2164675 | 3.290,00 | 13 | 12 | 11 | 10 | 9 | 7 | 6 | 5 | 2 | 3 |
| | | | | | | | | 0 | 5 | 10 | 15 | 20 | 24 | 26 | 28 | 30 | 32 |
| Stratos MAXO-Z 50/0,5-9 | 50 | 280 | 455 | 16 | A | 2164676 | 4.135,00 | 11 | 10 | 8 | 7 | 6 | 4,5 | 4,3 | 3,5 | 3,2 | 3 |
| | | | | | | | | 0 | 5 | 10 | 15 | 20 | 25 | 30 | 35 | 40 | 45 |
| Stratos MAXO-Z 65/0,5-12 | 65 | 340 | 880 | 32 | A | 2164677 | 5.317,00 | 14 | 13 | 12 | 10 | 9 | 8 | 7 | 6 | 4 | 2 |

# Wilo-VeroLine-IP-Z

Temperatura fluido
da **-8°C** a **+110°C**

## Descrizione

Pompa inline **singola** a motore ventilato con attacchi **filettati**, con motore asincrono a velocità fissa per circuiti di ricircolo di acqua calda sanitaria.

## Campo di applicazioni

- Applicazioni commerciali
- Acqua calda sanitaria
- Riscaldamento

## Particolarità / Vantaggi prodotto

→ Elevata resistenza alla corrosione grazie al rivestimento in Acciaio inox e alla girante in Noryl.
→ Elevata versatilità grazie all'idoneità per durezze dell'acqua fino a 28° dH.
→ Tutte le parti in materiale composito a contatto con il fluido pompato sono conformi ai requisiti KTW.

## Applicazioni

Ricircolo di acqua sanitaria.

## Chiave di lettura

| | |
|---|---|
| Esempio: | **IP-Z 25/6 EM** |
| **IP** | Pompa in-line ad attacchi filettati |
| **-Z** | Ricircolo ACS |
| **25/** | Diametro nominale raccordo (Rp/DN) |
| **6** | Campo prevalenza (m) |
| **EM** | Monofase 1 ~ 230 V/50 Hz |
| | **DM** Trifase 3 ~ 400 V/50 Hz |

## Dati tecnici

| | |
|---|---|
| **Fluidi consentiti** | |
| Acqua potabile fino a 5 mmol/l (28 °dH): max. +65 °C, in esercizio di breve durata (2 h) fino a +110 °C Acqua fredda e calda (secondo VDI 2035). | |
| **Campo d'impiego** | |
| Temperatura fluido | da -8°C a +110°C |
| **Caratteristiche elettriche** | |
| Alimentazione rete | 1 ~ 230 V<br>3 ~ 400 V |
| Frequenza | 50 Hz |
| **Motore** | |
| Grado protezione | IP44 (motore)<br>IP54 (morsettiera) |
| Classe di isolamento | F |

## Materiali

| |
|---|
| **Corpo pompa** |
| Acciaio inox |
| **Girante** |
| Materiale composito |
| **Albero** |
| Acciaio inox |

## Accessori

| | | |
|---|---|---|
| • Bocchettoni | Pag. | **186** |



Soggetto a modifiche tecniche senza preavviso

## Wilo-VeroLine-IP-Z

### Descrizione

Pompa inline **singola** a motore ventilato con attacchi **filettati**, con motore asincrono a velocità fissa per circuiti di ricircolo di acqua calda sanitaria.

### Campo di applicazioni

- Applicazioni commerciali
- Acqua calda sanitaria
- Riscaldamento

Temperatura fluido da **-8°C** a **+110°C**

| Wilo-Veroline-IP-Z | 1~230 V - PN10 | | | | | | | | | | | | | | | | | PG3 | | W3 |
|---|---|---|---|---|---|---|---|---|---|---|---|---|---|---|---|---|---|---|---|---|
| » Attacchi filettati | | | | | | | | Portata (m³/h) | | | | | | | | | | | | |
| Modello | Rp/DN | Interasse (mm) | $P_2$ (kW) | Peso (kg) | Consegna | Codice | Prezzo € | 0 | 1 | 1.5 | 2 | 2.5 | 3 | 3.5 | 4 | 5 | 6 | | | |
| | | | | | | | | Prevalenza (m) | | | | | | | | | | | | |
| IP-Z 25/2 EM | 1” | 180 | 0,06 | 5,5 | B | 4090293 | 645,00 | 1,6 | 1,5 | 1,4 | 1,1 | 0,9 | 0,7 | | | | | | | |
| IP-Z 25/6 EM | 1” | 180 | 0,18 | 5,9 | A | 4090295 | 689,00 | 5,7 | 5,5 | 5,4 | 5 | 4,7 | 4,4 | 4 | 3,4 | 2,3 | 1 | | | |
| | | | | | | | | | | | | | | | | PG3 | | W3 | | |
| | 3~400 V - PN10 | | | | | | | 0 | 1 | 1.5 | 2 | 2.5 | 3 | 3.5 | 4 | 5 | 6 | | | |
| IP-Z 25/2 DM | 1” | 180 | 0,06 | 4,5 | B | 4090292 | 623,00 | 1,6 | 1,5 | 1,4 | 1,1 | 0,9 | 0,7 | | | | | | | |
| IP-Z 25/6 DM | 1” | 180 | 0,12 | 5 | A | 4090294 | 636,00 | 5,7 | 5,5 | 5,4 | 5 | 4,7 | 4,4 | 4 | 3,4 | 2,3 | 1 | | | |

# Wilo-VeroLine-IPL & VeroTwin-DPL

## Pompe inline singole e gemellari a velocità fissa.

Per installazioni in circuiti di **riscaldamento**, **raffrescamento** e **condizionamento** in impianti **commerciali** e **industriali.**

### In evidenza

Elevata resistenza alla corrosione grazie al rivestimento mediante cataforesi.

### Efficienza

Efficienza Idraulica **MEI≥0,4**
Efficienza motore: **IE3**

### Tecnologia

Temperatura: **da -20** a **+120 °C**
Pressione nominale: **PN 10**

### Configurazione

Attacchi flangiati da DN 32 a DN 100. Motori 2 o 4 poli 3~400 V ad albero prolungato.

### Esecuzione gemellare

Funzionamento principale/di riserva oppure funzionamento con carico di punta (tramite apparecchio di controllo).

**Scopri di più!**
Utilizza il QR-Code.



Soggetto a modifiche tecniche senza preavviso

# Wilo-CronoLine-IL & CronoTwin-DL

## Pompe inline singole e gemellari a velocità fissa.

Per installazioni in circuiti di **riscaldamento**, **raffrescamento** e **condizionamento** in impianti **commerciali** e **industriali.**

### In evidenza

Motori elettrici con flangia normalizzata e giunto rigido di accoppiamento.

### Efficienza

Efficienza Idraulica **MEI≥0,4**
Efficienza motore: **IE3**

### Tecnologia

Temperatura: **da -20** a **+140 °C**
Pressione nominale: **PN 16**

### Configurazione

Attacchi flangiati da DN 32 a DN 250. Motori 2 o 4 poli 3~400 V con giunto rigido di accoppiamento.

### Esecuzione gemellare

Funzionamento principale/di riserva oppure funzionamento con carico di punta (tramite apparecchio di controllo).

**Scopri di più!**
Utilizza il QR-Code.

# Wilo-VeroLine-IPL

2-4 Poli

Temperatura fluido
da **-20°C** a **+120°C**

IE3

Pompa inline **singola** con attacchi **filettati** o **flangiati** con motore ventilato 3~400 V a velocità fissa in **classe di efficienza IE3**.

## Campo di applicazioni

- Applicazioni commerciali
- Riscaldamento
- Condizionamento



## Particolarità / Vantaggi prodotto

- Elevata resistenza alla corrosione grazie al rivestimento mediante cataforesi.
- Fori di serie per scarico condensa nel corpo motore e nella lanterna.
- Tenuta meccanica a circolazione forzata, indipendente dal senso di rotazione.
- Facilità di montaggio grazie al corpo pompa con piedini e fori filettati.

## Applicazioni

Impianti di riscaldamento, condizionamento e refrigerazione.

## Chiave di lettura

| Esempio: | IPL 40/90-0.37/2 |
|---|---|
| **IPL** | Serie modello |
| **40** | Rp/DN |
| **90** | DN girante (mm) |
| **0.37** | Potenza motore (kW) |
| **2** | Numero poli motore |

## Dati tecnici

| | |
|---|---|
| **Fluidi consentiti** | |
| Acqua di riscaldamento e refrigerazione secondo VDI 2035 e UNI 8065.<br>Miscela di acqua e glicole max 1:1 (max 40 % vol. glicole e temperatura fluido ≤ 40 °C). | |
| **Campo d'impiego** | |
| Temperatura fluido | da -20 °C a +120 °C |
| Pressione nominale | PN10 |
| **Caratteristiche elettriche** | |
| Alimentazione rete | 3~ 400 V |
| Frequenza | 50/60 Hz |
| **Motore** | |
| Classe di efficienza | IE3 (IE2 motori con potenza nominale <0.75 kW) |
| Grado protezione | IP 55 |
| Classe di isolamento | F |

## Materiali

| |
|---|
| **Corpo pompa** |
| Ghisa grigia |
| **Girante** |
| Materiale sintetico o Ghisa grigia (a seconda del modello) |
| **Albero** |
| Acciaio inox |

## Accessori


- Bocchettoni Pag. **186**
- Flange e controflange Pag. **187**
- Quadri di regolazione e comando Pag. **192**




Soggetto a modifiche tecniche senza preavviso

Pompa inline **singola** con attacchi **filettati** o **flangiati** con motore ventilato 3~400 V a velocità fissa in **classe di efficienza IE3**.

# Wilo-VeroLine-IPL

## Campo di applicazioni

- Applicazioni commerciali
- Riscaldamento
- Condizionamento

**2 Poli**

IE3

Temperatura fluido da **-20°C** a **+120°C**

| Wilo-VeroLine-IPL | 2 Poli - 3~400 V | | | | | | | | | | | | | | | PG3 | | W3 |
|---|---|---|---|---|---|---|---|---|---|---|---|---|---|---|---|---|---|---|
| » Attacchi Filettati | | | | | | | | Portata (m³/h) | | | | | | | | | | |
| Modello | Rp | Interasse (mm) | $P_2$ (kW) | Peso (kg) | Consegna | Codice | Prezzo € | 0 | 1 | 1,5 | 2 | 3 | 4 | 5 | 6 | 7 | 8 | |
| | | | | | | | | Prevalenza (m) | | | | | | | | | | |
| IPL 25/70-0,12/2 | 1" | 180 | 0,12 | 7 | B | 2089569 | 653,00 | 5,5 | 5,4 | 5,3 | 5 | 4,6 | 4 | 3,1 | 2,2 | 1,3 | | |
| IPL 25/80-0,12/2 | 1" | 180 | 0,12 | 7 | B | 2089570 | 657,00 | 7,1 | 7 | 6,9 | 6,8 | 6,3 | 5,6 | 4,7 | 3,7 | 2,7 | 1,7 | |
| IPL 25/85-0,18/2 | 1" | 180 | 0,18 | 8 | B | 2089571 | 753,00 | 8,3 | 8,2 | 8,1 | 8 | 7,5 | 7,1 | 6,1 | 5,1 | 4,1 | 3 | |
| IPL 25/90-0,25/2 | 1" | 180 | 0,25 | 9 | B | 2089572 | 807,00 | 10,4 | 10,3 | 10,2 | 10,1 | 9,6 | 8,9 | 8,1 | 7,1 | 6,1 | 4,5 | |
| | | | | | | | | 0 | 1 | 1,5 | 2 | 3 | 4 | 5 | 6 | 7 | 8 | |
| IPL 30/70-0,12/2 | 1"¼ | 180 | 0,12 | 7 | B | 2089573 | 731,00 | 5,5 | 5,4 | 5,3 | 5 | 4,6 | 4 | 3,1 | 2,2 | 1,3 | | |
| IPL 30/80-0,12/2 | 1"¼ | 180 | 0,12 | 7 | B | 2089574 | 745,00 | 7,1 | 7 | 6,9 | 6,8 | 6,3 | 5,6 | 4,7 | 3,7 | 2,7 | 1,7 | |
| IPL 30/85-0,18/2 | 1"¼ | 180 | 0,18 | 8 | B | 2089575 | 757,00 | 8,3 | 8,2 | 8,1 | 8 | 7,5 | 7,1 | 6,1 | 5,1 | 4,1 | 3 | |
| IPL 30/90-0,25/2 | 1"¼ | 180 | 0,25 | 9 | B | 2089576 | 843,00 | 10,4 | 10,3 | 10,2 | 10,1 | 9,6 | 8,9 | 8,1 | 7,1 | 6,1 | 4,5 | |

| Wilo-VeroLine-IPL | 2 Poli - 3~400 V | | | | | | | | | | | | | | | PG3 | | W3 |
|---|---|---|---|---|---|---|---|---|---|---|---|---|---|---|---|---|---|---|
| » Flangiati PN10 | | | | | | | | Portata (m³/h) | | | | | | | | | | |
| Modello | DN | Interasse (mm) | $P_2$ (W) | Peso (kg) | Consegna | Codice | Prezzo € | 0 | 4 | 6 | 8 | 10 | 12 | 16 | 20 | 24 | 28 | |
| | | | | | | | | Prevalenza (m) | | | | | | | | | | |
| IPL 32/85-0,37/2 | 32 | 260 | 0,37 | 27 | B | 2150335 | 829,00 | 9 | 8,5 | 8 | 7 | 5 | | | | | | |
| IPL 32/95-0,55/2 | 32 | 260 | 0,55 | 28 | A | 2150336 | 860,00 | 12,4 | 12,2 | 12 | 9,4 | 8,8 | 7,8 | | | | | |
| IPL 32/105-0,75/2 | 32 | 260 | 0,75 | 32 | A | 2152928 | 961,00 | 16 | 15,5 | 15 | 14 | 13 | 11 | 6 | | | | |
| IPL 32/125-1,1/2 | 32 | 260 | 1,1 | 33 | A | 2152929 | 1.108,00 | 24 | 23 | 22 | 18,8 | 18 | 16,8 | 12 | 6 | | | |
| IPL 32/135-1,1/2 | 32 | 260 | 1,1 | 33 | B | 2152930 | 1.136,00 | 26 | 25 | 24 | 23 | 22 | | | | | | |
| IPL 32/135-1,5/2 | 32 | 260 | 1,5 | 30 | B | 2152931 | 1.175,00 | 26 | 25 | 24 | 23 | 22 | 21 | 17 | 11 | | | |
| IPL 32/165-3/2 | 32 | 320 | 3 | 43 | B | 2121199 | 1.459,00 | 33 | 32,5 | 32 | 31,5 | 31 | 30 | 28 | 26 | 23 | 20 | |
| IPL 32/175-4/2 | 32 | 320 | 4 | 50 | B | 2121200 | 1.963,00 | 42 | 41,5 | 41 | 40,5 | 40 | 38 | 37 | 34 | 30 | 26 | |

# Wilo-VeroLine-IPL

RANGE UPGRADE

2 Poli

Temperatura fluido
da **-20°C** a **+120°C**

IE3

Pompa inline **singola** con attacchi **flangiati** con motore ventilato 3~400 V a velocità fissa in **classe di efficienza IE3**.

## Campo di applicazioni

- Applicazioni commerciali
- Riscaldamento
- Condizionamento

| Wilo-VeroLine-IPL | 2 Poli – 3~400 V | | | | | | | PG3 | | | | | | | | W3 | |
|---|---|---|---|---|---|---|---|---|---|---|---|---|---|---|---|---|---|
| » Flangiati PN10 | | | | | | | | Portata (m³/h) | | | | | | | | | |
| Modello | DN | Interasse (mm) | $P_2$ (kW) | Peso (kg) | Consegna | Codice | Prezzo € | 0 | 5 | 10 | 15 | 18 | 24 | 30 | 36 | 42 | 48 |
| | | | | | | | | Prevalenza (m) | | | | | | | | | |
| IPL 40/75-0,12/2 | 40 | 220 | 0,12 | 12 | D | 2155494 | 793,00 | 4.5 | 4.2 | 2.8 | 1 | | | | | | |
| IPL 40/90-0,37/2 | 40 | 250 | 0,37 | 17 | B | 2089584 | 832,00 | 8 | 7 | 6 | 3.8 | | | | | | |
| IPL 40/115-0,55/2 | 40 | 250 | 0,55 | 18 | A | 2089585 | 875,00 | 12,4 | 12,2 | 10,1 | 8,3 | 6,1 | | | | | |
| IPL 40/120-1,5/2 | 40 | 320 | 1,5 | 25 | A | 2121201 | 1.180,00 | 18,3 | 18,2 | 18,1 | 17,2 | 16,3 | 13,8 | 10,2 | 6 | | |
| IPL 40/130-2,2/2 | 40 | 320 | 2,2 | 28 | A | 2121202 | 1.283,00 | 22,1 | 22 | 21,9 | 21,1 | 20,4 | 18,1 | 15 | 11 | | |
| IPL 40/150-3/2 | 40 | 320 | 3 | 35 | B | 2121203 | 1.466,00 | 28 | 27,9 | 27,7 | 27,6 | 27,1 | 25,4 | 22,8 | 19,2 | 14,8 | |
| IPL 40/160-4/2 | 40 | 320 | 4 | 41 | B | 2121204 | 1.504,00 | 31 | 30,9 | 30,8 | 30,7 | 30,6 | 29,3 | 26,5 | 23,7 | 19,2 | 14 |
| IPL 40/165-4/2 | 40 | 340 | 4 | 54 | B | 2121205 | 1.926,00 | 33,3 | 33,3 | 33,3 | 32,8 | 32,3 | 30,8 | 28,8 | 26,4 | | |
| IPL 40/175-5,5/2 | 40 | 340 | 5,5 | 55 | B | 2121206 | 1.969,00 | 40,9 | 40,8 | 40,7 | 40,6 | 40,2 | 39 | 37,3 | 34,9 | 32,2 | |
| IPL 40/195-7,5/2 | 40 | 440 | 7,5 | 84 | B | 2121207 | 2.007,00 | 51,4 | 51,4 | 51,4 | 51,4 | 51 | 49,1 | 16,3 | 43,1 | | |
| | | | | | | | | 0 | 4 | 12 | 20 | 28 | 36 | 44 | 52 | 60 | 68 |
| IPL 50/95-0,55/2 | 50 | 280 | 0,55 | 22 | B | 2152442 | 939,00 | 10 | 9,4 | 8,2 | 5,5 | 2 | | | | | |
| IPL 50/105-0,75/2 | 50 | 280 | 0,75 | 23 | A | 2152934 | 989,00 | 12,5 | 12,4 | 11,5 | 9,3 | 5,5 | | | | | |
| IPL 50/120-1,5/2 | 50 | 340 | 1,5 | 35 | B | 2121209 | 1.187,00 | 14,7 | 14,7 | 14,4 | 13,7 | 12,3 | 10 | 7,4 | | | |
| IPL 50/130-2,2/2 | 50 | 340 | 2,2 | 35 | A | 2121210 | 1.285,00 | 18,7 | 18,6 | 18,6 | 17,9 | 16,5 | 14,5 | 11,8 | 8,5 | | |
| IPL 50/140-3/2 | 50 | 340 | 3 | 38 | B | 2121211 | 1.542,00 | 22,1 | 22,1 | 22 | 21,4 | 20,1 | 18,9 | 16,4 | 13,3 | | |
| IPL 50/150-4/2 | 50 | 340 | 4 | 44 | B | 2121212 | 1.670,00 | 26,6 | 26,6 | 26,5 | 26,1 | 25,3 | 23,7 | 21,6 | 18,4 | | |
| IPL 50/155-4/2 | 50 | 340 | 4 | 60 | B | 2121213 | 1.678,00 | 27,7 | 27,7 | 27,7 | 27,5 | 27 | 26 | 24,4 | 21,9 | | |
| IPL 50/165-5,5/2 | 50 | 340 | 5,5 | 76 | B | 2121214 | 1.974,00 | 32,6 | 32,6 | 32,4 | 32,8 | 30,7 | 28,9 | 26,5 | 23,3 | 19,4 | |
| IPL 50/175-5,5/2 | 50 | 340 | 5,5 | 76 | B | 2121215 | 1.977,00 | 38,1 | 38,1 | 38 | 37,5 | 37 | | | | | |
| IPL 50/175-7,5/2 | 50 | 340 | 7,5 | 84 | B | 2121216 | 2.330,00 | 38 | 37,9 | 37,9 | 37,5 | 36,9 | 35,7 | 34,2 | 31,6 | 28,4 | 24,3 |
| IPL 50/185-7,5/2 | 50 | 440 | 7,5 | 86 | B | 2121217 | 2.342,00 | 44.8 | 44.7 | 44.6 | 44.5 | 43.8 | 39.3 | | | | |





Soggetto a modifiche tecniche senza preavviso

Pompa inline **singola** con attacchi **flangiati** con motore ventilato 3~400 V a velocità fissa in **classe di efficienza IE3**.

# Wilo-VeroLine-IPL

RANGE UPGRADE

**2 Poli**

IE3

Temperatura fluido da **-20°C** a **+120°C**

## Campo di applicazioni

- Applicazioni commerciali
- Riscaldamento
- Condizionamento

| Wilo-VeroLine-IPL | 2 Poli – 3~400 V | | | | | | | | | | | | | | | PG3 | | W3 |
|---|---|---|---|---|---|---|---|---|---|---|---|---|---|---|---|---|---|---|
| » Flangiati PN10 | | | | | | | | Portata (m³/h) | | | | | | | | | | |
| Modello | DN | Interasse (mm) | $P_2$ (kW) | Peso (kg) | Consegna | Codice | Prezzo € | 0 | 10 | 20 | 30 | 40 | 50 | 60 | 70 | 80 | 100 | |
| | | | | | | | | Prevalenza (m) | | | | | | | | | | |
| **IPL 65/115-1,5/2** | 65 | 340 | 1,5 | 31 | A | **2121218** | **1.200,00** | 14 | 14 | 13.3 | 11.7 | 9 | 5.6 | | | | | |
| **IPL 65/110-2,2/2** | 65 | 340 | 2,2 | 37 | A | **2121219** | **1.291,00** | 15.3 | 15.3 | 15.3 | 14,5 | 13.5 | 10.2 | 8.6 | 5,9 | | | |
| **IPL 65/120-3/2** | 65 | 340 | 3 | 43 | A | **2121220** | **1.543,00** | 18.4 | 18.2 | 18 | 17.9 | 16.6 | 14 | 12.4 | 9.5 | | | |
| **IPL 65/130-4/2** | 65 | 340 | 4 | 51 | B | **2121221** | **1.681,00** | 21.8 | 21.5 | 21.3 | 21 | 20.3 | 18 | 17 | 14 | 9.5 | | |
| **IPL 65/145-5,5/2** | 65 | 340 | 5,5 | 78 | B | **2121222** | **1.980,00** | 20,9 | 20.9 | 21.2 | 21 | 20.8 | 20.1 | 19.2 | 18.1 | 16.8 | 12.5 | |
| **IPL 65/155-5,5/2** | 65 | 340 | 5,5 | 78 | A | **2121223** | **1.989,00** | 26,5 | 26.5 | 26.6 | 26.5 | 26.4 | 26 | 25.1 | | | | |
| **IPL 65/155-7,5/2** | 65 | 430 | 7,5 | 86 | B | **2121224** | **2.344,00** | 26,5 | 26.5 | 26,5 | 26.5 | 26.4 | 26 | 25.1 | 24.1 | 23.5 | 19.5 | |
| **IPL 65/165-5,5/2** | 65 | 430 | 5,5 | 80 | B | **2121225** | **2.000,00** | 25,5 | 25.5 | 25.5 | 25.1 | 24.7 | 23.9 | 22.5 | 20 | 17.4 | | |
| **IPL 65/175-5,5/2** | 65 | 430 | 5,5 | 81 | B | **2121226** | **2.007,00** | 33,9 | 33.9 | 33.9 | 33.3 | 33 | | | | | | |
| **IPL 65/175-7,5/2** | 65 | 430 | 7,5 | 89 | B | **2121227** | **2.352,00** | 33.5 | 33.9 | 33.9 | 33.3 | 33 | 31 | 29 | 27 | 25 | 22.8 | |
| | | | | | | | | **0** | **20** | **40** | **60** | **80** | **90** | **100** | **110** | **120** | **130** | |
| **IPL 80/115-2,2/2** | 80 | 360 | 2,2 | 39 | A | **2121228** | **1.312,00** | 14 | 13.8 | 12.2 | 9,3 | 4,7 | | | | | | |
| **IPL 80/105-3/2** | 80 | 360 | 3 | 48 | A | **2121229** | **1.546,00** | 14,8 | 14,4 | 13 | 11,3 | 9,2 | 7,8 | 6,2 | 4,3 | | | |
| **IPL 80/110-4/2** | 80 | 360 | 4 | 56 | B | **2121189** | **1.779,00** | 15,9 | 15,3 | 14,4 | 13,2 | 11,4 | 10 | 8,2 | 6,3 | 4,4 | | |
| **IPL 80/120-4/2** | 80 | 360 | 4 | 56 | B | **2121230** | **1.784,00** | 17,3 | 17 | 16 | 14,5 | 12,8 | 11,3 | 9,6 | 7,6 | 5,6 | | |
| **IPL 80/145-5,5/2** | 80 | 400 | 5,5 | 85 | B | **2121231** | **2.009,00** | 18,5 | 18,4 | 18,3 | 18 | 17 | 16 | 15 | 13,7 | 12,4 | | |
| **IPL 80/155-7,5/2** | 80 | 400 | 7,5 | 93 | B | **2121232** | **2.355,00** | 22,5 | 22,5 | 22,5 | 22,5 | 21,7 | 21,1 | 20,2 | 19,2 | 18 | 16,7 | |

# Wilo-VeroLine-IPL

**4 Poli**

Temperatura fluido
da **-20°C** a **+120°C**

IE3

Pompa inline **singola** con attacchi **flangiati** con motore ventilato 3~400 V a velocità fissa in **classe di efficienza IE3**.

## Campo di applicazioni

- Applicazioni commerciali
- Riscaldamento
- Condizionamento

| Wilo-VeroLine-IPL | 4 Poli – 3~400 V | | | | | | | | | | | | | | | PG3 | | W3 |
|---|---|---|---|---|---|---|---|---|---|---|---|---|---|---|---|---|---|---|
| » Flangiati PN10 | | | | | | | | Portata (m³/h) | | | | | | | | | | |
| Modello | DN | Interasse (mm) | $P_2$ (kW) | Peso (kg) | Consegna | Codice | Prezzo € | 0 | 1 | 2 | 4 | 4,5 | 5 | 5,5 | 6 | 6,5 | 7 |
| | | | | | | | | Prevalenza (m) | | | | | | | | | |
| IPL 32/105-0,12/4 | 32 | 260 | 0,25 | 19.5 | A | 2150342 | 848,00 | 4,1 | 4 | 3,9 | 3,4 | 3,1 | 2,8 | 2,4 | 1,9 | 1,5 | |
| IPL 32/135-0,25/4 | 32 | 260 | 0,25 | 19.5 | A | 2150343 | 871,00 | 7,4 | 7,2 | 6,8 | 5,4 | 4,9 | 4,3 | 3,8 | 3,2 | 2,6 | 1,9 |
| | | | | | | | | 0 | 4 | 6 | 8 | 10 | 12 | 14 | 18 | 20 | 22 |
| IPL 40/80-0,09/4 | 40 | 250 | 0,09 | 14 | B | 2089695 | 972,00 | 1,9 | 1,5 | 1,15 | 0,6 | | | | | | |
| IPL 40/110-0,12/4 | 40 | 250 | 0,12 | 18 | A | 2089553 | 989,00 | 3,2 | 3,1 | 2,6 | 2,1 | 1,4 | 0,5 | | | | |
| IPL 40/130-0,25/4 | 40 | 320 | 0,25 | 20 | A | 2089554 | 1.004,00 | 5,5 | 5,4 | 5,3 | 5 | 4,8 | 4,3 | 3,8 | 2,4 | | |
| IPL 40/160-0,37/4 | 40 | 320 | 0,37 | 24 | A | 2089555 | 1.040,00 | 7,1 | 7 | 6,9 | 6,7 | 6,5 | 6,1 | 5,6 | 4,3 | 3,5 | 2,6 |
| | | | | | | | | 0 | 2 | 4 | 8 | 12 | 16 | 20 | 24 | 28 | 32 |
| IPL 50/105-0,12/4 | 50 | 280 | 0,12 | 25 | B | 2150344 | 991,00 | 3,5 | 3,4 | 3,3 | 3 | 2,3 | 1,2 | | | | |
| IPL 50/120-0,25/4 | 50 | 340 | 0,25 | 24 | B | 2112395 | 1.008,00 | 3,9 | 3,8 | 3,7 | 3,5 | 3,3 | 2,9 | 2,3 | 1,6 | | |
| IPL 50/130-0,37/4 | 50 | 340 | 0,37 | 25 | A | 2089557 | 1.045,00 | 5,1 | 5 | 4,9 | 4,8 | 4,5 | 4,2 | 3,6 | 2,9 | 1,9 | |
| IPL 50/160-0,55/4 | 50 | 340 | 0,55 | 26 | A | 2089558 | 1.088,00 | 7,4 | 7,3 | 7,3 | 7,2 | 7 | 6,8 | 6,3 | 5,7 | 4,9 | 3,9 |





Soggetto a modifiche tecniche senza preavviso

Pompa inline **singola** con attacchi **flangiati** con motore ventilato 3~400 V a velocità fissa in **classe di efficienza IE3**.

# Wilo-VeroLine-IPL

## Campo di applicazioni

- Applicazioni commerciali
- Riscaldamento
- Condizionamento

**4 Poli**

IE3

Temperatura fluido da **-20°C** a **+120°C**

| Wilo-VeroLine-IPL | 4 Poli - 3~400 V | | | | | | | | | | | | | | | PG3 | | W3 |
|---|---|---|---|---|---|---|---|---|---|---|---|---|---|---|---|---|---|---|
| » Flangiati PN10 | | | | | | | | Portata (m³/h) | | | | | | | | | | |
| Modello | DN | Interasse (mm) | $P_2$ (kW) | Peso (kg) | Consegna | Codice | Prezzo € | 0 | 5 | 10 | 20 | 25 | 30 | 35 | 40 | 45 | 50 | |
| | | | | | | | | Prevalenza (m) | | | | | | | | | | |
| IPL 65/110-0,25/4 | 65 | 340 | 0,25 | 27 | A | 2129203 | 1.013,00 | 3,5 | 3,4 | 3,3 | 2,8 | 2,3 | 1,7 | 1 | | | | |
| IPL 65/120-0,37/4 | 65 | 340 | 0,37 | 28 | A | 2129204 | 1.048,00 | 4,7 | 4,6 | 4,5 | 4 | 3,6 | 3 | 2,3 | 1,4 | | | |
| IPL 65/130-0,55/4 | 65 | 340 | 0,55 | 30 | A | 2129205 | 1.093,00 | 5,6 | 5,6 | 5,6 | 5,3 | 5 | 4,5 | 3,9 | 3,1 | 2,3 | 1,4 | |
| | | | | | | | | 0 | 10 | 20 | 30 | 40 | 50 | 55 | 60 | 65 | 70 | |
| IPL 80/120-0,55/4 | 80 | 360 | 0,55 | 37 | B | 2129206 | 1.111,00 | 4 | 3,9 | 3,8 | 3,5 | 3 | 2,2 | 1,8 | 1,3 | | | |
| IPL 80/125-0,75/4 | 80 | 360 | 0,75 | 37 | A | 2121190 | 1.276,00 | 5,3 | 5,2 | 5,1 | 4,8 | 4,4 | 3,8 | 3,2 | 2,7 | 2,2 | 1,7 | |
| IPL 80/140-1,1/4 | 80 | 360 | 1,1 | 55 | A | 2121191 | 1.389,00 | 7 | 6,9 | 6,7 | 6,5 | 6,1 | 5,5 | 5,1 | 4,6 | 4,1 | 3,5 | |
| | | | | | | | | 0 | 20 | 40 | 60 | 80 | 100 | 120 | 140 | 160 | 180 | |
| IPL 100/135-1,1/4 | 100 | 500 | 1,1 | 18 | B | 2121192 | 2.029,00 | 5 | 4,9 | 4,7 | 4,1 | 3,4 | 2,5 | 1,5 | | | | |
| IPL 100/145-1,5/4 | 100 | 500 | 1,5 | 18 | B | 2121193 | 2.055,00 | 5,8 | 5,7 | 5,5 | 5,1 | 4,4 | 3,5 | 2,5 | 1,5 | | | |
| IPL 100/165-2,2/4 | 100 | 500 | 2,2 | 24 | B | 2121194 | 2.085,00 | 7,6 | 7,55 | 7,5 | 7,2 | 6,6 | 5,9 | 4,9 | 3,8 | 2,6 | | |
| IPL 100/175-3/4 | 100 | 500 | 3 | 25 | A | 2121195 | 2.434,00 | 9,4 | 9,3 | 9,2 | 9 | 8,5 | 7,9 | 7,1 | 6,1 | 5 | 3,6 | |

# Wilo-VeroTwin-DPL

2-4 Poli

Temperatura fluido
da **-20°C** a **+120°C**

IE3

Pompa inline **gemellare** con attacchi **flangiati** con motore ventilato 3~400 V a velocità fissa in **classe di efficienza IE3**.

## Campo di applicazioni

- Applicazioni commerciali
- Riscaldamento
- Condizionamento



## Particolarità / Vantaggi prodotto

- Elevata resistenza alla corrosione grazie al rivestimento mediante cataforesi.
- Tenuta meccanica a circolazione forzata, indipendente dal senso di rotazione.
- Funzionamento principale/di riserva oppure funzionamento con carico di punta (con quadro elettrico di protezione e controllo).

## Applicazioni

Impianti di riscaldamento, condizionamento e refrigerazione.

## Chiave di lettura

| | |
|---|---|
| Esempio: | DPL 40/90-0.37/2 |
| **DPL** | Serie modello gemellare |
| **40** | Rp/DN |
| **90** | DN girante (mm) |
| **0.37** | Potenza motore (kW) |
| **2** | Numero poli motore |

## Dati tecnici

| | |
|---|---|
| **Fluidi consentiti** | |
| Acqua di riscaldamento e refrigerazione secondo VDI 2035 e UNI 8065.<br>Miscela di acqua e glicole max 1:1 (max 40 % vol. glicole e temperatura fluido ≤ 40 °C). | |
| **Campo d'impiego** | |
| Temperatura fluido | da -20 °C a +120 °C |
| Pressione nominale | PN10 |
| **Caratteristiche elettriche** | |
| Alimentazione rete | 3~ 400 V |
| Frequenza | 50/60 Hz |
| **Motore** | |
| Classe di efficienza | IE3 (IE2 motori con potenza nominale <0.75 kW) |
| Grado protezione | IP 55 |
| Classe di isolamento | F |

## Materiali

| |
|---|
| **Corpo pompa** |
| Ghisa grigia |
| **Girante** |
| Materiale sintetico o Ghisa grigia (a seconda del modello) |
| **Albero** |
| Acciaio inox |

## Accessori


- Flange e controflange Pag. 187
- Mensole di supporto Pag. 188
- Flange cieche Pag. 189
- Quadri di regolazione e comando Pag. 192




Soggetto a modifiche tecniche senza preavviso

Pompa inline **gemellare** con attacchi **flangiati** con motore ventilato a velocità fissa.

# Wilo-VeroTwin-DPL

## Campo di applicazioni

- Applicazioni commerciali
- Riscaldamento
- Condizionamento

**2 Poli**

IE3

Temperatura fluido da **-20°C** a **+120°C**

| Wilo-VeroTwin-DPL | 2 Poli - 3~400 V | | | | | | | | | | | | | | | | PG3 | | W3 |
|---|---|---|---|---|---|---|---|---|---|---|---|---|---|---|---|---|---|---|---|
| » Flangiati PN10 | | | | | | | | | Portata (m³/h) | | | | | | | | | | |
| Modello | DN | Interasse (mm) | Flangia cieca | $P_2$ (kW) | Peso (kg) | Consegna | Codice | Prezzo € | 0 | 4 | 6 | 8 | 10 | 12 | 13 | 14 | 15 | 18 | |
| | | | | | | | | | Prevalenza (m) | | | | | | | | | | |
| **DPL 32/85-0,37/2** | 32 | 260 | F | 0,37 | 38 | B | **2150365** | **1.574,00** | 8,2 | 7,5 | 6,2 | 5 | 4 | | | | | | |
| **DPL 32/95-0,55/2** | 32 | 260 | F | 0,55 | 40 | B | **2150366** | **1.632,00** | 11,4 | 11 | 10,5 | 9,8 | 8 | 6 | 4,8 | 4 | | | |
| **DPL 32/105-0,75/2** | 32 | 260 | F | 0,75 | 47 | B | **2121239** | **1.823,00** | 15,8 | 15,3 | 14 | 13 | 11 | 8 | 7 | 6 | 5 | | |
| **DPL 32/125-1,1/2** | 32 | 260 | F | 1,1 | 48 | A | **2121240** | **2.106,00** | 21 | 20 | 19 | 18 | 16 | 15 | 14 | 12 | 11 | 5 | |
| | | | | | | | | | **0** | **5** | **10** | **12** | **14** | **16** | **18** | **20** | **22** | **24** | |
| **DPL 32/135-1,1/2** | 32 | 260 | F | 1,1 | 49 | D | **2121241** | **2.158,00** | 25 | 24 | 21 | | | | | | | | |
| **DPL 32/135-1,5/2** | 32 | 260 | F | 1,5 | 63 | B | **2155462** | **2.233,00** | 25 | 24 | 21 | 18 | 16 | 14 | 10 | 7 | 5 | | |
| **DPL 32/165-3/2** | 32 | 320 | B | 3 | 85 | B | **2121242** | **2.772,00** | 32,4 | 32 | 30,1 | 30 | 27,3 | 35,7 | 24 | 22 | 20 | | |
| **DPL 32/175-4/2** | 32 | 320 | B | 4 | 99 | B | **2121243** | **3.730,00** | 41 | 40 | 38 | 37 | 35 | 34 | 32 | 30 | 28 | 25,4 | |

# Wilo-VeroTwin-DPL

2 Poli

Temperatura fluido
da **-20°C** a **+120°C**

IE3

Pompa inline **gemellare** con attacchi **flangiati** con motore ventilato 3~400 V a velocità fissa in **classe di efficienza IE3**.

## Campo di applicazioni

- Applicazioni commerciali
- Riscaldamento
- Condizionamento

| Wilo-VeroTwin-DPL | 2 Poli – 3~400 V | | | | | | | | | | | | | | | | PG3 | | W3 |
|---|---|---|---|---|---|---|---|---|---|---|---|---|---|---|---|---|---|---|---|
| » Flangiati PN10 | | | | | | | | | Portata (m³/h) | | | | | | | | | | |
| Modello | DN | Interasse (mm) | Flangia cieca | $P_2$ (kW) | Peso (kg) | Consegna | Codice | Prezzo € | 0 | 4 | 8 | 12 | 16 | 18 | 24 | 28 | 36 | 46 | |
| | | | | | | | | | Prevalenza (m) | | | | | | | | | | |
| DPL 40/75-0,12/2 | 40 | 250 | G | 0,12 | 37 | B | 2157302 | 1.507,00 | 4,2 | 3,8 | 2,3 | | | | | | | | |
| DPL 40/90-0,37/2 | 40 | 250 | G | 0,37 | 40 | B | 2089642 | 1.580,00 | 8,2 | 7,7 | 6,4 | 4,1 | | | | | | | |
| DPL 40/115-0,55/2 | 40 | 250 | G | 0,55 | 42 | A | 2089643 | 1.665,00 | 12,4 | 12 | 11 | 9,2 | 6,5 | 4,8 | | | | | |
| DPL 40/120-1,5/2 | 40 | 320 | F | 1,5 | 50 | A | 2121244 | 2.242,00 | 18,5 | 18,4 | 18 | 17,5 | 16,2 | 15,5 | 12,2 | 9,6 | | | |
| DPL 40/130-2,2/2 | 40 | 320 | F | 2,2 | 63 | B | 2121245 | 2.435,00 | 22 | 22 | 22 | 21,3 | 20 | 19,4 | 16 | 13,5 | | | |
| DPL 40/150-3/2 | 40 | 320 | F | 3 | 69 | D | 2121246 | 2.783,00 | 28 | 28 | 28 | 28 | 27 | 26,6 | 24 | 21,7 | 16,4 | | |
| DPL 40/160-4/2 | 40 | 320 | F | 4 | 81 | D | 2121247 | 2.857,00 | 31 | 30,8 | 30,7 | 30,6 | 30,5 | 30 | 28 | 26 | 20 | 10,5 | |
| DPL 40/165-4/2 | 40 | 340 | B | 4 | 104 | B | 2121248 | 3.657,00 | 32,8 | 32,8 | 32,7 | 32,7 | 32 | 31 | 30 | 27,6 | 23,4 | | |
| DPL 40/175-5,5/2 | 40 | 340 | B | 5,5 | 104 | B | 2121249 | 3.738,00 | 41,3 | 41,3 | 41,3 | 41,3 | 40,8 | 40,4 | 38,8 | 37,1 | 33 | | |
| DPL 40/195-7,5/2 | 40 | 440 | C | 7,5 | 175 | D | 2121250 | 3.812,00 | 51 | 51 | 50,7 | 50 | 48,7 | 47,5 | 45 | 42,4 | 36,7 | | |
| | | | | | | | | | 0 | 5 | 15 | 20 | 25 | 30 | 35 | 40 | 45 | 50 | |
| DPL 50/95-0,55/2 | 50 | 280 | G | 0,55 | 41 | B | 2152445 | 1.783,00 | 10 | 9 | 7,2 | 5,6 | 3,6 | | | | | | |
| DPL 50/105-0,75/2 | 50 | 280 | G | 0,75 | 38 | A | 2155465 | 1.878,00 | 11 | 10,5 | 8,3 | 6,5 | 4 | | | | | | |
| DPL 50/120-1,5/2 | 50 | 340 | F | 1,5 | 64 | A | 2121252 | 2.253,00 | 14,1 | 14 | 13,6 | 13 | 12 | 10,6 | | | | | |
| DPL 50/130-2,2/2 | 50 | 340 | F | 2,2 | 65 | D | 2121253 | 2.439,00 | 17,6 | 17,5 | 17,3 | 16,7 | 15,8 | 14,5 | 12,6 | | | | |
| DPL 50/140-3/2 | 50 | 340 | F | 3 | 71 | B | 2121254 | 2.927,00 | 21,7 | 21,6 | 21,2 | 20,7 | 20 | 18,8 | 17 | 15 | | | |
| DPL 50/150-4/2 | 50 | 340 | F | 4 | 83 | D | 2121255 | 3.172,00 | 26,1 | 26 | 25,8 | 25,3 | 24,6 | 23,6 | 21,3 | 20,5 | 18,4 | 15,3 | |
| DPL 50/155-4/2 | 50 | 340 | A | 4 | 101 | B | 2121256 | 3.189,00 | 28 | 28 | 27,56 | 27,2 | 26,8 | 26 | 24,7 | 23,4 | 22 | | |
| | | | | | | | | | 0 | 10 | 20 | 30 | 40 | 45 | 50 | 55 | 60 | 65 | |
| DPL 50/165-5,5/2 | 50 | 340 | B | 5,5 | 148 | B | 2121257 | 3.750,00 | 32,2 | 32 | 31,5 | 29,6 | 26,5 | 24,3 | 21,7 | 19,4 | 17 | | |
| DPL 50/175-5,5/2 | 50 | 340 | B | 5,5 | 148 | B | 2121258 | 3.756,00 | 38,3 | 38,2 | 38 | 38 | | | | | | | |
| DPL 50/175-7,5/2 | 50 | 440 | B | 7,5 | 164 | D | 2121259 | 4.426,00 | 38,3 | 38,2 | 38 | 38 | 34,8 | 33,1 | 31 | 28,7 | 26,1 | 22,8 | |
| DPL 50/185-7,5/2 | 50 | 440 | C | 7,5 | 172 | D | 2121260 | 4.448,00 | 44 | 44 | 44 | 42,3 | 39 | 37 | | | | | |





Soggetto a modifiche tecniche senza preavviso

Pompa inline **gemellare** con attacchi **flangiati** con motore ventilato 3~400 V a velocità fissa in **classe di efficienza IE3**.

# Wilo-VeroTwin-DPL

## Campo di applicazioni

- Applicazioni commerciali
- Riscaldamento
- Condizionamento

**2 Poli**

IE3

Temperatura fluido da **-20°C** a **+120°C**

| Wilo-VeroTwin-DPL | 2 Poli - 3~400 V | | | | | | | | | | | | | | | | | PG3 | | W3 |
|---|---|---|---|---|---|---|---|---|---|---|---|---|---|---|---|---|---|---|---|---|
| » Flangiati PN10 | | | | | | | | | Portata (m³/h) | | | | | | | | | | | |
| Modello | DN | Interasse (mm) | Flangia cieca | $P_2$ (kW) | Peso (kg) | Consegna | Codice | Prezzo € | 0 | 20 | 40 | 50 | 55 | 60 | 70 | 80 | 85 | 90 | | |
| | | | | | | | | | Prevalenza (m) | | | | | | | | | | | |
| DPL 65/115-1,5/2 | 65 | 340 | H | 1,5 | 59 | A | 2121261 | 2.279,00 | 14,5 | 12,8 | 8,2 | 4 | | | | | | | | |
| DPL 65/110-2,2/2 | 65 | 340 | F | 2,2 | 72 | A | 2121262 | 2.453,00 | 15 | 14,5 | 12,3 | 10 | | | | | | | | |
| DPL 65/120-3/2 | 65 | 340 | F | 2,2 | 72 | A | 2121263 | 2.929,00 | 17,4 | 17,4 | 15,8 | 13,7 | 12,3 | 11 | | | | | | |
| DPL 65/130-4/2 | 65 | 340 | F | 3 | 78 | A | 2121264 | 3.194,00 | 21 | 20 | 19 | 17,2 | 16 | 15 | 11,4 | 7,8 | 5,9 | | | |
| DPL 65/145-5,5/2 | 65 | 340 | A | 5,5 | 153 | B | 2121265 | 3.762,00 | 21,2 | 21 | 20,6 | 20 | 19,6 | 19 | 17,5 | 15,7 | 15 | | | |
| DPL 65/155-5,5/2 | 65 | 340 | A | 5,5 | 154 | B | 2121266 | 3.779,00 | 26,5 | 26,5 | 26,3 | 26 | 25 | | | | | | | |
| DPL 65/155-7,5/2 | 65 | 430 | A | 7,5 | 179 | B | 2121267 | 4.452,00 | 26,5 | 26,5 | 26,3 | 26 | 25 | 25,1 | 24 | 22,3 | 21,3 | 20,4 | | |
| DPL 65/165-5,5/2 | 65 | 430 | B | 5,5 | 169 | B | 2121268 | 3.799,00 | 24 | 24 | 23 | 21,7 | 21 | 20 | 17,7 | | | | | |
| DPL 65/175-5,5/2 | 65 | 430 | B | 5,5 | 169 | B | 2121269 | 3.812,00 | 32 | 32 | 31,5 | | | | | | | | | |
| DPL 65/175-7,5/2 | 65 | 430 | B | 7,5 | 185 | D | 2121270 | 4.467,00 | 32 | 32 | 31,5 | 30,4 | 29,5 | 28,5 | 26,3 | | | | | |
| | | | | | | | | | 0 | 20 | 30 | 50 | 70 | 80 | 100 | 110 | 120 | 130 | | |
| DPL 80/115-2,2/2 | 80 | 360 | H | 2,2 | 76 | D | 2121271 | 2.491,00 | 15,8 | 14 | 13 | 10,2 | 6 | 4 | | | | | | |
| DPL 80/105-3/2 | 80 | 360 | F | 3 | 87 | D | 2121272 | 2.936,00 | 13,2 | 12,7 | 12,3 | 11,2 | 9 | 7,4 | 3,7 | 2 | | | | |
| DPL 80/110-4/2 | 80 | 360 | F | 4 | 103 | B | 2121273 | 3.381,00 | 16,5 | 15,6 | 15,2 | 14,2 | 12,6 | 11,2 | 7,5 | 5,5 | | | | |
| DPL 80/120-4/2 | 80 | 360 | F | 4 | 103 | D | 2155463 | 3.388,00 | 18,6 | 17,5 | 17 | 16,1 | 14,2 | | | | | | | |
| DPL 80/120-5,5/2 | 80 | 360 | F | 5,5 | 105 | B | 2155464 | 3.483,00 | 18,6 | 17,5 | 17 | 16,1 | 14,2 | 13,1 | 9,5 | 7,6 | 5,2 | | | |
| DPL 80/145-5,5/2 | 80 | 400 | A | 5,5 | 168 | B | 2121274 | 3.816,00 | 18,1 | 18,1 | 18,1 | 17,8 | 16,5 | 15,5 | 12,7 | 11,2 | 9,6 | | | |
| DPL 80/155-7,5/2 | 80 | 400 | A | 7,5 | 184 | B | 2121275 | 4.474,00 | 22,6 | 22,6 | 22,4 | 22 | 21,3 | 20,4 | 8 | 16,6 | 15,1 | 13,3 | | |

# Wilo-VeroTwin-DPL

**4 Poli**

Temperatura fluido
da **-20°C** a **+120°C**

IE3

Pompa inline **gemellare** con attacchi **flangiati** con motore ventilato 3~400 V a velocità fissa in **classe di efficienza IE3**.

## Campo di applicazioni

- Applicazioni commerciali
- Riscaldamento
- Condizionamento

| Wilo-VeroTwin-DPL | 4 Poli – 3~400 V | | | | | | | | | | | | | | | | PG3 | | W3 |
|---|---|---|---|---|---|---|---|---|---|---|---|---|---|---|---|---|---|---|---|
| » Flangiati PN10 | | | | | | | | | Portata (m³/h) | | | | | | | | | | |
| Modello | DN | Interasse (mm) | Flangia cieca | $P_2$ (kW) | Peso (kg) | Consegna | Codice | Prezzo € | 0 | 2 | 3,5 | 4 | 4,5 | 5 | 5,5 | 6 | 6,5 | 7 | |
| | | | | | | | | | Prevalenza (m) | | | | | | | | | | |
| DPL 32/105-0,12/4 | 32 | 260 | F | 0,12 | 35 | B | 2150372 | 1.611,00 | 4,1 | 4 | 3,4 | 3 | 2,7 | 2,3 | 1,8 | 1,3 | 0,8 | | |
| DPL 32/135-0,25/4 | 32 | 260 | F | 0,25 | 35 | A | 2150373 | 1.656,00 | 7,6 | 6,7 | 5,4 | 5 | 4,4 | 3,8 | 3 | 2,3 | 1,6 | 0,8 | |
| | | | | | | | | | 0 | 4 | 6 | 8 | 10 | 12 | 14 | 16 | 18 | 20 | |
| DPL 40/130-0,25/4 | 40 | 320 | F | 0,25 | 42 | B | 2089620 | 1.905,00 | 5,2 | 5,2 | 5 | 4,8 | 4,4 | 3,9 | 3,3 | 2,6 | 1,9 | | |
| DPL 40/160-0,37/4 | 40 | 320 | F | 0,37 | 44 | A | 2089621 | 1.974,00 | 7 | 7 | 6,8 | 6,6 | 6,2 | 5,8 | 5,2 | 4,4 | 3,7 | 2,8 | |
| | | | | | | | | | 0 | 6 | 9 | 12 | 15 | 18 | 21 | 24 | 27 | 30 | |
| DPL 50/105-0,12/4 | 50 | 280 | G | 0,12 | 45 | D | 2150374 | 1.882,00 | 3 | 2,7 | 2,2 | 1,4 | | | | | | | |
| DPL 50/130-0,37/4 | 50 | 340 | F | 0,37 | 51 | B | 2089623 | 1.983,00 | 4,7 | 4,5 | 4,4 | 4,2 | 3,8 | 3,3 | 2,6 | 1,9 | 1,3 | | |
| DPL 50/160-0,55/4 | 50 | 340 | F | 0,55 | 52 | A | 2089624 | 2.067,00 | 7,3 | 7,2 | 7 | 6,8 | 6,5 | 6 | 5,2 | 4,7 | 3,8 | 2,9 | |





Soggetto a modifiche tecniche senza preavviso

Pompa inline **gemellare** con attacchi **flangiati** con motore ventilato 3~400 V a velocità fissa in **classe di efficienza IE3**.

# Wilo-VeroTwin-DPL

## Campo di applicazioni

- Applicazioni commerciali
- Riscaldamento
- Condizionamento

**4 Poli**

IE3

Temperatura fluido da **-20°C** a **+120°C**

| Wilo-VeroTwin-DPL | 4 Poli - 3~400 V | | | | | | | | | | | | | | | | | PG3 | | W3 |
|---|---|---|---|---|---|---|---|---|---|---|---|---|---|---|---|---|---|---|---|---|
| » Flangiati PN10 | | | | | | | | | Portata (m³/h) | | | | | | | | | | | |
| Modello | DN | Interasse (mm) | Flangia cieca | $P_2$ (kW) | Peso (kg) | Consegna | Codice | Prezzo € | 0 | 6 | 9 | 18 | 21 | 24 | 27 | 30 | 33 | 36 | | |
| | | | | | | | | | Prevalenza (m) | | | | | | | | | | | |
| **DPL 65/110-0,25/4** | 65 | 340 | F | 0,25 | 54 | B | **2133205** | **1.923,00** | 3,4 | 3,3 | 3,2 | 2,8 | 2,4 | 2,1 | 1,6 | 1,2 | 0,9 | | | |
| **DPL 65/120-0,37/4** | 65 | 340 | F | 0,37 | 56 | B | **2133206** | **1.990,00** | 4,3 | 4,3 | 4,3 | 4,1 | 3,7 | 3,5 | 3 | | | | | |
| **DPL 65/130-0,55/4** | 65 | 340 | F | 0,55 | 57 | A | **2133207** | **2.076,00** | 5,4 | 5,4 | 5,3 | 5,1 | 5 | 4,7 | 4,3 | 4 | 3,7 | 3 | | |
| | | | | | | | | | **0** | **10** | **20** | **40** | **45** | **50** | **55** | **60** | **65** | **70** | | |
| **DPL 80/120-0,55/4** | 65 | 340 | F | 0,75 | 59 | B | **2133208** | **2.110,00** | 4,7 | 4,3 | 4 | 3,1 | | | | | | | | |
| **DPL 80/125-0,75/4** | 80 | 360 | F | 0,75 | 70 | A | **2121233** | **2.423,00** | 5,2 | 5 | 4,9 | 4,2 | 3,8 | 3,3 | 2,8 | | | | | |
| **DPL 80/140-1,1/4** | 80 | 360 | F | 1,1 | 73 | B | **2121234** | **2.637,00** | 6,7 | 6,6 | 6,5 | 5,7 | 5,4 | 5 | 4,4 | 3,8 | 3,2 | 2,6 | | |
| | | | | | | | | | **0** | **20** | **50** | **70** | **80** | **90** | **100** | **110** | **120** | **130** | | |
| **DPL 100/135-1,1/4** | 100 | 500 | B | 1,1 | 135 | B | **2121235** | **3.853,00** | 5,1 | 5 | 4,3 | 3,6 | 3,1 | 2,7 | 2,1 | | | | | |
| **DPL 100/145-1,5/4** | 100 | 500 | B | 1,5 | 135 | B | **2121236** | **3.904,00** | 5,8 | 5,8 | 5,1 | 4,5 | 4 | 3,6 | 3 | 2,3 | | | | |
| **DPL 100/165-2,2/4** | 100 | 500 | B | 2,2 | 147 | A | **2121237** | **3.961,00** | 7,5 | 7,4 | 7,1 | 6,8 | 6,2 | 5,8 | 5,4 | 4,8 | 4,1 | | | |
| **DPL 100/175-3/4** | 100 | 500 | B | 3 | 150 | B | **2121238** | **4.624,00** | 9,2 | 9,1 | 8,8 | 8,4 | 8 | 7,8 | 7,3 | 6,8 | 6 | 5,2 | | |

# Wilo-CronoLine-IL

RANGE UPGRADE

2-4 Poli

Temperatura fluido
da **-20°C** a **+140°C**

IE3

Pompa inline **singola** con attacchi **flangiati** con motore ventilato **Normalizzato** 3~400 V a velocità fissa in **classe di efficienza IE3**.

## Campo di applicazioni

- Applicazioni commerciali
- Riscaldamento
- Condizionamento

Riscaldamento, condizionamento e refrigerazione.

## Particolarità / Vantaggi prodotto

→ Motori elettrici normalizzati 2 e 4 poli con accoppiamento con giunto rigido.
→ Elevata resistenza alla corrosione grazie al rivestimento mediante cataforesi.
→ Tenuta meccanica a circolazione forzata, indipendente dal senso di rotazione.

## Applicazioni

Impianti di riscaldamento, condizionamento e refrigerazione.

## Chiave di lettura

| | |
|---|---|
| Esempio: | IL 32/140-0.25/4 |
| **IL** | Serie modello |
| **32** | Rp/DN |
| **140** | DN girante (mm) |
| **0.25** | Potenza motore (kW) |
| **4** | Numero poli motore |

## Dati tecnici

| | |
|---|---|
| **Fluidi consentiti** | |
| Acqua di riscaldamento e refrigerazione secondo VDI 2035 e UNI 8065.<br>Miscela di acqua e glicole max 1:1 (max 40 % vol. glicole e temperatura fluido ≤ 40 °C) | |
| **Campo d'impiego** | |
| Temperatura fluido | da -20 a +140 °C |
| Pressione nominale | 13 bar (fino a +140 °C)<br>16 bar (fino a +120 °C) |
| **Caratteristiche elettriche** | |
| Alimentazione rete | 3~ 400 V |
| Frequenza | 50/60 Hz |
| **Motore** | |
| Classe di efficienza | IE3 (IE2 motori con potenza nominale <0.75 kW) |
| Grado protezione | IP 55 |
| Classe di isolamento | F |

## Materiali

| |
|---|
| **Corpo pompa** |
| Ghisa grigia |
| **Girante** |
| Ghisa grigia |
| **Albero** |
| Acciaio inox |

## Accessori

| | | |
|---|---|---|
| • Flange e controflange | Pag. | **187** |
| • Flange cieche | Pag. | **189** |
| • Quadri di regolazione e comando | Pag. | **192** |



Soggetto a modifiche tecniche senza preavviso

Pompa inline **singola** con attacchi **flangiati** con motore ventilato **Normalizzato** 3~400 V a velocità fissa in **classe di efficienza IE3**.

# Wilo-CronoLine-IL

RANGE UPGRADE

**2 Poli**

IE3

Temperatura fluido da **-20°C** a **+140°C**

## Campo di applicazioni

- Applicazioni commerciali
- Riscaldamento
- Condizionamento

| Wilo-CronoLine-IL | 2 Poli – 3~400 V | | | | | | | | | | | | | | | | | PG3 | | W3 |
|---|---|---|---|---|---|---|---|---|---|---|---|---|---|---|---|---|---|---|---|---|
| » Flangiati PN16 | | | | | | | | Portata (m³/h) | | | | | | | | | | | | |
| Modello | DN | Interasse (mm) | $P_2$ (kW) | Peso (kg) | Consegna | Codice | Prezzo € | 0 | 1 | 3 | 6 | 9 | 12 | 15 | 18 | 21 | 24 | | | |
| | | | | | | | | Prevalenza (m) | | | | | | | | | | | | |
| IL 32/140-1.5/2 | 32 | 320 | 1,5 | 53 | B | 2120862 | 1.597,00 | 20,3 | 20,3 | 20,2 | 20 | 19,4 | 18,7 | 17,4 | 16 | 14 | | | | |
| IL 32/150-2.2/2 | 32 | 320 | 2,2 | 56 | B | 2120863 | 1.623,00 | 26,9 | 26,8 | 26,7 | 26,6 | 26,2 | 25,4 | 24,2 | 22,7 | 21 | | | | |
| IL 32/160-2.2/2 | 32 | 320 | 2,2 | 56 | B | 2120864 | 1.629,00 | 33,9 | 33,8 | 33,7 | 33,6 | 33,2 | 32,4 | | | | | | | |
| IL 32/160-3/2 | 32 | 320 | 3 | 59 | B | 2120865 | 1.720,00 | 33,9 | 33,8 | 33,7 | 33,6 | 33,2 | 32,4 | 31,2 | 27,9 | 28 | 25,7 | | | |
| IL 32/170-3/2 | 32 | 320 | 3 | 59 | B | 2120866 | 1.729,00 | 41,7 | 41,7 | 41,7 | 41,7 | 41,3 | 40,6 | | | | | | | |
| IL 32/170-4/2 | 32 | 320 | 4 | 67 | B | 2120867 | 1.899,00 | 41,7 | 41,7 | 41,7 | 41,7 | 41,3 | 40,6 | 39,5 | 38,1 | 36,3 | 34 | | | |
| | | | | | | | | 0 | 4 | 6 | 8 | 10 | 12 | 16 | 20 | 24 | 28 | | | |
| IL 40/140-2.2/2 | 40 | 340 | 2,2 | 57 | B | 2120868 | 1.633,00 | 20 | 20 | 20 | 19 | 18 | 17 | 15 | 13 | 11 | | | | |
| IL 40/150-3/2 | 40 | 340 | 3 | 61 | B | 2120869 | 1.792,00 | 25 | 25 | 25 | 25 | 24 | 23 | 22 | 20 | 17.5 | | | | |
| IL 40/160-4/2 | 40 | 340 | 4 | 66 | B | 2120870 | 1.912,00 | 31 | 32 | 32 | 32 | 31 | 30 | 28 | 26 | 24 | | | | |
| IL 40/170-5.5/2 | 40 | 340 | 5,5 | 86 | B | 2120871 | 2.322,00 | 40 | 40.2 | 40.5 | 40.5 | 40 | 37.5 | 36 | 34.5 | 33 | 30 | | | |
| IL 40/200-7.5/2 | 40 | 440 | 7,5 | 106 | B | 2120872 | 2.556,00 | 52,9 | 52,9 | 52,9 | 52,9 | 52,2 | 50 | 49 | 46 | | | | | |
| IL 40/220-11/2 | 40 | 440 | 11 | 154 | B | 2120873 | 3.538,00 | 64 | 65 | 66 | 66.5 | 66 | 65 | 64 | 60 | 59 | 55 | | | |
| | | | | | | | | 0 | 15 | 30 | 40 | 45 | 50 | 55 | 60 | 70 | 80 | | | |
| IL 50/110-1.5/2 | 50 | 340 | 1,5 | 52 | B | 2120874 | 1.599,00 | 13 | 12,4 | 10,4 | 8 | 6,6 | 5 | | | | | | | |
| IL 50/120-2.2/2 | 50 | 340 | 2,2 | 55 | B | 2120875 | 1.637,00 | 16,5 | 16,2 | 14,5 | 12,4 | 11 | 9,6 | 7,8 | 6 | | | | | |
| IL 50/130-3/2 | 50 | 340 | 3 | 59 | B | 2120876 | 1.833,00 | 21,6 | 21,5 | 50 | 18 | 16,8 | 15,4 | 13,8 | | | | | | |
| IL 50/140-3/2 | 50 | 340 | 3 | 59 | B | 2120877 | 1.842,00 | 26,6 | 26,5 | 25,3 | | | | | | | | | | |
| IL 50/140-4/2 | 50 | 340 | 4 | 67 | B | 2120878 | 1.966,00 | 26,6 | 26,5 | 25,3 | 23,6 | 22,4 | 21 | 19 | 17,8 | | | | | |
| IL 50/160-5.5/2 | 50 | 340 | 5,5 | 90 | B | 2120879 | 2.358,00 | 32,5 | 32,4 | 30,4 | 27,6 | 26 | 24,1 | 21,8 | 19,6 | | | | | |
| IL 50/170-5.5/2 | 50 | 340 | 5,5 | 90 | B | 2120880 | 2.369,00 | 28,2 | 38,1 | 36,8 | | | | | | | | | | |
| IL 50/170-7.5/2 | 50 | 340 | 7,5 | 97 | B | 2120881 | 2.574,00 | 28,2 | 38,1 | 36,8 | 34,8 | 33,4 | 32 | 30 | 38,2 | 23,5 | | | | |
| IL 50/180-7.5/2 | 50 | 440 | 7,5 | 106 | D | 2120882 | 2.711,00 | 44,3 | 44,2 | 43,4 | 41,3 | 39,7 | | | | | | | | |
| IL 50/210-11/2 | 50 | 440 | 11 | 157 | B | 2120883 | 3.561,00 | 54 | 54 | 53,7 | 52 | 50,1 | 19,2 | 47,5 | | | | | | |
| IL 50/220-11/2 | 50 | 440 | 11 | 157 | D | 2120884 | 3.578,00 | 64 | 64 | 63,7 | 62,7 | | | | | | | | | |
| IL 50/220-15/2 | 50 | 440 | 15 | 176 | B | 2120885 | 3.807,00 | 64 | 64 | 63,7 | 62,7 | 62 | 61 | 59,5 | 57,9 | 53,7 | | | | |
| IL 50/250-18.5/2 | 50 | 440 | 18,5 | 201 | D | 2120886 | 4.389,00 | 90,6 | 90,6 | 90,5 | 86,7 | | | | | | | | | |
| IL 50/250-22/2 | 50 | 440 | 22 | 283 | D | 2120887 | 5.024,00 | 90,6 | 90,6 | 90,5 | 86,7 | 84,7 | 81,5 | 78,2 | 74 | | | | | |
| IL 50/270-22/2 | 50 | 440 | 22 | 283 | D | 2120888 | 5.050,00 | 106 | 106 | 106 | 103 | 101 | | | | | | | | |
| IL 50/270-30/2 | 50 | 440 | 30 | 344 | D | 2120889 | 5.362,00 | 106 | 106 | 106 | 103 | 101 | 98 | 95 | 91 | 81,4 | 70 | | | |

# Wilo-CronoLine-IL

RANGE UPGRADE

2 Poli

Temperatura fluido da **-20°C** a **+140°C**

IE3

Pompa inline **singola** con attacchi **flangiati** con motore ventilato **Normalizzato** 3~400 V a velocità fissa in **classe di efficienza IE3**.

## Campo di applicazioni

- Applicazioni commerciali
- Riscaldamento
- Condizionamento

Riscaldamento, condizionamento e refrigerazione.

| Wilo-CronoLine-IL | 2 Poli - 3~400 V | | | | | | | | | | | | | | | | | PG3 | | W3 |
|---|---|---|---|---|---|---|---|---|---|---|---|---|---|---|---|---|---|---|---|---|
| » Flangiati PN16 | | | | | | | | Portata (m³/h) | | | | | | | | | | | | |
| Modello | DN | Interasse (mm) | $P_2$ (kW) | Peso (kg) | Consegna | Codice | Prezzo € | 0 | 30 | 40 | 50 | 60 | 70 | 80 | 90 | 100 | 110 | | | |
| | | | | | | | | Prevalenza (m) | | | | | | | | | | | | |
| IL 65/110-3/2 | 65 | 340 | 3 | 62 | B | 2120890 | 1.929,00 | 14 | 14 | 13.5 | 12.7 | 11.5 | 10 | | | | | | | |
| IL 65/120-3/2 | 65 | 340 | 3 | 62 | B | 2120891 | 1.937,00 | 17,7 | 17.7 | 17.3 | 16.7 | | | | | | | | | |
| IL 65/120-4/2 | 65 | 340 | 4 | 70 | B | 2120892 | 2.022,00 | 17,7 | 17.7 | 17.3 | 16.7 | 16 | 14.7 | 12.7 | | | | | | |
| IL 65/130-4/2 | 65 | 340 | 4 | 70 | B | 2120893 | 2.025,00 | 21,3 | 21.3 | 21 | | | | | | | | | | |
| IL 65/130-5.5/2 | 65 | 340 | 5,5 | 87 | B | 2120894 | 2.415,00 | 20.5 | 21.3 | 21 | 20.3 | 19.5 | 18 | 16.5 | 14.4 | | | | | |
| IL 65/140-5.5/2 | 65 | 340 | 5,5 | 87 | B | 2120895 | 2.421,00 | 26 | 26.5 | 26.5 | 26 | 25 | | | | | | | | |
| IL 65/140-7.5/2 | 65 | 340 | 7,5 | 94 | B | 2120896 | 2.728,00 | 26 | 26.5 | 26.5 | 26 | 25 | 24.3 | 23 | 21 | 19 | 17 | | | |
| IL 65/150-5.5/2 | 65 | 430 | 5,5 | 96 | B | 2120897 | 2.620,00 | 25 | 25 | 24.5 | 23.5 | 22 | 20 | 18 | 15 | | | | | |
| IL 65/160-5.5/2 | 65 | 430 | 5,5 | 96 | B | 2120898 | 2.667,00 | 33 | 32.6 | 32 | 31 | | | | | | | | | |
| IL 65/160-7.5/2 | 65 | 430 | 7,5 | 103 | B | 2120899 | 2.773,00 | 33 | 32.6 | 32 | 31 | 30 | 28 | 26 | 24 | | | | | |
| IL 65/170-11/2 | 65 | 430 | 11 | 144 | B | 2120900 | 3.592,00 | 41.6 | 41 | 40.5 | 40 | 38.5 | 37 | 35 | 32.7 | 31 | | | | |
| IL 65/200-11/2 | 65 | 475 | 11 | 164 | D | 2120901 | 3.610,00 | 48.5 | 50.7 | 51 | | | | | | | | | | |
| IL 65/200-15/2 | 65 | 475 | 15 | 182 | B | 2120902 | 3.866,00 | 48.5 | 50.7 | 51 | 50.5 | 50 | 49 | 45 | | | | | | |
| IL 65/210-15/2 | 65 | 475 | 15 | 182 | D | 2120903 | 3.885,00 | 55 | 58.5 | 60 | 60 | 59 | | | | | | | | |
| IL 65/210-18.5/2 | 65 | 475 | 18,5 | 199 | D | 2120904 | 4.406,00 | 55 | 58.5 | 60 | 60 | 59 | 56 | 53 | 49 | | | | | |
| IL 65/220-18.5/2 | 65 | 475 | 18,5 | 198 | D | 2120905 | 4.427,00 | 64 | 66.9 | 67.9 | 67 | 66 | 65 | | | | | | | |
| IL 65/220-22/2 | 65 | 475 | 22 | 281 | B | 2120906 | 5.060,00 | 64 | 66.9 | 67.9 | 67 | 66 | 65 | 63 | 59 | 54 | | | | |
| IL 65/240-30/2 | 65 | 475 | 30 | 348 | D | 2120907 | 6.010,00 | 82 | 81 | 80 | 78,8 | 77 | 74,5 | 71,4 | 68 | 64 | 60 | | | |
| IL 65/260-30/2 | 65 | 475 | 30 | 348 | D | 2120908 | 6.040,00 | 98 | 97,5 | 97 | 96,3 | 94,7 | 92 | 89 | | | | | | |
| IL 65/260-37/2 | 65 | 475 | 37 | 367 | D | 2120909 | 6.434,00 | 98 | 97,5 | 97 | 96,3 | 94,7 | 92 | 89 | 85 | 81,5 | 77 | | | |
| | | | | | | | | 0 | 20 | 40 | 80 | 90 | 100 | 120 | 140 | 160 | 170 | | | |
| IL 80/110-3/2 | 80 | 400 | 3 | 70 | B | 2120910 | 2.097,00 | 13,1 | 13 | 12,6 | 10,4 | 9,4 | | | | | | | | |
| IL 80/120-4/2 | 80 | 400 | 4 | 78 | B | 2120911 | 2.118,00 | 15,6 | 15,6 | 15,3 | 13,1 | 12,3 | 11,3 | | | | | | | |
| IL 80/130-5.5/2 | 80 | 400 | 5,5 | 95 | B | 2120912 | 2.681,00 | 18,6 | 18,6 | 18,4 | 16,6 | 16 | 15 | 12,5 | | | | | | |
| IL 80/140-7.5/2 | 80 | 400 | 7,5 | 102 | B | 2120913 | 2.818,00 | 23 | 23 | 23 | 21,5 | 20,1 | 20 | 18 | 15,6 | | | | | |
| IL 80/150-7.5/2 | 80 | 440 | 7,5 | 110 | B | 2120914 | 2.833,00 | 36 | 36 | 35,7 | 23,7 | 22,8 | 21,8 | 19,3 | | | | | | |
| IL 80/160-11/2 | 80 | 440 | 11 | 151 | B | 2120915 | 3.679,00 | 32 | 32 | 32 | 30 | 29,4 | 28,4 | 26,2 | 23 | | | | | |
| IL 80/170-11/2 | 80 | 440 | 11 | 151 | D | 2120916 | 3.697,00 | 40,8 | 40,7 | 40,5 | 49,6 | | | | | | | | | |
| IL 80/170-15/2 | 80 | 440 | 15 | 169 | B | 2120917 | 3.916,00 | 40,8 | 40,7 | 40,5 | 49,6 | 38,1 | 37,2 | 35 | 32 | | | | | |



Soggetto a modifiche tecniche senza preavviso

Pompa inline **singola** con attacchi **flangiati** con motore ventilato **Normalizzato** 3~400 V a velocità fissa in **classe di efficienza IE3**.

# Wilo-CronoLine-IL

RANGE UPGRADE

**2 Poli**

IE3

Temperatura fluido da **-20°C** a **+140°C**

## Campo di applicazioni

- Applicazioni commerciali
- Riscaldamento
- Condizionamento

| Wilo-CronoLine-IL | 2 Poli - 3~400 V | | | | | | | | | | | | | | | | | |
|---|---|---|---|---|---|---|---|---|---|---|---|---|---|---|---|---|---|---|
| | | | | | | | | | | | | | | | | PG3 | | W3 |
| » Flangiati PN16 | | | | | | | | Portata (m³/h) | | | | | | | | | | |
| Modello | DN | Interasse (mm) | $P_2$ (kW) | Peso (kg) | Consegna | Codice | Prezzo € | 0 | 20 | 40 | 80 | 90 | 100 | 120 | 140 | 160 | 170 | |
| | | | | | | | | Prevalenza (m) | | | | | | | | | | |
| IL 80/190-15/2 | 80 | 500 | 15 | 188 | D | 2120918 | 3.967,00 | 48,6 | 48,5 | 48,2 | 46,4 | | | | | | | |
| IL 80/190-18.5/2 | 80 | 500 | 18,5 | 204 | B | 2120919 | 4.540,00 | 48,6 | 48,5 | 48,2 | 46,4 | 45,2 | 44 | 40,7 | 35,8 | | | |
| IL 80/200-18.5/2 | 80 | 500 | 18,5 | 204 | D | 2120920 | 4.563,00 | 54,2 | 54,1 | 54 | 52 | 51 | 50 | | | | | |
| IL 80/200-22/2 | 80 | 500 | 22 | 287 | B | 2120921 | 5.085,00 | 54,2 | 54,1 | 54 | 52 | 51 | 50 | 47 | 42,5 | 36,8 | | |
| IL 80/210-30/2 | 80 | 500 | 30 | 341 | B | 2120922 | 6.100,00 | 60,7 | 60,6 | 60,4 | 58,6 | 58 | 56,6 | 54 | 50 | 44,4 | 41,3 | |
| IL 80/220-22/2 | 80 | 500 | 22 | 290 | D | 2120923 | 5.111,00 | 67 | 67 | 67 | 65,5 | | | | | | | |
| IL 80/220-30/2 | 80 | 500 | 30 | 341 | D | 2120924 | 6.127,00 | 67 | 67 | 67 | 65,5 | 64,8 | 62,5 | 61 | 57,2 | 52 | 49 | |
| | | | | | | | | 0 | 60 | 90 | 120 | 150 | 180 | 210 | 240 | 270 | 300 | |
| IL 100/145-11/2 | 100 | 500 | 11 | 169 | B | 2120925 | 3.763,00 | 23 | 22,1 | 21,3 | 20,3 | 19 | 17 | 14,4 | 11,2 | | | |
| IL 100/150-15/2 | 100 | 500 | 15 | 187 | B | 2120926 | 4.091,00 | 27 | 26,5 | 26 | 25,2 | 24 | 22,1 | 20 | 19 | 13,2 | | |
| IL 100/160-15/2 | 100 | 500 | 15 | 187 | B | 2120927 | 4.110,00 | 30 | 30 | 29,6 | 28,8 | 27,8 | | | | | | |
| IL 100/160-18.5/2 | 100 | 500 | 18,5 | 203 | B | 2120928 | 4.676,00 | 30 | 30 | 29,6 | 28,8 | 27,8 | 26,2 | 24,1 | 21,4 | 18 | | |
| IL 100/165-22/2 | 100 | 500 | 22 | 256 | B | 2120929 | 5.140,00 | 33,4 | 33,4 | 33,4 | 33,1 | 32,5 | 32,3 | 29,4 | 26,7 | 22,8 | | |
| IL 100/170-22/2 | 100 | 500 | 22 | 256 | D | 2120930 | 5.166,00 | 40,1 | 40,1 | 40,1 | 40 | 39,6 | | | | | | |
| IL 100/170-30/2 | 100 | 500 | 30 | 337 | B | 2120931 | 6.141,00 | 40,1 | 40,1 | 40,1 | 40 | 39,6 | 38,8 | 37,2 | 34,8 | 31,6 | 27,3 | |
| IL 100/190-30/2 | 100 | 550 | 30 | 355 | D | 2120932 | 6.372,00 | 48 | 48 | 48 | 47,4 | 46,2 | 44 | 41 | | | | |
| IL 100/210-30/2 | 100 | 550 | 30 | 355 | D | 2120933 | 6.545,00 | 55 | 54,8 | 54,6 | 54,4 | 53,7 | | | | | | |
| IL 100/210-37/2 | 100 | 550 | 37 | 374 | D | 2120934 | 7.025,00 | 52,1 | 52,1 | 52,1 | 52,1 | 52,1 | 52,1 | 49,2 | 44,6 | | | |
| | | | | | | | | 0 | 50 | 100 | 200 | 250 | 300 | 320 | 340 | 360 | 380 | |
| IL 125/145-15/2 | 125 | 620 | 15 | 209 | D | 2120935 | 4.367,00 | 23,9 | 22,2 | 21 | 17,4 | 14,5 | 10,7 | | | | | |
| IL 125/150-18.5/2 | 125 | 620 | 18,5 | 225 | D | 2120936 | 4.725,00 | 25,7 | 25 | 23,6 | 21 | 19 | 15,4 | 13,2 | 10,5 | | | |
| IL 125/160-22/2 | 125 | 620 | 22 | 307 | D | 2120937 | 5.402,00 | 28,3 | 28,1 | 27,2 | 26,8 | 23 | 19,7 | 17,8 | 15,3 | 12,7 | | |
| IL 125/165-30/2 | 125 | 620 | 30 | 359 | D | 2120938 | 6.552,00 | 34,1 | 34 | 33 | 32 | 30 | 27,6 | 26,3 | 24,4 | 22,4 | 19,2 | |
| IL 125/170-37/2 | 125 | 620 | 37 | 378 | D | 2120939 | 7.426,00 | 38 | 37,5 | 19,1 | 16,5 | 35 | 32,5 | 31 | 29 | 27 | 24,6 | |

# Wilo-CronoLine-IL

RANGE UPGRADE

**4 Poli**

Temperatura fluido
da **-20°C** a **+140°C**

IE3

Pompa inline **singola** con attacchi **flangiati** con motore ventilato **Normalizzato** 3~400 V a velocità fissa in **classe di efficienza IE3**.

## Campo di applicazioni

- Applicazioni commerciali
- Riscaldamento
- Condizionamento

Riscaldamento, condizionamento e refrigerazione.

| Wilo-CronoLine-IL | 4 Poli – 3~400 V | | | | | | | | | | | | | | | PG3 | | W3 |
|---|---|---|---|---|---|---|---|---|---|---|---|---|---|---|---|---|---|---|
| » Flangiati PN16 | | | | | | | | Portata (m³/h) | | | | | | | | | | |
| Modello | DN | Interasse (mm) | $P_2$ (kW) | Peso (kg) | Consegna | Codice | Prezzo € | 0 | 3 | 6 | 9 | 10 | 12 | 13 | 14 | 15 | 18 | |
| | | | | | | | | Prevalenza (m) | | | | | | | | | | |
| IL 32/140-0.25/4 | 32 | 320 | 0,25 | 36 | B | 2063574 | 1.540,00 | 5,8 | 5,6 | 5,2 | 4,4 | 4,2 | 3,4 | 3 | 2,5 | | | |
| IL 32/150-0.37/4 | 32 | 320 | 0,37 | 36 | A | 2088307 | 1.548,00 | 7,8 | 7,7 | 7,3 | 6,6 | 6,2 | 5,5 | 5,1 | 4,5 | 4 | | |
| IL 32/170-0.55/4 | 32 | 320 | 0,55 | 40 | A | 2088306 | 1.686,00 | 10,4 | 10,3 | 10 | 9,2 | 8,9 | 8,1 | 7,7 | 7,1 | 6,6 | 5 | |
| | | | | | | | | 0 | 3 | 6 | 9 | 12 | 15 | 18 | 21 | 24 | 27 | |
| IL 40/140-0.25/4 | 40 | 340 | 0,25 | 38 | A | 2088320 | 1.545,00 | 5,1 | 5 | 4,8 | 4,5 | 4 | 3,5 | 2,8 | | | | |
| IL 40/150-0.37/4 | 40 | 340 | 0,37 | 38 | B | 2088318 | 1.553,00 | 6,7 | 6,6 | 6,5 | 6,2 | 5,8 | 5,2 | 4,5 | 3,8 | | | |
| IL 40/160-0.55/4 | 40 | 340 | 0,55 | 42 | A | 2088316 | 1.689,00 | 8,6 | 8,6 | 8,5 | 8,2 | 7,9 | 7,4 | 6,7 | 6 | 5 | | |
| IL 40/170-0.75/4 | 40 | 340 | 0,75 | 45 | A | 2120750 | 1.833,00 | 10,7 | 10,6 | 10,5 | 10,3 | 10 | 9,5 | 8,9 | 8,2 | 7,2 | 6,2 | |
| IL 40/210-1.1/4 | 40 | 440 | 1,1 | 62 | A | 2120751 | 1.845,00 | 14,4 | 14,4 | 14,4 | 14,2 | 13,8 | 13,2 | 12,3 | 11,3 | | | |
| IL 40/220-1.5/4 | 40 | 440 | 1,5 | 64 | A | 2120752 | 1.857,00 | 17 | 17 | 17 | 16,9 | 16,4 | 15,9 | 15,1 | 14,1 | 12,8 | 11,4 | |
| | | | | | | | | 0 | 5 | 10 | 15 | 20 | 25 | 30 | 35 | 40 | 45 | |
| IL 50/150-0.55/4 | 50 | 340 | 0,55 | 47 | A | 2088339 | 1.691,00 | 7,1 | 7 | 6,7 | 6,2 | 5,5 | 4,6 | | | | | |
| IL 50/160-0.75/4 | 50 | 340 | 0,75 | 50 | A | 2120753 | 1.839,00 | 8,9 | 8,8 | 8,7 | 8,4 | 7,8 | 7 | 6 | | | | |
| IL 50/170-1.1/4 | 50 | 340 | 1,1 | 58 | A | 2120754 | 1.851,00 | 10,3 | 10,3 | 10,2 | 9,9 | 9,4 | 8,6 | 7,7 | 6,6 | | | |
| IL 50/200-1.5/4 | 50 | 440 | 1,5 | 70 | A | 2120755 | 1.870,00 | 13,4 | 13,4 | 13,3 | 13,1 | 12,6 | 11,8 | 10,6 | 7,6 | 6 | | |
| IL 50/220-2.2/4 | 50 | 440 | 2,2 | 79 | A | 2120756 | 2.094,00 | 15,6 | 15,6 | 15,6 | 15,6 | 15,4 | 14,8 | 13,8 | 12 | 11,2 | 9,3 | |
| IL 50/260-3/4 | 50 | 440 | 3 | 94 | A | 2120757 | 2.210,00 | 23 | 23 | 22,9 | 22,4 | 21,3 | 19,8 | 17,7 | 15,2 | 12,3 | | |
| IL 50/270-3/4 | 50 | 440 | 3 | 94 | B | 2120758 | 2.221,00 | 26,6 | 26,6 | 26,6 | 26,2 | 25,4 | 24 | | | | | |
| IL 50/270-4/4 | 50 | 440 | 4 | 101 | B | 2120759 | 2.416,00 | 26,7 | 26,7 | 26,6 | 26,2 | 25,4 | 22,1 | 19,8 | 17 | 15,5 | | |
| | | | | | | | | 0 | 10 | 20 | 30 | 35 | 40 | 45 | 50 | 55 | 60 | |
| IL 65/120-0.55/4 | 65 | 340 | 0,55 | 42 | D | 2139459 | 1.695,00 | 4,8 | 4,7 | 4,5 | 4 | 3,6 | 3,1 | 2,5 | | | | |
| IL 65/130-0.75/4 | 65 | 340 | 0,75 | 46 | B | 2142041 | 1.887,00 | 6,1 | 6 | 5,8 | 5,3 | 4,9 | 4,5 | 3,9 | 3,2 | | | |
| IL 65/140-1.1/4 | 65 | 340 | 1,1 | 54 | B | 2142042 | 2.000,00 | 7,2 | 7,1 | 7 | 6,6 | 6,3 | 5,9 | 5,4 | 4,8 | 4,1 | 3,4 | |



Soggetto a modifiche tecniche senza preavviso

Pompa inline **singola** con attacchi **flangiati** con motore ventilato **Normalizzato** 3~400 V a velocità fissa in **classe di efficienza IE3**.

# Wilo-CronoLine-IL

RANGE UPGRADE

**4 Poli**

IE3

Temperatura fluido da **-20°C** a **+140°C**

## Campo di applicazioni

- Applicazioni commerciali
- Riscaldamento
- Condizionamento

| Wilo-CronoLine-IL | 4 Poli - 3~400 V | | | | | | | | | | | | | | PG3 | | W3 |
|---|---|---|---|---|---|---|---|---|---|---|---|---|---|---|---|---|---|
| » Flangiati PN16 | | | | | | | | Portata (m³/h) | | | | | | | | | |
| Modello | DN | Interasse (mm) | $P_2$ (kW) | Peso (kg) | Consegna | Codice | Prezzo € | 0 | 4 | 12 | 20 | 28 | 36 | 44 | 52 | 60 | 68 |
| | | | | | | | | Prevalenza (m) | | | | | | | | | |
| IL 65/150-0.75/4 | 65 | 430 | 0,75 | 55 | A | 2120760 | 1.996,00 | 7,2 | 7,1 | 6,9 | 6,6 | 6 | 5,3 | 4,3 | 3,1 | | |
| IL 65/160-1.1/4 | 65 | 430 | 1,1 | 63 | A | 2120761 | 2.007,00 | 9 | 8,9 | 8,8 | 8,5 | 8 | 7,4 | 6,5 | 5,3 | | |
| IL 65/170-1.1/4 | 65 | 430 | 1,1 | 63 | A | 2120762 | 2.014,00 | 10,7 | 10,6 | 10,5 | 10,3 | 10 | | | | | |
| IL 65/170-1.5/4 | 65 | 430 | 1,5 | 65 | A | 2120763 | 2.024,00 | 10,7 | 10,6 | 10,5 | 10,3 | 10 | 9,2 | 8,4 | 7,3 | 6 | |
| IL 65/210-2.2/4 | 65 | 475 | 2,2 | 83 | A | 2120764 | 2.111,00 | 15 | 14,9 | 14,8 | 14,7 | 14 | 13 | 11,6 | 9,5 | | |
| IL 65/220-2.2/4 | 65 | 475 | 2,2 | 83 | B | 2120765 | 2.122,00 | 18,1 | 18,1 | 18,1 | 18,7 | 17,7 | | | | | |
| IL 65/220-3/4 | 65 | 475 | 3 | 91 | A | 2120766 | 2.249,00 | 18,1 | 18,1 | 18,1 | 18,7 | 17,7 | 16,8 | 15,5 | 13,5 | 11,2 | |
| IL 65/250-3/4 | 65 | 475 | 3 | 97 | B | 2120767 | 2.261,00 | 22,3 | 22,3 | 22,2 | 22 | 21,3 | | | | | |
| IL 65/250-4/4 | 65 | 475 | 4 | 104 | A | 2120768 | 2.467,00 | 22,3 | 22,3 | 22,2 | 22 | 21,3 | 20 | 18,7 | 16,8 | 14,5 | |
| IL 65/270-4/4 | 65 | 475 | 4 | 104 | B | 2120769 | 2.477,00 | 26 | 26 | 26 | 26 | 25,4 | 24,5 | | | | |
| IL 65/270-5.5/4 | 65 | 475 | 5,5 | 141 | D | 2120770 | 2.778,00 | 26 | 26 | 26 | 26 | 25,4 | 24,5 | 23,2 | 21,5 | 19,2 | 16,5 |
| | | | | | | | | 0 | 20 | 30 | 40 | 50 | 60 | 70 | 80 | 90 | 100 |
| IL 80/145-1.1/4 | 80 | 440 | 1,1 | 71 | A | 2120771 | 2.015,00 | 5,6 | 5.6 | 5.45 | 5.1 | 4.65 | 4 | 3.2 | 2 | | |
| IL 80/150-1.1/4 | 80 | 440 | 1,1 | 71 | A | 2120772 | 2.025,00 | 6.8 | 6.8 | 6.6 | 6.5 | 6 | 5.2 | 4.5 | | | |
| IL 80/160-1.5/4 | 80 | 440 | 1,5 | 73 | A | 2120773 | 2.031,00 | 8 | 8 | 8 | 7.8 | 7.5 | 6.8 | 6 | 5 | | |
| IL 80/170-2.2/4 | 80 | 440 | 2,2 | 83 | A | 2120774 | 2.131,00 | 10.3 | 10.1 | 10 | 9.8 | 9.5 | 9 | 8.2 | 7.5 | 6.5 | 5.2 |
| IL 80/210-3/4 | 80 | 500 | 3 | 98 | A | 2120775 | 2.271,00 | 13.9 | 14.1 | 14.2 | 14 | 13.5 | 12.5 | 11 | 9.5 | 8 | |
| IL 80/220-4/4 | 80 | 500 | 4 | 105 | A | 2120776 | 2.569,00 | 16,1 | 16.1 | 16.2 | 16 | 15.5 | 15 | 14 | 12 | 10.5 | 9 |
| IL 80/270-5.5/4 | 80 | 500 | 5,5 | 110 | A | 2120777 | 2.825,00 | 21,5 | 21.5 | 21.3 | 21 | 20.5 | 19.5 | 18 | 16.5 | | |
| | | | | | | | | 0 | 20 | 30 | 40 | 50 | 70 | 80 | 90 | 100 | 110 |
| IL 80/285-5,5/4 | 80 | 620 | 5,5 | 203 | D | 2157053 | 3.561,00 | 24 | 23 | 22 | 21 | 20 | 18 | | | | |
| IL 80/295-5,5/4 | 80 | 620 | 5,5 | 203 | D | 2157052 | 3.934,00 | 30 | 29 | 28 | 27 | 26 | | | | | |
| IL 80/295-7,5/4 | 80 | 620 | 7,5 | 213 | D | 2169789 | 4.069,00 | 30 | 29 | 28 | 27 | 26 | 23 | 21 | | | |
| IL 80/305-7,5/4 | 80 | 620 | 7,5 | 213 | D | 2157051 | 4.110,00 | 37 | 36 | 35 | 34 | 33 | | | | | |
| IL 80/305-11/4 | 80 | 620 | 11 | 233 | D | 2157049 | 4.595,00 | 37 | 36 | 35 | 34 | 33 | 30 | 28 | 26 | 24 | |
| IL 80/315-11/4 | 80 | 620 | 11 | 233 | D | 2157050 | 4.628,00 | 43 | 43 | 42,5 | 42,5 | 42 | 38 | | | | |
| IL 80/315-15/4 | 80 | 620 | 15 | 255 | D | 2157048 | 8.385,00 | 43 | 43 | 42,5 | 42,5 | 42 | 38 | 36 | 34 | 32 | 30 |

## Wilo-CronoLine-IL

RANGE UPGRADE

**4 Poli**

Temperatura fluido
da **-20°C** a **+140°C**

IE3

Pompa inline **singola** con attacchi **flangiati** con motore ventilato **Normalizzato** 3~400 V a velocità fissa in **classe di efficienza IE3**.

### Campo di applicazioni

- Applicazioni commerciali
- Riscaldamento
- Condizionamento

Riscaldamento, condizionamento e refrigerazione.

| Wilo-CronoLine-IL | 4 Poli - 3~400 V | | | | | | | | | | | | | | | PG3 | | W3 |
|---|---|---|---|---|---|---|---|---|---|---|---|---|---|---|---|---|---|---|
| » Flangiati PN16 | | | | | | | | Portata (m³/h) | | | | | | | | | | |
| Modello | DN | Interasse (mm) | $P_2$ (kW) | Peso (kg) | Consegna | Codice | Prezzo € | 0 | 40 | 60 | 80 | 100 | 120 | 130 | 140 | 180 | 200 | |
| | | | | | | | | Prevalenza (m) | | | | | | | | | | |
| IL 100/145-1.1/4 | 100 | 500 | 1,1 | 84 | B | 2120778 | 2.030,00 | 4,8 | 4,7 | 4 | 3,5 | 2,5 | 1,5 | | | | | |
| IL 100/150-1.5/4 | 100 | 500 | 1,5 | 86 | B | 2120779 | 2.077,00 | 5,7 | 5,5 | 5 | 4,4 | 3,6 | 2,6 | 2 | 1,3 | | | |
| IL 100/160-2.2/4 | 100 | 500 | 2,2 | 93 | B | 2120780 | 2.202,00 | 7,4 | 7,3 | 7,1 | 6,6 | 5,9 | 5 | 4,5 | 4 | 1,2 | | |
| IL 100/170-2.2/4 | 100 | 500 | 2,2 | 93 | B | 2120781 | 2.212,00 | 9,3 | 9,2 | 9 | | | | | | | | |
| IL 100/170-3/4 | 100 | 500 | 3 | 104 | B | 2120782 | 2.327,00 | 9,3 | 9,2 | 9 | 8,5 | 7,9 | 7 | 6,6 | 6,1 | 3,7 | 2 | |
| | | | | | | | | 0 | 40 | 60 | 80 | 100 | 120 | 130 | 140 | 180 | 200 | |
| IL 100/265-5,5/4 | 100 | 700 | 5,5 | 217 | D | 2160652 | 4.007,00 | 19 | 18 | 17 | 15 | 13 | 11 | | | | | |
| IL 100/275-7,5/4 | 100 | 700 | 7,5 | 227 | D | 2160651 | 4.850,00 | 23 | 21 | 20 | 18 | 16 | 14 | 13 | 12 | | | |
| IL 100/285-11/4 | 100 | 700 | 11 | 246 | D | 2160650 | 6.062,00 | 30 | 29 | 28 | 26 | 24 | 22 | 20 | 18 | 12 | | |
| IL 100/295-11/4 | 100 | 700 | 11 | 246 | D | 2169793 | 6.110,00 | 36 | 35 | 34 | 33 | 31 | | | | | | |
| IL 100/295-15/4 | 100 | 700 | 1 | 268 | D | 2160649 | 8.414,00 | 36 | 35 | 34 | 33 | 31 | 27 | 26 | 25 | 17 | | |
| IL 100/305-15/4 | 100 | 700 | 15 | 268 | D | 2169792 | 8.589,00 | 42 | 41 | 40 | 37 | 35 | 33 | | | | | |
| IL 100/305-18,5/4 | 100 | 700 | 18,5 | 299 | D | 2160648 | 8.954,00 | 42 | 41 | 40 | 37 | 35 | 33 | 26 | 25 | 24 | 18 | |
| IL 100/315-18,5/4 | 100 | 700 | 18,5 | 299 | D | 2169791 | 9.015,00 | 45 | 46 | 45 | 43 | 41 | 37 | 36 | 35 | | | |
| IL 100/315-22/4 | 100 | 700 | 22 | 350 | D | 2160647 | 9.429,00 | 45 | 46 | 45 | 43 | 41 | 37 | 36 | 35 | 28 | 24 | |
| | | | | | | | | 0 | 40 | 60 | 80 | 100 | 120 | 130 | 140 | 180 | 200 | |
| IL 100/200-3/4 | 100 | 550 | 3 | 111 | B | 2120783 | 2.385,00 | 12,7 | 12,6 | 12,3 | | | | | | | | |
| IL 100/200-4/4 | 100 | 550 | 4 | 118 | A | 2120784 | 2.684,00 | 12,7 | 12,6 | 12,3 | 11,6 | 10,6 | 9,3 | | | | | |
| IL 100/220-4/4 | 100 | 550 | 4 | 118 | B | 2120785 | 2.695,00 | 15,2 | 15 | 14,7 | | | | | | | | |
| IL 100/220-5.5/4 | 100 | 550 | 5,5 | 156 | A | 2120786 | 3.940,00 | 15,2 | 15 | 14,7 | 14 | 13,4 | 12,3 | 11,6 | 11 | | | |
| IL 100/250-5.5/4 | 100 | 550 | 5,5 | 168 | D | 2120787 | 3.963,00 | 19,3 | 19,2 | 19 | | | | | | | | |
| IL 100/250-7.5/4 | 100 | 550 | 7,5 | 178 | A | 2120788 | 4.317,00 | 19,3 | 19,2 | 19 | 18,4 | 17 | 14,5 | 13 | 11,5 | 4 | | |
| IL 100/260-7.5/4 | 100 | 550 | 7,5 | 178 | B | 2120789 | 4.714,00 | 21,5 | 21,5 | 21,3 | 20 | 19,2 | | | | | | |
| IL 100/260-11/4 | 100 | 550 | 11 | 205 | B | 2120790 | 4.946,00 | 21,5 | 21,5 | 21,3 | 20 | 19,2 | 17,2 | 16 | 14,6 | 8,1 | | |
| IL 100/270-11/4 | 100 | 550 | 11 | 205 | B | 2120791 | 5.991,00 | 25 | 25 | 24,7 | 24 | 22,7 | 20,8 | 19,6 | 18,2 | 18 | | |
| | | | | | | | | 0 | 40 | 80 | 100 | 120 | 140 | 160 | 180 | 200 | 220 | |
| IL 100/350-11/4 | 100 | 760 | 11 | 351 | D | 2160880 | 8.257,00 | 37 | 35 | 32 | | | | | | | | |
| IL 100/350-15/4 | 100 | 760 | 15 | 373 | D | 2151501 | 8.723,00 | 37 | 35 | 32 | 30 | 26 | 22 | 18 | | | | |
| IL 100/360-15/4 | 100 | 760 | 15 | 373 | D | 2160879 | 8.739,00 | 42 | 40 | 38 | 36 | | | | | | | |
| IL 100/360-18,5/4 | 100 | 760 | 18,5 | 403 | D | 2151500 | 9.103,00 | 42 | 40 | 38 | 36 | 34 | 28 | 24 | 20 | | | |
| IL 100/370-18,5/4 | 100 | 760 | 18,5 | 403 | D | 2160878 | 9.151,00 | 46 | 44 | 42 | 40 | 38 | | | | | | |
| IL 100/370-22/4 | 100 | 760 | 22 | 454 | D | 2151499 | 9.522,00 | 46 | 44 | 42 | 40 | 38 | 36 | 32 | 26 | | | |



Soggetto a modifiche tecniche senza preavviso

Pompa inline **singola** con attacchi **flangiati** con motore ventilato **Normalizzato** 3~400 V a velocità fissa in **classe di efficienza IE3**.

# Wilo-CronoLine-IL

RANGE UPGRADE

**4 Poli**

IE3

Temperatura fluido da **-20°C** a **+140°C**

## Campo di applicazioni

- Applicazioni commerciali
- Riscaldamento
- Condizionamento

| Wilo-CronoLine-IL | 4 Poli - 3~400 V | | | | | | | | | | | | | | | | PG3 | W3 |
|---|---|---|---|---|---|---|---|---|---|---|---|---|---|---|---|---|---|---|
| » Flangiati PN16 | | | | | | | | Portata (m³/h) | | | | | | | | | | |
| Modello | DN | Interasse (mm) | $P_2$ (kW) | Peso (kg) | Consegna | Codice | Prezzo € | 0 | 40 | 80 | 100 | 120 | 140 | 160 | 180 | 200 | 220 | |
| | | | | | | | | Prevalenza (m) | | | | | | | | | | |
| IL 100/380-22/4 | 100 | 760 | 22 | 454 | D | 2160877 | 9.601,00 | 54 | 52 | 50 | 48 | 46 | | | | | | |
| IL 100/380-30/4 | 100 | 760 | 30 | 516 | D | 2151498 | 10.178,00 | 54 | 52 | 50 | 48 | 46 | 44 | 42 | 36 | 32 | 24 | |
| IL 100/390-30/4 | 100 | 760 | 30 | 516 | D | 2160876 | 10.288,00 | 64 | 62 | 60 | 58 | 56 | 52 | | | | | |
| IL 100/390-37/4 | 100 | 760 | 37 | 585 | D | 2151497 | 12.912,00 | 64 | 62 | 60 | 58 | 56 | 52 | 48 | 46 | 42 | 38 | |
| IL 100/400-37/4 | 100 | 760 | 37 | 585 | D | 2160875 | 13.227,00 | 72 | 70 | 68 | 66 | 64 | 62 | 58 | | | | |
| IL 100/400-45/4 | 100 | 760 | 45 | 620 | D | 2151496 | 13.245,00 | 72 | 70 | 68 | 66 | 64 | 62 | 58 | 56 | 52 | 46 | |
| | | | | | | | | 0 | 30 | 60 | 90 | 120 | 150 | 180 | 210 | 240 | 300 | |
| IL 125/145-1.5/4 | 125 | 620 | 1,5 | 107 | D | 2120792 | 2.680,00 | 5 | 4.5 | 4.1 | 3.8 | 2.8 | | | | | | |
| IL 125/150-2.2/4 | 125 | 620 | 2,2 | 117 | D | 2120793 | 2.821,00 | 6.2 | 6 | 5.8 | 5.5 | 4.8 | 4 | | | | | |
| IL 125/160-3/4 | 125 | 620 | 3 | 125 | D | 2120794 | 2.880,00 | 7.9 | 7.9 | 7.8 | 7.2 | 6.2 | 5 | 3 | | | | |
| IL 125/170-4/4 | 125 | 620 | 4 | 132 | D | 2120795 | 2.979,00 | 8.6 | 8.5 | 8.4 | 8.2 | 8 | 7.2 | 4.5 | | | | |
| IL 125/190-4/4 | 125 | 620 | 4 | 132 | D | 2120796 | 3.109,00 | 10 | 10 | 10 | 9.5 | 8.5 | | | | | | |
| IL 125/210-5.5/4 | 125 | 620 | 5,5 | 170 | D | 2120797 | 4.019,00 | 12 | 12 | 12 | 11.5 | 11 | 10 | | | | | |
| IL 125/220-5.5/4 | 125 | 620 | 5,5 | 170 | D | 2120798 | 4.039,00 | 15.5 | 15.5 | 15 | 14.6 | | | | | | | |
| IL 125/220-7.5/4 | 125 | 620 | 7,5 | 182 | D | 2120799 | 4.977,00 | 15.5 | 15.5 | 15 | 14.6 | 14.2 | 13.5 | 12 | | | | |
| IL 125/250-11/4 | 125 | 620 | 11 | 230 | D | 2120800 | 8.282,00 | 20 | 20 | 20 | 20 | 19 | 18 | 15 | 14 | | | |
| IL 125/270-11/4 | 125 | 620 | 11 | 230 | D | 2120801 | 8.318,00 | 25.5 | 25.5 | 25.5 | 25 | 24.5 | | | | | | |
| IL 125/270-15/4 | 125 | 620 | 15 | 252 | D | 2120802 | 8.743,00 | 25.5 | 25.5 | 25.5 | 25 | 24.5 | 23 | 21.5 | 19 | 16 | | |
| IL 125/300-15/4 | 125 | 700 | 15 | 284 | D | 2120803 | 8.751,00 | 28.4 | 29.3 | 29.7 | 29.4 | 28.7 | | | | | | |
| IL 125/300-18.5/4 | 125 | 700 | 18,5 | 314 | D | 2120804 | 9.165,00 | 28 | 28.5 | 29 | 29 | 28.5 | 27.5 | 25 | 23 | | | |
| IL 125/320-18.5/4 | 125 | 700 | 18,5 | 315 | D | 2120805 | 9.169,00 | 32 | 32 | 32 | 32 | 32 | 31 | | | | | |
| IL 125/320-22/4 | 125 | 700 | 22 | 366 | D | 2120806 | 9.603,00 | 32 | 32 | 32 | 32 | 32 | 31 | 29 | 27 | 24 | | |
| IL 125/340-22/4 | 125 | 700 | 22 | 366 | D | 2120807 | 9.608,00 | 38.2 | 39.2 | 39.7 | 39.5 | 39 | 37.8 | | | | | |
| IL 125/340-30/4 | 125 | 700 | 30 | 429 | D | 2120808 | 10.301,00 | 39 | 39 | 39 | 39 | 39 | 38 | 36 | 34 | 31 | 24 | |
| IL 125/380-30/4 | 125 | 860 | 30 | 507 | D | 2169767 | 10.308,00 | 57.5 | 56.4 | 55.7 | 54.4 | 52.5 | 50.1 | | | | | |
| IL 125/380-37/4 | 125 | 860 | 37 | 575 | D | 2160655 | 13.235,00 | 57.5 | 56.4 | 55.7 | 54.4 | 52.5 | 50.1 | 47.5 | 44.2 | | | |
| IL 125/390-37/4 | 125 | 860 | 37 | 575 | D | 2169766 | 13.245,00 | 65.2 | 64.4 | 63.7 | 62.4 | 60.4 | 58 | | | | | |
| IL 125/390-45/4 | 125 | 860 | 45 | 610 | D | 2160654 | 13.333,00 | 65.2 | 64.4 | 63.7 | 62.4 | 60.4 | 58 | 55.1 | 52 | 48.1 | | |
| IL 125/400-45/4 | 125 | 860 | 45 | 610 | D | 2169765 | 13.355,00 | 74.5 | 73.7 | 72.9 | 72 | 70.4 | 68.4 | 65.6 | | | | |
| IL 125/400-55/4 | 125 | 860 | 55 | 858 | D | 2160653 | 14.066,00 | 74.5 | 73.7 | 72.9 | 72 | 70.4 | 68.4 | 65.6 | 62.2 | 58.4 | | |

# Wilo-CronoLine-IL

RANGE UPGRADE

**4 Poli**

Temperatura fluido
da **-20°C** a **+140°C**

IE3

Pompa inline **singola** con attacchi **flangiati** con motore ventilato **Normalizzato** 3~400 V a velocità fissa in **classe di efficienza IE3**.

## Campo di applicazioni

- Applicazioni commerciali
- Riscaldamento
- Condizionamento

| Wilo-CronoLine-IL | 4 Poli - 3~400 V | | | | | | | | | | | | | | | | PG3 | | W3 |
|---|---|---|---|---|---|---|---|---|---|---|---|---|---|---|---|---|---|---|---|
| » Flangiati PN16 | | | | | | | | Portata (m³/h) | | | | | | | | | | | |
| Modello | DN | Interasse (mm) | $P_2$ (kW) | Peso (kg) | Consegna | Codice | Prezzo € | 0 | 60 | 120 | 160 | 200 | 240 | 280 | 320 | 360 | 400 | | |
| | | | | | | | | Prevalenza (m) | | | | | | | | | | | |
| IL 150/190-5.5/4 | 150 | 700 | 5,5 | 202 | D | 2120809 | 4.226,00 | 10 | 9 | 8.5 | 8 | 7.3 | 6 | | | | | | |
| IL 150/200-7.5/4 | 150 | 700 | 7,5 | 212 | D | 2120810 | 4.988,00 | 11.9 | 11.2 | 10.8 | 10.5 | 10 | 8.7 | 7 | | | | | |
| IL 150/220-11/4 | 150 | 700 | 11 | 238 | D | 2120811 | 8.351,00 | 15.3 | 15 | 14.4 | 14.2 | 13.8 | 12.5 | 11 | | | | | |
| IL 150/250-15/4 | 150 | 700 | 15 | 313 | D | 2120812 | 8.764,00 | 18.5 | 18.5 | 18.2 | 18 | 17 | 16 | 14.5 | | | | | |
| IL 150/260-15/4 | 150 | 700 | 15 | 313 | D | 2120813 | 8.774,00 | 21 | 21 | 20.5 | 20 | 19.5 | | | | | | | |
| IL 150/260-18.5/4 | 150 | 700 | 18,5 | 343 | D | 2120814 | 9.171,00 | 21 | 21 | 20.5 | 20 | 19.5 | 18 | 16.5 | 15 | | | | |
| IL 150/270-18.5/4 | 150 | 700 | 18,5 | 343 | D | 2120815 | 9.177,00 | 23.5 | 23 | 22.6 | 22.3 | 22 | 21 | | | | | | |
| IL 150/270-22/4 | 150 | 700 | 22 | 394 | D | 2120816 | 9.618,00 | 23.5 | 23 | 22.6 | 22.3 | 22 | 21 | 19.5 | 18.5 | 16 | 14 | | |
| IL 150/305-30/4 | 150 | 770 | 30 | 482 | D | 2142043 | 10.323,00 | 30 | 30 | 30 | 30 | 30 | 29 | 27 | 25 | 23 | 18 | | |
| IL 150/325-30/4 | 150 | 770 | 30 | 482 | D | 2142044 | 10.336,00 | 35 | 35 | 35 | 35 | 35 | 34 | | | | | | |
| IL 150/360-30/4 | 150 | 940 | 30 | 519 | D | 2169772 | 11.132,00 | 48 | 47 | 45 | 43.5 | 41 | | | | | | | |
| IL 150/325-37/4 | 150 | 770 | 37 | 520 | D | 2142045 | 13.250,00 | 35 | 35 | 35 | 35 | 35 | 34 | 33 | 30 | 28 | 25 | | |
| IL 150/335-37/4 | 150 | 770 | 37 | 520 | D | 2142046 | 13.260,00 | 40 | 40 | 40 | 40 | 40 | 38 | 36.5 | | | | | |
| IL 150/360-37/4 | 150 | 940 | 37 | 587 | D | 2160663 | 13.269,00 | 48 | 47 | 44.5 | 43 | 41 | 38.7 | 35.8 | | | | | |
| IL 150/370-37/4 | 150 | 940 | 37 | 587 | D | 2169771 | 13.281,00 | 52 | 51 | 49.5 | 48.2 | 46 | 44 | | | | | | |
| IL 150/335-45/4 | 150 | 770 | 45 | 555 | D | 2142047 | 13.366,00 | 40 | 40 | 40 | 40 | 40 | 38 | 36.5 | 35.5 | 34 | 29 | | |
| IL 150/370-45/4 | 150 | 940 | 45 | 622 | D | 2160662 | 13.377,00 | 52 | 51 | 49.5 | 48.2 | 46 | 44 | 41.3 | 38.2 | 34.4 | | | |
| IL 150/380-45/4 | 150 | 940 | 45 | 622 | D | 2169770 | 13.436,00 | 60 | 59 | 57 | 56 | 54 | 51 | | | | | | |
| IL 150/380-55/4 | 150 | 940 | 55 | 881 | D | 2160661 | 14.228,00 | 60 | 59 | 57 | 56 | 54 | 51 | 49 | 46 | 42 | | | |
| IL 150/390-55/4 | 150 | 940 | 55 | 881 | D | 2169769 | 14.490,00 | 69.5 | 69 | 67.5 | 66.5 | 64.5 | 62 | | | | | | |
| IL 150/390-75/4 | 150 | 940 | 75 | 977 | D | 2160660 | 26.046,00 | 69.5 | 69 | 67.5 | 66.5 | 64.5 | 62 | 60 | 56.5 | 53.5 | 50 | | |
| IL 150/400-75/4 | 150 | 940 | 75 | 977 | D | 2169768 | 26.121,00 | 77 | 76.5 | 75.5 | 74.5 | 73 | 71 | 68 | 65.5 | | | | |
| IL 150/400-90/4 | 150 | 940 | 90 | 1005 | D | 2160659 | 27.331,00 | 77 | 76.5 | 75.5 | 74.5 | 73 | 71 | 68 | 65.5 | 62 | 59 | | |





Soggetto a modifiche tecniche senza preavviso

Pompa inline **singola** con attacchi **flangiati** con motore ventilato **Normalizzato** 3~400 V a velocità fissa in **classe di efficienza IE3**.

# Wilo-CronoLine-IL

RANGE UPGRADE

**4 Poli**

IE3

Temperatura fluido da **-20°C** a **+140°C**

## Campo di applicazioni

- Applicazioni commerciali
- Riscaldamento
- Condizionamento

| Wilo-CronoLine-IL | 4 Poli - 3~400 V | | | | | | | | | | | | | | | PG3 | W3 |
|---|---|---|---|---|---|---|---|---|---|---|---|---|---|---|---|---|---|
| » Flangiati PN16 | | | | | | | | Portata (m³/h) | | | | | | | | | |
| Modello | DN | Interasse (mm) | $P_2$ (kW) | Peso (kg) | Consegna | Codice | Prezzo € | 0 | 100 | 200 | 250 | 300 | 350 | 420 | 450 | 470 | 480 |
| | | | | | | | | Prevalenza (m) | | | | | | | | | |
| IL 200/180-7,5/4 | 200 | 800 | 7,5 | 258 | D | 2169709 | 6.474,00 | 9 | 8,5 | 8 | 7,5 | 6,5 | 5,5 | 3,5 | | | |
| IL 200/190-11/4 | 200 | 800 | 11 | 279 | D | 2169708 | 8.382,00 | 13 | 12 | 11 | 10,5 | 9,5 | 9 | 7,5 | 6,5 | 5,5 | |
| IL 200/200-15/4 | 200 | 800 | 15 | 301 | D | 2169707 | 8.825,00 | 15 | 14 | 13,5 | 13 | 12,5 | 11,5 | 10,5 | 9,5 | 8 | 8,5 |
| | | | | | | | | 0 | 100 | 200 | 250 | 300 | 350 | 400 | 450 | 500 | 600 |
| IL 200/230-11/4 | 200 | 800 | 11 | 352 | D | 2120827 | 8.503,00 | 13.6 | 12.7 | 11.5 | 10.6 | 9.6 | 8.3 | 7 | 5.4 | 3.5 | |
| IL 200/240-15/4 | 200 | 800 | 15 | 374 | D | 2120828 | 8.886,00 | 16 | 15.2 | 14 | 13 | 12.5 | 11.8 | 11 | 9 | 7 | |
| IL 200/250-18.5/4 | 200 | 800 | 18,5 | 405 | D | 2120829 | 9.185,00 | 18 | 17 | 16.5 | 16 | 15.2 | 14.5 | 13.5 | 12 | 9.8 | |
| IL 200/260-22/4 | 200 | 800 | 22 | 456 | D | 2120830 | 9.626,00 | 20.5 | 19.8 | 19 | 18.4 | 17.5 | 16.8 | 15.5 | 14 | 12 | 7 |
| IL 200/265-22/4 | 200 | 800 | 22 | 456 | D | 2120831 | 9.640,00 | 21.4 | 21.6 | 21 | 20.3 | 19.5 | | | | | |
| IL 200/265-30/4 | 200 | 800 | 30 | 518 | D | 2120832 | 11.677,00 | 21.4 | 21.6 | 21 | 20.3 | 19.5 | 18.4 | 17.1 | 15.7 | 13.1 | 9.8 |
| IL 200/270-30/4 | 200 | 800 | 30 | 518 | D | 2120833 | 11.735,00 | 23.5 | 23.2 | 22.5 | 22 | 21.5 | 21 | 20 | 19 | 16.5 | 12 |
| IL 200/300-37/4 | 200 | 820 | 37 | 595 | D | 2142048 | 13.284,00 | 30 | 29 | 29 | 28 | 26 | 24 | 23 | 20 | 16 | 10 |
| IL 200/315-37/4 | 200 | 820 | 37 | 595 | D | 2142049 | 13.289,00 | 34 | 33 | 32 | 31 | 30 | 28 | 27 | 25 | 21 | 15 |
| IL 200/335-37/4 | 200 | 820 | 37 | 595 | D | 2142050 | 13.503,00 | 38 | 37 | 37 | 36 | 35 | | | | | |
| IL 200/335-45/4 | 200 | 820 | 45 | 630 | D | 2142051 | 13.788,00 | 38 | 37 | 37 | 36 | 35 | 34 | 33 | 31 | 29 | 23 |
| IL 200/345-45/4 | 200 | 820 | 45 | 630 | D | 2142052 | 13.857,00 | 41 | 40 | 40 | 38 | 37 | 36 | 35 | | | |
| IL 200/345-55/4 | 200 | 820 | 55 | 886 | D | 2142053 | 15.028,00 | 41 | 40 | 40 | 38 | 37 | 36 | 35 | 31 | 29 | 23 |
| | | | | | | | | 0 | 100 | 200 | 250 | 300 | 350 | 400 | 450 | 500 | 600 |
| IL 200/360-37/4 | 200 | 1100 | 37 | 693 | D | 2155280 | 13.677,00 | 42 | 40 | 38 | 36 | | | | | | |
| IL 200/360-45/4 | 200 | 1100 | 45 | 728 | D | 2145051 | 14.894,00 | 42 | 40 | 38 | 36 | 34 | 32 | 30 | 25 | | |
| IL 200/370-45/4 | 200 | 1100 | 45 | 728 | D | 2155279 | 14.969,00 | 48 | 46 | 44 | 42 | 40 | | | | | |
| IL 200/370-55/4 | 200 | 1100 | 55 | 987 | D | 2145052 | 16.345,00 | 48 | 46 | 44 | 42 | 40 | 38 | 36 | 32 | 30 | |
| IL 200/380-55/4 | 200 | 1100 | 55 | 987 | D | 2155278 | 16.426,00 | 54 | 53 | 52 | 51 | 50 | | | | | |
| IL 200/380-75/4 | 200 | 1100 | 75 | 1083 | D | 2145053 | 27.838,00 | 54 | 53 | 52 | 51 | 50 | 48 | 46 | 44 | 42 | |
| IL 200/390-75/4 | 200 | 1100 | 75 | 1083 | D | 2155277 | 27.854,00 | 68 | 66 | 64 | 62 | 60 | 58 | 56 | | | |
| IL 200/390-90/4 | 200 | 1100 | 90 | 1111 | D | 2145054 | 28.800,00 | 68 | 66 | 64 | 62 | 60 | 58 | 56 | 54 | 50 | 46 |
| IL 200/400-90/4 | 200 | 1100 | 90 | 1111 | D | 2155276 | 28.962,00 | 74 | 72 | 70 | 68 | 67 | 66 | 65 | | | |
| IL 200/400-110/4 | 200 | 1100 | 110 | 1391 | D | 2145055 | 38.015,00 | 74 | 72 | 70 | 68 | 67 | 66 | 65 | 63 | 61 | 55 |

## Wilo-CronoLine-IL

RANGE UPGRADE

**4 Poli**

Temperatura fluido
da **-20°C** a **+140°C**

IE3

Pompa inline **singola** con attacchi **flangiati** con motore ventilato **Normalizzato** 3~400 V a velocità fissa in **classe di efficienza IE3**.

### Campo di applicazioni

- Applicazioni commerciali
- Riscaldamento
- Condizionamento

| Wilo-CronoLine-IL | 4 Poli - 3~400 V | | | | | | | | | | | | | | | PG3 | | W3 |
|---|---|---|---|---|---|---|---|---|---|---|---|---|---|---|---|---|---|---|
| » Flangiati PN16 | | | | | | | | Portata (m³/h) | | | | | | | | | | |
| Modello | DN | Interasse (mm) | $P_2$ (kW) | Peso (kg) | Consegna | Codice | Prezzo € | 0 | 100 | 200 | 300 | 400 | 500 | 600 | 700 | 800 | 900 | |
| | | | | | | | | Prevalenza (m) | | | | | | | | | | |
| **IL 250/365-75/4** | 250 | 1150 | 75 | 1362 | D | **2151795** | **34.117,00** | 35 | 35.5 | 35 | 34 | 32 | 28 | 25 | 20 | 15 | | |
| **IL 250/375-75/4** | 250 | 1150 | 75 | 1362 | D | **2151794** | **34.260,00** | 42 | 41,5 | 41 | 40,5 | 40 | 37 | 35 | 30 | 25 | | |
| **IL 250/385-75/4** | 250 | 1150 | 75 | 1362 | D | **2151793** | **34.291,00** | 48 | 47,5 | 47 | 46,5 | 46 | 44 | | | | | |
| **IL 250/385-90/4** | 250 | 1150 | 90 | 1390 | D | **2151792** | **34.978,00** | 48 | 47,5 | 47 | 46,5 | 46 | 44 | 40 | 38 | 34 | 24 | |
| **IL 250/395-90/4** | 250 | 1150 | 90 | 1390 | D | **2151791** | **35.066,00** | 49 | 48,5 | 48 | 47 | 46,5 | 46 | 44 | 40 | | | |
| **IL 250/395-110/4** | 250 | 1150 | 110 | 1648 | D | **2151790** | **42.015,00** | 49 | 48,5 | 48 | 47 | 46,5 | 46 | 44 | 40 | 36 | 30 | |
| **IL 250/405-90/4** | 250 | 1150 | 90 | 1390 | D | **2151789** | **35.155,00** | 54 | 53 | 52 | 51 | 50 | 48 | 46 | | | | |
| **IL 250/405-110/4** | 250 | 1150 | 110 | 1648 | D | **2151788** | **43.165,00** | 54 | 53 | 52 | 51 | 50 | 48 | 46 | 44 | 40 | 36 | |
| **IL 250/415-110/4** | 250 | 1150 | 110 | 1648 | D | **2151787** | **43.313,00** | 56 | 55,5 | 55 | 54,5 | 54 | 53 | 50 | 46 | | | |
| **IL 250/415-132/4** | 250 | 1150 | 132 | 1658 | D | **2151786** | **43.518,00** | 56 | 55,5 | 55 | 54,5 | 54 | 53 | 50 | 46 | 44 | 38 | |





Soggetto a modifiche tecniche senza preavviso

Pompa inline **singola** con attacchi **flangiati** con motore ventilato **Normalizzato** 3~400 V a velocità fissa in **classe di efficienza IE3**.

# Wilo-CronoLine-IL

RANGE UPGRADE

**4 Poli**

IE3

Temperatura fluido da **-20°C** a **+140°C**

## Campo di applicazioni

- Applicazioni commerciali
- Riscaldamento
- Condizionamento

| Wilo-CronoLine-IL | 4 Poli - 3~400 V | | | | | | | | | | | | | | PG3 | | W3 |
|---|---|---|---|---|---|---|---|---|---|---|---|---|---|---|---|---|---|
| » Flangiati PN16 | | | | | | | | Portata (m³/h) | | | | | | | | | |
| Modello | DN | Interasse (mm) | $P_2$ (kW) | Peso (kg) | Consegna | Codice | Prezzo € | 0 | 100 | 200 | 300 | 400 | 500 | 600 | 700 | 800 | 900 |
| | | | | | | | | Prevalenza (m) | | | | | | | | | |
| **IL 250/425-110/4** | 250 | 1150 | 110 | 1648 | D | **2151785** | **43.501,00** | 58 | 57,5 | 57 | 56,5 | 56 | 55 | 54 | | | |
| **IL 250/425-132/4** | 250 | 1150 | 132 | 1658 | D | **2151784** | **43.559,00** | 58 | 57,5 | 57 | 56,5 | 56 | 55 | 54 | 50 | 48 | 40 |
| **IL 250/435-132/4** | 250 | 1150 | 132 | 1658 | D | **2151783** | **43.689,00** | 62 | 61,5 | 61 | 60,5 | 60 | 58 | 56 | 54 | 50 | |
| **IL 250/435-160/4** | 250 | 1150 | 160 | 1698 | D | **2151782** | **47.131,00** | 62 | 61,5 | 61 | 60,5 | 60 | 58 | 56 | 54 | 50 | 45 |
| **IL 250/445-132/4** | 250 | 1150 | 132 | 1658 | D | **2151781** | **43.969,00** | 64 | 63,5 | 63 | 62,5 | 62 | 61 | 60 | 56 | | |
| **IL 250/445-160/4** | 250 | 1150 | 160 | 1698 | D | **2151780** | **47.218,00** | 64 | 63,5 | 63 | 62,5 | 62 | 61 | 60 | 56 | 54 | 50 |
| **IL 250/460-132/4** | 250 | 1200 | 132 | 1661 | D | **2120856** | **46.308,00** | 74 | 73 | 72 | 71 | 70 | 66 | 62 | | | |
| **IL 250/460-160/4** | 250 | 1200 | 160 | 1701 | D | **2120857** | **53.548,00** | 74 | 73 | 72 | 71 | 70 | 66 | 62 | 58 | 50 | 40 |
| **IL 250/470-160/4** | 250 | 1200 | 160 | 1701 | D | **2120858** | **53.816,00** | 79 | 78 | 77 | 76 | 74 | 72 | 70 | 66 | | |
| **IL 250/470-200/4** | 250 | 1200 | 200 | 1931 | D | **2120859** | **57.470,00** | 79 | 78 | 77 | 76 | 74 | 72 | 70 | 66 | 58 | 52 |
| **IL 250/480-160/4** | 250 | 1200 | 160 | 1701 | D | **2120860** | **54.086,00** | 88 | 87 | 86 | 85 | 84 | 80 | | | | |
| **IL 250/480-200/4** | 250 | 1200 | 200 | 1931 | D | **2120861** | **57.759,00** | 88 | 87 | 86 | 85 | 84 | 80 | 75 | 70 | 66 | 58 |

# Wilo-CronoTwin-DL

RANGE UPGRADE

2-4 Poli

Temperatura fluido
da **-20°C** a **+140°C**

IE3

Pompa inline **gemellare** con attacchi **flangiati** con motore ventilato **Normalizzato** 3~400 V a velocità fissa in **classe di efficienza IE3**.

## Campo di applicazioni

- Applicazioni commerciali
- Riscaldamento
- Condizionamento

## Particolarità / Vantaggi prodotto

→ Motori elettrici normalizzati 2 e 4 poli con accoppiamento con giunto rigido.
→ Elevata resistenza alla corrosione grazie al rivestimento mediante cataforesi.
→ Funzionamento principale/di riserva oppure funzionamento con carico di punta (con quadro elettrico di protezione e controllo).

## Applicazioni

Impianti di riscaldamento, condizionamento e refrigerazione.

## Chiave di lettura

| | |
|---|---|
| Esempio: | DL 32/140-0.25/4 |
| **DL** | Serie modello |
| **32** | Rp/DN |
| **140** | DN girante (mm) |
| **0.25** | Potenza motore (kW) |
| **4** | Numero poli motore |

## Dati tecnici

| | |
|---|---|
| **Fluidi consentiti** | |
| Acqua di riscaldamento e refrigerazione secondo VDI 2035 e UNI 8065.<br>Miscela di acqua e glicole max 1:1 (max 40 % vol. glicole e temperatura fluido ≤ 40 °C). | |
| **Campo d'impiego** | |
| Temperatura fluido | da -20 a +140 °C |
| Pressione nominale | 13 bar (fino a +140 °C)<br>16 bar (fino a +120 °C) |
| **Caratteristiche elettriche** | |
| Alimentazione rete | 3~ 400 V |
| Frequenza | 50/60 Hz |
| **Motore** | |
| Classe di efficienza | IE3 (IE2 motori con potenza nominale <0.75 kW) |
| Grado protezione | IP 55 |
| Classe di isolamento | F |

## Materiali

| |
|---|
| **Corpo pompa** |
| Ghisa grigia |
| **Girante** |
| Ghisa grigia |
| **Albero** |
| Acciaio inox |

## Accessori


- Flange e controflange Pag. 187
- Mensole di supporto Pag. 188
- Flange cieche Pag. 189
- Quadri di regolazione e comando Pag. 192






Soggetto a modifiche tecniche senza preavviso

Pompa inline **gemellare** con attacchi **flangiati** con motore ventilato **Normalizzato** 3~400 V a velocità fissa in **classe di efficienza IE3**.

# Wilo-CronoTwin-DL

RANGE UPGRADE

**2 Poli**

IE3

Temperatura fluido da **-20°C** a **+140°C**

## Campo di applicazioni

- Applicazioni commerciali
- Riscaldamento
- Condizionamento

| Wilo-CronoTwin-DL | 2 Poli - 3~400 V | | | | | | | | | | | | | | | | | PG3 | | W3 |
|---|---|---|---|---|---|---|---|---|---|---|---|---|---|---|---|---|---|---|---|---|
| » Flangiati PN16 | | | | | | | | | Portata (m³/h) | | | | | | | | | | | |
| Modello | DN | Interasse (mm) | Flangia Cieca | $P_2$ (kW) | Peso (kg) | Consegna | Codice | Prezzo € | 0 | 4 | 8 | 10 | 12 | 14 | 18 | 20 | 22 | 24 | | |
| | | | | | | | | | Prevalenza (m) | | | | | | | | | | | |
| **DL 32/140-1,5/2** | 32 | 320 | B | 1,5 | 106 | B | **2121010** | **3.035,00** | 20,1 | 20 | 19 | 18,2 | 17,3 | 16,1 | 13,1 | 11,4 | | | | |
| **DL 32/150-2,2/2** | 32 | 320 | B | 2,2 | 111 | B | **2121011** | **3.083,00** | 27,9 | 26,6 | 25,7 | 25 | 24 | 22,8 | 19,8 | 18 | 16 | | | |
| **DL 32/160-2,2/2** | 32 | 320 | B | 2,2 | 111 | B | **2121012** | **3.096,00** | 33,8 | 33,7 | 32,7 | 32 | 31,2 | | | | | | | |
| **DL 32/160-3/2** | 32 | 320 | B | 3 | 119 | B | **2121013** | **3.268,00** | 33,8 | 33,7 | 32,7 | 32 | 31,2 | 29,7 | 26,6 | 24,8 | 22,7 | | | |
| **DL 32/170-3/2** | 32 | 320 | B | 3 | 119 | B | **2121014** | **3.285,00** | 41,8 | 41,7 | 40,8 | 40 | 39,1 | | | | | | | |
| **DL 32/170-4/2** | 32 | 320 | B | 4 | 135 | B | **2121015** | **3.608,00** | 41,8 | 41,7 | 40,8 | 40 | 39,1 | 28 | 34,8 | 33 | 31 | 28,6 | | |
| | | | | | | | | | 0 | 10 | 20 | 25 | 30 | 35 | 40 | 42 | 44 | 46 | | |
| **DL 40/140-2,2/2** | 40 | 340 | B | 2,2 | 113 | B | **2121016** | **3.103,00** | 19,5 | 19,2 | 17,2 | 15,6 | 13,4 | 10,8 | 7,7 | | | | | |
| **DL 40/150-3/2** | 40 | 340 | B | 3 | 121 | B | **2121017** | **3.404,00** | 26,2 | 26 | 24,4 | 22,8 | 20,6 | 17,8 | 14,5 | | | | | |
| **DL 40/160-4/2** | 40 | 340 | B | 4 | 136 | B | **2121018** | **3.633,00** | 31,2 | 31,2 | 29,8 | 28,2 | 26,3 | 23,6 | 20,7 | 19,3 | 18 | 16,4 | | |
| **DL 40/170-5,5/2** | 40 | 340 | B | 5,5 | 171 | B | **2121019** | **4.413,00** | 41,5 | 41 | 40 | 38,4 | 36,4 | 33,8 | 30,6 | | | | | |
| **DL 40/200-7,5/2** | 40 | 440 | C | 7,5 | 208 | D | **2121020** | **4.856,00** | 51,3 | 51,3 | 48,9 | 46,4 | 43,2 | 39,2 | | | | | | |
| **DL 40/220-11/2** | 40 | 440 | C | 11 | 303 | D | **2121021** | **6.723,00** | 64,8 | 64,8 | 62,6 | 60,4 | 57,1 | 53,5 | 48,7 | 46,7 | 44,4 | | | |

# Wilo-CronoTwin-DL

RANGE UPGRADE

2 Poli

Temperatura fluido
da **-20°C** a **+140°C**

IE3

Pompa inline **gemellare** con attacchi **flangiati** con motore ventilato **Normalizzato** 3~400 V a velocità fissa in **classe di efficienza IE3**.

## Campo di applicazioni

- Applicazioni commerciali
- Riscaldamento
- Condizionamento

Riscaldamento, condizionamento e refrigerazione.

| Wilo-CronoTwin-DL | 2 Poli – 3~400 V | | | | | | | | | | | | | | | | | | | | | | | |
|---|---|---|---|---|---|---|---|---|---|---|---|---|---|---|---|---|---|---|---|---|---|---|---|---|
| » Flangiati PN16 | | | | | | | | | | | | | | | | | | | | | | PG3 | | W3 |
| | | | | | | | | | Portata (m³/h) | | | | | | | | | | | | | | | |
| Modello | DN | Interasse (mm) | Flangia Cieca | $P_2$ (kW) | Peso (kg) | Consegna | Codice | Prezzo € | 0 | 15 | 30 | 40 | 45 | 50 | 55 | 60 | 65 | 70 | | | | | | |
| | | | | | | | | | Prevalenza (m) | | | | | | | | | | | | | | | |
| DL 50/110-1,5/2 | 50 | 340 | A | 1,5 | 102 | A | 2121022 | 3.038,00 | 12,8 | 12,3 | 9,4 | 6 | 3,8 | | | | | | | | | | | |
| DL 50/120-2,2/2 | 50 | 340 | A | 2,2 | 105 | B | 2121023 | 3.112,00 | 16,1 | 15,7 | 13,1 | 10 | 8,2 | 6 | 3,8 | | | | | | | | | |
| DL 50/130-3/2 | 50 | 340 | A | 3 | 117 | A | 2121024 | 3.483,00 | 21,4 | 21,2 | 18,8 | 16 | 14,1 | 11,8 | | | | | | | | | | |
| DL 50/140-3/2 | 50 | 340 | A | 3 | 115 | B | 2121025 | 3.499,00 | 26,8 | 16,6 | 14,5 | | | | | | | | | | | | | |
| DL 50/140-4/2 | 50 | 340 | A | 4 | 130 | B | 2121026 | 3.736,00 | 26,8 | 16,6 | 14,5 | 22 | 20,2 | 18,3 | 16,2 | | | | | | | | | |
| DL 50/160-5,5/2 | 50 | 340 | B | 5,5 | 175 | B | 2121027 | 4.480,00 | 32,5 | 32,2 | 29,6 | 26,4 | 24,4 | 22 | 19,2 | | | | | | | | | |
| DL 50/170-5,5/2 | 50 | 340 | B | 5,5 | 175 | B | 2121028 | 4.501,00 | 38,3 | 38,2 | 37 | | | | | | | | | | | | | |
| DL 50/170-7,5/2 | 50 | 340 | B | 7,5 | 189 | D | 2121029 | 4.892,00 | 38,3 | 38,2 | 37 | 34,7 | 33,2 | 31,1 | 28,8 | 26 | 23 | | | | | | | |
| DL 50/180-7,5/2 | 50 | 440 | C | 7,5 | 217 | D | 2121030 | 5.151,00 | 44,2 | 44,2 | 42,4 | 39,3 | 37,2 | | | | | | | | | | | |
| DL 50/210-11/2 | 50 | 440 | C | 11 | 308 | D | 2121031 | 6.767,00 | 54,3 | 54,3 | 52,7 | 49,8 | 47,6 | 45,5 | 42,7 | | | | | | | | | |
| DL 50/220-11/2 | 50 | 440 | C | 11 | 308 | D | 2121032 | 6.798,00 | 64 | 64 | 63,2 | | | | | | | | | | | | | |
| DL 50/220-15/2 | 50 | 440 | C | 15 | 345 | D | 2121033 | 7.233,00 | 64 | 64 | 63,2 | 61,1 | 60 | 58 | 55,5 | 53,2 | 50,3 | | | | | | | |
| | | | | | | | | | 0 | 20 | 40 | 50 | 60 | 70 | 80 | 90 | 100 | 110 | | | | | | |
| DL 65/110-3/2 | 65 | 340 | A | 3 | 122 | B | 2121034 | 3.665,00 | 14,3 | 14,1 | 13 | 12 | 10,8 | 9,3 | | | | | | | | | | |
| DL 65/120-3/2 | 65 | 340 | A | 3 | 122 | B | 2121035 | 3.681,00 | 17,5 | 17,4 | 16,8 | 16 | | | | | | | | | | | | |
| DL 65/120-4/2 | 65 | 340 | A | 4 | 138 | B | 2121036 | 3.841,00 | 17,5 | 17,4 | 16,8 | 16 | 14,8 | 13,5 | 11,8 | 9,7 | | | | | | | | |
| DL 65/130-5,5/2 | 65 | 340 | A | 5,5 | 172 | B | 2121037 | 4.589,00 | 21,1 | 21,1 | 20,6 | 20 | 18,9 | 17,5 | 15,7 | 13,7 | | | | | | | | |
| DL 65/140-5,5/2 | 65 | 340 | A | 5,5 | 172 | B | 2121038 | 4.600,00 | 26,5 | 26,5 | 26,2 | 26 | | | | | | | | | | | | |
| DL 65/140-7,5/2 | 65 | 340 | A | 7,5 | 186 | D | 2121039 | 5.184,00 | 26,5 | 26,5 | 26,2 | 26 | 25 | 24 | 22.5 | 20.5 | | | | | | | | |
| DL 65/150-5,5/2 | 65 | 430 | B | 5,5 | 193 | B | 2121040 | 4.978,00 | 24,1 | 24,1 | 23 | 21,7 | 20 | 17,7 | | | | | | | | | | |
| DL 65/160-5,5/2 | 65 | 430 | B | 5,5 | 193 | B | 2121041 | 5.068,00 | 32,3 | 32,3 | 31,4 | | | | | | | | | | | | | |
| DL 65/160-7,5/2 | 65 | 430 | B | 7,5 | 207 | B | 2121042 | 5.270,00 | 32,3 | 32,3 | 31,4 | 30,2 | 28,6 | 26,6 | | | | | | | | | | |
| DL 65/170-11/2 | 65 | 430 | B | 11 | 292 | B | 2121043 | 6.826,00 | 40,2 | 40,2 | 39,5 | 38,6 | 37,4 | 35,4 | 33,2 | 30,5 | | | | | | | | |
| DL 65/200-11/2 | 65 | 475 | C | 11 | 321 | D | 2121044 | 6.859,00 | 51,3 | 51,3 | 51,3 | 50 | | | | | | | | | | | | |
| DL 65/200-15/2 | 65 | 475 | C | 15 | 357 | D | 2121045 | 7.346,00 | 51,3 | 51,3 | 51,3 | 50 | 48 | 45 | 41,1 | 36,4 | | | | | | | | |
| DL 65/210-15/2 | 65 | 475 | C | 15 | 357 | D | 2121046 | 7.382,00 | 60 | 60 | 60 | 59,4 | 57,6 | | | | | | | | | | | |
| DL 65/210-18,5/2 | 65 | 475 | C | 18,5 | 389 | D | 2121047 | 8.371,00 | 60 | 60 | 60 | 59,4 | 57,6 | 54 | 51,2 | 56,2 | 41 | | | | | | | |
| DL 65/220-18,5/2 | 65 | 475 | C | 18,5 | 389 | D | 2121048 | 8.412,00 | 68,5 | 68,5 | 68,5 | 66,7 | 65,9 | 63,5 | | | | | | | | | | |
| DL 65/220-22/2 | 65 | 475 | C | 22 | 555 | D | 2121049 | 9.615,00 | 68,5 | 68,5 | 68,5 | 66,7 | 65,9 | 63,5 | 60 | 56 | 50 | 45,2 | | | | | | |



Soggetto a modifiche tecniche senza preavviso

Pompa inline **gemellare** con attacchi **flangiati** con motore ventilato **Normalizzato** 3~400 V a velocità fissa in **classe di efficienza IE3**.

# Wilo-CronoTwin-DL

RANGE UPGRADE

**2 Poli**

IE3

Temperatura fluido da **-20°C** a **+140°C**

## Campo di applicazioni

- Applicazioni commerciali
- Riscaldamento
- Condizionamento

| Wilo-CronoTwin-DL | 2 Poli - 3~400 V | | | | | | | | | | | | | | | | | PG3 | W3 |
|---|---|---|---|---|---|---|---|---|---|---|---|---|---|---|---|---|---|---|---|
| » Flangiati PN16 | | | | | | | | | Portata (m³/h) | | | | | | | | | | |
| Modello | DN | Interasse (mm) | Flangia Cieca | $P_2$ (kW) | Peso (kg) | Consegna | Codice | Prezzo € | 0 | 20 | 50 | 70 | 90 | 100 | 110 | 120 | 130 | 160 | |
| | | | | | | | | | Prevalenza (m) | | | | | | | | | | |
| **DL 80/120-4/2** | 80 | 400 | A | 4 | 153 | B | **2121050** | **4.026,00** | 14,7 | 14,6 | 13,7 | 12,2 | 10 | | | | | | |
| **DL 80/130-5,5/2** | 80 | 400 | A | 5,5 | 188 | B | **2121051** | **5.094,00** | 18,5 | 18,5 | 17,7 | 16,3 | 14,1 | 12,8 | 11,3 | | | | |
| **DL 80/140-7,5/2** | 80 | 400 | A | 7,5 | 202 | B | **2121052** | **5.354,00** | 23,1 | 23 | 22,3 | 21,2 | 19,3 | 18 | 16,6 | 15 | | | |
| **DL 80/150-7,5/2** | 80 | 440 | B | 7,5 | 219 | B | **2121053** | **5.382,00** | 25,1 | 25 | 24,2 | 22,6 | 20,3 | 18,7 | 17 | | | | |
| **DL 80/160-11/2** | 80 | 440 | B | 11 | 301 | B | **2121054** | **6.990,00** | 30,7 | 30,7 | 30 | 28,7 | 26,6 | 25 | 23,6 | 22 | 20,2 | | |
| **DL 80/170-11/2** | 80 | 440 | B | 11 | 301 | D | **2121055** | **7.024,00** | 41 | 41 | 40,4 | 39,2 | | | | | | | |
| **DL 80/170-15/2** | 80 | 440 | B | 15 | 337 | B | **2121056** | **7.441,00** | 41 | 41 | 40,4 | 39,2 | 37 | 35,6 | 35,2 | 32,5 | 30,5 | | |
| **DL 80/190-15/2** | 80 | 500 | C | 15 | 372 | D | **2121057** | **7.538,00** | 45,5 | 45,4 | 48,2 | 46,8 | | | | | | | |
| **DL 80/190-18,5/2** | 80 | 500 | C | 18,5 | 404 | D | **2121058** | **8.626,00** | 45,5 | 45,4 | 48,2 | 46,8 | 44,6 | 43 | 41 | 38,8 | 36 | | |
| **DL 80/200-18,5/2** | 80 | 500 | C | 18,5 | 404 | D | **2121059** | **8.669,00** | 52 | 52 | 52 | 51,2 | 50 | 48 | | | | | |
| **DL 80/200-22/2** | 80 | 500 | C | 22 | 579 | D | **2121060** | **9.663,00** | 52 | 52 | 52 | 51,2 | 50 | 48 | 46,3 | 43,8 | 41 | 30 | |
| **DL 80/220-30/2** | 80 | 500 | C | 30 | 678 | D | **2121061** | **11.642,00** | 65 | 65 | 65 | 64,4 | 62,6 | 61 | 59,4 | 57,4 | 55 | 46 | |
| | | | | | | | | | **0** | **50** | **100** | **130** | **160** | **180** | **200** | **240** | **260** | **280** | |
| **DL 100/145-11/2** | 100 | 500 | B | 11 | 344 | B | **2121062** | **7.151,00** | 23 | 22,5 | 20,6 | 19,5 | 18,1 | 14,4 | 12,2 | | | | |
| **DL 100/150-15/2** | 100 | 500 | B | 15 | 380 | B | **2121063** | **7.773,00** | 27,1 | 27 | 25,6 | 24,5 | 23,3 | 20 | 18 | 13,1 | 10,5 | | |
| **DL 100/160-15/2** | 100 | 500 | B | 15 | 380 | D | **2121064** | **7.809,00** | 30 | 30 | 29 | 28,1 | | | | | | | |
| **DL 100/160-18,5/2** | 100 | 500 | B | 18,5 | 412 | D | **2121065** | **8.885,00** | 30 | 30 | 29 | 28,1 | 27 | 24 | 22 | 17,4 | 14,8 | 11,7 | |
| **DL 100/165-22/2** | 100 | 500 | B | 22 | 577 | D | **2121066** | **9.767,00** | 34,8 | 34,4 | 33,4 | 32,8 | 32 | 29,4 | 27 | 23,5 | 20,6 | 17 | |
| **DL 100/170-30/2** | 100 | 500 | B | 30 | 678 | D | **2121067** | **11.668,00** | 40,2 | 40,1 | 40 | 39,3 | 38,5 | 36 | 34,6 | 30,1 | 29 | 26 | |
| **DL 100/190-30/2** | 100 | 550 | C | 30 | 707 | D | **2121068** | **12.107,00** | 47,4 | 47,4 | 46,5 | 45,6 | 44,6 | 41,3 | 39,2 | | | | |
| **DL 100/210-30/2** | 100 | 550 | C | 30 | 707 | D | **2121069** | **12.435,00** | 54,7 | 54,7 | 54 | 53,2 | 52 | | | | | | |
| **DL 100/210-37/2** | 100 | 550 | C | 37 | 745 | D | **2121070** | **13.347,00** | 54,7 | 54,7 | 54 | 53,2 | 52 | 49,3 | 47,2 | | | | |

# Wilo-CronoTwin-DL

RANGE UPGRADE

**4 Poli**

Temperatura fluido
da **-20°C** a **+140°C**

IE3

Pompa inline **gemellare** con attacchi **flangiati** con motore ventilato **Normalizzato** 3~400 V a velocità fissa in **classe di efficienza IE3**.

## Campo di applicazioni

- Applicazioni commerciali
- Riscaldamento
- Condizionamento

| Wilo-CronoTwin-DL | 4 Poli – 3~400 V | | | | | | | | | | | | | | | | PG3 | | W3 |
|---|---|---|---|---|---|---|---|---|---|---|---|---|---|---|---|---|---|---|---|
| » Flangiati PN16 | | | | | | | | | Portata (m³/h) | | | | | | | | | | |
| Modello | DN | Interasse (mm) | Flangia Cieca | $P_2$ (kW) | Peso (kg) | Consegna | Codice | Prezzo € | 0 | 2 | 4 | 6 | 8 | 10 | 12 | 13 | 14 | 15 | |
| | | | | | | | | | Prevalenza (m) | | | | | | | | | | |
| DL 32/140-0,25/4 | 32 | 320 | B | 0,25 | 72 | B | 2089227 | 2.925,00 | 5,6 | 5,6 | 5,3 | 4,8 | 4 | 3,2 | 2,2 | | | | |
| DL 32/150-0,37/4 | 32 | 320 | B | 0,37 | 73 | A | 2089226 | 2.941,00 | 7,8 | 7,8 | 7,5 | 7 | 6,2 | 4,8 | 4,2 | 3,5 | | | |
| DL 32/170-0,55/4 | 32 | 320 | B | 0,55 | 80 | A | 2063734 | 3.204,00 | 10,6 | 10,4 | 10 | 9,7 | 9 | 8,1 | 7 | 6,4 | 5,6 | 5 | |
| | | | | | | | | | 0 | 5 | 10 | 15 | 18 | 20 | 22 | 24 | 26 | 28 | |
| DL 40/140-0,25/4 | 40 | 340 | B | 0,25 | 73 | C | 2089239 | 2.936,00 | 5,3 | 4,8 | 4,2 | 3 | 2,2 | | | | | | |
| DL 40/150-0,37/4 | 40 | 340 | B | 0,37 | 74 | D | 2089238 | 2.951,00 | 6,7 | 6,6 | 6 | 5 | 4 | | | | | | |
| DL 40/160-0,55/4 | 40 | 340 | B | 0,55 | 82 | B | 2089237 | 3.208,00 | 8,6 | 8,6 | 8,2 | 7,2 | 6,4 | 5,6 | 4,9 | | | | |
| DL 40/170-0,75/4 | 40 | 340 | B | 0,75 | 89 | A | 2120943 | 3.483,00 | 10,6 | 10,6 | 10,2 | 9 | 8,4 | 7,7 | 7 | | | | |
| DL 40/210-1,1/4 | 40 | 440 | C | 1,1 | 118 | A | 2120944 | 3.505,00 | 14 | 14 | 13,2 | 11,7 | 10,5 | 9,5 | 8,3 | 7 | | | |
| DL 40/220-1,5/4 | 40 | 440 | C | 1,5 | 123 | A | 2120945 | 3.529,00 | 16,7 | 16,6 | 16 | 14,4 | 13,1 | 12,2 | 11 | 10 | 8,5 | 7 | |
| | | | | | | | | | 0 | 5 | 10 | 15 | 20 | 25 | 30 | 35 | 40 | 45 | |
| DL 50/150-0,55/4 | 50 | 340 | B | 0,55 | 86 | D | 2089253 | 3.213,00 | 6,7 | 6,6 | 6,3 | 5,7 | 4,8 | 3,6 | | | | | |
| DL 50/160-0,75/4 | 50 | 340 | B | 0,75 | 93 | A | 2120946 | 3.495,00 | 8,5 | 8,5 | 8,3 | 7,9 | 7,1 | 6,1 | 4,8 | 3,5 | | | |
| DL 50/170-1,1/4 | 50 | 340 | B | 1,1 | 109 | A | 2120947 | 3.516,00 | 10 | 10 | 9,8 | 9,5 | 8,8 | 7,8 | 6,8 | 5,4 | | | |
| DL 50/200-1,5/4 | 50 | 440 | C | 1,5 | 134 | A | 2120948 | 3.552,00 | 13,2 | 13,1 | 13 | 12,7 | 11,8 | 10,7 | 9,2 | 7,4 | 5,3 | | |
| DL 50/220-2,2/4 | 50 | 440 | C | 2,2 | 152 | A | 2120949 | 3.980,00 | 15,5 | 15,5 | 15,5 | 15,3 | 14,6 | 13,6 | 12,5 | 10 | 8,7 | 6,5 | |
| DL 50/260-3/4 | 50 | 440 | D | 3 | 185 | A | 2120950 | 4.199,00 | 23 | 23 | 21,6 | 22 | 20 | 19 | 16,6 | 13 | | | |
| DL 50/270-3/4 | 50 | 440 | D | 3 | 185 | B | 2120951 | 4.221,00 | 26,6 | 26,6 | 26,6 | 26 | 24,7 | 23 | | | | | |
| DL 50/270-4/4 | 50 | 440 | D | 4 | 199 | B | 2120952 | 4.591,00 | 26,3 | 26,2 | 26,1 | 26 | 24,1 | 23 | 21 | 18,2 | 14,8 | 11 | |





Soggetto a modifiche tecniche senza preavviso

Pompa inline **gemellare** con attacchi **flangiati** con motore ventilato **Normalizzato** 3~400 V a velocità fissa in **classe di efficienza IE3**.

# Wilo-CronoTwin-DL

RANGE UPGRADE

**4 Poli**

IE3

Temperatura fluido da **-20°C** a **+140°C**

## Campo di applicazioni

- Applicazioni commerciali
- Riscaldamento
- Condizionamento

| Wilo-CronoTwin-DL | 4 Poli - 3~400 V | | | | | | | | | | | | | | | PG3 | | W3 |
|---|---|---|---|---|---|---|---|---|---|---|---|---|---|---|---|---|---|---|
| » Flangiati PN16 | | | | | | | | | Portata (m³/h) | | | | | | | | | |
| Modello | DN | Interasse (mm) | Flangia Cieca | $P_2$ (kW) | Peso (kg) | Consegna | Codice | Prezzo € | 0 | 10 | 15 | 20 | 25 | 30 | 35 | 40 | 45 | 50 |
| | | | | | | | | | Prevalenza (m) | | | | | | | | | |
| DL 65/120-0,55/4 | 65 | 340 | A | 0,55 | 82 | D | 2139468 | 3.220,00 | 4,6 | 4,5 | 4,4 | 4,2 | 4 | 3,7 | 3,2 | | | |
| DL 65/130-0,75/4 | 65 | 340 | A | 0,75 | 89 | B | 2142054 | 3.586,00 | 5,8 | 5,8 | 5,7 | 5,6 | 5,4 | 5 | 4,5 | 4 | | |
| DL 65/140-1,1/4 | 65 | 340 | A | 1,1 | 105 | B | 2142055 | 3.800,00 | 7 | 7 | 7 | 6,9 | 6,7 | 6,4 | 6 | 5,6 | 5 | 4,4 |
| | | | | | | | | | 0 | 10 | 20 | 25 | 35 | 45 | 50 | 55 | 60 | 65 |
| DL 65/150-0,75/4 | 65 | 430 | B | 0,75 | 111 | A | 2120953 | 3.791,00 | 6,9 | 6,8 | 6,5 | 6,3 | 5,3 | | | | | |
| DL 65/160-1,1/4 | 65 | 430 | B | 1,1 | 127 | A | 2120954 | 3.813,00 | 8,6 | 8,6 | 8,4 | 8 | 7,1 | 5,8 | | | | |
| DL 65/170-1,1/4 | 65 | 430 | B | 1,1 | 127 | A | 2120955 | 3.828,00 | 10,4 | 10,4 | 10,2 | 10 | | | | | | |
| DL 65/170-1,5/4 | 65 | 430 | B | 1,5 | 135 | B | 2120956 | 3.845,00 | 10,4 | 10,4 | 10,2 | 10 | 9 | 7,7 | 6,8 | 5,9 | 5 | |
| DL 65/210-2,2/4 | 65 | 475 | C | 2,2 | 160 | A | 2120957 | 4.011,00 | 15 | 15 | 15 | 14,6 | 13 | 10,8 | | | | |
| DL 65/220-2,2/4 | 65 | 475 | C | 2,2 | 160 | B | 2120958 | 4.031,00 | 18,4 | 18,4 | 18,3 | 18 | | | | | | |
| DL 65/220-3/4 | 65 | 475 | C | 3 | 176 | B | 2120959 | 4.272,00 | 18,4 | 18,4 | 18,3 | 18 | 17 | 15 | 13,5 | 12,3 | | |
| DL 65/250-3/4 | 65 | 475 | D | 3 | 192 | B | 2120960 | 4.296,00 | 22,4 | 22,4 | 22,4 | 22,2 | 24,8 | | | | | |
| DL 65/250-4/4 | 65 | 475 | D | 4 | 206 | B | 2120961 | 4.688,00 | 22,5 | 22,4 | 22,1 | 21,7 | 20,4 | 18,3 | 17 | 15,4 | 13,6 | |
| DL 65/270-5,5/4 | 65 | 475 | D | 5,5 | 281 | B | 2120962 | 5.279,00 | 26,3 | 26,3 | 26,3 | 26 | 24,8 | 23 | 21,7 | 20,3 | 18,7 | 16,8 |
| | | | | | | | | | 0 | 20 | 30 | 40 | 50 | 60 | 70 | 80 | 90 | 100 |
| DL 80/150-1,1/4 | 80 | 440 | B | 1,1 | 134 | B | 2120963 | 3.848,00 | 6,7 | 6,6 | 6,3 | 5,8 | 5,1 | 4,4 | | | | |
| DL 80/160-1,5/4 | 80 | 440 | B | 1,5 | 144 | B | 2120964 | 3.859,00 | 8,2 | 8 | 7,7 | 7,2 | 6,6 | 5,7 | 4,8 | | | |
| DL 80/170-2,2/4 | 80 | 440 | B | 2,2 | 167 | A | 2120965 | 4.048,00 | 10,3 | 10 | 9,8 | 9,4 | 8,8 | 8 | 7 | 6 | 4,6 | |
| DL 80/210-3/4 | 80 | 500 | C | 3 | 191 | A | 2120966 | 4.316,00 | 14,4 | 14,3 | 14 | 13,6 | 12,8 | 11,6 | 10 | | | |
| DL 80/220-4/4 | 80 | 500 | C | 4 | 206 | B | 2120967 | 4.881,00 | 16,5 | 16,4 | 16,3 | 16 | 15,3 | 14,3 | 13 | 11,3 | 9,5 | 7 |
| DL 80/270-5,5/4 | 80 | 500 | B | 5,5 | 306 | B | 2120968 | 5.368,00 | 21,8 | 21,7 | 21,5 | 21 | 20 | 19,2 | 17,8 | 16 | | |

# Wilo-CronoTwin-DL

RANGE UPGRADE

4 Poli

Temperatura fluido
da **-20°C** a **+140°C**

IE3

Pompa inline **gemellare** con attacchi **flangiati** con motore ventilato **Normalizzato** 3~400 V a velocità fissa in **classe di efficienza IE3**.

## Campo di applicazioni

- Applicazioni commerciali
- Riscaldamento
- Condizionamento

Riscaldamento, condizionamento e refrigerazione.

| Wilo-CronoTwin-DL | 4 Poli - 3~400 V | | | | | | | | | | | | | | | | | PG3 | | W3 |
|---|---|---|---|---|---|---|---|---|---|---|---|---|---|---|---|---|---|---|---|---|
| » Flangiati PN16 | | | | | | | | | Portata (m³/h) | | | | | | | | | | | |
| Modello | DN | Interasse (mm) | Flangia Cieca | $P_2$ (kW) | Peso (kg) | Consegna | Codice | Prezzo € | 0 | 20 | 40 | 60 | 80 | 100 | 120 | 140 | 160 | 180 | | |
| | | | | | | | | | Prevalenza (m) | | | | | | | | | | | |
| DL 100/145-1,1/4 | 100 | 500 | B | 1,1 | 173 | B | 2120969 | 3.857,00 | 5,1 | 5 | 4,6 | 4 | 3,2 | 2,2 | | | | | | |
| DL 100/150-1,5/4 | 100 | 500 | B | 1,5 | 178 | B | 2120970 | 3.946,00 | 5,8 | 5,7 | 5,4 | 4,8 | 4 | 3 | | | | | | |
| DL 100/160-2,2/4 | 100 | 500 | B | 2,2 | 194 | B | 2120971 | 4.184,00 | 7,5 | 7,5 | 7,3 | 7 | 6,2 | 5,3 | 4,2 | | | | | |
| DL 100/170-3/4 | 100 | 500 | B | 3 | 214 | B | 2120972 | 4.421,00 | 9,2 | 9,2 | 9 | 8,6 | 8 | 7,2 | 6,2 | | | | | |
| DL 100/200-3/4 | 100 | 550 | C | 3 | 219 | B | 2120973 | 4.531,00 | 12,4 | 12,4 | 12,3 | 12 | | | | | | | | |
| DL 100/200-4/4 | 100 | 550 | C | 4 | 233 | B | 2120974 | 5.099,00 | 12,4 | 12,4 | 12,3 | 12 | 11 | 9,8 | 8,3 | | | | | |
| DL 100/220-5,5/4 | 100 | 550 | C | 5,5 | 308 | B | 2120975 | 7.487,00 | 14,8 | 14,7 | 14,6 | 14,2 | 13,6 | 12,6 | 11,2 | | | | | |
| DL 100/250-5,5/4 | 100 | 550 | D | 5,5 | 333 | B | 2120976 | 7.530,00 | 19,7 | 19,7 | 19,7 | 19,4 | | | | | | | | |
| DL 100/250-7,5/4 | 100 | 550 | D | 7,5 | 356 | B | 2120977 | 8.202,00 | 19,7 | 19,7 | 19,7 | 19,4 | 18,5 | 17 | 14,6 | 11,6 | | | | |
| DL 100/260-11/4 | 100 | 550 | D | 11 | 409 | D | 2120978 | 9.397,00 | 21,4 | 21,3 | 21,3 | 21 | 20 | 19 | 17 | 14,3 | 11,2 | | | |
| DL 100/270-11/4 | 100 | 550 | D | 11 | 409 | D | 2120979 | 11.383,00 | 24,3 | 24,3 | 24,2 | 24,2 | 23,4 | 22 | 20 | 19,4 | 14 | 10,3 | | |
| | | | | | | | | | 0 | 40 | 60 | 80 | 100 | 120 | 140 | 160 | 200 | 280 | | |
| DL 125/190-4/4 | 125 | 620 | C | 4 | 254 | B | 2120980 | 5.908,00 | 10 | 9,8 | 9,7 | 9,4 | 9 | 8,3 | 7,5 | | | | | |
| DL 125/210-5,5/4 | 125 | 620 | C | 5,5 | 329 | B | 2120981 | 7.637,00 | 11,8 | 11,8 | 11,7 | 11,4 | 11 | 10,6 | 10 | | | | | |
| DL 125/220-5,5/4 | 125 | 620 | C | 5,5 | 329 | B | 2120982 | 7.674,00 | 14,8 | 14,8 | 14,7 | 14,4 | | | | | | | | |
| DL 125/220-7,5/4 | 125 | 620 | C | 7,5 | 349 | D | 2120983 | 9.456,00 | 14,8 | 14,8 | 14,7 | 14,4 | 14,2 | 13,6 | 13,1 | 12,4 | | | | |
| DL 125/250-11/4 | 125 | 620 | D | 11 | 455 | D | 2120984 | 15.736,00 | 19,8 | 19,8 | 19,8 | 19,8 | 19,5 | 19 | 18,2 | 17 | 13,4 | | | |
| DL 125/270-11/4 | 125 | 620 | D | 11 | 455 | D | 2120985 | 15.803,00 | 25,4 | 25,4 | 25,4 | 25,2 | 25 | | | | | | | |
| DL 125/270-15/4 | 125 | 620 | D | 15 | 499 | D | 2120986 | 16.612,00 | 25,4 | 25,4 | 25,4 | 25,2 | 25 | 24,6 | 23,8 | 22,8 | 19,4 | | | |
| DL 125/300-18,5/4 | 125 | 700 | E | 18,5 | 608 | D | 2120987 | 17.414,00 | 29,4 | 29,4 | 29,4 | 29,3 | 29 | 28,2 | 27,6 | 26 | 23 | | | |
| DL 125/320-18,5/4 | 125 | 700 | E | 18,5 | 608 | D | 2120988 | 17.421,00 | 32,6 | 32,6 | 32,6 | 32,6 | 32,5 | 32 | 31,2 | 29,8 | | | | |
| DL 125/320-22/4 | 125 | 700 | E | 22 | 710 | D | 2120989 | 18.247,00 | 32,4 | 32,4 | 32,4 | 32,4 | 32,4 | 32 | 21,2 | 28,4 | 26,6 | | | |
| DL 125/340-30/4 | 125 | 700 | E | 30 | 837 | D | 2120990 | 19.572,00 | 39 | 39 | 39 | 39 | 38,7 | 38 | 37,3 | 36,3 | 33,3 | 24,4 | | |



Soggetto a modifiche tecniche senza preavviso

Pompa inline **gemellare** con attacchi **flangiati** con motore ventilato **Normalizzato** 3~400 V a velocità fissa in **classe di efficienza IE3**.

# Wilo-CronoTwin-DL

RANGE UPGRADE

**4 Poli**

IE3

Temperatura fluido da **-20°C** a **+140°C**

## Campo di applicazioni

- Applicazioni commerciali
- Riscaldamento
- Condizionamento

| Wilo-CronoTwin-DL | 4 Poli - 3~400 V | | | | | | | | | | | | | | | | | PG3 | | W3 |
|---|---|---|---|---|---|---|---|---|---|---|---|---|---|---|---|---|---|---|---|---|
| » Flangiati PN16 | | | | | | | | | Portata (m³/h) | | | | | | | | | | | |
| Modello | DN | Interasse (mm) | Flangia Cieca | $P_2$ (kW) | Peso (kg) | Consegna | Codice | Prezzo € | 0 | 60 | 120 | 160 | 200 | 240 | 280 | 320 | 360 | 400 | | |
| | | | | | | | | | Prevalenza (m) | | | | | | | | | | | |
| DL 150/190-5,5/4 | 150 | 700 | C | 5,5 | 405 | B | 2120991 | 8.030,00 | 9,6 | 9,2 | 8,4 | 7,6 | | | | | | | | |
| DL 150/200-7,5/4 | 150 | 700 | C | 7,5 | 425 | D | 2120992 | 9.478,00 | 11,6 | 11,4 | 10,8 | 10 | 9,3 | | | | | | | |
| DL 150/220-11/4 | 150 | 700 | C | 11 | 476 | D | 2120993 | 15.867,00 | 15,2 | 15 | 14,4 | 13,8 | 13 | 12 | | | | | | |
| DL 150/250-15/4 | 150 | 700 | D | 15 | 599 | D | 2120994 | 16.652,00 | 18,8 | 18,6 | 18 | 17,3 | 16,4 | 15,4 | 14 | | | | | |
| DL 150/260-15/4 | 150 | 700 | D | 15 | 609 | D | 2120995 | 16.670,00 | 21,8 | 21,6 | 21 | 20,3 | | | | | | | | |
| DL 150/260-18,5/4 | 150 | 700 | D | 18,5 | 670 | D | 2120996 | 17.425,00 | 21,8 | 21,6 | 21 | 20,3 | 19,5 | 18,5 | 17,1 | | | | | |
| DL 150/270-18,5/4 | 150 | 700 | D | 18,5 | 670 | D | 2120997 | 17.437,00 | 23,6 | 23,5 | 23,1 | 22,5 | 21,6 | 20,6 | | | | | | |
| DL 150/270-22/4 | 150 | 700 | D | 22 | 772 | D | 2120998 | 18.274,00 | 23,6 | 23,5 | 23,1 | 22,5 | 21,6 | 20,6 | 19,3 | 17,8 | | | | |
| DL 150/305-30/4 | 150 | 770 | E | 30 | 959 | D | 2151765 | 19.612,00 | 30,4 | 30,4 | 30,3 | 29,8 | 29 | 27,6 | 26 | 23,6 | 21,3 | | | |
| DL 150/325-30/4 | 150 | 770 | E | 30 | 959 | D | 2151764 | 19.638,00 | 35 | 34,9 | 34,7 | 34,5 | 34 | 33 | | | | | | |
| DL 150/325-37/4 | 150 | 770 | E | 37 | 1042 | D | 2151763 | 25.175,00 | 35 | 34,9 | 34,7 | 34,5 | 34 | 33 | 32 | 28 | 24 | | | |
| DL 150/335-37/4 | 150 | 770 | E | 37 | 1042 | D | 2151762 | 25.194,00 | 40,6 | 40,6 | 40,6 | 40 | 39,3 | 38 | | | | | | |
| DL 150/335-45/4 | 150 | 770 | E | 45 | 1112 | D | 2151761 | 25.396,00 | 40,6 | 40,6 | 40,6 | 40 | 39,3 | 38 | 36,3 | 34,4 | 32 | 29 | | |
| | | | | | | | | | 0 | 100 | 200 | 300 | 350 | 400 | 450 | 500 | 550 | 650 | | |
| DL 200/240-15/4 | 200 | 800 | D | 15 | 747 | D | 2121003 | 16.883,00 | 15,7 | 14,8 | 13,6 | 12,2 | 11,5 | | | | | | | |
| DL 200/250-18,5/4 | 200 | 800 | D | 18,5 | 807 | D | 2121004 | 17.451,00 | 17,7 | 16,8 | 15,8 | 14,4 | 13,6 | 12,7 | | | | | | |
| DL 200/260-22/4 | 200 | 800 | D | 22 | 909 | D | 2121005 | 18.289,00 | 19 | 18,8 | 17,6 | 16,3 | 15,5 | 14,5 | 13,5 | | | | | |
| DL 200/270-30/4 | 200 | 800 | D | 30 | 1034 | D | 2121006 | 22.297,00 | 23 | 22,3 | 21,5 | 20,6 | 19,8 | 18,8 | 17,4 | 15,8 | 13,7 | 8 | | |
| DL 200/300-37/4 | 200 | 820 | E | 37 | 1161 | D | 2142056 | 25.240,00 | 30 | 29,1 | 28,5 | 26 | 24 | 21,4 | 18,6 | 15,4 | 11,5 | | | |
| DL 200/315-37/4 | 200 | 820 | E | 37 | 1161 | D | 2142057 | 25.249,00 | 34 | 33,7 | 32,4 | 30 | 28,5 | 26,4 | | | | | | |
| DL 200/335-37/4 | 200 | 820 | E | 37 | 1161 | D | 2142058 | 25.655,00 | 39 | 38,3 | 37,2 | | | | | | | | | |
| DL 200/335-45/4 | 200 | 820 | E | 45 | 1231 | D | 2142059 | 26.198,00 | 39 | 38,3 | 37,2 | 34,5 | 32,6 | 30,6 | 27,6 | | | | | |
| DL 200/345-45/4 | 200 | 820 | E | 45 | 1231 | D | 2142060 | 26.328,00 | 42 | 41 | 39,7 | 37,7 | 36,4 | | | | | | | |
| DL 200/345-55/4 | 200 | 820 | E | 55 | 1745 | D | 2142061 | 28.553,00 | 42 | 41 | 39,7 | 37,7 | 36,4 | 33,5 | 31,8 | 27,7 | 23,5 | | | |

# Wilo-VeroLine IP-E

## Pompe inline singole con convertitore di frequenza (inverter)

Per installazioni in circuiti di **riscaldamento**, **raffrescamento** e **condizionamento** in impianti **commerciali** e **industriali.**

### In evidenza

Risparmio energetico e riduzione dei costi di esercizio fino al 50% rispetto alle pompe tradizionali.

### Efficienza

Efficienza motore: **IE4**
Efficienza Idraulica **MEI≥0,4**

### Tecnologia

Temperatura: **da -20** a **+120 °C**
Pressione nominale: **PN 10**

### Configurazione

Attacchi flangiati da DN 32 a DN 80. Motori da 2 o 4 poli 3~400 V ad albero prolungato.

### Installazione

Comando semplificato grazie al pulsante verde, display LCD e porta a infrarossi.

**Scopri di più!**
Utilizza il QR-Code.



Soggetto a modifiche tecniche senza preavviso

## Descrizione

Pompa inline **singola** con attacchi **flangiati** con motore ventilato 3~400 V in **classe di efficienza IE4** e **Inverter** integrato per la regolazione elettronica delle prestazioni.

## Campo di applicazioni

- Applicazioni commerciali
- Riscaldamento
- Condizionamento

# Wilo-VeroLine IP-E

**2 Poli**

**IE4**

Temperatura fluido da **-20°C** a **+120°C**

## Particolarità / Vantaggi prodotto

→ Porte di comunicazione Bus per Moduli-IF opzionali installabili anche in un secondo tempo.
→ Impostazione modo regolazione ΔP-costante e ΔP-variabile direttamente sulla pompa.
→ Comando semplificato grazie al pulsante verde, display LCD e porta a infrarossi.

## Applicazioni

Impianti di riscaldamento, condizionamento e refrigerazione.

## Chiave di lettura

| | |
|---|---|
| Esempio: | IP-E 40/160-4/2 |
| **IP-E** | Pompa inline con motore ventilato con convertitore di frequenza |
| **40** | Rp/DN |
| **160** | Campo prevalenza (m) |
| **4** | Potenza motore (kW) |
| **2** | Numero poli motore |
| **R1** | Senza sensore di pressione |

## Dati tecnici

| | |
|---|---|
| **Fluidi consentiti** | |
| Acqua di riscaldamento e refrigerazione secondo VDI 2035 e UNI 8065. Miscela di acqua e glicole max 1:1 (max 40 % vol. glicole e temperatura fluido ≤ 40 °C). | |
| **Campo d'impiego** | |
| Temperatura fluido | da -20°C a +120°C |
| Pressione nominale | PN10 |
| **Caratteristiche elettriche** | |
| Alimentazione rete | 3~ 400 V<br>3~ 380 V |
| Frequenza | 50/60 Hz |
| **Motore** | |
| Classe di efficienza | IE4 |
| Grado protezione | IP 55 |
| Classe di isolamento | F |

## Materiali

| |
|---|
| **Corpo pompa** |
| Ghisa grigia |
| **Girante** |
| Materiale sintetico |
| **Albero** |
| Acciaio inox |

## Accessori


- Moduli di interfaccia seriale Pag. 182
- Flange e controflange Pag. 187
- Mensole di supporto Pag. 188
- Quadri di regolazione e comando Pag. 192

# Wilo-VeroLine IP-E

2 Poli

Temperatura fluido
da **-20°C** a **+120°C**

IE4

## Descrizione

Pompa inline **singola** con attacchi **flangiati** con motore ventilato 3~400 V in **classe di efficienza IE4** e **Inverter** integrato per la regolazione elettronica delle prestazioni.

## Campo di applicazioni

- Applicazioni commerciali
- Riscaldamento
- Condizionamento

| Wilo-VeroLine IP-E | 2 Poli – 3~400 V – Classe di efficienza IE4 | | | | | | | » Con trasduttore di pressione | | | | | | | | PG3 | W3 |
|---|---|---|---|---|---|---|---|---|---|---|---|---|---|---|---|---|---|
| » Flangiati PN10 | | | | | | | | Portata (m³/h) | | | | | | | | | |
| Modello | DN | Interasse (mm) | $P_2$ (kW) | Peso (kg) | Consegna | Codice | Prezzo € | 0 | 4 | 6 | 8 | 10 | 12 | 14 | 16 | 18 | 20 |
| | | | | | | | | Prevalenza (m) | | | | | | | | | |
| IP-E 32/95-0,55/2 | 32 | 260 | 0,55 | 24 | A | 2158810 | 2.604,00 | 12 | 11,5 | 11,2 | 10 | 8,6 | 6,2 | 4 | | | |
| IP-E 32/105-0,75/2 | 32 | 260 | 0,75 | 25 | C | 2158811 | 2.733,00 | 16 | 15,5 | 15 | 14 | 12,2 | 11,8 | 8,6 | 6 | | |
| IP-E 32/125-1,1/2 | 32 | 260 | 1,1 | 30 | C | 2158812 | 2.761,00 | 22 | 21,5 | 21 | 20 | 18 | 16 | 14 | 12 | 9 | 6 |
| IP-E 32/135-1,1/2 | 32 | 260 | 1,1 | 27,2 | A | 2158813 | 3.627,00 | 25 | 24,5 | 24 | 23 | 22 | 20 | | | | |
| IP-E 32/135-1,5/2 | 32 | 260 | 1,5 | 32 | C | 2158814 | 4.196,00 | 25 | 24,5 | 24 | 23 | 22 | 20 | 18 | 16 | 14 | 10 |
| | | | | | | | | 0 | 5 | 10 | 15 | 20 | 25 | 30 | 35 | 40 | 45 |
| IP-E 40/115-0,55/2 | 40 | 250 | 0,55 | 21,8 | A | 2158815 | 3.442,00 | 12,2 | 12,1 | 10,8 | 8 | 4,4 | | | | | |
| IP-E 40/120-1,5/2 | 40 | 320 | 1,5 | 36 | A | 2158816 | 4.226,00 | 18,5 | 18,5 | 18,5 | 18 | 16,3 | 14,2 | 11,4 | 8,2 | | |
| IP-E 40/130-2,2/2 | 40 | 320 | 2,2 | 35 | A | 2158817 | 4.260,00 | 22,3 | 22,3 | 22,3 | 22 | 20,7 | 20 | 16,2 | 13 | | |
| IP-E 40/150-3/2 | 40 | 320 | 3 | 38,5 | A | 2158818 | 4.407,00 | 28,4 | 28,4 | 28,4 | 28,2 | 27,3 | 26 | 24 | 21,1 | 18 | |
| IP-E 40/160-4/2 | 40 | 320 | 4 | 45 | A | 2158819 | 4.753,00 | 32 | 32 | 32 | 32 | 31 | 30 | 28 | 25,4 | 22 | 17,8 |
| | | | | | | | | 0 | 10 | 20 | 30 | 35 | 40 | 45 | 50 | 55 | 60 |
| IP-E 50/105-0,75/2 | 50 | 280 | 0,75 | 25 | A | 2158820 | 3.747,00 | 12 | 11,6 | 9,1 | 4,1 | | | | | | |
| IP-E 50/130-2,2/2 | 50 | 340 | 2,2 | 38 | A | 2158821 | 4.292,00 | 18,4 | 18,3 | 18 | 16,4 | 15,3 | 13,7 | 12 | 9,8 | 7,9 | 5,7 |
| IP-E 50/140-3/2 | 50 | 340 | 3 | 42 | A | 2158822 | 4.478,00 | 22,3 | 22,3 | 22,3 | 21,3 | 20,3 | 18,8 | 17 | 15 | 13 | |
| IP-E 50/150-4/2 | 50 | 340 | 4 | 47,5 | A | 2158823 | 4.792,00 | 26 | 25.6 | 25.4 | 25 | 24.8 | 23,4 | 22 | 20 | 18 | |
| | | | | | | | | 0 | 20 | 40 | 50 | 55 | 60 | 65 | 70 | 75 | 80 |
| IP-E 65/115-1,5/2 | 65 | 340 | 1,5 | 34 | A | 2158824 | 4.231,00 | 14 | 13,4 | 10 | 6,7 | 5,8 | | | | | |
| IP-E 65/110-2,2/2 | 65 | 340 | 2,2 | 42 | B | 2158825 | 4.475,00 | 14,2 | 14 | 12,5 | 11 | 9 | 8 | 6 | 5 | | |
| IP-E 65/120-3/2 | 65 | 340 | 3 | 44 | A | 2158826 | 4.993,00 | 18 | 18 | 17 | 15,4 | 14,4 | 13,2 | 12 | 10,4 | 9 | |
| IP-E 65/130-4/2 | 65 | 340 | 4 | 50 | A | 2158827 | 5.053,00 | 20,7 | 20,7 | 19,7 | 18,5 | 19,3 | 16,2 | 15,1 | 13,6 | 12 | 10,5 |
| | | | | | | | | 0 | 20 | 40 | 60 | 70 | 80 | 90 | 100 | 110 | 120 |
| IP-E 80/115-2,2/2 | 80 | 360 | 2,2 | 37 | A | 2158828 | 4.490,00 | 15,7 | 14,3 | 12,5 | 9,5 | 7,5 | 5 | | | | |
| IP-E 80/105-3/2 | 80 | 360 | 3 | 54 | A | 2158829 | 5.123,00 | 15 | 14,4 | 13 | 11,5 | 10,2 | 9 | 7,4 | 5,4 | | |
| IP-E 80/110-4/2 | 80 | 360 | 4 | 53,8 | A | 2158830 | 5.470,00 | 19,1 | 19 | 17,5 | 15,5 | 14,4 | 13 | 11,4 | 9,5 | 7,3 | 4,4 |





Soggetto a modifiche tecniche senza preavviso

## Descrizione

Pompa inline **singola** con attacchi **flangiati** con motore ventilato 3~400 V in **classe di efficienza IE4** e **Inverter** integrato per la regolazione elettronica delle prestazioni.

## Campo di applicazioni

- Applicazioni commerciali
- Riscaldamento
- Condizionamento

# Wilo-VeroLine IP-E

**2 Poli**

**IE4**

Temperatura fluido da **-20°C** a **+120°C**

| Wilo-VeroLine IP-E...-R1 | 2 Poli – 3~400 V – Classe di efficienza IE4 | | | | | | | » Senza trasduttore di pressione | | | | | | | | PG3 | W3 |
|---|---|---|---|---|---|---|---|---|---|---|---|---|---|---|---|---|---|
| » Flangiati PN10 | | | | | | | | Portata (m³/h) | | | | | | | | | |
| Modello | DN | Interasse (mm) | $P_2$ (kW) | Peso (kg) | Consegna | Codice | Prezzo € | 0 | 4 | 6 | 8 | 10 | 12 | 14 | 16 | 18 | 20 |
| | | | | | | | | Prevalenza (m) | | | | | | | | | |
| **IP-E 32/95-0,55/2-R1** | 32 | 260 | 0,55 | 24 | B | **2158873** | **2.160,00** | 12 | 11,5 | 11,2 | 10 | 8,6 | 6,2 | 4 | | | |
| **IP-E 32/105-0,75/2-R1** | 32 | 260 | 0,75 | 25 | B | **2158874** | **2.283,00** | 16 | 15,5 | 15 | 14 | 12,2 | 11,8 | 8,6 | 6 | | |
| **IP-E 32/125-1,1/2-R1** | 32 | 260 | 1,1 | 30 | B | **2158875** | **2.308,00** | 22 | 21,5 | 21 | 20 | 18 | 16 | 14 | 12 | 9 | 6 |
| **IP-E 32/135-1,1/2-R1** | 32 | 260 | 1,1 | 27,2 | B | **2158876** | **3.044,00** | 25 | 24,5 | 24 | 23 | 22 | 20 | | | | |
| **IP-E 32/135-1,5/2-R1** | 32 | 260 | 1,5 | 32 | D | **2158877** | **3.621,00** | 25 | 24,5 | 24 | 23 | 22 | 20 | 18 | 16 | 14 | 10 |
| | | | | | | | | **0** | **5** | **10** | **15** | **20** | **25** | **30** | **35** | **40** | **45** |
| **IP-E 40/115-0,55/2-R1** | 40 | 250 | 0,55 | 21,8 | B | **2158878** | **2.878,00** | 12,2 | 12,1 | 10,8 | 8 | 4,4 | | | | | |
| **IP-E 40/120-1,5/2-R1** | 40 | 320 | 1,5 | 36 | D | **2158879** | **3.721,00** | 18,5 | 18,5 | 18,5 | 18 | 16,3 | 14,2 | 11,4 | 8,2 | | |
| **IP-E 40/130-2,2/2-R1** | 40 | 320 | 2,2 | 35 | D | **2158880** | **3.797,00** | 22,3 | 22,3 | 22,3 | 22 | 20,7 | 20 | 16,2 | 13 | | |
| **IP-E 40/150-3/2-R1** | 40 | 320 | 3 | 38,5 | B | **2158881** | **3.970,00** | 28,4 | 28,4 | 28,4 | 28,2 | 27,3 | 26 | 24 | 21,1 | 18 | |
| **IP-E 40/160-4/2-R1** | 40 | 320 | 4 | 45 | D | **2158882** | **4.322,00** | 32 | 32 | 32 | 32 | 31 | 30 | 28 | 25,4 | 22 | 17,8 |
| | | | | | | | | **0** | **10** | **20** | **30** | **35** | **40** | **45** | **50** | **55** | **60** |
| **IP-E 50/105-0,75/2-R1** | 50 | 280 | 0,75 | 25 | B | **2158883** | **3.169,00** | 12 | 11,6 | 9,1 | 4,1 | | | | | | |
| **IP-E 50/130-2,2/2-R1** | 50 | 340 | 2,2 | 38 | B | **2158884** | **3.826,00** | 18,4 | 18,3 | 18 | 16,4 | 15,3 | 13,7 | 12 | 9,8 | 7,9 | 5,7 |
| **IP-E 50/140-3/2-R1** | 50 | 340 | 3 | 42 | B | **2158885** | **4.029,00** | 22,3 | 22,3 | 22,3 | 21,3 | 20,3 | 18,8 | 17 | 15 | 13 | |
| **IP-E 50/150-4/2-R1** | 50 | 340 | 4 | 47,5 | D | **2158886** | **4.387,00** | 17,2 | 17,2 | 16,8 | 25,6 | 25 | 23,4 | 22 | 20 | 18 | |
| | | | | | | | | **0** | **20** | **40** | **50** | **55** | **60** | **65** | **70** | **75** | **80** |
| **IP-E 65/115-1,5/2-R1** | 65 | 340 | 1,5 | 34 | D | **2158887** | **3.723,00** | 14 | 13,4 | 10 | 6,7 | 5,8 | | | | | |
| **IP-E 65/110-2,2/2-R1** | 65 | 340 | 2,2 | 42 | D | **2158888** | **3.998,00** | 14,2 | 14 | 12,5 | 11 | 9 | 8 | 6 | 5 | | |
| **IP-E 65/120-3/2-R1** | 65 | 340 | 3 | 44 | B | **2158889** | **4.505,00** | 18 | 18 | 17 | 15,4 | 14,4 | 13,2 | 12 | 10,4 | 9 | |
| **IP-E 65/130-4/2-R1** | 65 | 340 | 4 | 50 | B | **2158890** | **4.627,00** | 20,7 | 20,7 | 19,7 | 18,5 | 19,3 | 16,2 | 15,1 | 13,6 | 12 | 10,5 |
| | | | | | | | | **0** | **20** | **40** | **60** | **70** | **80** | **90** | **100** | **110** | **120** |
| **IP-E 80/115-2,2/2-R1** | 80 | 360 | 2,2 | 37 | D | **2158891** | **4.038,00** | 15,7 | 14,3 | 12,5 | 9,5 | 7,5 | 5 | | | | |
| **IP-E 80/105-3/2-R1** | 80 | 360 | 3 | 54 | B | **2158892** | **4.627,00** | 15 | 14,4 | 13 | 11,5 | 10,2 | 9 | 7,4 | 5,4 | | |
| **IP-E 80/110-4/2-R1** | 80 | 360 | 4 | 53,8 | D | **2158893** | **4.993,00** | 19,1 | 19 | 17,5 | 15,5 | 14,4 | 13 | 11,4 | 9,5 | 7,3 | 4,4 |

# Wilo-VeroTwin DP-E

## Pompe inline gemellari con convertitore di frequenza (inverter)

Per installazioni in circuiti di **riscaldamento**, **raffrescamento** e **condizionamento** in impianti **commerciali** e **industriali.**

### In evidenza

Porte di comunicazione Bus per Moduli-IF opzionali installabili anche in un secondo tempo.

### Efficienza

Efficienza motore: **IE4**
Efficienza Idraulica **MEI≥0,4**

### Tecnologia

Temperatura: **da -20** a **+120 °C**
Pressione nominale: **PN 10**

### Configurazione

Attacchi flangiati da DN 32 a DN 80. Motori da 2 o 4 poli 3~400 V ad albero prolungato.

### Installazione

Gamma completa di trasduttore differenziale di pressione.

**Scopri di più!**
Utilizza il QR-Code.



Soggetto a modifiche tecniche senza preavviso

## Descrizione

Pompa inline **gemellare** con attacchi **flangiati** con motore ventilato 3~400 V in **classe di efficienza IE4** e **Inverter** integrato per la regolazione elettronica delle prestazioni.

## Campo di applicazioni

- Applicazioni commerciali
- Riscaldamento
- Condizionamento

# Wilo-VeroTwin DP-E

**2 Poli**

**IE4**

Temperatura fluido da **-20°C** a **+120°C**

## Particolarità / Vantaggi prodotto

→ Porte di comunicazione Bus per Moduli-IF opzionali installabili anche in un secondo tempo, management pompa doppia integrato.
→ Impostazione modo regolazione ΔP-costante e ΔP-variabile direttamente sulla pompa.
→ Comando semplificato grazie al pulsante verde, display LCD e porta a infrarossi.

## Applicazioni

Impianti di riscaldamento, condizionamento e refrigerazione.

## Chiave di lettura

| | |
|---|---|
| Esempio: | DP-E 40/160-4/2 |
| **DP-E** | Pompa inline con motore ventilato con convertitore di frequenza |
| **40** | Rp/DN |
| **160** | Campo prevalenza (m) |
| **4** | Potenza motore (kW) |
| **2** | Numero poli motore |
| **R1** | Senza sensore di pressione |

## Dati tecnici

| | |
|---|---|
| **Fluidi consentiti** | |
| Acqua di riscaldamento e refrigerazione secondo VDI 2035 e UNI 8065. Miscela di acqua e glicole max 1:1 (max 40 % vol. glicole e temperatura fluido ≤ 40 °C). | |
| **Campo d'impiego** | |
| Temperatura fluido | da -20 °C a +120 °C |
| Pressione nominale | PN10 |
| **Caratteristiche elettriche** | |
| Alimentazione rete | 3~ 400 V<br>3~ 380 V |
| Frequenza | 50/60 Hz |
| **Motore** | |
| Classe di efficienza | IE4 |
| Grado protezione | IP 55 |
| Classe di isolamento | F |

## Materiali

| |
|---|
| **Corpo pompa** |
| Ghisa grigia EN-GJL -250 |
| **Girante** |
| PP. rinforzato con fibra di vetro |
| **Albero** |
| Acciaio inox |

## Accessori


- Moduli di interfaccia seriale Pag. 182
- Flange e controflange Pag. 187
- Mensole di supporto Pag. 188
- Quadri di regolazione e comando Pag. 182

# Wilo-VeroTwin DP-E

**2 Poli**

Temperatura fluido da **-20°C** a **+120°C**

**IE4**

## Descrizione

Pompa inline **gemellare** con attacchi **flangiati** con motore ventilato 3~400 V in **classe di efficienza IE4** e **Inverter** integrato per la regolazione elettronica delle prestazioni.

## Campo di applicazioni

- Applicazioni commerciali
- Riscaldamento
- Condizionamento

| Wilo-VeroLine DP-E | 2 Poli – 3~400 V – Classe di efficienza IE4 | | | | | | | | » Con trasduttore di pressione | | | | | | | | PG3 | W3 |
|---|---|---|---|---|---|---|---|---|---|---|---|---|---|---|---|---|---|---|
| » Flangiati PN10 | | | | | | | | | Portata (m³/h) | | | | | | | | | |
| Modello | DN | Interasse (mm) | Flangia cieca | $P_2$ (kW) | Peso (kg) | Consegna | Codice | Prezzo € | 0 | 2 | 4 | 6 | 8 | 10 | 12 | 14 | 16 | 18 |
| | | | | | | | | | Prevalenza (m) | | | | | | | | | |
| DP-E 32/95-0,55/2 | 32 | 260 | F | 0,55 | 42 | B | 2158936 | 4.947,00 | 12 | 11,8 | 11,6 | 11 | 9,8 | 8 | 6 | 3,5 | | |
| DP-E 32/105-0,75/2 | 32 | 260 | F | 0,75 | 45 | B | 2158937 | 5.193,00 | 16 | 15,5 | 15 | 14 | 13 | 12 | 10 | 8 | 5 | |
| DP-E 32/125-1,1/2 | 32 | 260 | F | 1,1 | 56 | B | 2158938 | 5.246,00 | 22 | 21,5 | 21 | 20 | 19 | 17 | 16 | 13 | 10 | 7 |
| DP-E 32/135-1,1/2 | 32 | 260 | F | 1,1 | 55 | B | 2158939 | 6.891,00 | 25 | 24 | 23 | 22 | 21 | 20 | | | | |
| DP-E 32/135-1,5/2 | 32 | 260 | F | 1,5 | 61 | D | 2158940 | 7.973,00 | 25 | 24 | 23 | 22 | 21 | 20 | 19 | 17 | 14 | 10 |
| | | | | | | | | | 0 | 5 | 10 | 15 | 20 | 25 | 30 | 35 | 40 | 45 |
| DP-E 40/115-0,55/2 | 40 | 250 | G | 0,55 | 48 | B | 2158941 | 6.539,00 | 12 | 11 | 10 | 7 | 3 | | | | | |
| DP-E 40/120-1,5/2 | 40 | 320 | F | 1,5 | 53 | C | 2158942 | 8.030,00 | 18,4 | 18,4 | 18,4 | 17,4 | 15,4 | 12,3 | | | | |
| DP-E 40/130-2,2/2 | 40 | 320 | F | 2,2 | 56 | B | 2158943 | 8.094,00 | 22 | 22 | 22 | 21,4 | 19,7 | 17 | 13,8 | 10 | | |
| DP-E 40/150-3/2 | 40 | 320 | F | 3 | 77 | B | 2158944 | 8.373,00 | 28 | 28 | 28 | 27,8 | 26,5 | 24 | 21,3 | 18 | 13,7 | |
| DP-E 40/160-4/2 | 40 | 320 | F | 4 | 89 | D | 2158945 | 9.031,00 | 32 | 32 | 32 | 31,5 | 30,2 | 28 | 26 | 22 | 18 | 13,5 |
| | | | | | | | | | 0 | 10 | 15 | 20 | 25 | 30 | 35 | 40 | 45 | 50 |
| DP-E 50/105-0,75/2 | 50 | 280 | G | 0,75 | 44 | B | 2158946 | 7.118,00 | 11 | 10 | 9 | 7 | 4,5 | | | | | |
| DP-E 50/130-2,2/2 | 50 | 340 | F | 2,2 | 64 | B | 2158947 | 8.155,00 | 18 | 18 | 17,7 | 17,2 | 16 | 14,5 | 12,8 | 10 | 8,4 | |
| DP-E 50/140-3/2 | 50 | 340 | F | 3 | 79 | B | 2158948 | 8.509,00 | 21,5 | 21,5 | 21,4 | 21 | 20,5 | 19 | 17,4 | 15,5 | 12,8 | |
| DP-E 50/150-4/2 | 50 | 340 | F | 4 | 91 | D | 2158949 | 9.105,00 | 27 | 26,7 | 26,3 | 26 | 25 | 24,3 | 22,7 | 21 | 18,5 | 16,2 |
| | | | | | | | | | 0 | 20 | 30 | 40 | 45 | 50 | 55 | 60 | 65 | 70 |
| DP-E 65/115-1,5/2 | 65 | 340 | H | 1,5 | 67 | C | 2158950 | 8.039,00 | 14 | 13 | 11 | 8 | 6 | 4 | | | | |
| DP-E 65/110-2,2/2 | 65 | 340 | F | 2,2 | 84 | D | 2158951 | 8.503,00 | 15 | 14 | 13 | 12 | 11 | 10 | | | | |
| DP-E 65/120-3/2 | 65 | 340 | F | 3 | 86 | B | 2158952 | 9.486,00 | 18 | 17,5 | 17 | 16 | 15 | 14 | 13 | 12 | 10 | 8 |
| DP-E 65/130-4/2 | 65 | 340 | F | 4 | 98 | D | 2158953 | 9.601,00 | 22 | 21 | 20 | 18 | 18,5 | 17 | 16 | 15 | 13 | 12 |
| | | | | | | | | | 0 | 30 | 40 | 50 | 60 | 70 | 80 | 90 | 100 | 110 |
| DP-E 80/115-2,2/2 | 80 | 360 | H | 2,2 | 84 | C | 2158954 | 8.531,00 | 16 | 13,5 | 12,2 | 10,5 | 8,8 | 6,7 | 4 | | | |
| DP-E 80/105-3/2 | 80 | 360 | F | 3 | 99 | D | 2158955 | 9.733,00 | 14,4 | 13 | 12,4 | 11,7 | 11 | 9,7 | 8,3 | 6,6 | 4,4 | |
| DP-E 80/110-4/2 | 80 | 360 | F | 4 | 111 | D | 2158956 | 10.394,00 | 16,3 | 15,3 | 15 | 14,4 | 13,6 | 12,7 | 11,3 | 9,6 | 7,7 | 5,7 |



Soggetto a modifiche tecniche senza preavviso

## Descrizione

Pompa inline **gemellare** con attacchi **flangiati** con motore ventilato 3~400 V in **classe di efficienza IE4** e **Inverter** integrato per la regolazione elettronica delle prestazioni.

## Campo di applicazioni

- Applicazioni commerciali
- Riscaldamento
- Condizionamento

# Wilo-VeroTwin DP-E

**2 Poli**

**IE4**

Temperatura fluido da **-20°C** a **+120°C**

| WILO-VEROLINE DP-E-R1 | 2 Poli – 3~400 V – Classe di efficienza IE4 | | | | | | | | » SENZA TRASDUTTORE DI PRESSIONE | | | | | | PG3 | | W3 | |
|---|---|---|---|---|---|---|---|---|---|---|---|---|---|---|---|---|---|---|
| » FLANGIATI PN10 | | | | | | | | | Portata (m³/h) | | | | | | | | | |
| Modello | DN | Interasse (mm) | Flangia cieca | $P_2$ (kW) | Peso (kg) | Consegna | Codice | Prezzo € | 0 | 2 | 4 | 6 | 8 | 10 | 12 | 14 | 16 | 18 |
| | | | | | | | | | Prevalenza (m) | | | | | | | | | |
| DP-E 32/95-0,55/2-R1 | 32 | 260 | F | 0,55 | 42 | B | 2158999 | 4.105,00 | 12 | 11,8 | 11,6 | 11 | 9,8 | 8 | 6 | 3,5 | | |
| DP-E 32/105-0,75/2-R1 | 32 | 260 | F | 0,75 | 45 | B | 2159000 | 4.338,00 | 16 | 15,5 | 15 | 14 | 13 | 12 | 10 | 8 | 5 | |
| DP-E 32/125-1,1/2-R1 | 32 | 260 | F | 1,1 | 56 | B | 2159001 | 4.385,00 | 22 | 21,5 | 21 | 20 | 19 | 17 | 16 | 13 | 10 | 7 |
| DP-E 32/135-1,1/2-R1 | 32 | 260 | F | 1,1 | 55 | B | 2159002 | 5.784,00 | 25 | 24 | 23 | 22 | 21 | 20 | | | | |
| DP-E 32/135-1,5/2-R1 | 32 | 260 | F | 1,5 | 61 | D | 2159003 | 6.879,00 | 25 | 24 | 23 | 22 | 21 | 20 | 19 | 17 | 14 | 10 |
| | | | | | | | | | **0** | **5** | **10** | **15** | **20** | **25** | **30** | **35** | **40** | **45** |
| DP-E 40/115-0,55/2-R1 | 40 | 250 | G | 0,55 | 48 | B | 2159004 | 5.469,00 | 12 | 11 | 10 | 7 | 3 | | | | | |
| DP-E 40/120-1,5/2-R1 | 40 | 320 | F | 1,5 | 53 | D | 2159005 | 7.069,00 | 18,4 | 18,4 | 18,4 | 17,4 | 15,4 | 12,3 | | | | |
| DP-E 40/130-2,2/2-R1 | 40 | 320 | F | 2,2 | 58 | D | 2159006 | 7.213,00 | 22 | 22 | 22 | 21,4 | 19,7 | 17 | 13,8 | 10 | | |
| DP-E 40/150-3/2-R1 | 40 | 320 | F | 3 | 77 | D | 2159007 | 7.544,00 | 28 | 28 | 28 | 27,8 | 26,5 | 24 | 21,3 | 18 | 13,7 | |
| DP-E 40/160-4/2-R1 | 40 | 320 | F | 4 | 89 | D | 2159008 | 8.212,00 | 32 | 32 | 32 | 31,5 | 30,2 | 28 | 26 | 22 | 18 | 13,5 |
| | | | | | | | | | **0** | **10** | **15** | **20** | **25** | **30** | **35** | **40** | **45** | **50** |
| DP-E 50/105-0,75/2-R1 | 50 | 280 | G | 0,75 | 44 | B | 2159009 | 6.021,00 | 11 | 10 | 9 | 7 | 4,5 | | | | | |
| DP-E 50/130-2,2/2-R1 | 50 | 340 | F | 2,2 | 64 | D | 2159010 | 7.269,00 | 18 | 18 | 17,7 | 17,2 | 16 | 14,5 | 12,8 | 10 | 8,4 | |
| DP-E 50/140-3/2-R1 | 50 | 340 | F | 3 | 79 | D | 2159011 | 7.654,00 | 21,5 | 21,5 | 21,4 | 21 | 20,5 | 19 | 17,4 | 15,5 | 12,8 | |
| DP-E 50/150-4/2-R1 | 50 | 340 | F | 4 | 91 | D | 2159012 | 8.335,00 | 27 | 26,7 | 26,3 | 26 | 25 | 24,3 | 22,7 | 21 | 18,5 | 16,2 |
| | | | | | | | | | **0** | **20** | **30** | **40** | **45** | **50** | **55** | **60** | **65** | **70** |
| DP-E 65/115-1,5/2-R1 | 65 | 340 | H | 1,5 | 67 | D | 2159013 | 7.073,00 | 14 | 13 | 11 | 8 | 6 | 4 | | | | |
| DP-E 65/110-2,2/2-R1 | 65 | 340 | F | 2,2 | 84 | D | 2159014 | 7.597,00 | 15 | 14 | 13 | 12 | 11 | 10 | | | | |
| DP-E 65/120-3/2-R1 | 65 | 340 | F | 3 | 86 | B | 2159015 | 8.560,00 | 18 | 17,5 | 17 | 16 | 15 | 14 | 13 | 12 | 10 | 8 |
| DP-E 65/130-4/2-R1 | 65 | 340 | F | 4 | 98 | B | 2159016 | 8.792,00 | 22 | 21 | 20 | 18 | 18,5 | 17 | 16 | 15 | 13 | 12 |
| | | | | | | | | | **0** | **30** | **40** | **50** | **60** | **70** | **80** | **90** | **100** | **110** |
| DP-E 80/115-2,2/2-R1 | 80 | 360 | H | 2,2 | 99 | D | 2159017 | 7.672,00 | 16 | 13,5 | 12,2 | 10,5 | 8,8 | 6,7 | 4 | | | |
| DP-E 80/105-3/2-R1 | 80 | 360 | F | 3 | 111 | D | 2159018 | 8.792,00 | 14,4 | 13 | 12,4 | 11,7 | 11 | 9,7 | 8,3 | 6,6 | 4,4 | |
| DP-E 80/110-4/2-R1 | 80 | 360 | F | 4 | 84 | D | 2159019 | 9.486,00 | 16,3 | 15,3 | 15 | 14,4 | 13,6 | 12,4 | 11,3 | 9,6 | 7,7 | 5,7 |

# Wilo-CronoLine IL-E

## Pompe inline singole con convertitore di frequenza (inverter)

Per installazioni in circuiti di **riscaldamento**, **raffrescamento** e **condizionamento** in impianti **commerciali** e **industriali.**

### In evidenza

Display LCD per la visualizzazione dei parametri di funzionamento della pompa.

### Efficienza

Efficienza motore: **IE4**
Efficienza Idraulica **MEI≥0,4**

### Tecnologia

Temperatura: **da -20** a **+140 °C**
Pressione nominale: **PN 16**

### Configurazione

Attacchi flangiati da DN40 a DN200. Motori da 2 o 4 poli 3~400 V con giunto rigido di accoppiamento.

### Installazione

Gamma completa di trasduttore differenziale di pressione.

**Scopri di più!**
Utilizza il QR-Code.



Soggetto a modifiche tecniche senza preavviso

## Descrizione

Pompa inline **singola** con attacchi **flangiati** con motore ventilato 3~400 V in **classe di efficienza IE4** e **Inverter** integrato per la regolazione elettronica delle prestazioni.

## Campo di applicazioni

- Applicazioni commerciali
- Riscaldamento
- Condizionamento

# Wilo-CronoLine IL-E

2-4 Poli

IE4

Temperatura fluido da **-20°C** a **+140°C**

## Particolarità / Vantaggi prodotto

→ Impostazione modo regolazione Δp-c per differenza di pressione costante e Δp-v per differenza di pressione variabile direttamente sulla pompa.
→ Pilotaggio da remoto attraverso segnale (0–10 V/0–20 mA; 2–10 V/4–20 mA).
→ Porte di comunicazione Bus per Moduli-IF opzionali (Modbus, BACnet, LON, CAN).

## Applicazioni

Impianti di riscaldamento, condizionamento e refrigerazione.

## Chiave di lettura

| | |
|---|---|
| Esempio: | IL-E 100/200-5.5/4-R1 |
| **IL-E** | Pompa inline con motore ventilato con convertitore di frequenza |
| **100** | Rp/DN |
| **200** | Campo prevalenza (m) |
| **5.5** | Potenza motore (kW) |
| **4** | Numero poli motore |
| **R1** | Senza sensore di pressione |

## Dati tecnici

| | |
|---|---|
| **Fluidi consentiti** | |
| Acqua di riscaldamento e refrigerazione secondo VDI 2035 e UNI 8065. Miscela di acqua e glicole max 1:1 (max 40 % vol. glicole e temperatura fluido ≤ 40 °C). | |
| **Campo d'impiego** | |
| Temperatura fluido | da -20 °C a +140 °C |
| Pressione nominale | PN16 |
| **Caratteristiche elettriche** | |
| Alimentazione rete | 3~ 400 V<br>3~ 380 V |
| Frequenza | 50/60 Hz |
| **Motore** | |
| Classe di efficienza | IE4 |
| Grado protezione | IP 55 |
| Classe di isolamento | F |

## Materiali

| |
|---|
| **Corpo pompa** |
| Ghisa grigia |
| **Girante** |
| Ghisa grigia |
| **Albero** |
| Acciaio inox |

## Accessori


- Moduli di interfaccia seriale Pag. 182
- Flange e controflange Pag. 187
- Mensole di supporto Pag. 189
- Quadri di regolazione e comando Pag. 192

# Wilo-CronoLine IL-E

**2 Poli**

Temperatura fluido
da **-20°C** a **+140°C**

**IE4**

## Descrizione

Pompa inline **singola** con attacchi **flangiati** con motore ventilato 3~400 V in **classe di efficienza IE4** e **Inverter** integrato per la regolazione elettronica delle prestazioni.

## Campo di applicazioni

- Applicazioni commerciali
- Riscaldamento
- Condizionamento

| Wilo-CronoLine IL-E | 2 Poli – 3~400 V – Classe di efficienza IE4 | | | | | | | » Con trasduttore di pressione | | | | | | PG3 | | W3 | |
|---|---|---|---|---|---|---|---|---|---|---|---|---|---|---|---|---|---|
| » Flangiati PN16 | | | | | | | | Portata (m³/h) | | | | | | | | | |
| Modello | DN | Interasse (mm) | $P_2$ (kW) | Peso (kg) | Consegna | Codice | Prezzo € | 0 | 5 | 10 | 15 | 20 | 25 | 30 | 35 | 40 | 45 |
| | | | | | | | | Prevalenza (m) | | | | | | | | | |
| IL-E 40/170-5,5/2 | 40 | 340 | 5,5 | 89 | D | 2159314 | 6.808,00 | 41,3 | 41,3 | 41,2 | 41,1 | 41 | 40 | 39 | 37 | 34 | 30 |
| IL-E 40/200-7,5/2 | 40 | 440 | 7,5 | 108 | D | 2159315 | 7.418,00 | 53,3 | 53,3 | 53,2 | 53,1 | 53 | 51,7 | 49 | 46 | 41 | 36 |
| IL-E 40/220-11/2 | 40 | 440 | 11 | 172 | D | 2153668 | 10.933,00 | 64,3 | 64,1 | 64 | 63,2 | 62,6 | 61 | 60 | 57 | 54 | 51 |
| | | | | | | | | 0 | 20 | 30 | 40 | 45 | 50 | 55 | 60 | 65 | 70 |
| IL-E 50/160-5,5/2 | 50 | 340 | 5,5 | 85 | D | 2159316 | 6.848,00 | 32 | 32 | 31 | 28 | 27 | 24,7 | 22,7 | 19,8 | | |
| IL-E 50/170-7,5/2 | 50 | 340 | 7,5 | 101 | D | 2159317 | 7.519,00 | 40 | 39,4 | 38,6 | 36,7 | 35,4 | 33,8 | 31,6 | 29,4 | 37 | 24 |
| IL-E 50/180-7,5/2 | 50 | 440 | 7,5 | 112 | D | 2159318 | 7.597,00 | 44,5 | 44,5 | 44,2 | 41 | 39 | | | | | |
| IL-E 50/210-11/2 | 50 | 440 | 11 | 175 | D | 2153669 | 10.948,00 | 55 | 55 | 54 | 53 | 52 | 50 | 48 | | | |
| IL-E 50/220-15/2 | 50 | 440 | 15 | 183 | D | 2153670 | 11.305,00 | 64 | 64 | 64 | 62,6 | 62 | 60 | 58,4 | 56,3 | 53,8 | 51,7 |
| | | | | | | | | 0 | 20 | 30 | 40 | 50 | 60 | 70 | 80 | 90 | 100 |
| IL-E 65/150-5,5/2 | 65 | 430 | 5,5 | 97 | D | 2159319 | 7.335,00 | 25 | 25 | 25 | 24 | 23 | 21 | 19 | 17 | | |
| IL-E 65/160-7,5/2 | 65 | 430 | 7,5 | 105 | D | 2159320 | 7.635,00 | 32,7 | 32,7 | 32,7 | 32,5 | 31,5 | 30 | 28 | 25,5 | 23 | |
| IL-E 65/170-11/2 | 65 | 430 | 11 | 162 | D | 2153671 | 11.260,00 | 40,5 | 40,5 | 40,4 | 40 | 39 | 38 | 36,5 | 35 | 33 | |
| IL-E 65/200-15/2 | 65 | 475 | 15 | 189 | D | 2153672 | 11.516,00 | 52,2 | 52,2 | 52,1 | 52,1 | 52 | 50 | 48 | 45,5 | | |
| IL-E 65/210-18,5/2 | 65 | 475 | 18,5 | 198 | D | 2153673 | 12.140,00 | 61 | 61 | 61 | 61 | 60 | 59 | 57 | 54 | 50 | |
| IL-E 65/220-22/2 | 65 | 475 | 22 | 214 | D | 2153674 | 13.263,00 | 68,1 | 68,1 | 68,1 | 68,1 | 68 | 66,9 | 64 | 61,5 | 58 | 54 |
| | | | | | | | | 0 | 20 | 40 | 80 | 100 | 110 | 120 | 130 | 140 | 150 |
| IL-E 80/130-5,5/2 | 80 | 400 | 5,5 | 100 | D | 2159321 | 7.354,00 | 18 | 18 | 18 | 17,3 | 15 | 14 | 12,6 | | | |
| IL-E 80/140-7,5/2 | 80 | 400 | 7,5 | 106 | D | 2159322 | 7.770,00 | 22,2 | 22,1 | 22 | 21 | 19,3 | 18 | 16,5 | 15,2 | | |
| IL-E 80/150-7,5/2 | 80 | 440 | 7,5 | 112 | D | 2159323 | 7.809,00 | 26 | 26 | 25,8 | 24 | 21,3 | 19 | | | | |
| IL-E 80/160-11/2 | 80 | 440 | 11 | 169 | D | 2153675 | 11.533,00 | 32 | 32 | 32 | 30 | 28 | 27 | 25,6 | 24 | | |
| IL-E 80/170-15/2 | 80 | 440 | 15 | 176 | D | 2153676 | 11.799,00 | 42 | 21 | 21 | 40 | 38,6 | 37,5 | 36 | 34,6 | 32,6 | |
| IL-E 80/190-18,5/2 | 80 | 500 | 18,5 | 203 | D | 2153677 | 12.280,00 | 49 | 48,5 | 48 | 46 | 44 | 43 | 41 | 39 | 36,7 | 34 |
| IL-E 80/200-22/2 | 80 | 500 | 22 | 220 | D | 2153678 | 13.322,00 | 54 | 54 | 54 | 52,4 | 50,6 | 49 | 47,1 | 45,3 | 43 | 40 |
| | | | | | | | | 0 | 50 | 100 | 140 | 180 | 200 | 220 | 240 | 260 | 280 |
| IL-E 100/145-11/2 | 100 | 500 | 11 | 182 | D | 2153679 | 11.545,00 | 21,5 | 21,5 | 20,3 | 18,3 | 15,8 | 14 | 12,2 | 10,2 | | |
| IL-E 100/150-15/2 | 100 | 500 | 15 | 189 | D | 2153680 | 12.109,00 | 27 | 26,6 | 25 | 23,4 | 21 | 19,3 | 17,7 | 16 | 13,3 | |
| IL-E 100/160-18,5/2 | 100 | 500 | 18,5 | 197 | D | 2153681 | 12.775,00 | 30 | 29 | 28 | 27 | 25 | 23 | 21 | 19 | 16,8 | 14,3 |
| IL-E 100/165-22/2 | 100 | 500 | 22 | 214 | D | 2153682 | 13.747,00 | 34 | 34 | 33,7 | 32,8 | 31 | 30 | 28 | 26,2 | 24,2 | |





Soggetto a modifiche tecniche senza preavviso

## Descrizione

Pompa inline **singola** con attacchi **flangiati** con motore ventilato 3~400 V in **classe di efficienza IE4** e **Inverter** integrato per la regolazione elettronica delle prestazioni.

# Wilo-CronoLine IL-E

## Campo di applicazioni

- Applicazioni commerciali
- Riscaldamento
- Condizionamento

**2 Poli**

**IE4**

Temperatura fluido da **-20°C** a **+140°C**

| Wilo-CronoLine IL-E-R1 | 2 Poli – 3~400 V – Classe di efficienza IE4 | | | | | | | » Senza trasduttore di pressione | | | | | | | | PG3 | W3 |
|---|---|---|---|---|---|---|---|---|---|---|---|---|---|---|---|---|---|
| » Flangiati PN16 | | | | | | | | Portata (m³/h) | | | | | | | | | |
| Modello | DN | Interasse (mm) | $P_2$ (kW) | Peso (kg) | Consegna | Codice | Prezzo € | 0 | 5 | 10 | 15 | 20 | 25 | 30 | 35 | 40 | 45 |
| | | | | | | | | Prevalenza (m) | | | | | | | | | |
| **IL-E 40/170-5,5/2-R1** | 40 | 340 | 5,5 | 89 | D | **2159362** | **6.217,00** | 41,3 | 41,3 | 41,2 | 41,1 | 41 | 40 | 39 | 37 | 34 | 30 |
| **IL-E 40/200-7,5/2-R1** | 40 | 440 | 7,5 | 108 | D | **2159363** | **6.840,00** | 53,3 | 53,3 | 53,2 | 53,1 | 53 | 51,7 | 49 | 46 | 41 | 36 |
| **IL-E 40/220-11/2-R1** | 40 | 440 | 11 | 172 | D | **2153737** | **10.306,00** | 64,3 | 64,1 | 64 | 63,2 | 62,6 | 61 | 60 | 57 | 54 | 51 |
| | | | | | | | | **0** | **20** | **30** | **40** | **45** | **50** | **55** | **60** | **65** | **70** |
| **IL-E 50/160-5,5/2-R1** | 50 | 340 | 5,5 | 85 | D | **2159364** | **6.283,00** | 32 | 32 | 31 | 28 | 27 | 24,7 | 22,7 | 19,8 | | |
| **IL-E 50/170-7,5/2-R1** | 50 | 340 | 7,5 | 101 | D | **2159365** | **6.964,00** | 40 | 39,4 | 38,6 | 36,7 | 35,4 | 33,8 | 31,6 | 29,4 | 37 | 24 |
| **IL-E 50/180-7,5/2-R1** | 50 | 440 | 7,5 | 112 | D | **2159366** | **7.032,00** | 44,5 | 44,5 | 44,2 | 41 | 39 | | | | | |
| **IL-E 50/210-11/2-R1** | 50 | 440 | 11 | 175 | D | **2153738** | **10.330,00** | 55 | 55 | 54 | 53 | 52 | 50 | 48 | | | |
| **IL-E 50/220-15/2-R1** | 50 | 440 | 15 | 183 | D | **2153739** | **10.751,00** | 64 | 64 | 64 | 62,6 | 62 | 60 | 58,4 | 56,3 | 53,8 | 51,7 |
| | | | | | | | | **0** | **20** | **30** | **40** | **50** | **60** | **70** | **80** | **90** | **100** |
| **IL-E 65/150-5,5/2-R1** | 65 | 430 | 5,5 | 97 | D | **2159367** | **6.730,00** | 25 | 25 | 25 | 24 | 23 | 21 | 19 | 17 | | |
| **IL-E 65/160-7,5/2-R1** | 65 | 430 | 7,5 | 105 | D | **2159368** | **7.070,00** | 32,7 | 32,7 | 32,7 | 32,5 | 31,5 | 30 | 28 | 25,5 | 23 | |
| **IL-E 65/170-11/2-R1** | 65 | 430 | 11 | 162 | D | **2153740** | **10.633,00** | 40,5 | 40,5 | 40,4 | 40 | 39 | 38 | 36,5 | 35 | 33 | |
| **IL-E 65/200-15/2-R1** | 65 | 475 | 15 | 189 | D | **2153741** | **10.974,00** | 52,2 | 52,2 | 52,1 | 52,1 | 52 | 50 | 48 | 45,5 | | |
| **IL-E 65/210-18,5/2-R1** | 65 | 475 | 18,5 | 198 | D | **2153742** | **11.634,00** | 61 | 61 | 61 | 61 | 60 | 59 | 57 | 54 | 50 | |
| **IL-E 65/220-22/2-R1** | 65 | 475 | 22 | 214 | D | **2153743** | **12.778,00** | 68,1 | 68,1 | 68,1 | 68,1 | 68 | 66,9 | 64 | 61,5 | 58 | 54 |
| | | | | | | | | **0** | **20** | **40** | **80** | **100** | **110** | **120** | **130** | **140** | **150** |
| **IL-E 80/130-5,5/2-R1** | 80 | 400 | 5,5 | 100 | D | **2159369** | **6.779,00** | 18 | 18 | 18 | 17,3 | 15 | 14 | 12,6 | | | |
| **IL-E 80/140-7,5/2-R1** | 80 | 400 | 7,5 | 106 | D | **2159370** | **7.219,00** | 22,2 | 22,1 | 22 | 21 | 19,3 | 18 | 16,5 | 15,2 | | |
| **IL-E 80/150-7,5/2-R1** | 80 | 440 | 7,5 | 112 | D | **2159371** | **7.258,00** | 26 | 26 | 25,8 | 24 | 21,3 | 19 | | | | |
| **IL-E 80/160-11/2-R1** | 80 | 440 | 11 | 169 | D | **2153744** | **10.898,00** | 32 | 32 | 32 | 30 | 28 | 27 | 25,6 | 24 | | |
| **IL-E 80/170-15/2-R1** | 80 | 440 | 15 | 176 | D | **2153745** | **11.227,00** | 42 | 21 | 21 | 40 | 38,6 | 37,5 | 36 | 34,6 | 32,6 | |
| **IL-E 80/190-18,5/2-R1** | 80 | 500 | 18,5 | 203 | D | **2153746** | **11.782,00** | 49 | 48,5 | 48 | 46 | 44 | 43 | 41 | 39 | 36,7 | 34 |
| **IL-E 80/200-22/2-R1** | 80 | 500 | 22 | 220 | D | **2153747** | **12.848,00** | 54 | 54 | 54 | 52,4 | 50,6 | 49 | 47,1 | 45,3 | 43 | 40 |
| | | | | | | | | **0** | **50** | **100** | **140** | **180** | **200** | **220** | **240** | **260** | **280** |
| **IL-E 100/145-11/2-R1** | 100 | 500 | 11 | 182 | D | **2153748** | **10.907,00** | 21,5 | 21,5 | 20,3 | 18,3 | 15,8 | 14 | 12,2 | 10,2 | | |
| **IL-E 100/150-15/2-R1** | 100 | 500 | 15 | 189 | D | **2153749** | **11.518,00** | 27 | 26,6 | 25 | 23,4 | 21 | 19,3 | 17,7 | 16 | 13,3 | |
| **IL-E 100/160-18,5/2-R1** | 100 | 500 | 18,5 | 197 | D | **2153750** | **12.246,00** | 30 | 29 | 28 | 27 | 25 | 23 | 21 | 19 | 16,8 | 14,3 |
| **IL-E 100/165-22/2-R1** | 100 | 500 | 22 | 214 | D | **2153751** | **13.254,00** | 34 | 34 | 33,7 | 32,8 | 31 | 30 | 28 | 26,2 | 24,2 | |

# Wilo-CronoLine IL-E

**4 Poli**

Temperatura fluido
da **-20°C** a **+140°C**

**IE4**

## Descrizione

Pompa inline **singola** con attacchi **flangiati** con motore ventilato 3~400 V in **classe di efficienza IE4** e **Inverter** integrato per la regolazione elettronica delle prestazioni.

## Campo di applicazioni

- Applicazioni commerciali
- Riscaldamento
- Condizionamento

| Wilo-CronoLine IL-E | 4 Poli – 3~400 V – Classe di efficienza IE4 | | | | | | | » Con trasduttore di pressione | | | | | | | | PG3 | | W3 |
|---|---|---|---|---|---|---|---|---|---|---|---|---|---|---|---|---|---|---|
| » Flangiati PN16 | | | | | | | | Portata (m³/h) | | | | | | | | | | |
| Modello | DN | Interasse (mm) | $P_2$ (kW) | Peso (kg) | Consegna | Codice | Prezzo € | 0 | 20 | 40 | 60 | 80 | 100 | 150 | 160 | 170 | 180 |
| | | | | | | | | Prevalenza (m) | | | | | | | | | | |
| IL-E 100/220-5,5/4 | 100 | 550 | 5,5 | 139 | D | 2159324 | 7.676,00 | 14,6 | 14,6 | 14,6 | 14,4 | 14,2 | 13,6 | 10 | | | |
| IL-E 100/250-7,5/4 | 100 | 550 | 7,5 | 158 | D | 2159325 | 8.327,00 | 18,5 | 18,5 | 18,5 | 18,5 | 17,8 | 16,3 | 9,3 | 7,4 | 5,4 | |
| IL-E 100/270-11/4 | 100 | 550 | 11 | 220 | D | 2153683 | 11.369,00 | 24,6 | 24,6 | 24,6 | 24,6 | 23,8 | 22,5 | 16 | 14 | 12,2 | 10 |
| | | | | | | | | 0 | 40 | 60 | 80 | 100 | 150 | 160 | 170 | 180 | 190 |
| IL-E 125/210-5,5/4 | 125 | 620 | 5,5 | 153 | D | 2159326 | 8.026,00 | 12 | 11,9 | 11,7 | 11,5 | 11,4 | 10 | 9,6 | | | |
| IL-E 125/220-7,5/4 | 125 | 620 | 7,5 | 162 | D | 2159327 | 8.363,00 | 14,8 | 14,8 | 14,8 | 14,6 | 14,4 | 13,2 | 13 | 12,3 | 11,8 | 11,2 |
| | | | | | | | | 0 | 100 | 150 | 200 | 230 | 260 | 290 | 320 | 350 | 380 |
| IL-E 150/190-5,5/4 | 150 | 700 | 5,5 | 185 | D | 2159328 | 8.281,00 | 9,6 | 8,2 | 7,6 | 7 | 6,4 | | | | | |
| IL-E 150/200-7,5/4 | 150 | 700 | 7,5 | 192 | D | 2159329 | 9.169,00 | 11,5 | 10,5 | 10 | 9,4 | 8,7 | 7,7 | | | | |
| IL-E 150/220-11/4 | 150 | 700 | 11 | 253 | D | 2153684 | 12.420,00 | 15,5 | 14,7 | 14,5 | 14 | 13,2 | 12,4 | 11,3 | | | |
| IL-E 150/250-15/4 | 150 | 700 | 15 | 323 | D | 2153685 | 13.992,00 | 19 | 18,2 | 17,7 | 16,7 | 16 | 15 | 14 | 12,3 | 10,6 | 8,6 |
| IL-E 150/260-18,5/4 | 150 | 700 | 18,5 | 344 | D | 2153686 | 15.050,00 | 21,5 | 21 | 20,3 | 19,5 | 19 | 18 | 17 | 15,6 | 14 | 12,2 |
| IL-E 150/270-22/4 | 150 | 700 | 22 | 358 | D | 2153687 | 15.715,00 | 24 | 23,5 | 23 | 22,2 | 21,7 | 20,7 | 19,8 | 18,2 | 16,5 | 14 |
| | | | | | | | | 0 | 100 | 200 | 300 | 350 | 400 | 450 | 500 | 550 | 600 |
| IL-E 200/240-15/4 | 200 | 800 | 15 | 384 | D | 2153688 | 14.969,00 | 16 | 15 | 14 | 12,3 | 11,3 | 10 | 8,5 | 6,6 | 4,5 | |
| IL-E 200/250-18,5/4 | 200 | 800 | 18,5 | 406 | D | 2153689 | 15.742,00 | 18 | 17 | 16 | 14,6 | 13,5 | 12,6 | 10,6 | 10,6 | 8,9 | 6,7 |
| IL-E 200/260-22/4 | 200 | 800 | 22 | 420 | D | 2153690 | 16.587,00 | 20 | 19 | 18 | 17 | 16 | 15 | 13,4 | 11,6 | 9,3 | 6,6 |





Soggetto a modifiche tecniche senza preavviso

## Descrizione

Pompa inline **singola** con attacchi **flangiati** con motore ventilato 3~400 V in **classe di efficienza IE4** e **Inverter** integrato per la regolazione elettronica delle prestazioni.

## Campo di applicazioni

- Applicazioni commerciali
- Riscaldamento
- Condizionamento

# Wilo-CronoLine IL-E

**4 Poli**

**IE4**

Temperatura fluido da **-20°C** a **+140°C**

| Wilo-CronoLine IL-E-R1 | 4 Poli – 3~400 V – Classe di efficienza IE4 | | | | | | | » Senza trasduttore di pressione | | | | | | PG3 | | W3 | |
|---|---|---|---|---|---|---|---|---|---|---|---|---|---|---|---|---|---|
| » Flangiati PN16 | | | | | | | | Portata (m³/h) | | | | | | | | | |
| Modello | DN | Interasse (mm) | $P_2$ (kW) | Peso (kg) | Consegna | Codice | Prezzo € | 0 | 20 | 40 | 60 | 80 | 100 | 150 | 160 | 170 | 180 |
| | | | | | | | | Prevalenza (m) | | | | | | | | | |
| **IL-E 100/220-5,5/4-R1** | 100 | 550 | 5,5 | 139 | D | **2159372** | **7.123,00** | 14,6 | 14,6 | 14,6 | 14,4 | 14,2 | 13,6 | 10 | | | |
| **IL-E 100/250-7,5/4-R1** | 100 | 550 | 7,5 | 158 | D | **2159373** | **7.796,00** | 18,5 | 18,5 | 18,5 | 18,5 | 17,8 | 16,3 | 9,3 | 7,4 | 5,4 | |
| **IL-E 100/270-11/4-R1** | 100 | 550 | 11 | 220 | D | **2153752** | **10.809,00** | 24,6 | 24,6 | 24,6 | 24,6 | 23,8 | 22,5 | 16 | 14 | 12,2 | 10 |
| | | | | | | | | **0** | **40** | **60** | **80** | **100** | **150** | **160** | **170** | **180** | **190** |
| **IL-E 125/210-5,5/4-R1** | 125 | 620 | 5,5 | 153 | D | **2159374** | **7.495,00** | 12 | 11,9 | 11,7 | 11,5 | 11,4 | 10 | 9,6 | | | |
| **IL-E 125/220-7,5/4-R1** | 125 | 620 | 7,5 | 162 | D | **2159375** | **7.880,00** | 14,8 | 14,8 | 14,8 | 14,6 | 14,4 | 13,2 | 13 | 12,3 | 11,8 | 11,2 |
| | | | | | | | | **0** | **100** | **150** | **200** | **230** | **260** | **290** | **320** | **350** | **380** |
| **IL-E 150/190-5,5/4-R1** | 150 | 700 | 5,5 | 185 | D | **2159376** | **7.769,00** | 9,6 | 8,2 | 7,6 | 7 | 6,4 | | | | | |
| **IL-E 150/200-7,5/4-R1** | 150 | 700 | 7,5 | 192 | D | **2159377** | **8.665,00** | 11,5 | 10,5 | 10 | 9,4 | 8,7 | 7,7 | | | | |
| **IL-E 150/220-11/4-R1** | 150 | 700 | 11 | 253 | D | **2153753** | **11.873,00** | 15,5 | 14,7 | 14,5 | 14 | 13,2 | 12,4 | 11,3 | | | |
| **IL-E 150/250-15/4-R1** | 150 | 700 | 15 | 323 | D | **2153754** | **13.437,00** | 19 | 18,2 | 17,7 | 16,7 | 16 | 15 | 14 | 12,3 | 10,6 | 8,6 |
| **IL-E 150/260-18,5/4-R1** | 150 | 700 | 18,5 | 344 | D | **2153755** | **14.513,00** | 21,5 | 21 | 20,3 | 19,5 | 19 | 18 | 17 | 15,6 | 14 | 12,2 |
| **IL-E 150/270-22/4-R1** | 150 | 700 | 22 | 358 | D | **2153756** | **15.220,00** | 24 | 23,5 | 23 | 22,2 | 21,7 | 20,7 | 19,8 | 18,2 | 16,5 | 14 |
| | | | | | | | | **0** | **100** | **200** | **300** | **350** | **400** | **450** | **500** | **550** | **600** |
| **IL-E 200/240-15/4-R1** | 200 | 800 | 15 | 384 | D | **2153757** | **14.427,00** | 16 | 15 | 14 | 12,3 | 11,3 | 10 | 8,5 | 6,6 | 4,5 | |
| **IL-E 200/250-18,5/4-R1** | 200 | 800 | 18,5 | 406 | D | **2153758** | **15.235,00** | 18 | 17 | 16 | 14,6 | 13,5 | 12,6 | 10,6 | 10,6 | 8,9 | 6,7 |
| **IL-E 200/260-22/4-R1** | 200 | 800 | 22 | 420 | D | **2153759** | **16.105,00** | 20 | 19 | 18 | 17 | 16 | 15 | 13,4 | 11,6 | 9,3 | 6,6 |

# Wilo-CronoTwin-DL-E

## Pompe inline singole con convertitore di frequenza (inverter)

Per installazioni in circuiti di **riscaldamento**, **raffrescamento** e **condizionamento** in impianti **commerciali** e **industriali.**

### In evidenza

Gamma completa di trasduttore differenziale di pressione.

### Efficienza

Efficienza motore: **IE4**
Efficienza Idraulica **MEI≥0,4**

### Tecnologia

Temperatura: **da -20** a **+140 °C**
Pressione nominale: **PN 16**

### Configurazione

Attacchi flangiati da DN40 a DN200. Motori da 2 o 4 poli 3~400 V con giunto rigido di accoppiamento.

### Installazione

Valvola a clapet di non ritorno su tutte le pompe in esecuzione gemellare.

**Scopri di più!**
Utilizza il QR-Code.



Soggetto a modifiche tecniche senza preavviso

## Descrizione

Pompa inline **gemellare** con attacchi **flangiati** con motore ventilato 3~400 V in **classe di efficienza IE4** e **Inverter** integrato per la regolazione elettronica delle prestazioni.

## Campo di applicazioni

- Applicazioni commerciali
- Riscaldamento
- Condizionamento

# Wilo-CronoTwin-DL-E

**2-4 Poli**

**IE4**

Temperatura fluido da **-20°C** a **+140°C**

## Particolarità / Vantaggi prodotto

- → Impostazione modo regolazione Δp-c per differenza di pressione costante e Δp-v per differenza di pressione variabile direttamente sulla pompa.
- → Pilotaggio da remoto attraverso segnale (0–10 V/0–20 mA; 2–10 V/4–20 mA).
- → Porte di comunicazione Bus per Moduli-IF opzionali (Modbus, BACnet, LON, CAN).

## Applicazioni

Impianti di riscaldamento, condizionamento e refrigerazione.

## Chiave di lettura

| | |
|---|---|
| Esempio: | DL-E 100/200-5.5/4-R1 |
| **DL-E** | Pompa inline con motore ventilato con convertitore di frequenza |
| **100** | Rp/DN |
| **200** | Campo prevalenza (m) |
| **5.5** | Potenza motore (kW) |
| **4** | Numero poli motore |
| **R1** | Senza sensore di pressione |

## Dati tecnici

| | |
|---|---|
| **Fluidi consentiti** | |
| Acqua di riscaldamento e refrigerazione secondo VDI 2035 e UNI 8065. Miscela di acqua e glicole max 1:1 (max 40 % vol. glicole e temperatura fluido ≤ 40 °C). | |
| **Campo d'impiego** | |
| Temperatura fluido | da -20 °C a +140 °C |
| Pressione nominale | PN16 |
| **Caratteristiche elettriche** | |
| Alimentazione rete | 3~ 400 V<br>3~ 380 V |
| Frequenza | 50/60 Hz |
| **Motore** | |
| Classe di efficienza | IE4 |
| Grado protezione | IP 55 |
| Classe di isolamento | F |

## Materiali

| |
|---|
| **Corpo pompa** |
| Ghisa grigia |
| **Girante** |
| Ghisa grigia |
| **Albero** |
| Acciaio inox |

## Accessori


- Moduli di interfaccia seriale Pag. 182
- Flange e controflange Pag. 187
- Mensole di supporto Pag. 188
- Quadri di regolazione e comando Pag. 192

# Wilo-CronoTwin-DL-E

2 Poli

Temperatura fluido
da **-20°C** a **+140°C**

IE4

## Descrizione

Pompa inline **gemellare** con attacchi **flangiati** con motore ventilato 3~400 V in **classe di efficienza IE4** e **Inverter** integrato per la regolazione elettronica delle prestazioni.

## Campo di applicazioni

- Applicazioni commerciali
- Riscaldamento
- Condizionamento

| Wilo-CronoTwin-DL-E | 2 Poli – 3~400 V – Classe di efficienza IE4 | | | | | | | | » Con trasduttore di pressione | | | | | | | | PG3 | W3 |
|---|---|---|---|---|---|---|---|---|---|---|---|---|---|---|---|---|---|---|
| » Flangiati PN16 | | | | | | | | | Portata (m³/h) | | | | | | | | | |
| Modello | DN | Interasse (mm) | Flangia cieca | $P_2$ (kW) | Peso (kg) | Consegna | Codice | Prezzo € | 0 | 3 | 5 | 10 | 15 | 20 | 25 | 30 | 35 | 40 |
| | | | | | | | | | Prevalenza (m) | | | | | | | | | |
| DL-E 40/170-5,5/2 | 40 | 340 | B | 5,5 | 180 | D | 2159410 | 12.934,00 | 42 | 41,8 | 41,7 | 41,5 | 41 | 40,5 | 40 | 38 | 35 | 30 |
| DL-E 40/200-7,5/2 | 40 | 440 | C | 7,5 | 211 | D | 2159411 | 14.092,00 | 54 | 53,5 | 53 | 52,5 | 52 | 51 | 50 | 45 | 40 | |
| DL-E 40/220-11/2 | 40 | 440 | C | 11 | 337 | D | 2153806 | 20.771,00 | 65 | 65 | 65 | 64 | 63 | 62 | 61 | 60 | 57 | 55 |
| | | | | | | | | | 0 | 20 | 30 | 40 | 45 | 50 | 55 | 60 | 65 | 70 |
| DL-E 50/160-5,5/2 | 50 | 340 | B | 5,5 | 85 | D | 2159412 | 13.009,00 | 32 | 32 | 31 | 28 | 26,3 | 23 | 20,7 | | | |
| DL-E 50/170-7,5/2 | 50 | 340 | B | 7,5 | 192 | D | 2159413 | 14.286,00 | 38 | 38 | 37 | 35 | 31,6 | 31 | 28,6 | 26 | 24 | |
| DL-E 50/180-7,5/2 | 50 | 440 | C | 7,5 | 189 | D | 2159414 | 14.433,00 | 45 | 44,6 | 44 | | | | | | | |
| DL-E 50/210-11/2 | 50 | 440 | C | 11 | 342 | D | 2153807 | 20.800,00 | 58 | 54,7 | 53,7 | 51,3 | 49,2 | 47,4 | 44,5 | | | |
| DL-E 50/220-15/2 | 50 | 440 | C | 15 | 357 | D | 2153808 | 21.481,00 | 52,7 | 52,7 | 52,7 | 50 | 48 | 45,7 | 42,7 | 39 | | |
| | | | | | | | | | 0 | 20 | 30 | 40 | 50 | 60 | 70 | 80 | 90 | 100 |
| DL-E 65/150-5,5/2 | 65 | 430 | B | 5,5 | 202 | D | 2159415 | 13.935,00 | 25 | 24,5 | 34,5 | 24 | 22,5 | 20 | 18 | | | |
| DL-E 65/160-7,5/2 | 65 | 430 | B | 7,5 | 210 | D | 2159416 | 14.505,00 | 30 | 30 | 30 | 32,5 | 32 | 30 | 27,4 | | | |
| DL-E 65/170-11/2 | 65 | 430 | B | 11 | 326 | D | 2153809 | 21.393,00 | 40 | 39,3 | 38,8 | 38 | 37,3 | 36 | 34 | 31 | 28,2 | |
| DL-E 65/200-15/2 | 65 | 475 | C | 15 | 369 | D | 2153810 | 21.878,00 | 52,4 | 52,4 | 52,4 | 51,7 | 50 | 48,5 | 45 | 41 | 36 | |
| DL-E 65/210-18,5/2 | 65 | 475 | C | 18,5 | 198 | D | 2153811 | 23.064,00 | 61,6 | 61,6 | 61,6 | 61,6 | 61 | 58,7 | 56 | 52 | 47,2 | |
| DL-E 65/220-22/2 | 65 | 475 | C | 22 | 214 | D | 2153812 | 25.199,00 | 69 | 69 | 69 | 69 | 68 | 66 | 64 | 60 | 55 | 50 |
| | | | | | | | | | 0 | 20 | 40 | 80 | 90 | 100 | 110 | 120 | 130 | 140 |
| DL-E 80/130-5,5/2 | 80 | 400 | A | 5,5 | 197 | D | 2159417 | 13.972,00 | 19 | 18,5 | 18,4 | 16 | 13,7 | | | | | |
| DL-E 80/140-7,5/2 | 80 | 400 | A | 7,5 | 205 | D | 2159418 | 14.761,00 | 22 | 21,5 | 21,2 | 19,7 | 19 | 17,5 | 16 | | | |
| DL-E 80/150-7,5/2 | 80 | 400 | B | 7,5 | 112 | D | 2159419 | 14.834,00 | 30 | 35,9 | 35,8 | 23 | | | | | | |
| DL-E 80/160-11/2 | 80 | 440 | B | 11 | 169 | D | 2153813 | 21.913,00 | 32,3 | 32,2 | 32 | 29 | 28 | 27 | 25,5 | 23,4 | 21,3 | |
| DL-E 80/170-15/2 | 80 | 440 | B | 15 | 349 | D | 2153814 | 22.417,00 | 42 | 41,7 | 41,3 | 39 | 38 | 36,8 | 35 | 33 | 31 | |
| DL-E 80/190-18,5/2 | 80 | 500 | C | 18,5 | 203 | D | 2153815 | 23.330,00 | 49 | 48,5 | 48 | 47 | 45,5 | 44 | 41 | 39 | 36 | |
| DL-E 80/200-22/2 | 80 | 500 | C | 22 | 220 | D | 2153816 | 25.311,00 | 55 | 54,5 | 54 | 51 | 49,7 | 48 | 46,5 | 44,2 | 41,3 | 38,6 |
| | | | | | | | | | 0 | 50 | 100 | 140 | 180 | 200 | 220 | 240 | 260 | 280 |
| DL-E 100/145-11/2 | 100 | 500 | B | 11 | 378 | D | 2153817 | 21.934,00 | 22,4 | 22,3 | 20,4 | 18 | 14,7 | 12,8 | | | | |
| DL-E 100/150-15/2 | 100 | 500 | B | 15 | 445 | D | 2153818 | 23.005,00 | 27 | 26,2 | 24,7 | 22,4 | 19,2 | 17,2 | 14,8 | 12,4 | 9,5 | |
| DL-E 100/160-18,5/2 | 100 | 500 | B | 18,5 | 409 | D | 2153819 | 24.272,00 | 29 | 28,6 | 27 | 24,7 | 21 | 19 | 16,7 | 14 | 11,2 | |
| DL-E 100/165-22/2 | 100 | 500 | B | 22 | 442 | D | 2153820 | 26.120,00 | 34 | 33,7 | 32,5 | 31 | 27,5 | 25,5 | 23 | 20 | 17,5 | 14,3 |





Soggetto a modifiche tecniche senza preavviso

## Descrizione

Pompa inline **gemellare** con attacchi **flangiati** con motore ventilato 3~400 V in **classe di efficienza IE4** e **Inverter** integrato per la regolazione elettronica delle prestazioni.

## Campo di applicazioni

- Applicazioni commerciali
- Riscaldamento
- Condizionamento

# Wilo-CronoTwin-DL-E

**2 Poli**

**IE4**

Temperatura fluido da **-20°C** a **+140°C**

| Wilo-CronoTwin-DL-E-R1 | 2 Poli – 3~400 V – Classe di efficienza IE4 | | | | | | | | » Senza trasduttore di pressione | | | | | | | | PG3 | W3 |
|---|---|---|---|---|---|---|---|---|---|---|---|---|---|---|---|---|---|---|
| » Flangiati PN16 | | | | | | | | | Portata (m³/h) | | | | | | | | | |
| Modello | DN | Interasse (mm) | Flangia cieca | $P_2$ (kW) | Peso (kg) | Consegna | Codice | Prezzo € | 0 | 3 | 5 | 10 | 15 | 20 | 25 | 30 | 35 | 40 |
| | | | | | | | | | Prevalenza (m) | | | | | | | | | |
| DL-E 40/170-5,5/2-R1 | 40 | 340 | B | 5,5 | 180 | D | 2159458 | 11.811,00 | 42 | 41,8 | 41,7 | 41,5 | 41 | 40,5 | 40 | 38 | 35 | 30 |
| DL-E 40/200-7,5/2-R1 | 40 | 440 | C | 7,5 | 211 | D | 2159459 | 12.998,00 | 54 | 53,5 | 53 | 52,5 | 52 | 51 | 50 | 45 | 40 | |
| DL-E 40/220-11/2-R1 | 40 | 440 | C | 11 | 337 | D | 2153875 | 19.580,00 | 65 | 65 | 65 | 64 | 63 | 62 | 61 | 60 | 57 | 55 |
| | | | | | | | | | 0 | 20 | 30 | 40 | 45 | 50 | 55 | 60 | 65 | 70 |
| DL-E 50/160-5,5/2-R1 | 50 | 340 | B | 5,5 | 85 | D | 2159460 | 11.938,00 | 32 | 32 | 31 | 28 | 26,3 | 23 | 20,7 | | | |
| DL-E 50/170-7,5/2-R1 | 50 | 340 | B | 7,5 | 192 | D | 2159461 | 13.231,00 | 38 | 38 | 37 | 35 | 31,6 | 31 | 28,6 | 26 | 24 | |
| DL-E 50/180-7,5/2-R1 | 50 | 440 | C | 7,5 | 189 | D | 2159462 | 13.361,00 | 45 | 44,6 | 44 | | | | | | | |
| DL-E 50/210-11/2-R1 | 50 | 440 | C | 11 | 342 | D | 2153876 | 19.625,00 | 58 | 54,7 | 53,7 | 51,3 | 49,2 | 47,4 | 44,5 | | | |
| DL-E 50/220-15/2-R1 | 50 | 440 | C | 15 | 357 | D | 2153877 | 20.428,00 | 52,7 | 52,7 | 52,7 | 50 | 48 | 45,7 | 42,7 | 39 | | |
| | | | | | | | | | 0 | 20 | 30 | 40 | 50 | 60 | 70 | 80 | 90 | 100 |
| DL-E 65/150-5,5/2-R1 | 65 | 430 | B | 5,5 | 202 | D | 2159463 | 12.786,00 | 25 | 24,5 | 34,5 | 24 | 22,5 | 20 | 18 | | | |
| DL-E 65/160-7,5/2-R1 | 65 | 430 | B | 7,5 | 210 | D | 2159464 | 13.433,00 | 30 | 30 | 30 | 32,5 | 32 | 30 | 27,4 | | | |
| DL-E 65/170-11/2-R1 | 65 | 430 | B | 11 | 326 | D | 2153878 | 20.201,00 | 40 | 39,3 | 38,8 | 38 | 37,3 | 36 | 34 | 31 | 28,2 | |
| DL-E 65/200-15/2-R1 | 65 | 475 | C | 15 | 369 | D | 2153879 | 20.849,00 | 52,4 | 52,4 | 52,4 | 51,7 | 50 | 48,5 | 45 | 41 | 36 | |
| DL-E 65/210-18,5/2-R1 | 65 | 475 | C | 18,5 | 198 | D | 2153880 | 22.104,00 | 61,6 | 61,6 | 61,6 | 61,6 | 61 | 58,7 | 56 | 52 | 47,2 | |
| DL-E 65/220-22/2-R1 | 65 | 475 | C | 22 | 214 | D | 2153881 | 24.277,00 | 69 | 69 | 69 | 69 | 68 | 66 | 64 | 60 | 55 | 50 |
| | | | | | | | | | 0 | 20 | 40 | 80 | 90 | 100 | 110 | 120 | 130 | 140 |
| DL-E 80/130-5,5/2-R1 | 80 | 400 | A | 5,5 | 197 | D | 2159465 | 12.878,00 | 19 | 18,5 | 18,4 | 16 | 13,7 | | | | | |
| DL-E 80/140-7,5/2-R1 | 80 | 400 | A | 7,5 | 205 | D | 2159466 | 13.717,00 | 22 | 21,5 | 21,2 | 19,7 | 19 | 17,5 | 16 | | | |
| DL-E 80/150-7,5/2-R1 | 80 | 400 | B | 7,5 | 112 | D | 2159467 | 13.789,00 | 30 | 35,9 | 35,8 | 23 | | | | | | |
| DL-E 80/160-11/2-R1 | 80 | 440 | B | 11 | 169 | D | 2153882 | 20.704,00 | 32,3 | 32,2 | 32 | 29 | 28 | 27 | 25,5 | 23,4 | 21,3 | |
| DL-E 80/170-15/2-R1 | 80 | 440 | B | 15 | 349 | D | 2153883 | 21.332,00 | 42 | 41,7 | 41,3 | 39 | 38 | 36,8 | 35 | 33 | 31 | |
| DL-E 80/190-18,5/2-R1 | 80 | 500 | C | 18,5 | 203 | D | 2153884 | 22.386,00 | 49 | 48,5 | 48 | 47 | 45,5 | 44 | 41 | 39 | 36 | |
| DL-E 80/200-22/2-R1 | 80 | 500 | C | 22 | 220 | D | 2153885 | 24.410,00 | 55 | 54,5 | 54 | 51 | 49,7 | 48 | 46,5 | 44,2 | 41,3 | 38,6 |
| | | | | | | | | | 0 | 50 | 100 | 140 | 180 | 200 | 220 | 240 | 260 | 280 |
| DL-E 100/145-11/2-R1 | 100 | 500 | B | 11 | 378 | D | 2153886 | 20.722,00 | 22,4 | 22,3 | 20,4 | 18 | 14,7 | 12,8 | | | | |
| DL-E 100/150-15/2-R1 | 100 | 500 | B | 15 | 189 | D | 2153887 | 21.883,00 | 27 | 26,2 | 24,7 | 22,4 | 19,2 | 17,2 | 14,8 | 12,4 | 9,5 | |
| DL-E 100/160-18,5/2-R1 | 100 | 500 | B | 18,5 | 409 | D | 2153888 | 23.266,00 | 29 | 28,6 | 27 | 24,7 | 21 | 19 | 16,7 | 14 | 11,2 | |
| DL-E 100/165-22/2-R1 | 100 | 500 | B | 22 | 442 | D | 2153889 | 25.182,00 | 34 | 33,7 | 32,5 | 31 | 27,5 | 25,5 | 23 | 20 | 17,5 | 14,3 |

# Wilo-CronoTwin-DL-E

**4 Poli**

Temperatura fluido
da **-20°C** a **+140°C**

**IE4**

## Descrizione

Pompa inline **gemellare** con attacchi **flangiati** con motore ventilato 3~400 V in **classe di efficienza IE4** e **Inverter** integrato per la regolazione elettronica delle prestazioni.

## Campo di applicazioni

- Applicazioni commerciali
- Riscaldamento
- Condizionamento

| Wilo-CronoTwin-DL-E | 4 Poli – 3~400 V – Classe di efficienza IE4 | | | | | | | | » Con trasduttore di pressione | | | | | | | | PG3 | | W3 |
|---|---|---|---|---|---|---|---|---|---|---|---|---|---|---|---|---|---|---|---|
| » Flangiati PN16 | | | | | | | | | Portata (m³/h) | | | | | | | | | | |
| Modello | DN | Interasse (mm) | Flangia cieca | $P_2$ (kW) | Peso (kg) | Consegna | Codice | Prezzo € | 0 | 20 | 40 | 60 | 80 | 100 | 120 | 140 | 160 | 180 | |
| | | | | | | | | | Prevalenza (m) | | | | | | | | | | |
| DL-E 100/220-5,5/4 | 100 | 550 | C | 5,5 | 273 | D | 2159420 | 14.584,00 | 14 | 13,9 | 13,8 | 13,7 | 13,2 | 12,5 | 11 | | | | |
| DL-E 100/250-7,5/4 | 100 | 550 | D | 7,5 | 315 | D | 2159421 | 15.820,00 | 18,5 | 18,5 | 18,5 | 18,5 | 17,8 | 16,4 | 14,2 | 11 | | | |
| DL-E 100/270-11/4 | 100 | 550 | D | 11 | 367 | D | 2153821 | 21.600,00 | 25 | 25 | 25 | 25 | 24,3 | 23 | 21 | 18,7 | 15,4 | 11,7 | |
| | | | | | | | | | 0 | 40 | 80 | 100 | 110 | 120 | 130 | 140 | 150 | 160 | |
| DL-E 125/210-5,5/4 | 125 | 620 | C | 5,5 | 294 | D | 2159422 | 15.249,00 | 11,6 | 11,5 | 11,3 | 11 | 10,8 | 10,6 | 10 | 9,7 | | | |
| DL-E 125/220-7,5/4 | 125 | 620 | C | 7,5 | 308 | D | 2159423 | 15.891,00 | 14,5 | 14,3 | 14,2 | 14,1 | 14 | 13,6 | 13,5 | 13 | 12,5 | 12 | |
| | | | | | | | | | 0 | 50 | 100 | 140 | 180 | 200 | 220 | 240 | 260 | 320 | |
| DL-E 150/190-5,5/4 | 150 | 700 | C | 5,5 | 370 | D | 2159424 | 15.734,00 | 9,3 | 9 | 8,3 | 7,8 | 7 | | | | | | |
| DL-E 150/200-7,5/4 | 150 | 700 | C | 7,5 | 384 | D | 2159425 | 17.421,00 | 11,5 | 11,2 | 11 | 10,5 | 9,8 | | | | | | |
| DL-E 150/220-11/4 | 150 | 700 | C | 11 | 504 | D | 2153822 | 23.598,00 | 15 | 14,8 | 14,6 | 14,5 | 14 | 13,6 | 12,4 | | | | |
| DL-E 150/250-15/4 | 150 | 700 | D | 15 | 617 | D | 2153823 | 26.584,00 | 18,5 | 18 | 17,8 | 17,2 | 16,3 | 16 | 15,3 | 14,6 | 13,8 | | |
| DL-E 150/260-18,5/4 | 150 | 700 | D | 18,5 | 671 | D | 2153824 | 28.594,00 | 21 | 20 | 19,8 | 19,6 | 19,2 | 18,8 | 18,4 | 17,7 | 17 | | |
| DL-E 150/270-22/4 | 150 | 700 | D | 22 | 617 | D | 2153825 | 29.858,00 | 24 | 23,5 | 23 | 22,5 | 22,1 | 22 | 21,5 | 21 | 20,6 | 17,5 | |
| | | | | | | | | | 0 | 60 | 100 | 140 | 180 | 220 | 260 | 300 | 340 | 380 | |
| DL-E 200/240-15/4 | 200 | 800 | D | 15 | 765 | D | 2153826 | 28.441,00 | 15 | 14,7 | 14,5 | 14 | 13,6 | 13 | 12,4 | 11,8 | 10,8 | 9,8 | |
| DL-E 200/250-18,5/4 | 200 | 800 | D | 18,5 | 996 | D | 2153827 | 29.910,00 | 17 | 16,7 | 16,5 | 16 | 15,8 | 15,3 | 14,7 | 14 | 13,2 | 12,3 | |
| DL-E 200/260-22/4 | 200 | 800 | D | 22 | 996 | D | 2153828 | 31.517,00 | 19 | 18,8 | 18,5 | 18,2 | 18 | 17,2 | 16,5 | 16 | 15,2 | 14,2 | |





Soggetto a modifiche tecniche senza preavviso

## Descrizione

Pompa inline **gemellare** con attacchi **flangiati** con motore ventilato 3~400 V in **classe di efficienza IE4** e **Inverter** integrato per la regolazione elettronica delle prestazioni.

## Campo di applicazioni

- Applicazioni commerciali
- Riscaldamento
- Condizionamento

# Wilo-CronoTwin-DL-E

**4 Poli**

**IE4**

Temperatura fluido da **-20°C** a **+140°C**

| Wilo-CronoTwin-DL-E...R1 | 4 Poli – 3~400 V – Classe di efficienza IE4 | | | | | | | | » Senza trasduttore di pressione | | | | | | | | PG3 | | W3 |
|---|---|---|---|---|---|---|---|---|---|---|---|---|---|---|---|---|---|---|---|
| » Flangiati PN16 | | | | | | | | | Portata (m³/h) | | | | | | | | | | |
| Modello | DN | Interasse (mm) | Flangia cieca | $P_2$ (kW) | Peso (kg) | Consegna | Codice | Prezzo € | 0 | 20 | 40 | 60 | 80 | 100 | 120 | 140 | 160 | 180 | |
| | | | | | | | | | Prevalenza (m) | | | | | | | | | | |
| **DL-E 100/220-5,5/4-R1** | 100 | 550 | C | 5,5 | 273 | D | **2159468** | **13.531,00** | 14 | 13,9 | 13,8 | 13,7 | 13,2 | 12,5 | 11 | | | | |
| **DL-E 100/250-7,5/4-R1** | 100 | 550 | D | 7,5 | 315 | D | **2159469** | **14.812,00** | 18,5 | 18,5 | 18,5 | 18,5 | 17,8 | 16,4 | 14,2 | 11 | | | |
| **DL-E 100/270-11/4-R1** | 100 | 550 | D | 11 | 367 | D | **2153890** | **20.536,00** | 25 | 25 | 25 | 25 | 24,3 | 23 | 21 | 18,7 | 15,4 | 11,7 | |
| | | | | | | | | | **0** | **40** | **80** | **100** | **110** | **120** | **130** | **140** | **150** | **160** | |
| **DL-E 125/210-5,5/4-R1** | 125 | 620 | C | 5,5 | 294 | D | **2159470** | **14.239,00** | 11,6 | 11,5 | 11,3 | 11 | 10,8 | 10,6 | 10 | 9,7 | | | |
| **DL-E 125/220-7,5/4-R1** | 125 | 620 | C | 7,5 | 308 | D | **2159471** | **14.971,00** | 14,5 | 14,3 | 14,2 | 14,1 | 14 | 13,6 | 13,5 | 13 | 12,5 | 12 | |
| | | | | | | | | | **0** | **50** | **100** | **140** | **180** | **200** | **220** | **240** | **260** | **320** | |
| **DL-E 150/190-5,5/4-R1** | 150 | 700 | C | 5,5 | 370 | D | **2159472** | **14.759,00** | 9,3 | 9 | 8,3 | 7,8 | 7 | | | | | | |
| **DL-E 150/200-7,5/4-R1** | 150 | 700 | C | 7,5 | 384 | D | **2159473** | **16.463,00** | 11,5 | 11,2 | 11 | 10,5 | 9,8 | | | | | | |
| **DL-E 150/220-11/4-R1** | 150 | 700 | C | 11 | 504 | D | **2153891** | **22.556,00** | 15 | 14,8 | 14,6 | 14,5 | 14 | 13,6 | 12,4 | | | | |
| **DL-E 150/250-15/4-R1** | 150 | 700 | D | 15 | 617 | D | **2153892** | **25.528,00** | 18,5 | 18 | 17,8 | 17,2 | 16,3 | 16 | 15,3 | 14,6 | 13,8 | | |
| **DL-E 150/260-18,5/4-R1** | 150 | 700 | D | 18,5 | 671 | D | **2153893** | **27.574,00** | 21 | 20 | 19,8 | 19,6 | 19,2 | 18,8 | 18,4 | 17,7 | 17 | | |
| **DL-E 150/270-22/4-R1** | 150 | 700 | D | 22 | 617 | D | **2153894** | **28.917,00** | 24 | 23,5 | 23 | 22,5 | 22,1 | 22 | 21,5 | 21 | 20,6 | 17,5 | |
| | | | | | | | | | **0** | **60** | **100** | **140** | **180** | **220** | **260** | **300** | **340** | **380** | |
| **DL-E 200/240-15/4-R1** | 200 | 800 | D | 15 | 765 | D | **2153895** | **27.411,00** | 15 | 14,7 | 14,5 | 14 | 13,6 | 13 | 12,4 | 11,8 | 10,8 | 9,8 | |
| **DL-E 200/250-18,5/4-R1** | 200 | 800 | D | 18,5 | 808 | D | **2153896** | **28.947,00** | 17 | 16,7 | 16,5 | 16 | 15,8 | 15,3 | 14,7 | 14 | 13,2 | 12,3 | |
| **DL-E 200/260-22/4-R1** | 200 | 800 | D | 22 | 836 | D | **2153897** | **30.599,00** | 19 | 18,8 | 18,5 | 18,2 | 18 | 17,2 | 16,5 | 16 | 15,2 | 14,2 | |

# Wilo-Stratos GIGA

## Pompe inline singole con motore a magneti permanenti EC

Per installazioni in circuiti di **riscaldamento**, **raffrescamento** e **condizionamento** in impianti **commerciali** e **industriali.**

HEO IE5

### In evidenza

Campo di regolazione fino a tre volte maggiore delle pompe regolate con convertitore di frequenza tradizionale.

### Efficienza

Efficienza motore: **IE5**
Efficienza Idraulica **MEI≥0,7**

### Tecnologia

Temperatura: **da -20** a **+140 °C**
Pressione nominale: **PN 16**

### Configurazione

I moduli di interfaccia Wilo- IF permettono la connessione diretta alle reti di Building Management System.

### Installazione

Il display LCD di grandi dimensioni permette di visualizzare rapidamente i dati di SET della pompa.

**Scopri di più!**
Utilizza il QR-Code.



Soggetto a modifiche tecniche senza preavviso

## Descrizione

Pompa inline **singola** con motore ventilato 3~400 V in **classe di efficienza IE5**, tecnologia con motore a magneti permanenti EC per la regolazione automatica delle prestazioni.

## Campo di applicazioni

- Applicazioni commerciali
- Riscaldamento
- Condizionamento

# Wilo-Stratos GIGA

RANGE UPGRADE

HEO IE5

Temperatura fluido da **-20°C** a **+140°C**

## Particolarità / Vantaggi prodotto

→ Efficienza motore IE5 (secondo IEC TS 60034-30-2).
→ Campo di regolazione fino a tre volte maggiore delle pompe regolate con convertitore di frequenza tradizionale.
→ Sistema idraulico ad alta efficienza, adeguato in modo ottimale alla tecnologia dei motori EC con rendimenti ottimizzati, indice di efficienza minima (MEI) ≥ 0,7

## Applicazioni

Impianti di riscaldamento, condizionamento e refrigerazione.

## Chiave di lettura

| | |
|---|---|
| Esempio: | Stratos GIGA 40/1-52/4.5-R1 |
| **Stratos** | Pompa ad alta efficienza |
| **GIGA** | Pompa singola in linea |
| **40** | Rp/DN |
| **1-51** | Campo di prevalenza nominale (m) |
| **4.5** | Potenza motore (kW) |
| **-R1** | Versione senza trasduttore differenziale di pressione |

## Dati tecnici

| | |
|---|---|
| **Fluidi consentiti** | |
| Acqua di riscaldamento e refrigerazione secondo VDI 2035 e UNI 8065. Miscela di acqua e glicole max 1:1 (max 40 % vol. glicole e temperatura fluido ≤ 40 °C). | |
| **Campo d'impiego** | |
| Temperatura fluido | da -20°C a +140°C |
| **Caratteristiche elettriche** | |
| Alimentazione rete | 3~480 V ±10 %, 3~440 V ±10 %, 3~400 V ±10 %, |
| Frequenza | 50/60 Hz |
| **Motore** | |
| Classe di efficienza | IE5 |
| Grado protezione | IP 55 |
| Classe di isolamento | F |

## Materiali

| |
|---|
| **Corpo pompa** |
| Ghisa grigia |
| **Girante** |
| Materiale sintetico o Ghisa grigia (a seconda dei modelli) |
| **Albero** |
| Acciaio inox |

## Accessori


- Moduli di interfaccia seriale Pag. 182
- Flange e controflange Pag. 187
- Mensole di supporto Pag. 188
- Quadri di regolazione e comando Pag. 192

# Wilo-Stratos GIGA

RANGE UPGRADE

Temperatura fluido
da **-20°C** a **+140°C**

IE5

## Descrizione

Pompa inline **singola** con motore ventilato 3~400 V in **classe di efficienza IE5**, tecnologia con motore a magneti permanenti EC per la regolazione automatica delle prestazioni.

## Campo di applicazioni

- Applicazioni commerciali
- Riscaldamento
- Condizionamento

| Wilo-Stratos GIGA | 3~400 V – Classe di efficienza IE5 | | | | | | | » Con trasduttore di pressione | | | | | | | | PG3 | W3 |
|---|---|---|---|---|---|---|---|---|---|---|---|---|---|---|---|---|---|
| » Flangiati PN16 | | | | | | | | Portata (m³/h) | | | | | | | | | |
| Modello | DN | Interasse (mm) | $P_2$ (kW) | Peso (kg) | Consegna | Codice | Prezzo € | 0 | 8 | 16 | 20 | 24 | 26 | 28 | 30 | 32 | 34 |
| | | | | | | | | Prevalenza (m) | | | | | | | | | |
| **Stratos GIGA 40/1-25/1,6** | 40 | 280 | 1,6 | 39 | A | **2170114** | **4.460,00** | 26 | 24 | 20,5 | 18 | 15,6 | 14 | 12 | | | |
| **Stratos GIGA 40/1-32/2,2** | 40 | 280 | 2,2 | 39 | B | **2170113** | **4.996,00** | 33 | 30,5 | 27,5 | 25 | 22 | 20 | 18,8 | 17,8 | 15 | |
| **Stratos GIGA 40/1-39/3,0** | 40 | 280 | 3 | 39 | B | **2170112** | **5.021,00** | 39 | 37,5 | 34 | 32 | 29,5 | 28 | 26 | 24,5 | 22,6 | 20 |
| **Stratos GIGA 40/1-45/3,8** | 40 | 280 | 3,8 | 41 | B | **2170111** | **6.537,00** | 46 | 44 | 41 | 40 | 36,5 | 35,5 | 33,7 | 32 | 30,4 | 28 |
| **Stratos GIGA 40/1-51/4,2** | 40 | 280 | 4,2 | 41 | B | **2170110** | **7.126,00** | 51 | 50 | 46,5 | 44,5 | 41,5 | 40 | 39 | 36 | 35 | 32 |
| | | | | | | | | **0** | **8** | **16** | **20** | **24** | **28** | **32** | **34** | **40** | **44** |
| **Stratos GIGA 40/4-63/11** | 40 | 440 | 11 | 140 | D | **2191913** | **10.306,00** | 66 | 66 | 66 | 65 | 64 | 63 | 62 | 61 | 60 | 56 |
| | | | | | | | | **0** | **5** | **10** | **15** | **20** | **25** | **30** | **35** | **40** | **45** |
| **Stratos GIGA 50/1-14/0,8** | 50 | 280 | 0,8 | 40 | A | **2170118** | **4.374,00** | 14 | 14 | 13,3 | 12 | 10,4 | 8,4 | 6 | | | |
| **Stratos GIGA 50/1-20/1,3** | 50 | 280 | 1,3 | 40 | A | **2170117** | **4.483,00** | 20 | 20 | 19 | 17,5 | 16 | 14 | 11,7 | 9,1 | | |
| **Stratos GIGA 50/1-26/1,9** | 50 | 280 | 1,9 | 40 | B | **2170116** | **4.993,00** | 26 | 26 | 25 | 23,3 | 21,4 | 19,8 | 17,2 | 14,3 | 11,4 | |
| **Stratos GIGA 50/1-33/2,6** | 50 | 280 | 2,6 | 40 | B | **2170115** | **5.456,00** | 32 | 32 | 31,8 | 30 | 28 | 26 | 23,5 | 20,8 | 17,7 | 14,3 |
| **Stratos GIGA 50/1-38/2,8** | 50 | 280 | 2,8 | 40 | B | **2170121** | **5.559,00** | 35 | 35 | 35 | 33,8 | 31,3 | 28,5 | 25 | 21,5 | 17,5 | |
| **Stratos GIGA 50/1-44/3,2** | 50 | 280 | 3,2 | 42 | B | **2170120** | **6.761,00** | 41 | 41 | 41 | 39,6 | 37,2 | 34 | 31 | 27 | 23 | |
| **Stratos GIGA 50/1-50/4,2** | 50 | 280 | 4,2 | 42 | B | **2170119** | **7.614,00** | 48 | 48 | 48 | 46,3 | 43,5 | 41 | 38 | 34 | 30 | |
| | | | | | | | | **0** | **20** | **30** | **35** | **40** | **45** | **50** | **55** | **60** | **65** |
| **Stratos GIGA 50/4-53/11** | 50 | 440 | 11 | 142 | D | **2191914** | **10.510,00** | 56 | 56 | 55 | 54 | 53 | 52 | 51 | 49 | 48 | |
| **Stratos GIGA 50/4-62/15** | 50 | 440 | 15 | 152 | D | **2191915** | **12.150,00** | 64 | 64 | 63,5 | 63 | 62,5 | 62 | 61,5 | 61 | 60 | 59 |
| | | | | | | | | **0** | **10** | **20** | **30** | **35** | **40** | **45** | **50** | **55** | **60** |
| **Stratos GIGA 65/1-8/0,6** | 65 | 340 | 0,6 | 45 | B | **2170124** | **4.307,00** | 8,2 | 8 | 7 | 5,7 | 5 | 3,8 | | | | |
| **Stratos GIGA 65/1-12/1,1** | 65 | 340 | 1,2 | 45 | A | **2170123** | **4.389,00** | 12,5 | 12,3 | 11,2 | 9,8 | 9 | 8 | 6,8 | 5,5 | | |
| **Stratos GIGA 65/1-17/1,7** | 65 | 340 | 1,7 | 45 | A | **2170122** | **4.549,00** | 17 | 16,5 | 15,3 | 14 | 13 | 12 | 11 | 9,6 | 8,2 | |
| **Stratos GIGA 65/1-21/2,3** | 65 | 340 | 2,3 | 44 | B | **2170126** | **5.317,00** | 22 | 21,9 | 20,4 | 18,3 | 16,7 | 15,3 | 13,6 | 11,7 | 9,5 | |
| **Stratos GIGA 65/1-27/3,0** | 65 | 340 | 3 | 44 | B | **2170125** | **5.586,00** | 27 | 27 | 26 | 23,6 | 22 | 20,5 | 19 | 17 | 15 | 12,6 |
| **Stratos GIGA 65/1-34/3,1** | 65 | 340 | 3,1 | 44 | B | **2170129** | **5.638,00** | 34 | 34 | 31,5 | 27,7 | 25,2 | 22,7 | 20 | 17 | 13,6 | |
| **Stratos GIGA 65/1-38/3,8** | 65 | 340 | 3,8 | 45 | B | **2170128** | **7.384,00** | 38 | 38 | 36,5 | 33 | 31 | 28,4 | 25,7 | 22,5 | 19,3 | 15,7 |
| **Stratos GIGA 65/1-42/4,8** | 65 | 340 | 4,8 | 53 | B | **2170127** | **7.869,00** | 42,5 | 42,5 | 42,2 | 38,8 | 36,3 | 33,7 | 31 | 28 | 24,5 | |





Soggetto a modifiche tecniche senza preavviso

## Descrizione

Pompa inline **singola** con motore ventilato 3~400 V in **classe di efficienza IE5**, tecnologia con motore a magneti permanenti EC per la regolazione automatica delle prestazioni.

## Campo di applicazioni

- Applicazioni commerciali
- Riscaldamento
- Condizionamento

# Wilo-Stratos GIGA

RANGE UPGRADE

HEO IE5

Temperatura fluido da **-20°C** a **+140°C**

| Wilo-Stratos GIGA | 3~400 V – Classe di efficienza IE5 | | | | | | | » Con trasduttore di pressione | | | | | | PG3 | | W3 | |
|---|---|---|---|---|---|---|---|---|---|---|---|---|---|---|---|---|---|
| » Flangiati PN16 | | | | | | | | Portata (m³/h) | | | | | | | | | |
| Modello | DN | Interasse (mm) | $P_2$ (kW) | Peso (kg) | Consegna | Codice | Prezzo € | 0 | 40 | 50 | 60 | 70 | 75 | 80 | 85 | 90 | 100 |
| | | | | | | | | Prevalenza (m) | | | | | | | | | |
| **Stratos GIGA 65/3-40/11** | 65 | 430 | 11 | 134 | D | **2191916** | **10.557,00** | 41 | 41 | 40,5 | 39,5 | 37 | 36,5 | 36 | 34 | | |
| **Stratos GIGA 65/3-49/15** | 65 | 475 | 15 | 159 | D | **2191917** | **12.256,00** | 54 | 54 | 53 | 52 | 51 | 49 | 48 | | | |
| **Stratos GIGA 65/4-57/18,5** | 65 | 475 | 18,8 | 163 | D | **2191918** | **13.116,00** | 64 | 64 | 63 | 62 | 60 | 59 | 56 | 52 | 50 | |
| **Stratos GIGA 65/5-65/22** | 65 | 475 | 22 | 170 | D | **2191919** | **14.994,00** | 70 | 70 | 68 | 67 | 66 | 65 | 64 | 62 | 60 | 56 |
| | | | | | | | | **0** | **30** | **40** | **50** | **60** | **65** | **70** | **75** | **80** | **85** |
| **Stratos GIGA 80/1-16/2,3** | 80 | 360 | 2,3 | 49 | A | **2170131** | **5.302,00** | 18 | 16,8 | 15 | 13 | 11 | 10 | 9 | 7,5 | 6,4 | |
| **Stratos GIGA 80/1-21/3,5** | 80 | 360 | 3,5 | 49 | A | **2170130** | **5.803,00** | 23 | 22,5 | 20,7 | 19 | 17 | 16,3 | 15 | 14 | 13 | 11,8 |
| **Stratos GIGA 80/1-32/4,1** | 80 | 360 | 4,1 | 61 | A | **2170133** | **7.398,00** | 32 | 29 | 26,5 | 23,5 | 20 | 18,7 | 17 | 15 | 13 | |
| **Stratos GIGA 80/1-37/5,3** | 80 | 360 | 5,3 | 61 | B | **2170132** | **7.972,00** | 37 | 35 | 32 | 29 | 26,4 | 24,7 | 23 | 21,2 | 19,7 | |
| | | | | | | | | **0** | **50** | **60** | **70** | **80** | **90** | **110** | **130** | **140** | **150** |
| **Stratos GIGA 80/2-31/11** | 80 | 440 | 11 | 142 | D | **2191920** | **11.674,00** | 33 | 32,5 | 32 | 31,5 | 31 | 30 | 29 | 28 | | |
| **Stratos GIGA 80/3-40/15** | 80 | 440 | 15 | 152 | D | **2191921** | **12.313,00** | 41 | 41 | 41 | 40,5 | 40 | 39 | 38 | 34 | | |
| **Stratos GIGA 80/3-48/18,5** | 80 | 500 | 18,5 | 170 | D | **2191922** | **13.243,00** | 47,2 | 47,3 | 47,5 | 48 | 47,5 | 47 | 45 | 41 | 39 | |
| **Stratos GIGA 80/4-53/22** | 80 | 500 | 22 | 176 | D | **2191923** | **15.134,00** | 49 | 49,5 | 49,3 | 49 | 48,5 | 47 | 44 | 41,5 | 39 | 36 |
| | | | | | | | | **0** | **20** | **40** | **60** | **70** | **80** | **90** | **100** | **110** | **120** |
| **Stratos GIGA 100/1-13/2,3** | 100 | 450 | 2,3 | 67 | A | **2170135** | **6.168,00** | 13 | 13 | 12,9 | 11 | 9,8 | 8,7 | 7,5 | 6,3 | 4,9 | |
| **Stratos GIGA 100/1-17/3,7** | 100 | 450 | 3,7 | 67 | B | **2170134** | **6.526,00** | 17 | 17 | 17 | 15,8 | 14,7 | 13,5 | 12,3 | 11 | 9,4 | 7,7 |
| **Stratos GIGA 100/1-27/4,8** | 100 | 450 | 4,8 | 69 | B | **2170137** | **7.488,00** | 27 | 27 | 26,8 | 23 | 21 | 18,5 | 15,8 | 13 | 10,3 | |
| **Stratos GIGA 100/1-33/6,0** | 100 | 450 | 6 | 74 | B | **2170136** | **8.201,00** | 33 | 33 | 31,5 | 28 | 26 | 23,5 | 21 | 18,4 | 15,6 | |
| | | | | | | | | **0** | **50** | **100** | **140** | **180** | **200** | **220** | **240** | **260** | **280** |
| **Stratos GIGA 100/2-22/11** | 100 | 500 | 11 | 155 | D | **2191924** | **11.715,00** | 23 | 23 | 22 | 19 | 15 | 14 | 13 | 10 | | |
| **Stratos GIGA 100/2-24/11** | 100 | 550 | 11 | 232 | D | **2191928** | **14.106,00** | 25 | 24 | 23 | 18 | 11 | | | | | |
| **Stratos GIGA 100/2-26/15** | 100 | 500 | 15 | 165 | D | **2191925** | **14.165,00** | 26 | 26 | 25 | 23 | 22 | 19 | 18 | 16 | 13 | |
| **Stratos GIGA 100/2-29/18,5** | 100 | 500 | 18,5 | 169 | D | **2191926** | **14.244,00** | 30 | 30 | 28 | 26 | 24 | 23 | 22 | 18 | 17 | 15 |
| **Stratos GIGA 100/3-33/22** | 100 | 500 | 22 | 176 | D | **2191927** | **15.220,00** | 34 | 34 | 33 | 32 | 30 | 28 | 26 | 24 | 22 | |
| | | | | | | | | **0** | **80** | **120** | **160** | **200** | **240** | **280** | **320** | **360** | **400** |
| **Stratos GIGA 150/1-14/11** | 150 | 150 | 11 | 265 | D | **2191929** | **15.385,00** | 15 | 14.8 | 14.6 | 14.4 | 14.2 | 13 | 12 | 10 | | |
| **Stratos GIGA 150/2-17/15** | 150 | 150 | 15 | 392 | D | **2191930** | **17.159,00** | 18 | 17.7 | 17.5 | 17.3 | 16.5 | 15.5 | 14.5 | 12.5 | 10.5 | 7.5 |
| | | | | | | | | **0** | **60** | **120** | **180** | **240** | **300** | **360** | **420** | **480** | **540** |
| **Stratos GIGA 200/1-14/15** | 200 | 200 | 15 | 386 | D | **2191933** | **18.966,00** | 16 | 15 | 14.5 | 14 | 13 | 12 | 11 | 10 | 8 | 5 |

## Wilo-Stratos GIGA...-R1

RANGE UPGRADE

Temperatura fluido
da **-20°C** a **+140°C**

IE5

### Descrizione

Pompa inline **singola** con motore ventilato 3~400 V in **classe di efficienza IE5**, tecnologia con motore a magneti permanenti EC per la regolazione automatica delle prestazioni.

### Campo di applicazioni

- Applicazioni commerciali
- Riscaldamento
- Condizionamento

| Wilo-Stratos GIGA...-R1 | 3~400 V – Classe di efficienza IE5 | | | | | | | » Senza trasduttore di pressione | | | | | | | | PG3 | W3 |
|---|---|---|---|---|---|---|---|---|---|---|---|---|---|---|---|---|---|
| » Flangiati PN16 | | | | | | | | Portata (m³/h) | | | | | | | | | |
| Modello | DN | Interasse (mm) | $P_2$ (kW) | Peso (kg) | Consegna | Codice | Prezzo € | 0 | 8 | 16 | 20 | 24 | 26 | 28 | 30 | 32 | 34 |
| | | | | | | | | Prevalenza (m) | | | | | | | | | |
| Stratos GIGA 40/1-25/1,6-R1 | 40 | 280 | 1,6 | 39 | B | 2170170 | 3.983,00 | 26 | 24 | 20,5 | 18 | 15,6 | 14 | 12 | | | |
| Stratos GIGA 40/1-32/2,2-R1 | 40 | 280 | 2,2 | 39 | B | 2170169 | 4.526,00 | 33 | 30,5 | 27,5 | 25 | 22 | 20 | 18,8 | 17,8 | 15 | |
| Stratos GIGA 40/1-39/3,0-R1 | 40 | 280 | 3 | 39 | B | 2170168 | 4.586,00 | 39 | 37,5 | 34 | 32 | 29,5 | 28 | 26 | 24,5 | 22,6 | 20 |
| Stratos GIGA 40/1-45/3,8-R1 | 40 | 280 | 3,8 | 41 | D | 2170167 | 6.026,00 | 46 | 44 | 41 | 40 | 36,5 | 35,5 | 33,7 | 32 | 30,4 | 28 |
| Stratos GIGA 40/1-51/4,2-R1 | 40 | 280 | 4,2 | 41 | B | 2170166 | 6.611,00 | 51 | 50 | 46,5 | 44,5 | 41,5 | 40 | 39 | 36 | 35 | 32 |
| | | | | | | | | 0 | 8 | 16 | 20 | 24 | 28 | 32 | 34 | 40 | 44 |
| Stratos GIGA 40/4-63/11-R1 | 40 | 440 | 11 | 140 | D | 2191959 | 9.767,00 | 66 | 66 | 66 | 65 | 64 | 63 | 62 | 61 | 60 | 56 |
| | | | | | | | | 0 | 5 | 10 | 15 | 20 | 25 | 30 | 35 | 40 | 45 |
| Stratos GIGA 50/1-14/0,8-R1 | 50 | 280 | 0,8 | 40 | B | 2170174 | 3.775,00 | 14 | 14 | 13,3 | 12 | 10,4 | 8,4 | 6 | | | |
| Stratos GIGA 50/1-20/1,3-R1 | 50 | 280 | 1,3 | 40 | B | 2170173 | 3.965,00 | 20 | 20 | 19 | 17,5 | 16 | 14 | 11,7 | 9,1 | | |
| Stratos GIGA 50/1-26/1,9-R1 | 50 | 280 | 1,9 | 40 | B | 2170172 | 4.503,00 | 26 | 26 | 25 | 23,3 | 21,4 | 19,8 | 17,2 | 14,3 | 11,4 | |
| Stratos GIGA 50/1-33/2,6-R1 | 50 | 280 | 2,6 | 40 | B | 2170171 | 4.973,00 | 32 | 32 | 31,8 | 30 | 28 | 26 | 23,5 | 20,8 | 17,7 | 14,3 |
| Stratos GIGA 50/1-38/2,8-R1 | 50 | 280 | 2,8 | 40 | D | 2170177 | 5.089,00 | 35 | 35 | 35 | 33,8 | 31,3 | 28,5 | 25 | 21,5 | 17,5 | |
| Stratos GIGA 50/1-44/3,2-R1 | 50 | 280 | 3,2 | 42 | B | 2170176 | 6.260,00 | 41 | 41 | 41 | 39,6 | 37,2 | 34 | 31 | 27 | 23 | |
| Stratos GIGA 50/1-50/4,2-R1 | 50 | 280 | 4,2 | 42 | B | 2170175 | 7.081,00 | 48 | 48 | 48 | 46,3 | 43,5 | 41 | 38 | 34 | 30 | |
| | | | | | | | | 0 | 20 | 30 | 35 | 40 | 45 | 50 | 55 | 60 | 65 |
| Stratos GIGA 50/4-53/11-R1 | 50 | 440 | 11 | 142 | D | 2191960 | 9.973,00 | 56 | 56 | 55 | 54 | 53 | 52 | 51 | 49 | 48 | |
| Stratos GIGA 50/4-62/15-R1 | 50 | 440 | 15 | 152 | D | 2191961 | 11.609,00 | 64 | 64 | 63,5 | 63 | 62,5 | 62 | 61,5 | 61 | 60 | 59 |
| | | | | | | | | 0 | 10 | 20 | 30 | 35 | 40 | 45 | 50 | 55 | 60 |
| Stratos GIGA 65/1-8/0,6-R1 | 65 | 340 | 0,6 | 45 | B | 2170180 | 3.748,00 | 8,2 | 8 | 7 | 5,7 | 5 | 3,8 | | | | |
| Stratos GIGA 65/1-12/1,1-R1 | 65 | 340 | 1,2 | 45 | B | 2170179 | 3.910,00 | 12,5 | 12,3 | 11,2 | 9,8 | 9 | 8 | 6,8 | 5,5 | | |
| Stratos GIGA 65/1-17/1,7-R1 | 65 | 340 | 1,7 | 45 | B | 2170178 | 4.093,00 | 17 | 16,5 | 15,3 | 14 | 13 | 12 | 11 | 9,6 | 8,2 | |
| Stratos GIGA 65/1-21/2,3-R1 | 65 | 340 | 2,3 | 44 | B | 2170182 | 4.854,00 | 22 | 21,9 | 20,4 | 18,3 | 16,7 | 15,3 | 13,6 | 11,7 | 9,5 | |
| Stratos GIGA 65/1-27/3,0-R1 | 65 | 340 | 3 | 44 | B | 2170181 | 5.160,00 | 27 | 27 | 26 | 23,6 | 22 | 20,5 | 19 | 17 | 15 | 12,6 |
| Stratos GIGA 65/1-34/3,1-R1 | 65 | 340 | 3,1 | 44 | D | 2170185 | 5.206,00 | 34 | 34 | 31,5 | 27,7 | 25,2 | 22,7 | 20 | 17 | 13,6 | |
| Stratos GIGA 65/1-38/3,8-R1 | 65 | 340 | 3,8 | 45 | B | 2170184 | 6.846,00 | 38 | 38 | 36,5 | 33 | 31 | 28,4 | 25,7 | 22,5 | 19,3 | 15,7 |
| Stratos GIGA 65/1-42/4,8-R1 | 65 | 340 | 4,8 | 53 | B | 2170183 | 7.314,00 | 42,5 | 42,5 | 42,2 | 38,8 | 36,3 | 33,7 | 31 | 28 | 24,5 | |



Soggetto a modifiche tecniche senza preavviso

## Descrizione

Pompa inline **singola** con motore ventilato 3~400 V in **classe di efficienza IE5**, tecnologia con motore a magneti permanenti EC per la regolazione automatica delle prestazioni.

## Campo di applicazioni

- Applicazioni commerciali
- Riscaldamento
- Condizionamento

# Wilo-Stratos GIGA...-R1

RANGE UPGRADE

HEO IE5

Temperatura fluido da **-20°C** a **+140°C**

| Wilo-Stratos GIGA...-R1 | 3~400 V – Classe di efficienza IE5 | | | | | | | » Senza trasduttore di pressione | | | | | | | PG3 | | W3 |
|---|---|---|---|---|---|---|---|---|---|---|---|---|---|---|---|---|---|
| » Flangiati PN16 | | | | | | | | Portata (m³/h) | | | | | | | | | |
| Modello | DN | Interasse (mm) | $P_2$ (kW) | Peso (kg) | Consegna | Codice | Prezzo € | 0 | 40 | 50 | 60 | 70 | 75 | 80 | 85 | 90 | 100 |
| | | | | | | | | Prevalenza (m) | | | | | | | | | |
| **Stratos GIGA 65/3-40/11-R1** | 65 | 430 | 11 | 134 | D | **2191962** | **10.017,00** | 41 | 41 | 40,5 | 39,5 | 37 | 36,5 | 36 | 34 | | |
| **Stratos GIGA 65/3-49/15-R1** | 65 | 475 | 15 | 159 | D | **2191963** | **11.716,00** | 54 | 54 | 53 | 52 | 51 | 49 | 48 | | | |
| **Stratos GIGA 65/4-57/18,5-R1** | 65 | 475 | 18,8 | 163 | D | **2191964** | **12.619,00** | 64 | 64 | 63 | 62 | 60 | 59 | 56 | 52 | 50 | |
| **Stratos GIGA 65/5-65/22-R1** | 65 | 475 | 22 | 170 | D | **2191965** | **14.496,00** | 70 | 70 | 68 | 67 | 66 | 65 | 64 | 62 | 60 | 56 |
| | | | | | | | | **0** | **30** | **40** | **50** | **60** | **65** | **70** | **75** | **80** | **85** |
| **Stratos GIGA 80/1-16/2,3-R1** | 80 | 360 | 2,3 | 49 | B | **2170187** | **4.858,00** | 18 | 16,8 | 15 | 13 | 11 | 10 | 9 | 7,5 | 6,4 | |
| **Stratos GIGA 80/1-21/3,5-R1** | 80 | 360 | 3,5 | 49 | B | **2170186** | **5.376,00** | 23 | 22,5 | 20,7 | 19 | 17 | 16,3 | 15 | 14 | 13 | 11,8 |
| **Stratos GIGA 80/1-32/4,1-R1** | 80 | 360 | 4,1 | 61 | B | **2170189** | **6.876,00** | 32 | 29 | 26,5 | 23,5 | 20 | 18,7 | 17 | 15 | 13 | |
| **Stratos GIGA 80/1-37/5,3-R1** | 80 | 360 | 5,3 | 61 | B | **2170188** | **7.432,00** | 37 | 35 | 32 | 29 | 26,4 | 24,7 | 23 | 21,2 | 19,7 | |
| | | | | | | | | **0** | **50** | **60** | **70** | **80** | **90** | **110** | **130** | **140** | **150** |
| **Stratos GIGA 80/2-31/11-R1** | 80 | 440 | 11 | 142 | D | **2191966** | **11.089,00** | 33 | 32,5 | 32 | 31,5 | 31 | 30 | 29 | 28 | | |
| **Stratos GIGA 80/3-40/15-R1** | 80 | 440 | 15 | 152 | D | **2191967** | **11.773,00** | 41 | 41 | 41 | 40,5 | 40 | 39 | 38 | 34 | | |
| **Stratos GIGA 80/3-48/18,5-R1** | 80 | 500 | 18,5 | 170 | D | **2191968** | **12.746,00** | 47,2 | 47,3 | 47,5 | 48 | 47,5 | 47 | 45 | 41 | 39 | |
| **Stratos GIGA 80/4-53/22-R1** | 80 | 500 | 22 | 176 | D | **2191969** | **14.640,00** | 49 | 49,5 | 49,3 | 49 | 48,5 | 47 | 44 | 41,5 | 39 | 36 |
| | | | | | | | | **0** | **20** | **40** | **60** | **70** | **80** | **90** | **100** | **110** | **120** |
| **Stratos GIGA 100/1-13/2,3-R1** | 100 | 450 | 2,3 | 67 | B | **2170191** | **5.676,00** | 13 | 13 | 12,9 | 11 | 9,8 | 8,7 | 7,5 | 6,3 | 4,9 | |
| **Stratos GIGA 100/1-17/3,7-R1** | 100 | 450 | 3,7 | 67 | B | **2170190** | **6.057,00** | 17 | 17 | 17 | 15,8 | 14,7 | 13,5 | 12,3 | 11 | 9,4 | 7,7 |
| **Stratos GIGA 100/1-27/4,8-R1** | 100 | 450 | 4,8 | 69 | B | **2170193** | **6.962,00** | 27 | 27 | 26,8 | 23 | 21 | 18,5 | 15,8 | 13 | 10,3 | |
| **Stratos GIGA 100/1-33/6,0-R1** | 100 | 450 | 6 | 74 | B | **2170192** | **7.665,00** | 33 | 33 | 31,5 | 28 | 26 | 23,5 | 21 | 18,4 | 15,6 | |
| | | | | | | | | **0** | **50** | **100** | **140** | **180** | **200** | **220** | **240** | **260** | **280** |
| **Stratos GIGA 100/2-22/11-R1** | 100 | 500 | 11 | 155 | D | **2191970** | **11.130,00** | 23 | 23 | 22 | 19 | 15 | 14 | 13 | 10 | | |
| **Stratos GIGA 100/2-24/11-R1** | 100 | 550 | 11 | 232 | D | **2191974** | **13.466,00** | 25 | 24 | 23 | 18 | 11 | | | | | |
| **Stratos GIGA 100/2-26/15-R1** | 100 | 500 | 15 | 165 | D | **2191971** | **13.545,00** | 26 | 26 | 25 | 23 | 22 | 19 | 18 | 16 | 13 | |
| **Stratos GIGA 100/2-29/18,5-R1** | 100 | 500 | 18,5 | 169 | D | **2191972** | **13.712,00** | 30 | 30 | 28 | 26 | 24 | 23 | 22 | 18 | 17 | 15 |
| **Stratos GIGA 100/3-33/22-R1** | 100 | 500 | 22 | 176 | D | **2191973** | **14.724,00** | 34 | 34 | 33 | 32 | 30 | 28 | 26 | 24 | 22 | |
| | | | | | | | | **0** | **80** | **120** | **160** | **200** | **240** | **280** | **320** | **360** | **400** |
| **Stratos GIGA 150/1-14/11-R1** | 150 | 150 | 11 | 265 | D | **2191975** | **14.762,00** | 15 | 14.8 | 14.6 | 14.4 | 14.2 | 13 | 12 | 10 | | |
| **Stratos GIGA 150/2-17/15-R1** | 150 | 150 | 15 | 392 | D | **2191976** | **16.538,00** | 18 | 17.7 | 17.5 | 17.3 | 16.5 | 15.5 | 14.5 | 12.5 | 10.5 | 7.5 |
| | | | | | | | | **0** | **60** | **120** | **180** | **240** | **300** | **360** | **420** | **480** | **540** |
| **Stratos GIGA 200/1-14/15-R1** | 200 | 200 | 15 | 386 | D | **2191979** | **18.343,00** | 16 | 15 | 14.5 | 14 | 13 | 12 | 11 | 10 | 8 | 5 |

# Wilo-Stratos GIGA-D

## Pompe inline gemellari con motore a magneti permanenti EC

Per installazioni in circuiti di **riscaldamento**, **raffrescamento** e **condizionamento** in impianti **commerciali** e **industriali.**

IE5

### In evidenza

Campo di regolazione fino a tre volte maggiore delle pompe regolate con convertitore di frequenza tradizionale.

### Efficienza

Efficienza motore: **IE5**
Efficienza Idraulica **MEI≥0,7**

### Tecnologia

Temperatura: **da -20** a **+140 °C**
Pressione nominale: **PN 16**

### Configurazione

I moduli di interfaccia Wilo- IF permettono la connessione diretta alle reti di Building Management System.

### Installazione

Pompa gemellare per funzionamento con motore singolo o con entrambi i motori in somma di portata.

**Scopri di più!**
Utilizza il QR-Code.



Soggetto a modifiche tecniche senza preavviso

## Descrizione

Pompa inline **gemellare** con motore ventilato 3~400 V in **classe di efficienza IE5**, tecnologia con motore a magneti permanenti EC per la regolazione automatica delle prestazioni.

## Campo di applicazioni

- Applicazioni commerciali
- Riscaldamento
- Condizionamento

# Wilo-Stratos GIGA-D

RANGE UPGRADE

HEO IE5

Temperatura fluido da **-20°C** a **+140°C**

## Particolarità / Vantaggi prodotto

→ Efficienza motore IE5 (secondo IEC TS 60034-30-2).
→ Campo di regolazione fino a tre volte maggiore delle pompe regolate con convertitore di frequenza tradizionale.
→ Sistema idraulico ad alta efficienza, adeguato in modo ottimale alla tecnologia dei motori EC con rendimenti ottimizzati, Indice di efficienza minima (MEI) ≥ 0,7

## Applicazioni

Impianti di riscaldamento, condizionamento e refrigerazione.

## Chiave di lettura

| | |
|---|---|
| Esempio: | Stratos GIGA-D 40/1-52/4.5-R1 |
| **Stratos** | Pompa ad alta efficienza |
| **GIGA** | Pompa singola in linea |
| **-D** | Versione gemellare |
| **40** | Rp/DN |
| **1-51** | Campo di prevalenza nominale (m) |
| **4.5** | Potenza motore (kW) |
| **-R1** | Versione senza trasduttore differenziale di pressione |

## Dati tecnici

| | |
|---|---|
| **Fluidi consentiti** | |
| Acqua di riscaldamento e refrigerazione secondo VDI 2035 e UNI 8065. Miscela di acqua e glicole max 1:1 (max 40 % vol. glicole e temperatura fluido ≤ 40 °C). | |
| **Campo d'impiego** | |
| Temperatura fluido | da -20°C a +140°C |
| **Caratteristiche elettriche** | |
| Alimentazione rete | 3~480 V ±10 %, 3~440 V ±10 %, 3~400 V ±10 %, |
| Frequenza | 50/60 Hz |
| **Motore** | |
| Classe di efficienza | IE5 |
| Grado protezione | IP 55 |
| Classe di isolamento | F |

## Materiali

| |
|---|
| **Corpo pompa** |
| Ghisa grigia |
| **Girante** |
| Materiale sintetico o Ghisa grigia (a seconda dei modelli) |
| **Albero** |
| Acciaio inox |

## Accessori


- Moduli di interfaccia seriale Pag. 182
- Flange e controflange Pag. 187
- Mensole di supporto Pag. 188
- Quadri di regolazione e comando Pag. 192

# Wilo-Stratos GIGA-D

RANGE UPGRADE

Temperatura fluido
da **-20°C** a **+140°C**

IE5

## Descrizione

Pompa inline **gemellare** con motore ventilato 3~400 V in **classe di efficienza IE5**, tecnologia con motore a magneti permanenti EC per la regolazione automatica delle prestazioni.

## Campo di applicazioni

- Applicazioni commerciali
- Riscaldamento
- Condizionamento

| Wilo-Stratos GIGA-D | 3~400 V – Classe di efficienza IE5 | | | | | | | | » Con trasduttore di pressione | | | | | | | | PG3 | W3 |
|---|---|---|---|---|---|---|---|---|---|---|---|---|---|---|---|---|---|---|
| » Flangiati PN16 | | | | | | | | | Portata (m³/h) | | | | | | | | | |
| Modello | DN | Interasse (mm) | Flangia Cieca | $P_2$ (kW) | Peso (kg) | Consegna | Codice | Prezzo € | 0 | 3 | 5 | 10 | 15 | 18 | 22 | 26 | 30 | 34 |
| | | | | | | | | | Prevalenza (m) | | | | | | | | | |
| Stratos GIGA-D 40/1-25/1,6 | 40 | 280 | I | 1,6 | 81 | D | 2170226 | 8.474,00 | 25 | 24 | 23 | 22 | 21 | 19 | 16 | 13 | | |
| Stratos GIGA-D 40/1-32/2,2 | 40 | 280 | I | 2,2 | 81 | D | 2170225 | 9.492,00 | 32 | 31 | 30 | 29 | 27 | 25 | 24 | 18 | | |
| Stratos GIGA-D 40/1-39/3,0 | 40 | 280 | I | 3 | 81 | D | 2170224 | 9.540,00 | 39 | 38 | 37 | 36 | 34 | 32 | 30 | 27 | 21 | 18 |
| Stratos GIGA-D 40/1-45/3,8 | 40 | 280 | I | 3,8 | 84 | D | 2170223 | 12.421,00 | 45 | 44 | 43 | 42 | 41 | 39 | 36 | 34 | 30 | 24 |
| Stratos GIGA-D 40/1-51/4,2 | 40 | 280 | I | 4,2 | 84 | D | 2170222 | 13.539,00 | 52 | 51 | 50 | 48 | 46 | 42 | 41 | 40 | 35 | 30 |
| | | | | | | | | | 0 | 10 | 13 | 16 | 20 | 25 | 27 | 30 | 35 | 40 |
| Stratos GIGA-D 40/4-63/11 | 40 | 440 | C | 11 | 275 | D | 2192005 | 19.581,00 | 66 | 65 | 64 | 63 | 62 | 61 | 60 | 59 | 56 | 52 |
| | | | | | | | | | 0 | 5 | 10 | 15 | 20 | 25 | 30 | 35 | 40 | 45 |
| Stratos GIGA-D 50/1-14/0,8 | 50 | 280 | I | 0,8 | 84 | D | 2170230 | 8.311,00 | 14 | 13,7 | 12,7 | 11,5 | 10 | 7,8 | 5,4 | | | |
| Stratos GIGA-D 50/1-20/1,3 | 50 | 280 | I | 1,3 | 84 | D | 2170229 | 8.516,00 | 20 | 19,5 | 18,5 | 17 | 15,5 | 13,5 | 11 | 8 | | |
| Stratos GIGA-D 50/1-26/1,9 | 50 | 280 | I | 1,9 | 84 | D | 2170228 | 9.486,00 | 25 | 25 | 24 | 22,5 | 21 | 19 | 16,5 | 13,5 | 10 | |
| Stratos GIGA-D 50/1-33/2,6 | 50 | 280 | I | 2,6 | 84 | D | 2170227 | 10.366,00 | 32 | 32 | 31 | 29,5 | 27,5 | 25,5 | 23 | 20 | 17 | 13 |
| Stratos GIGA-D 50/1-38/2,8 | 50 | 280 | I | 2,8 | 82 | D | 2170233 | 10.562,00 | 35 | 35 | 34,5 | 33 | 30,5 | 27,5 | 24 | 20,5 | 16 | |
| Stratos GIGA-D 50/1-44/3,2 | 50 | 280 | I | 3,4 | 85 | D | 2170232 | 12.847,00 | 41 | 41 | 40,5 | 38,5 | 36 | 33 | 29,5 | 25,5 | 21 | |
| Stratos GIGA-D 50/1-50/4,2 | 50 | 280 | I | 4,3 | 85 | D | 2170231 | 14.467,00 | 48 | 48 | 47 | 45 | 42,5 | 39,5 | 36 | 32 | 27,5 | |
| | | | | | | | | | 0 | 10 | 20 | 30 | 40 | 45 | 50 | 55 | 60 | 65 |
| Stratos GIGA-D 50/4-53/11 | 50 | 440 | C | 11 | 278 | D | 2192006 | 19.968,00 | 54 | 53 | 52 | 51 | 50 | 49 | 48 | 46 | | |
| Stratos GIGA-D 50/4-62/15 | 50 | 440 | C | 15 | 298 | D | 2192007 | 23.084,00 | 65 | 65 | 64 | 63 | 62 | 61 | 60 | 57 | 55 | 53 |
| | | | | | | | | | 0 | 10 | 20 | 30 | 35 | 40 | 45 | 50 | 55 | 60 |
| Stratos GIGA-D 65/1-8/0,6 | 65 | 340 | I | 0,6 | 93 | D | 2170236 | 8.182,00 | 8,2 | 7,9 | 6,8 | 5,3 | 4,3 | 3,4 | | | | |
| Stratos GIGA-D 65/1-12/1,1 | 65 | 340 | I | 1,1 | 93 | D | 2170235 | 8.338,00 | 12,5 | 12 | 11 | 9,5 | 8,5 | 7,5 | 6,3 | 5 | | |
| Stratos GIGA-D 65/1-17/1,7 | 65 | 340 | I | 1,7 | 93 | D | 2170234 | 8.643,00 | 17 | 16,5 | 15 | 13,5 | 12,5 | 11,5 | 10,2 | 9 | 7,5 | |
| Stratos GIGA-D 65/1-21/2,3 | 65 | 340 | I | 2,3 | 89 | D | 2170238 | 10.103,00 | 22 | 22 | 20,5 | 18 | 16,5 | 15 | 13 | 10,5 | 8 | 5 |
| Stratos GIGA-D 65/1-27/3,0 | 65 | 340 | I | 3 | 89 | D | 2170237 | 10.613,00 | 27 | 27 | 26 | 23,5 | 22 | 20 | 18 | 16 | 13 | 10,5 |
| Stratos GIGA-D 65/1-34/3,1 | 65 | 340 | I | 3,1 | 88 | D | 2170241 | 10.712,00 | 34 | 33,5 | 31 | 27 | 25 | 22,5 | 19,5 | 16,5 | 13,5 | |
| Stratos GIGA-D 65/1-38/3,8 | 65 | 340 | I | 3,8 | 92 | D | 2170240 | 14.030,00 | 38 | 38 | 36 | 32,5 | 30,5 | 28 | 25 | 22,5 | 19 | |
| Stratos GIGA-D 65/1-42/4,8 | 65 | 340 | I | 4,9 | 108 | D | 2170239 | 14.951,00 | 42,5 | 42,5 | 42 | 38 | 36 | 33,5 | 30,5 | 27,5 | 24,5 | |





Soggetto a modifiche tecniche senza preavviso

## Descrizione

Pompa inline **gemellare** con motore ventilato 3~400 V in **classe di efficienza IE5**, tecnologia con motore a magneti permanenti EC per la regolazione automatica delle prestazioni.

## Campo di applicazioni

- Applicazioni commerciali
- Riscaldamento
- Condizionamento

# Wilo-Stratos GIGA-D

RANGE UPGRADE

HEO IE5

Temperatura fluido da **-20°C** a **+140°C**

| Wilo-Stratos GIGA-D | 3~400 V – Classe di efficienza IE5 | | | | | | | | » Con trasduttore di pressione | | | | | | | | PG3 | W3 |
|---|---|---|---|---|---|---|---|---|---|---|---|---|---|---|---|---|---|---|
| » Flangiati PN16 | | | | | | | | | Portata (m³/h) | | | | | | | | | |
| Modello | DN | Interasse (mm) | Flangia Cieca | $P_2$ (kW) | Peso (kg) | Consegna | Codice | Prezzo € | 0 | 30 | 35 | 40 | 45 | 50 | 55 | 60 | 70 | 80 |
| | | | | | | | | | Prevalenza (m) | | | | | | | | | |
| **Stratos GIGA-D 65/3-40/11** | 65 | 430 | B | 11 | 271 | D | **2192008** | **20.058,00** | 41 | 41 | 40,5 | 40 | 39,5 | 39 | 38 | 36 | 34 | 32 |
| **Stratos GIGA-D 65/3-49/15** | 65 | 475 | C | 15 | 311 | D | **2192009** | **23.286,00** | 53 | 53 | 52,5 | 52 | 51,5 | 51 | 50,5 | 50 | 49 | |
| **Stratos GIGA-D 65/4-57/18,5** | 65 | 475 | C | 18,5 | 320 | D | **2192010** | **24.919,00** | 64 | 64 | 63,5 | 63 | 62,5 | 62 | 61 | 60 | 56 | 54 |
| **Stratos GIGA-D 65/5-65/22** | 65 | 475 | C | 22 | 332 | D | **2192011** | **28.488,00** | 70 | 70 | 69 | 67 | 66,5 | 66 | 65,5 | 65 | 64,5 | 64 |
| | | | | | | | | | **0** | **30** | **40** | **50** | **60** | **65** | **70** | **75** | **80** | **85** |
| **Stratos GIGA-D 80/1-16/2,3** | 80 | 360 | J | 2,3 | 98 | D | **2170243** | **10.074,00** | 18 | 16,2 | 14,5 | 12,5 | 10,5 | 9,1 | 8 | 6,4 | 5 | |
| **Stratos GIGA-D 80/1-21/3,5** | 80 | 360 | J | 3,5 | 98 | D | **2170242** | **11.025,00** | 23 | 21,5 | 20 | 18 | 16 | 15 | 14 | 12,5 | | |
| **Stratos GIGA-D 80/1-32/4,1** | 80 | 360 | K | 4,2 | 126 | D | **2170245** | **14.057,00** | 32 | 28 | 25,5 | 23 | 19,5 | 18 | 16 | 14,3 | 12 | |
| **Stratos GIGA-D 80/1-37/5,3** | 80 | 360 | K | 5,4 | 126 | D | **2170244** | **15.147,00** | 37 | 34 | 32 | 29 | 26 | 24 | 22 | 20,5 | 18,5 | |
| | | | | | | | | | **0** | **40** | **60** | **70** | **80** | **90** | **110** | **120** | **130** | **140** |
| **Stratos GIGA-D 80/2-31/11** | 80 | 440 | B | 11 | 282 | D | **2192012** | **22.181,00** | 32 | 32 | 31,5 | 31 | 30 | 28 | 26 | 24 | | |
| **Stratos GIGA-D 80/3-40/15** | 80 | 440 | B | 15 | 302 | D | **2192013** | **23.394,00** | 40 | 40 | 39 | 38 | 37 | 36 | 35 | 34 | | |
| **Stratos GIGA-D 80/3-48/18,5** | 80 | 500 | C | 18,5 | 335 | D | **2192014** | **25.161,00** | 49 | 49 | 48,5 | 48,5 | 48 | 46 | 44 | 40 | | |
| **Stratos GIGA-D 80/4-53/22** | 80 | 500 | C | 22 | 345 | D | **2192015** | **28.755,00** | 54 | 54 | 53 | 52 | 51 | 50 | 48 | 46 | 44 | 42 |
| | | | | | | | | | **0** | **20** | **30** | **40** | **60** | **70** | **80** | **90** | **100** | **110** |
| **Stratos GIGA-D 100/1-13/2,3** | 100 | 450 | L | 2,3 | 133 | D | **2170247** | **11.720,00** | 13 | 13 | 13 | 12,5 | 10,5 | 9,5 | 8,2 | 6,8 | 5,3 | 3,7 |
| **Stratos GIGA-D 100/1-17/3,7** | 100 | 450 | L | 3,7 | 133 | D | **2170246** | **12.399,00** | 17 | 17 | 17 | 17 | 15,5 | 14 | 13 | 11,7 | 10,4 | 8,8 |
| **Stratos GIGA-D 100/1-27/4,8** | 100 | 450 | K | 4,8 | 138 | D | **2170249** | **14.227,00** | 27 | 27 | 26,5 | 26,3 | 22,5 | 20 | 17,5 | 15 | 12,2 | 9,2 |
| **Stratos GIGA-D 100/1-33/6,0** | 100 | 450 | K | 6 | 147 | D | **2170248** | **15.582,00** | 33 | 33 | 32 | 31 | 27 | 25 | 23 | 20 | 17,5 | 14,5 |
| | | | | | | | | | **0** | **50** | **100** | **130** | **160** | **180** | **200** | **220** | **230** | **240** |
| **Stratos GIGA-D 100/2-22/11** | 100 | 500 | B | 11 | 317 | D | **2192016** | **22.260,00** | 23 | 22 | 21 | 18 | 16 | 14 | | | | |
| **Stratos GIGA-D 100/2-24/11** | 100 | 550 | B | 11 | 463 | D | **2192020** | **26.801,00** | 25 | 24 | 23 | 19.5 | 14.5 | 11 | | | | |
| **Stratos GIGA-D 100/2-26/15** | 100 | 500 | B | 15 | 337 | D | **2192017** | **26.913,00** | 26 | 25,5 | 25 | 24 | 22 | 20 | 18 | 15 | | |
| **Stratos GIGA-D 100/2-29/18,5** | 100 | 500 | B | 18,5 | 346 | D | **2192018** | **27.064,00** | 30 | 29 | 28 | 27 | 26 | 24 | 22 | 20 | 18 | 16 |
| **Stratos GIGA-D 100/3-33/22** | 100 | 500 | B | 22 | 358 | D | **2192019** | **28.919,00** | 34 | 33 | 32 | 31 | 30 | 28 | 26 | 24 | 22 | 21 |
| | | | | | | | | | **0** | **60** | **120** | **140** | **160** | **180** | **200** | **220** | **240** | **260** |
| **Stratos GIGA-D 150/1-14/11** | 150 | 700 | – | 11 | 530 | D | **2192021** | **29.231,00** | 15 | 14.6 | 14.3 | 14.2 | 14 | 13.7 | 13.5 | 13 | | |
| **Stratos GIGA-D 150/2-17/15** | 150 | 700 | – | 15 | 642 | D | **2192022** | **32.602,00** | 18 | 17.7 | 17.5 | 17.3 | 17 | 16.6 | 16 | 15.7 | 15.3 | 14.7 |
| | | | | | | | | | **0** | **80** | **120** | **180** | **240** | **280** | **300** | **320** | **340** | **380** |
| **Stratos GIGA-D 200/1-14/15** | 200 | 700 | – | 15 | 720 | D | **2192025** | **36.035,00** | 15 | 12 | 13.6 | 13 | 12 | 11.8 | 11.5 | 11.3 | 11 | 10 |

# Wilo-Stratos GIGA-D...-R1

RANGE UPGRADE

Temperatura fluido
da **-20°C** a **+140°C**

IE5

## Descrizione

Pompa inline **gemellare** con motore ventilato 3~400 V in **classe di efficienza IE5**, tecnologia con motore a magneti permanenti EC per la regolazione automatica delle prestazioni.

## Campo di applicazioni

- Applicazioni commerciali
- Riscaldamento
- Condizionamento

Riscaldamento, condizionamento e refrigerazione.

| Wilo-Stratos GIGA-D...-R1 | 3~400 V – Classe di efficienza IE5 | | | | | | | | » Senza trasduttore di pressione | | | | | | | | PG3 | | W3 |
|---|---|---|---|---|---|---|---|---|---|---|---|---|---|---|---|---|---|---|---|
| » Flangiati PN16 | | | | | | | | | Portata (m³/h) | | | | | | | | | | |
| Modello | DN | Interasse (mm) | Flangia Cieca | $P_2$ (kW) | Peso (kg) | Consegna | Codice | Prezzo € | 0 | 3 | 5 | 10 | 15 | 18 | 22 | 26 | 30 | 34 |
| | | | | | | | | | Prevalenza (m) | | | | | | | | | | |
| Stratos GIGA-D 40/1-25/1,6-R1 | 40 | 280 | I | 1,6 | 81 | D | 2170282 | 7.567,00 | 25 | 24 | 23 | 22 | 21 | 19 | 16 | 13 | | |
| Stratos GIGA-D 40/1-32/2,2-R1 | 40 | 280 | I | 2,2 | 81 | D | 2170281 | 8.600,00 | 32 | 31 | 30 | 29 | 27 | 25 | 24 | 18 | | |
| Stratos GIGA-D 40/1-39/3,0-R1 | 40 | 280 | I | 3 | 81 | D | 2170280 | 8.713,00 | 39 | 38 | 37 | 36 | 34 | 32 | 30 | 27 | 21 | 18 |
| Stratos GIGA-D 40/1-45/3,8-R1 | 40 | 280 | I | 3,8 | 84 | D | 2170279 | 11.450,00 | 45 | 44 | 43 | 42 | 41 | 39 | 36 | 34 | 30 | 24 |
| Stratos GIGA-D 40/1-51/4,2-R1 | 40 | 280 | I | 4,2 | 84 | D | 2170278 | 12.562,00 | 52 | 51 | 50 | 48 | 46 | 42 | 41 | 40 | 35 | 30 |
| | | | | | | | | | 0 | 10 | 13 | 16 | 20 | 25 | 27 | 30 | 35 | 40 |
| Stratos GIGA-D 40/4-63/11-R1 | 40 | 440 | C | 11 | 275 | D | 2192051 | 18.557,00 | 66 | 65 | 64 | 63 | 62 | 61 | 60 | 59 | 56 | 52 |
| | | | | | | | | | 0 | 5 | 10 | 15 | 20 | 25 | 30 | 35 | 40 | 45 |
| Stratos GIGA-D 50/1-14/0,8-R1 | 50 | 280 | I | 0,8 | 84 | D | 2170286 | 7.171,00 | 14 | 13,7 | 12,7 | 11,5 | 10 | 7,8 | 5,4 | | | |
| Stratos GIGA-D 50/1-20/1,3-R1 | 50 | 280 | I | 1,3 | 84 | D | 2170285 | 7.534,00 | 20 | 19,5 | 18,5 | 17 | 15,5 | 13,5 | 11 | 8 | | |
| Stratos GIGA-D 50/1-26/1,9-R1 | 50 | 280 | I | 1,9 | 84 | D | 2170284 | 8.556,00 | 25 | 25 | 24 | 22,5 | 21 | 19 | 16,5 | 13,5 | 10 | |
| Stratos GIGA-D 50/1-33/2,6-R1 | 50 | 280 | I | 2,6 | 84 | D | 2170283 | 9.448,00 | 32 | 32 | 31 | 29,5 | 27,5 | 25,5 | 23 | 20 | 17 | 13 |
| Stratos GIGA-D 50/1-38/2,8-R1 | 50 | 280 | I | 2,8 | 82 | D | 2170289 | 9.670,00 | 35 | 35 | 34,5 | 33 | 30,5 | 27,5 | 24 | 20,5 | 16 | |
| Stratos GIGA-D 50/1-44/3,2-R1 | 50 | 280 | I | 3,4 | 85 | D | 2170288 | 11.893,00 | 41 | 41 | 40,5 | 38,5 | 36 | 33 | 29,5 | 25,5 | 21 | |
| Stratos GIGA-D 50/1-50/4,2-R1 | 50 | 280 | I | 4,3 | 85 | D | 2170287 | 13.454,00 | 48 | 48 | 47 | 45 | 42,5 | 39,5 | 36 | 32 | 27,5 | |
| | | | | | | | | | 0 | 10 | 20 | 30 | 40 | 45 | 50 | 55 | 60 | 65 |
| Stratos GIGA-D 50/4-53/11-R1 | 50 | 440 | C | 11 | 278 | D | 2192052 | 18.948,00 | 54 | 53 | 52 | 51 | 50 | 49 | 48 | 46 | | |
| Stratos GIGA-D 50/4-62/15-R1 | 50 | 440 | C | 15 | 298 | D | 2192053 | 22.058,00 | 65 | 65 | 64 | 63 | 62 | 61 | 60 | 57 | 55 | 53 |
| | | | | | | | | | 0 | 10 | 20 | 30 | 35 | 40 | 45 | 50 | 55 | 60 |
| Stratos GIGA-D 65/1-8/0,6-R1 | 65 | 340 | I | 0,6 | 93 | D | 2170292 | 7.120,00 | 8,2 | 7,9 | 6,8 | 5,3 | 4,3 | 3,4 | | | | |
| Stratos GIGA-D 65/1-12/1,1-R1 | 65 | 340 | I | 1,1 | 93 | D | 2170291 | 7.429,00 | 12,5 | 12 | 11 | 9,5 | 8,5 | 7,5 | 6,3 | 5 | | |
| Stratos GIGA-D 65/1-17/1,7-R1 | 65 | 340 | I | 1,7 | 93 | D | 2170290 | 7.777,00 | 17 | 16,5 | 15 | 13,5 | 12,5 | 11,5 | 10,2 | 9 | 7,5 | |
| Stratos GIGA-D 65/1-21/2,3-R1 | 65 | 340 | I | 2,3 | 89 | D | 2170294 | 9.223,00 | 22 | 22 | 20,5 | 18 | 16,5 | 15 | 13 | 10,5 | 8 | 5 |
| Stratos GIGA-D 65/1-27/3,0-R1 | 65 | 340 | I | 3 | 89 | D | 2170293 | 9.804,00 | 27 | 27 | 26 | 23,5 | 22 | 20 | 18 | 16 | 13 | 10,5 |
| Stratos GIGA-D 65/1-34/3,1-R1 | 65 | 340 | I | 3,1 | 88 | D | 2170297 | 9.892,00 | 34 | 33,5 | 31 | 27 | 25 | 22,5 | 19,5 | 16,5 | 13,5 | |
| Stratos GIGA-D 65/1-38/3,8-R1 | 65 | 340 | I | 3,8 | 92 | D | 2170296 | 13.006,00 | 38 | 38 | 36 | 32,5 | 30,5 | 28 | 25 | 22,5 | 19 | |
| Stratos GIGA-D 65/1-42/4,8-R1 | 65 | 340 | I | 4,9 | 108 | D | 2170295 | 13.896,00 | 42,5 | 42,5 | 42 | 38 | 36 | 33,5 | 30,5 | 27,5 | 24,5 | |



Soggetto a modifiche tecniche senza preavviso

## Descrizione

Pompa inline **gemellare** con motore ventilato 3~400 V in **classe di efficienza IE5**, tecnologia con motore a magneti permanenti EC per la regolazione automatica delle prestazioni.

## Campo di applicazioni

- Applicazioni commerciali
- Riscaldamento
- Condizionamento

# Wilo-Stratos GIGA-D...-R1

RANGE UPGRADE

HEO IE5

Temperatura fluido da **-20°C** a **+140°C**

| Wilo-Stratos GIGA-D...-R1 | 3~400 V – Classe di efficienza IE5 | | | | | | | | » Senza trasduttore di pressione | | | | | | | | PG3 | W3 |
|---|---|---|---|---|---|---|---|---|---|---|---|---|---|---|---|---|---|---|
| » Flangiati PN16 | | | | | | | | | Portata (m³/h) | | | | | | | | | |
| Modello | DN | Interasse (mm) | Flangia Cieca | $P_2$ (kW) | Peso (kg) | Consegna | Codice | Prezzo € | 0 | 30 | 35 | 40 | 45 | 50 | 55 | 60 | 70 | 80 |
| | | | | | | | | | Prevalenza (m) | | | | | | | | | |
| **Stratos GIGA-D 65/3-40/11-R1** | 65 | 430 | B | 11 | 271 | D | **2192054** | **19.032,00** | 41 | 41 | 40,5 | 40 | 39,5 | 39 | 38 | 36 | 34 | 32 |
| **Stratos GIGA-D 65/3-49/15-R1** | 65 | 475 | C | 15 | 311 | D | **2192055** | **22.262,00** | 53 | 53 | 52,5 | 52 | 51,5 | 51 | 50,5 | 50 | 49 | |
| **Stratos GIGA-D 65/4-57/18,5-R1** | 65 | 475 | C | 18,5 | 320 | D | **2192056** | **23.976,00** | 64 | 64 | 63,5 | 63 | 62,5 | 62 | 61 | 60 | 56 | 54 |
| **Stratos GIGA-D 65/5-65/22-R1** | 65 | 475 | C | 22 | 332 | D | **2192057** | **27.543,00** | 70 | 70 | 69 | 67 | 66,5 | 66 | 65,5 | 65 | 64,5 | 64 |
| | | | | | | | | | **0** | **30** | **40** | **50** | **60** | **65** | **70** | **75** | **80** | **85** |
| **Stratos GIGA-D 80/1-16/2,3-R1** | 80 | 360 | J | 2,3 | 98 | D | **2170299** | **9.231,00** | 18 | 16,2 | 14,5 | 12,5 | 10,5 | 9,1 | 8 | 6,4 | 5 | |
| **Stratos GIGA-D 80/1-21/3,5-R1** | 80 | 360 | J | 3,5 | 98 | D | **2170298** | **10.214,00** | 23 | 21,5 | 20 | 18 | 16 | 15 | 14 | 12,5 | | |
| **Stratos GIGA-D 80/1-32/4,1-R1** | 80 | 360 | K | 4,2 | 126 | D | **2170301** | **13.065,00** | 32 | 28 | 25,5 | 23 | 19,5 | 18 | 16 | 14,3 | 12 | |
| **Stratos GIGA-D 80/1-37/5,3-R1** | 80 | 360 | K | 5,4 | 126 | D | **2170300** | **14.120,00** | 37 | 34 | 32 | 29 | 26 | 24 | 22 | 20,5 | 18,5 | |
| | | | | | | | | | **0** | **40** | **60** | **70** | **80** | **90** | **110** | **120** | **130** | **140** |
| **Stratos GIGA-D 80/2-31/11-R1** | 80 | 440 | B | 11 | 282 | D | **2192058** | **21.069,00** | 32 | 32 | 31,5 | 31 | 30 | 28 | 26 | 24 | | |
| **Stratos GIGA-D 80/3-40/15-R1** | 80 | 440 | B | 15 | 302 | D | **2192059** | **22.368,00** | 40 | 40 | 39 | 38 | 37 | 36 | 35 | 34 | | |
| **Stratos GIGA-D 80/3-48/18,5-R1** | 80 | 500 | C | 18,5 | 335 | D | **2192060** | **24.218,00** | 49 | 49 | 48,5 | 48,5 | 48 | 46 | 44 | 40 | | |
| **Stratos GIGA-D 80/4-53/22-R1** | 80 | 500 | C | 22 | 345 | D | **2192061** | **27.816,00** | 54 | 54 | 53 | 52 | 51 | 50 | 48 | 46 | 44 | 42 |
| | | | | | | | | | **0** | **20** | **30** | **40** | **60** | **70** | **80** | **90** | **100** | **110** |
| **Stratos GIGA-D 100/1-13/2,3-R1** | 100 | 450 | L | 2,3 | 133 | D | **2170303** | **10.784,00** | 13 | 13 | 13 | 12,5 | 10,5 | 9,5 | 8,2 | 6,8 | 5,3 | 3,7 |
| **Stratos GIGA-D 100/1-17/3,7-R1** | 100 | 450 | L | 3,7 | 133 | D | **2170302** | **11.507,00** | 17 | 17 | 17 | 17 | 15,5 | 14 | 13 | 11,7 | 10,4 | 8,8 |
| **Stratos GIGA-D 100/1-27/4,8-R1** | 100 | 450 | K | 4,8 | 138 | D | **2170305** | **13.228,00** | 27 | 27 | 26,5 | 26,3 | 22,5 | 20 | 17,5 | 15 | 12,2 | 9,2 |
| **Stratos GIGA-D 100/1-33/6,0-R1** | 100 | 450 | K | 6 | 147 | D | **2170304** | **14.564,00** | 33 | 33 | 32 | 31 | 27 | 25 | 23 | 20 | 17,5 | 14,5 |
| | | | | | | | | | **0** | **50** | **100** | **130** | **160** | **180** | **200** | **220** | **230** | **240** |
| **Stratos GIGA-D 100/2-22/11-R1** | 100 | 500 | B | 11 | 317 | D | **2192062** | **21.148,00** | 23 | 22 | 21 | 18 | 16 | 14 | | | | |
| **Stratos GIGA-D 100/2-24/11-R1** | 100 | 550 | B | 11 | 463 | D | **2192066** | **25.586,00** | 25 | 24 | 23 | 19.5 | 14.5 | 11 | | | | |
| **Stratos GIGA-D 100/2-26/15-R1** | 100 | 500 | B | 15 | 337 | D | **2192063** | **25.737,00** | 26 | 25,5 | 25 | 24 | 22 | 20 | 18 | 15 | | |
| **Stratos GIGA-D 100/2-29/18,5-R1** | 100 | 500 | B | 18,5 | 346 | D | **2192064** | **26.053,00** | 30 | 29 | 28 | 27 | 26 | 24 | 22 | 20 | 18 | 16 |
| **Stratos GIGA-D 100/3-33/22-R1** | 100 | 500 | B | 22 | 358 | D | **2192065** | **27.976,00** | 34 | 33 | 32 | 31 | 30 | 28 | 26 | 24 | 22 | 21 |
| | | | | | | | | | **0** | **60** | **120** | **140** | **160** | **180** | **200** | **220** | **240** | **260** |
| **Stratos GIGA-D 150/1-14/11-R1** | 150 | 700 | – | 11 | 530 | D | **2192067** | **28.049,00** | 15 | 14.6 | 14.3 | 14.2 | 14 | 13.7 | 13.5 | 13 | | |
| **Stratos GIGA-D 150/2-17/15-R1** | 150 | 700 | – | 15 | 642 | D | **2192068** | **31.423,00** | 18 | 17.7 | 17.5 | 17.3 | 17 | 16.6 | 16 | 15.7 | 15.3 | 14.7 |
| | | | | | | | | | **0** | **80** | **120** | **180** | **240** | **280** | **300** | **320** | **340** | **380** |
| **Stratos GIGA-D 200/1-14/15-R1** | 200 | 700 | – | 15 | 720 | D | **2192071** | **34.853,00** | 15 | 12 | 13.6 | 13 | 12 | 11.8 | 11.5 | 11.3 | 11 | 10 |

# Wilo-CronoBloc-BL

RANGE UPGRADE

2-4 Poli

Temperatura fluido
da **-20°C** a **+140°C**

IE3

## Descrizione

Pompa **monoblocco** con attacchi **flangiati** con motore **normalizzato** ventilato 3~400 V a velocità fissa in **classe di efficienza IE3**.

## Campo di applicazioni

- Applicazioni commerciali
- Riscaldamento
- Condizionamento

## Particolarità / Vantaggi prodotto

→ Pompa centrifuga monoblocco adatta per il montaggio a basamento.
→ Dimensioni principali secondo EN 733.
→ Fori di serie per scarico condensa nel corpo pompa e lanterna.
→ Flangia motore Normalizzata.

## Applicazioni

Impianti di riscaldamento, condizionamento e refrigerazione.

## Chiave di lettura

| | |
|---|---|
| Esempio: | BL 40/170-7.5/2 |
| **BL** | Pompa monoblocco a motore ventilato |
| **40/** | Rp/DN |
| **170-** | DN girante (mm) |
| **7.5/** | Potenza motore (kW) |
| **2** | Numero poli motore |

## Dati tecnici

| | |
|---|---|
| **Fluidi consentiti** | |
| Acqua di riscaldamento e refrigerazione secondo VDI 2035 e UNI 8065.<br>Miscela di acqua e glicole max 1:1 (max 40 % vol. glicole e temperatura fluido ≤ 40 °C). | |
| **Campo d'impiego** | |
| Temperatura fluido | da -20°C a +140°C |
| Pressione esercizio | 13 (fino a +140 °C)<br>16 (fino a +120 °C) |
| **Caratteristiche elettriche** | |
| Alimentazione rete | 3~ 400 V / 50 Hz |
| **Motore** | |
| Classe di efficienza | IE3 (IE2 motori con potenza nominale <0.75 kW) |
| Grado protezione | IP 55 |
| Classe di isolamento | F |

## Materiali

| |
|---|
| **Corpo pompa** |
| Ghisa grigia |
| **Girante** |
| Ghisa grigia |
| **Albero** |
| Acciaio inox |

## Accessori

| | | |
|---|---|---|
| • Flange e controflange | Pag. | **187** |
| • Mensole di supporto | Pag. | **188** |
| • Quadri di regolazione e comando | Pag. | **192** |

## Descrizione

Pompa **monoblocco** con attacchi **flangiati** con motore **normalizzato** ventilato 3~400 V a velocità fissa in **classe di efficienza IE3**.

# Wilo-CronoBloc-BL

RANGE UPGRADE

**2 Poli**

IE3

Temperatura fluido da **-20°C** a **+140°C**

## Campo di applicazioni

- Applicazioni commerciali
- Riscaldamento
- Condizionamento

| Wilo-CronoBloc-BL | 2 Poli – 3~400 V | | | | | | | | | | | | | | | | PG3 | | W3 |
|---|---|---|---|---|---|---|---|---|---|---|---|---|---|---|---|---|---|---|---|
| » Flangiati PN16 | | | | | | | | Portata (m³/h) | | | | | | | | | | | |
| Modello | DN Aspirazione | DN Mandata | $P_2$ (kW) | Peso (kg) | Consegna | Codice | Prezzo € | 0 | 2 | 6 | 10 | 14 | 18 | 22 | 26 | 30 | 34 | | |
| | | | | | | | | Prevalenza (m) | | | | | | | | | | | |
| BL 32/85.1-0,75/2 | 50 | 32 | 0,75 | 41 | C | 9139949 | 1.881,00 | 13 | 12,6 | 12,4 | 11,8 | 10,4 | 8 | | | | | | |
| BL 32/85-1,1/2 | 50 | 32 | 1,1 | 45 | C | 9126730 | 1.898,00 | 16 | 15,5 | 15 | 14 | 13,5 | 12 | 10,4 | 8,8 | 6,9 | | | |
| BL 32/95.1-1,1/2 | 50 | 32 | 1,1 | 44 | C | 9139948 | 1.915,00 | 17 | 16,7 | 16,5 | 16 | 14,7 | 12,9 | 10,4 | | | | | |
| BL 32/95-1,5/2 | 50 | 32 | 1,5 | 53 | C | 9126729 | 1.923,00 | 19 | 18,6 | 18,2 | 17,7 | 16,5 | 15,2 | 13,8 | 12,5 | 10,5 | 7,7 | | |
| BL 32/105.1-1,5/2 | 50 | 32 | 1,5 | 53 | C | 9139947 | 1.936,00 | 20 | 20,5 | 20 | 19,7 | 18,6 | 17 | 15 | | | | | |
| BL 32/130.1-1,5/2 | 50 | 32 | 1,5 | 60 | C | 9139960 | 1.958,00 | 23 | 2,9 | 22,7 | 22 | 19,7 | 16 | | | | | | |
| BL 32/105-2,2/2 | 50 | 32 | 2,2 | 56 | C | 9126728 | 1.971,00 | 24 | 23,6 | 23,4 | 22,7 | 22 | 21 | 20 | 18 | 16,3 | 14,6 | | |
| BL 32/115.1-2,2/2 | 50 | 32 | 2,2 | 55 | C | 9139946 | 1.992,00 | 26,3 | 26,4 | 26,5 | 26 | 25,3 | 24 | 21,8 | 19,7 | | | | |
| BL 32/140-2,2/2 | 50 | 32 | 2,2 | 52 | C | 2121125 | 2.007,00 | 26,4 | 26,5 | 26,6 | 26,5 | 25,5 | 24,6 | | | | | | |
| BL 32/140.1-2,2/2 | 50 | 32 | 2,2 | 63 | C | 9139959 | 2.027,00 | 28,5 | 29 | 29,4 | 28,5 | 26,5 | 23,5 | | | | | | |
| | | | | | | | | 0 | 5 | 10 | 20 | 26 | 28 | 30 | 32 | 34 | 36 | | |
| BL 32/115-3/2 | 50 | 32 | 3 | 60 | C | 9126727 | 2.040,00 | 30 | 29,5 | 28,6 | 26,5 | 24,4 | 24 | 22,4 | 21,4 | 20,4 | 19,6 | | |
| BL 32/125.1-3/2 | 50 | 32 | 3 | 59 | C | 9139945 | 2.052,00 | 28,4 | 28,7 | 28,4 | 25,3 | 22,6 | 21 | 19,6 | 17,6 | | | | |
| BL 32/150-3/2 | 50 | 32 | 3 | 61 | C | 2121126 | 2.073,00 | 30,4 | 30,2 | 30 | 28 | | | | | | | | |
| BL 32/150.1-3/2 | 50 | 32 | 3 | 66 | C | 9139958 | 2.104,00 | 9,1 | 8,7 | 7,1 | | | | | | | | | |
| BL 32/125-4/2 | 50 | 32 | 4 | 67 | C | 9126726 | 2.115,00 | 30 | 29,8 | 29,6 | 28,4 | 26,6 | 26 | 25 | 24,5 | 23 | 22,5 | | |
| BL 32/160-4/2 | 50 | 32 | 4 | 68 | C | 2121127 | 2.143,00 | 35 | 35,4 | 35,2 | 34,2 | 32,4 | 32 | 31 | 29 | | | | |
| BL 32/160.1-4/2 | 50 | 32 | 4 | 74 | C | 9139957 | 2.230,00 | 43 | 42,3 | 42 | 37 | 31 | | | | | | | |
| BL 32/170-5,5/2 | 50 | 32 | 5,5 | 78 | C | 2121128 | 2.371,00 | 42 | 41,8 | 41,6 | 40,7 | 40 | 39 | 38 | 37,5 | 37 | 35,7 | | |
| BL 32/230.1-5,5/2 | 50 | 32 | 5,5 | 118 | C | 9126724 | 2.694,00 | 46 | 47,5 | 46,5 | 38,5 | 29 | 22,6 | 17 | | | | | |
| | | | | | | | | 0 | 5 | 10 | 20 | 22 | 24 | 28 | 30 | 32 | 34 | | |
| BL 32/210-7,5/2 | 50 | 32 | 7,5 | 92 | C | 2121129 | 2.698,00 | 62 | 61,6 | 61,2 | 58,6 | 56,7 | 54,4 | | | | | | |
| BL 32/225-7,5/2 | 50 | 32 | 7,5 | 121 | C | 9140066 | 2.757,00 | 53 | 52,6 | 52,4 | 48 | 47,2 | 45,8 | 43 | 40,6 | 38,8 | 36,5 | | |
| BL 32/240.1-7,5/2 | 50 | 32 | 7,5 | 121 | C | 9126723 | 2.764,00 | 58 | 58 | 57,5 | 51 | 50 | 47,5 | 40 | 35 | 29 | 21 | | |
| | | | | | | | | 0 | 10 | 20 | 25 | 30 | 35 | 40 | 42 | 44 | 46 | | |
| BL 32/220-11/2 | 50 | 32 | 11 | 149 | C | 2121130 | 2.999,00 | 70 | 71,1 | 71,4 | 69,5 | 64 | 59,5 | 53,6 | 50 | | | | |
| BL 32/230-11/2 | 50 | 32 | 11 | 165 | C | 9140065 | 3.611,00 | 67,5 | 66,8 | 65 | 61,5 | 59 | 54,3 | 47 | | | | | |
| BL 32/250.1-11/2 | 50 | 32 | 11 | 165 | C | 9126721 | 3.628,00 | 78 | 79 | 72,5 | 68 | 61 | 53 | | | | | | |
| BL 32/240-15/2 | 50 | 32 | 15 | 184 | C | 9140064 | 3.691,00 | 84 | 84,5 | 83 | 80 | 77,7 | 74 | 68 | 64 | 62,5 | | | |
| BL 32/250-18,5/2 | 50 | 32 | 18,5 | 201 | C | 9140063 | 3.779,00 | 98 | 98,5 | 98 | 93,7 | 91 | 86,6 | 84 | 80,4 | 77 | 73,5 | | |

# Wilo-CronoBloc-BL

RANGE UPGRADE

**2 Poli**

Temperatura fluido
da **-20°C** a **+140°C**

IE3

## Descrizione

Pompa **monoblocco** con attacchi **flangiati** con motore **normalizzato** ventilato 3~400 V a velocità fissa in **classe di efficienza IE3**.

## Campo di applicazioni

- Applicazioni commerciali
- Riscaldamento
- Condizionamento

Riscaldamento, condizionamento e refrigerazione.

| Wilo-CronoBloc-BL | 2 Poli – 3~400 V | | | | | | | | | | | | | | | | | | |
|---|---|---|---|---|---|---|---|---|---|---|---|---|---|---|---|---|---|---|---|
| | | | | | | | | | | | | | | | | PG3 | | W3 | |
| » Flangiati PN16 | | | | | | | | Portata (m³/h) | | | | | | | | | | | |
| | | | | | | | | 0 | 10 | 20 | 30 | 35 | 40 | 45 | 50 | 55 | 60 | | |
| Modello | DN Aspirazione | DN Mandata | $P_2$ (kW) | Peso (kg) | Consegna | Codice | Prezzo € | Prevalenza (m) | | | | | | | | | | | |
| BL 40/110-1,5/2 | 65 | 40 | 1,5 | 42 | C | 2121131 | 1.964,00 | 14,2 | 14 | 13 | 11,5 | 10,2 | 9 | 7,8 | 6,5 | | | | |
| BL 40/120-2,2/2 | 65 | 40 | 2,2 | 46 | C | 2121132 | 2.029,00 | 17,5 | 17,4 | 17 | 15,5 | 14,5 | 13,5 | 12,2 | 11 | 10 | 8 | | |
| BL 40/130-3/2 | 65 | 40 | 3 | 57 | C | 2121133 | 2.111,00 | 22,2 | 22,1 | 21,5 | 20,5 | 19,5 | 18,5 | 17,5 | 15,5 | 13,5 | 12 | | |
| BL 40/140-3/2 | 65 | 40 | 3 | 57 | C | 2121134 | 2.124,00 | 27,3 | 27,2 | 26,5 | 25,5 | | | | | | | | |
| BL 40/140-4/2 | 65 | 40 | 4 | 64 | C | 2121135 | 2.240,00 | 27,3 | 27,2 | 26,5 | 25,5 | 24,5 | 23,5 | 22,5 | 21 | 19,5 | 17,5 | | |
| BL 40/160-5,5/2 | 65 | 40 | 5,5 | 83 | C | 2121136 | 2.699,00 | 35,3 | 35,2 | 35 | 33,8 | 32,2 | 31,5 | 39,8 | 28,5 | | | | |
| BL 40/170-5,5/2 | 65 | 40 | 5,5 | 84 | C | 2121137 | 2.709,00 | 41,8 | 41,8 | 41,7 | 41 | | | | | | | | |
| BL 40/170-7,5/2 | 65 | 40 | 7,5 | 93 | C | 2121138 | 2.774,00 | 41,8 | 41,8 | 41,7 | 41 | 40,5 | 39,5 | 38 | 37,5 | 36 | 34 | | |
| BL 40/180-7,5/2 | 65 | 40 | 7,5 | 94 | C | 2121139 | 2.779,00 | 44,5 | 44,3 | 44,2 | 43,4 | 42 | 41 | | | | | | |
| BL 40/210-11/2 | 65 | 40 | 11 | 125 | C | 2121140 | 3.641,00 | 55,5 | 55,4 | 55,3 | 54,6 | 42 | 53 | 52 | 50 | | | | |
| | | | | | | | | 0 | 10 | 20 | 30 | 40 | 50 | 60 | 70 | 80 | 90 | | |
| BL 40/220-11/2 | 65 | 40 | 11 | 125 | C | 2121141 | 3.652,00 | 61,5 | 61,4 | 64,3 | 64 | 62 | | | | | | | |
| BL 40/220-15/2 | 65 | 40 | 15 | 136 | C | 2121142 | 3.710,00 | 61,5 | 61,4 | 64,3 | 64 | 62 | 61 | 52,5 | | | | | |
| BL 40/230-15/2 | 65 | 40 | 15 | 177 | C | 2142015 | 3.731,00 | 72,2 | 72,1 | 72 | 71 | 68 | 63,5 | | | | | | |
| BL 40/230-18,5/2 | 65 | 40 | 18,5 | 181 | C | 2142016 | 3.786,00 | 72,2 | 72,1 | 72 | 71 | 68 | 63,5 | 58 | 49 | | | | |
| BL 40/240-18,5/2 | 65 | 40 | 18,5 | 181 | C | 2142017 | 3.804,00 | 85 | 85 | 85 | 83,5 | 82 | 78,5 | 73,5 | | | | | |
| BL 40/240-22/2 | 65 | 40 | 22 | 191 | C | 2142018 | 4.054,00 | 85 | 85 | 85 | 83,5 | 82 | 78,5 | 73,5 | 66 | 55,5 | | | |
| BL 40/245-22/2 | 65 | 40 | 22 | 210 | C | 2142019 | 4.072,00 | 93 | 93 | 93 | 92,5 | 90 | 87 | 82 | | | | | |
| BL 40/260-22/2 | 65 | 40 | 22 | 239 | C | 2142021 | 4.140,00 | 102 | 102 | 102 | 102 | 100 | 96 | | | | | | |
| BL 40/245-30/2 | 65 | 40 | 30 | 266 | C | 2142020 | 5.180,00 | 93 | 93 | 93 | 92,5 | 90 | 87 | 82 | 75,5 | 65,5 | | | |
| BL 40/260-30/2 | 65 | 40 | 30 | 239 | C | 2142022 | 5.206,00 | 102 | 102 | 102 | 102 | 100 | 96 | 92 | 86 | 76,5 | 69 | | |
| | | | | | | | | 0 | 20 | 30 | 40 | 50 | 60 | 70 | 75 | 80 | 85 | | |
| BL 40/285-30/2 | 65 | 40 | 30 | 379 | C | 9140213 | 5.216,00 | 107 | 106 | 105 | 102 | 96 | 89 | 80 | 75 | | | | |
| BL 40/295-37/2 | 65 | 40 | 37 | 409 | C | 9140212 | 5.233,00 | 125 | 123 | 122 | 119 | 113 | 107 | 98 | 90 | 87 | | | |
| BL 40/305-45/2 | 65 | 40 | 45 | 450 | C | 9140211 | 6.078,00 | 139 | 140 | 139 | 137 | 132 | 124 | 118 | 111 | 107 | 101 | | |
| BL 40/315-55/2 | 65 | 40 | 55 | 503 | C | 9140210 | 12.248,00 | 149 | 155 | 156 | 150 | 149 | 141 | 132 | 129 | 122 | | | |



Soggetto a modifiche tecniche senza preavviso

## Descrizione

Pompa **monoblocco** con attacchi **flangiati** con motore **normalizzato** ventilato 3~400 V a velocità fissa in **classe di efficienza IE3**.

# Wilo-CronoBloc-BL

RANGE UPGRADE

**2 Poli**

IE3

Temperatura fluido da **-20°C** a **+140°C**

## Campo di applicazioni

- Applicazioni commerciali
- Riscaldamento
- Condizionamento

| Wilo-CronoBloc-BL | 2 Poli – 3~400 V | | | | | | | PG3 | | | | | | | | W3 | |
|---|---|---|---|---|---|---|---|---|---|---|---|---|---|---|---|---|---|
| » Flangiati PN16 | | | | | | | | Portata (m³/h) | | | | | | | | | |
| Modello | DN Aspirazione | DN Mandata | $P_2$ (kW) | Peso (kg) | Consegna | Codice | Prezzo € | 0 | 10 | 20 | 30 | 40 | 50 | 60 | 80 | 90 | 100 |
| | | | | | | | | Prevalenza (m) | | | | | | | | | |
| **BL 50/110-3/2** | 65 | 50 | 3 | 61 | C | **2121146** | **2.126,00** | 14,5 | 15,8 | 15,5 | 15 | 14,2 | 13 | 12,5 | 8,9 | | |
| **BL 50/120-3/2** | 65 | 50 | 3 | 61 | C | **2121147** | **2.143,00** | 18 | 18 | 18 | 17,7 | 17,5 | | | | | |
| **BL 50/120-4/2** | 65 | 50 | 4 | 68 | C | **2121148** | **2.249,00** | 18 | 18 | 18 | 17,7 | 17,5 | 17 | 16,5 | 13,5 | | |
| **BL 50/130-5,5/2** | 65 | 50 | 5,5 | 77 | C | **2121149** | **2.716,00** | 22,1 | 22,1 | 22,1 | 22,1 | 22 | 21,5 | 21 | 18 | 17 | |
| **BL 50/140-5,5/2** | 65 | 50 | 5,5 | 85 | C | **2121150** | **2.725,00** | 26,5 | 26,5 | 26,5 | 26,5 | 26,5 | 26 | 25,5 | | | |
| **BL 50/150-5,5/2** | 65 | 50 | 5,5 | 85 | C | **2121152** | **2.733,00** | 32 | 32,1 | 32,1 | 32 | 31 | | | | | |
| **BL 50/140-7,5/2** | 65 | 50 | 7,5 | 85 | C | **2121151** | **2.782,00** | 26,5 | 26,5 | 26,5 | 26,5 | 26,5 | 26 | 25,5 | 24 | 22,5 | 20,2 |
| **BL 50/150-7,5/2** | 65 | 50 | 7,5 | 95 | C | **2121153** | **2.793,00** | 32 | 32,1 | 32,1 | 32 | 31 | 30 | 29 | 26 | | |
| | | | | | | | | **0** | **10** | **20** | **30** | **40** | **50** | **60** | **80** | **90** | **100** |
| **BL 50/170-11/2** | 65 | 50 | 11 | 117 | C | **2121154** | **3.664,00** | 44,4 | 44,4 | 44,4 | 44,2 | 44 | 43 | 41 | 37 | 35 | |
| **BL 50/200-11/2** | 65 | 50 | 11 | 129 | C | **2121155** | **3.686,00** | 53,5 | 53,5 | 53,5 | 53,3 | 53 | | | | | |
| **BL 50/200-15/2** | 65 | 50 | 15 | 140 | C | **2121156** | **3.738,00** | 53,5 | 53,5 | 53,5 | 53,3 | 53 | 52 | 50 | 43 | | |
| **BL 50/210-15/2** | 65 | 50 | 15 | 140 | C | **2121157** | **3.754,00** | 61 | 61 | 61 | 61 | 60,5 | 60 | 58 | | | |
| **BL 50/210-18,5/2** | 65 | 50 | 18,5 | 153 | C | **2121158** | **3.812,00** | 61 | 61 | 61 | 61 | 60,5 | 60 | 58 | 51,8 | 46,5 | |
| **BL 50/220-18,5/2** | 65 | 50 | 18,5 | 153 | C | **2121159** | **3.838,00** | 62,5 | 64 | 67 | 69 | 69,5 | 69 | 67 | 60 | | |
| **BL 50/220-22/2** | 65 | 50 | 22 | 153 | C | **2121160** | **4.160,00** | 62,5 | 64 | 67 | 69 | 69,5 | 69 | 67 | 60 | 55,5 | 50,5 |
| **BL 50/240-30/2** | 65 | 50 | 30 | 244 | C | **2121161** | **5.494,00** | 82 | 82 | 82 | 82 | 81 | 80,5 | 80 | 76 | 72 | 68 |
| **BL 50/260-30/2** | 65 | 50 | 30 | 244 | C | **2121162** | **5.582,00** | 100 | 100 | 100 | 100 | 100 | 99 | 98 | | | |
| **BL 50/260-37/2** | 65 | 50 | 37 | 267 | C | **2121163** | **6.097,00** | 100 | 100 | 100 | 100 | 100 | 99 | 98 | 92,6 | 89 | 85 |
| | | | | | | | | **0** | **20** | **40** | **60** | **80** | **90** | **100** | **110** | **120** | **130** |
| **BL 50/285-37/2** | 65 | 50 | 37 | 413 | C | **9140225** | **6.110,00** | 100 | 101 | 99 | 94 | 87 | 82 | 75,5 | | | |
| **BL 50/295-45/2** | 65 | 50 | 45 | 452 | C | **9140224** | **6.229,00** | 113 | 115 | 112 | 109 | 103 | 98 | 90 | 87 | | |
| **BL 50/305-55/2** | 65 | 50 | 55 | 504 | C | **9140223** | **12.261,00** | 128 | 130 | 129 | 126 | 120 | 116 | 111 | 106 | 98 | |
| **BL 50/315-75/2** | 65 | 50 | 75 | 653 | C | **9140222** | **18.758,00** | 155 | 157 | 157 | 154 | 151 | 144 | 142 | 136 | 129 | 125 |

# Wilo-CronoBloc-BL

RANGE UPGRADE

**2 Poli**

Temperatura fluido
da **-20°C** a **+140°C**

IE3

## Descrizione

Pompa **monoblocco** con attacchi **flangiati** con motore **normalizzato** ventilato 3~400 V a velocità fissa in **classe di efficienza IE3**.

## Campo di applicazioni

- Applicazioni commerciali
- Riscaldamento
- Condizionamento

| Wilo-CronoBloc-BL | 2 Poli – 3~400 V | | | | | | | | | | | | | | | | | |
|---|---|---|---|---|---|---|---|---|---|---|---|---|---|---|---|---|---|---|
| | | | | | | | | | | | | | | | PG3 | | W3 | |
| » Flangiati PN16 | | | | | | | | Portata (m³/h) | | | | | | | | | | |
| Modello | DN Aspirazione | DN Mandata | $P_2$ (kW) | Peso (kg) | Consegna | Codice | Prezzo € | 0 | 40 | 50 | 60 | 80 | 100 | 120 | 130 | 140 | 150 |
| | | | | | | | | Prevalenza (m) | | | | | | | | | | |
| BL 65/120-4/2 | 80 | 65 | 4 | 74 | C | 2121164 | 2.279,00 | 16 | 15,9 | 15,7 | 15 | 13,6 | 11,7 | | | | |
| BL 65/130-5,5/2 | 80 | 65 | 5,5 | 83 | C | 2121165 | 2.737,00 | 19 | 19,1 | 19 | 18,5 | 17 | 15,5 | 12,6 | | | |
| BL 65/140-7,5/2 | 80 | 65 | 7,5 | 91 | C | 2121166 | 2.798,00 | 23,2 | 23,1 | 23 | 22,8 | 22,2 | 20,7 | 18,3 | | | |
| BL 65/160-11/2 | 80 | 65 | 11 | 125 | C | 2121167 | 3.688,00 | 32 | 32,1 | 32,1 | 32 | 30 | 28 | 25,5 | 24 | 23 | |
| BL 65/170-11/2 | 80 | 65 | 11 | 125 | C | 2121168 | 3.707,00 | 40,5 | 40,5 | 40,3 | 40,1 | 39,9 | | | | | |
| BL 65/170-15/2 | 80 | 65 | 15 | 138 | C | 2121169 | 3.769,00 | 40,5 | 40,5 | 40,3 | 40,1 | 39,5 | 38 | 35 | 34 | 33 | |
| BL 65/190-15/2 | 80 | 65 | 15 | 144 | C | 2121170 | 3.775,00 | 51,1 | 51,1 | 50,8 | 48,3 | | | | | | |
| BL 65/190-18,5/2 | 80 | 65 | 18,5 | 157 | C | 2121171 | 3.846,00 | 51,1 | 51,1 | 50,8 | 48,3 | 49 | 46 | 42 | | | |
| BL 65/210-18,5/2 | 80 | 65 | 18,5 | 157 | C | 2121172 | 3.859,00 | 57,1 | 56,8 | 56,5 | 56 | 55 | | | | | |
| BL 65/210-22/2 | 80 | 65 | 22 | 180 | C | 2121173 | 4.190,00 | 57,1 | 56,8 | 56,5 | 56 | 55 | 52,2 | 49 | | | |
| BL 65/215-22/2 | 80 | 65 | 22 | 309 | C | 9140197 | 4.206,00 | 60 | 61,5 | 61 | 60 | 57 | 53 | 46,63 | 42,3 | | |
| BL 65/220-30/2 | 80 | 65 | 30 | 234 | C | 2121174 | 5.583,00 | 69,8 | 69,6 | 69,4 | 69 | 68 | 65 | 62 | 60 | 58 | |
| BL 65/225-30/2 | 80 | 65 | 30 | 359 | C | 9140196 | 5.593,00 | 74 | 75 | 74 | 73 | 72 | 67,5 | 61 | 59 | 56 | 51 |
| | | | | | | | | 0 | 50 | 80 | 100 | 130 | 160 | 170 | 180 | 190 | 200 |
| BL 65/230-37/2 | 80 | 65 | 37 | 385 | C | 9140195 | 6.117,00 | 84 | 85 | 83 | 79 | 72 | 62 | | | | |
| BL 65/240-45/2 | 80 | 65 | 45 | 431 | C | 9140194 | 6.241,00 | 95 | 96 | 93 | 89 | 84 | 73 | 71 | | | |
| BL 65/250-55/2 | 80 | 65 | 55 | 484 | C | 9140192 | 12.334,00 | 106 | 107 | 104 | 100 | 96 | 87 | 84 | 80 | 77 | |
| BL 65/295-75/2 | 80 | 65 | 75 | 660 | C | 9140047 | 18.816,00 | 128 | 129 | 128 | 124 | 117 | 107 | 105 | 99 | | |
| BL 65/305-90/2 | 80 | 65 | 90 | 660 | C | 9140046 | 19.097,00 | 139 | 147 | 144 | 141 | 133 | 124 | 122 | 117 | 114 | 108 |
| BL 65/315-110/2 | 80 | 65 | 110 | 1115 | C | 9140045 | 25.651,00 | 154 | 155 | 156 | 152 | 146 | 141 | 134 | 129 | 126 | 123 |





Soggetto a modifiche tecniche senza preavviso

## Descrizione

Pompa **monoblocco** con attacchi **flangiati** con motore **normalizzato** ventilato 3~400 V a velocità fissa in **classe di efficienza IE3**.

# Wilo-CronoBloc-BL

RANGE UPGRADE

**2 Poli**

IE3

Temperatura fluido da **-20°C** a **+140°C**

## Campo di applicazioni

- Applicazioni commerciali
- Riscaldamento
- Condizionamento

| Wilo-CronoBloc-BL | 2 Poli – 3~400 V | | | | | | | | | | | | | | | | PG3 | | W3 | |
|---|---|---|---|---|---|---|---|---|---|---|---|---|---|---|---|---|---|---|---|---|
| » Flangiati PN16 | | | | | | | | Portata (m³/h) | | | | | | | | | | | | |
| Modello | DN Aspirazione | DN Mandata | $P_2$ (kW) | Peso (kg) | Consegna | Codice | Prezzo € | 0 | 50 | 100 | 150 | 175 | 200 | 225 | 250 | 275 | 300 | | | |
| | | | | | | | | Prevalenza (m) | | | | | | | | | | | | |
| **BL 80/145-11/2** | 100 | 80 | 11 | 136 | C | **2121175** | **3.722,00** | 23 | 23 | 22 | 20 | 17,5 | 15 | 12,5 | 10 | | | | | |
| **BL 80/150-15/2** | 100 | 80 | 15 | 149 | C | **2121176** | **3.779,00** | 27 | 27 | 27 | 25 | 23,5 | 22 | 19,8 | 17 | | | | | |
| **BL 80/160-15/2** | 100 | 80 | 15 | 149 | C | **2121177** | **3.804,00** | 31,1 | 31 | 30 | 28,2 | | | | | | | | | |
| **BL 80/160-18,5/2** | 100 | 80 | 18,5 | 166 | C | **2121178** | **3.869,00** | 31,1 | 31 | 30 | 28,2 | 27,2 | 26 | 24,8 | 21 | | | | | |
| **BL 80/165-22/2** | 100 | 80 | 22 | 181 | C | **2121179** | **4.207,00** | 34 | 34 | 33,8 | 33 | 32 | 31 | 28,6 | 26 | | | | | |
| **BL 80/170-30/2** | 100 | 80 | 30 | 236 | C | **2121180** | **5.594,00** | 40 | 40 | 40 | 39,5 | 38,8 | 38 | 36,1 | 34 | 31,4 | 29 | | | |
| **BL 80/200-30/2** | 100 | 80 | 30 | 268 | C | **2121181** | **5.622,00** | 49 | 49 | 48 | 47 | 45,9 | 42,5 | 40,1 | | | | | | |
| **BL 80/210-30/2** | 100 | 80 | 30 | 268 | C | **2121182** | **5.643,00** | 55,6 | 55,6 | 55,5 | 54 | | | | | | | | | |
| **BL 80/210-37/2** | 100 | 80 | 37 | 297 | C | **2121183** | **6.119,00** | 55,6 | 55,6 | 55,5 | 54 | 52 | 49,7 | 46,8 | | | | | | |
| **BL 80/215-37/2** | 100 | 80 | 37 | 1115 | C | **9140202** | **6.124,00** | 62 | 63 | 62 | 57 | 53 | 47,4 | | | | | | | |
| | | | | | | | | **0** | **50** | **100** | **150** | **225** | **250** | **280** | **300** | **320** | **340** | | | |
| **BL 80/220-45/2** | 100 | 80 | 45 | 435 | C | **9140201** | **6.281,00** | 72 | 72,5 | 72 | 67 | 54 | | | | | | | | |
| **BL 80/230-55/2** | 100 | 80 | 55 | 490 | C | **9140200** | **12.421,00** | 82 | 83 | 83,5 | 80 | 65 | | | | | | | | |
| **BL 80/240-75/2** | 100 | 80 | 75 | 640 | C | **9140199** | **18.957,00** | 100 | 102 | 104 | 103 | 89 | 84 | 73 | | | | | | |
| **BL 80/275-75/2** | 100 | 80 | 75 | 660 | C | **2160700** | **18.988,00** | 104 | 105 | 104 | 102 | 86 | 78,5 | | | | | | | |
| **BL 80/250-90/2** | 100 | 80 | 90 | 644 | C | **9140198** | **19.179,00** | 109 | 111 | 112 | 109 | 98,5 | 94,5 | 87,5 | 82 | | | | | |
| **BL 80/285-90/2** | 100 | 80 | 90 | 660 | C | **2160699** | **25.749,00** | 110 | 116 | 120 | 115 | 101 | 94 | 83 | | | | | | |
| **BL 80/295-110/2** | 100 | 80 | 110 | 1115 | C | **2160698** | **25.868,00** | 127 | 132 | 135 | 132 | 120 | 113 | 105 | 94,5 | | | | | |
| **BL 80/305-132/2** | 100 | 80 | 132 | 1166 | C | **2160697** | **26.740,00** | 140 | 148 | 151 | 147 | 137 | 131 | 123 | 117 | 108 | | | | |
| **BL 80/315-160/2** | 100 | 80 | 160 | 1196 | C | **2160696** | **27.495,00** | 147 | 153 | 157 | 156 | 148 | 140 | 132 | 126 | 117 | 111 | | | |

# Wilo-CronoBloc-BL

RANGE UPGRADE

2 Poli

Temperatura fluido
da **-20°C** a **+140°C**

IE3

## Descrizione

Pompa **monoblocco** con attacchi **flangiati** con motore **normalizzato** ventilato 3~400 V a velocità fissa in **classe di efficienza IE3**.

## Campo di applicazioni

- Applicazioni commerciali
- Riscaldamento
- Condizionamento

| Wilo-CronoBloc-BL | 2 Poli – 3~400 V | | | | | | | | | | | | | | | | PG3 | | W3 |
|---|---|---|---|---|---|---|---|---|---|---|---|---|---|---|---|---|---|---|---|
| » Flangiati PN16 | | | | | | | | Portata (m³/h) | | | | | | | | | | | |
| Modello | DN Aspirazione | DN Mandata | $P_2$ (kW) | Peso (kg) | Consegna | Codice | Prezzo € | 0 | 140 | 180 | 220 | 260 | 300 | 340 | 380 | 400 | 440 | | |
| | | | | | | | | Prevalenza (m) | | | | | | | | | | | |
| BL 100/145-15/2 | 125 | 100 | 15 | 178 | C | 2121184 | 3.820,00 | 22,2 | 21 | 20 | 18,2 | 16 | 13 | | | | | | |
| BL 100/150-18,5/2 | 125 | 100 | 18,5 | 182 | C | 2121185 | 3.885,00 | 25,7 | 24,5 | 23,5 | 22 | 20 | 17 | 13,3 | | | | | |
| BL 100/160-22/2 | 125 | 100 | 22 | 212 | C | 2121186 | 4.219,00 | 28 | 27,5 | 26,5 | 25,5 | 23,5 | 21 | 17,3 | | | | | |
| BL 100/160-30/2 | 125 | 100 | 30 | 392 | C | 9139904 | 5.647,00 | 47 | 43 | 40 | 37 | 32,5 | 29,5 | 25 | 20 | 18 | 12,6 | | |
| BL 100/165-30/2 | 125 | 100 | 30 | 258 | C | 2121187 | 5.660,00 | 33 | 33 | 32,7 | 32 | 30,5 | 28 | 25 | 19,5 | | | | |
| BL 100/170-37/2 | 125 | 100 | 37 | 287 | C | 2121188 | 6.126,00 | 37,6 | 37,4 | 37,3 | 36,5 | 35,5 | 33 | 30,5 | 25,7 | | | | |
| | | | | | | | | 0 | 150 | 300 | 350 | 400 | 460 | 480 | 500 | 520 | 560 | | |
| BL 100/175-37/2 | 125 | 100 | 37 | 420 | C | 9139903 | 6.200,00 | 53 | 49 | 36 | 31 | 24 | 16 | 13 | | | | | |
| BL 100/180-45/2 | 125 | 100 | 45 | 464 | C | 9139902 | 6.314,00 | 59 | 55 | 43 | 38 | 32 | 24 | 21 | 17,5 | 13,7 | | | |
| BL 100/190-55/2 | 125 | 100 | 55 | 518 | C | 9139901 | 12.501,00 | 64 | 63 | 54 | 49 | 45 | 37,5 | 35 | 31 | 27,5 | 19,6 | | |
| BL 100/210-55/2 | 125 | 100 | 55 | 562 | C | 9139910 | 12.517,00 | 73 | 66 | 51 | 42,5 | 32 | 21 | | | | | | |
| BL 100/200-75/2 | 125 | 100 | 75 | 668 | C | 9139900 | 19.036,00 | 74 | 73 | 65 | 62 | 55,5 | 48,5 | 45,5 | 43 | 39 | 28 | | |
| BL 100/220-75/2 | 125 | 100 | 75 | 771 | C | 9139909 | 19.052,00 | 87 | 83 | 68 | 61 | 51 | 39 | 34 | 28 | 23,5 | | | |
| BL 100/230-90/2 | 125 | 100 | 90 | 746 | C | 9139908 | 19.247,00 | 98 | 95,5 | 81 | 73 | 64 | 51 | 44 | 41 | 35,5 | | | |
| BL 100/240-110/2 | 125 | 100 | 110 | 1230 | C | 9139907 | 25.926,00 | 111 | 108 | 94,5 | 86 | 78,5 | 65 | 60 | 53 | 50 | | | |
| BL 100/250-132/2 | 125 | 100 | 132 | 1281 | C | 9139906 | 26.840,00 | 119 | 117 | 102 | 95 | 87 | 74 | 70 | | | | | |
| BL 100/295-132/2 | 125 | 100 | 132 | 1279 | C | 9140054 | 26.936,00 | 115 | 120 | 110 | 101 | 93 | 78 | | | | | | |
| BL 100/305-160/2 | 125 | 100 | 160 | 1301 | C | 9140053 | 27.507,00 | 131 | 133 | 127 | 119 | 112 | 100 | 93 | | | | | |
| BL 100/315-200/2 | 125 | 100 | 200 | 1648 | C | 9140052 | 30.830,00 | 150 | 152 | 147 | 142 | 134 | 125 | 120 | 112 | 106 | | | |





Soggetto a modifiche tecniche senza preavviso

## Descrizione

Pompa **monoblocco** con attacchi **flangiati** con motore **normalizzato** ventilato 3~400 V a velocità fissa in **classe di efficienza IE3**.

# Wilo-CronoBloc-BL

RANGE UPGRADE

**2 Poli**

IE3

Temperatura fluido da **-20°C** a **+140°C**

## Campo di applicazioni

- Applicazioni commerciali
- Riscaldamento
- Condizionamento

| Wilo-CronoBloc-BL | 2 Poli – 3~400 V | | | | | | | | | | | | | | | | PG3 | | W3 |
|---|---|---|---|---|---|---|---|---|---|---|---|---|---|---|---|---|---|---|---|
| » Flangiati PN16 | | | | | | | | Portata (m³/h) | | | | | | | | | | | |
| Modello | DN Aspirazione | DN Mandata | $P_2$ (kW) | Peso (kg) | Consegna | Codice | Prezzo € | 0 | 200 | 300 | 400 | 450 | 500 | 650 | 750 | 800 | 840 | | |
| | | | | | | | | Prevalenza (m) | | | | | | | | | | | |
| **BL 125/170-45/2** | 150 | 125 | 45 | 484 | C | **9139914** | **6.348,00** | 42 | 39 | 36 | 31,5 | 29 | 27,5 | 11 | | | | | |
| **BL 125/180-55/2** | 150 | 125 | 55 | 536 | C | **9139913** | **12.602,00** | 50 | 47,3 | 44 | 39 | 36,7 | 31,5 | 20 | 12 | | | | |
| **BL 125/190-75/2** | 150 | 125 | 75 | 686 | C | **9139912** | **19.066,00** | 63 | 60 | 56 | 50 | 46,5 | 43 | 30,6 | 22,4 | 17 | 13 | | |
| **BL 125/210-75/2** | 150 | 125 | 75 | 788 | C | **2160705** | **19.085,00** | 69 | 64 | 59 | 52 | 48,5 | 42 | 27 | 14 | | | | |
| | | | | | | | | **0** | **300** | **400** | **500** | **600** | **660** | **720** | **780** | **840** | **900** | | |
| **BL 125/200-90/2** | 150 | 125 | 90 | 686 | C | **9139911** | **19.257,00** | 69 | 64 | 59 | 53 | 45 | 39 | 34 | 28 | 22,5 | 13 | | |
| **BL 125/220-90/2** | 150 | 125 | 90 | 786 | C | **2160704** | **19.447,00** | 79 | 67 | 62 | 52,6 | 43 | 35 | 27,5 | 19 | | | | |
| **BL 125/230-110/2** | 150 | 125 | 110 | 1245 | C | **2160703** | **26.008,00** | 103 | 80 | 73 | 64 | 54 | 46 | 38 | 29 | 20 | | | |
| **BL 125/240-132/2** | 150 | 125 | 132 | 1295 | C | **2160702** | **27.047,00** | 99 | 90 | 84 | 75 | 65 | 57 | 50 | 43 | 33,5 | | | |
| **BL 125/250-160/2** | 150 | 125 | 160 | 1343 | C | **2160701** | **27.567,00** | 110 | 102 | 96 | 88 | 78,5 | 73,5 | 64 | 56,6 | 44,7 | 33 | | |
| | | | | | | | | **0** | **200** | **300** | **500** | **700** | **800** | **1000** | **1100** | **1200** | **1300** | | |
| **BL 150/180-75/2** | 200 | 150 | 75 | 776 | C | **9139923** | **19.096,00** | 48 | 46,5 | 44 | 3 | 30 | 25,5 | 11 | | | | | |
| **BL 150/190-90/2** | 200 | 150 | 90 | 776 | C | **9139922** | **19.460,00** | 52 | 55 | 52 | 45,5 | 37 | 32 | 20 | 11 | | | | |
| **BL 150/210-90/2** | 200 | 150 | 90 | 795 | C | **2151513** | **19.619,00** | 57 | 55 | 52,5 | 44,6 | 38 | 33 | 16 | | | | | |
| **BL 150/200-110/2** | 200 | 150 | 110 | 1284 | C | **9139921** | **26.101,00** | 65 | 62,5 | 60 | 54 | 46,6 | 41 | 27 | 19 | | | | |
| **BL 150/220-110/2** | 200 | 150 | 110 | 1301 | C | **2151512** | **26.130,00** | 64 | 63,5 | 61 | 55 | 47,5 | 42 | 26 | 18 | | | | |
| **BL 150/230-132/2** | 200 | 150 | 132 | 1352 | C | **2151511** | **27.173,00** | 74 | 73 | 70 | 65 | 57 | 51 | 35,5 | 28,7 | 18 | | | |
| **BL 150/240-160/2** | 200 | 150 | 160 | 1374 | C | **2151510** | **27.622,00** | 86 | 85 | 82 | 77 | 48 | 62 | 46 | 38 | 28 | | | |
| **BL 150/250-200/2** | 200 | 150 | 200 | 1649 | C | **2151509** | **30.959,00** | 97 | 96,5 | 94 | 90 | 81 | 74 | 60 | 52 | 43 | 28 | | |

# Wilo-CronoBloc-BL

RANGE UPGRADE

**4 Poli**

Temperatura fluido
da **-20°C** a **+140°C**

IE3

## Descrizione

Pompa **monoblocco** con attacchi **flangiati** con motore **normalizzato** ventilato 3~400 V a velocità fissa in **classe di efficienza IE3**.

## Campo di applicazioni

- Applicazioni commerciali
- Riscaldamento
- Condizionamento

Riscaldamento, condizionamento e refrigerazione.

| Wilo-CronoBloc-BL | 4 Poli – 3~400 V | | | | | | | | | | | | | | | PG3 | | W3 |
|---|---|---|---|---|---|---|---|---|---|---|---|---|---|---|---|---|---|---|
| » Flangiati PN16 | | | | | | | | Portata (m³/h) | | | | | | | | | | |
| Modello | DN Aspirazione | DN Mandata | $P_2$ (kW) | Peso (kg) | Consegna | Codice | Prezzo € | 0 | 2 | 4 | 6 | 8 | 10 | 12 | 14 | 16 | 18 |
| | | | | | | | | Prevalenza (m) | | | | | | | | | | |
| BL 32/105-0,25/4 | 50 | 32 | 0,25 | 36 | B | 9126708 | 1.838,00 | 6 | 5,8 | 5,7 | 5,6 | 5,3 | 5 | 4,7 | 4,2 | 3,7 | |
| BL 32/115.1-0,25/4 | 50 | 32 | 0,25 | 43 | B | 9139941 | 1.850,00 | 6,5 | 6,4 | 6,3 | 6 | 5,6 | 5 | 4,5 | 3,8 | 3 | |
| BL 32/140.1-0,25/4 | 50 | 32 | 0,25 | 35 | B | 9139953 | 1.861,00 | 6,5 | 6,4 | 6,3 | 6 | 5,6 | | | | | |
| BL 32/170.1-0,25/4 | 50 | 32 | 0,25 | 50 | B | 9139965 | 1.872,00 | 7,6 | 7,5 | 7,2 | 6,7 | 5,8 | | | | | |
| BL 32/115-0,37/4 | 50 | 32 | 0,37 | 36 | B | 9126707 | 1.881,00 | 7,4 | 7,3 | 7,2 | 7 | 6,8 | 6,5 | 6,2 | 5,8 | 5,2 | 4,7 |
| BL 32/125.1-0,37/4 | 50 | 32 | 0,37 | 36 | B | 9139940 | 1.899,00 | 7 | 6,9 | 6,8 | 6,6 | 6,2 | 5,8 | 5,2 | 4,5 | 3,7 | |
| BL 32/150-0,37/4 | 50 | 32 | 0,37 | 41 | B | 2089367 | 1.910,00 | 7,6 | 7,5 | 7,4 | 7,3 | 7,2 | 7 | 6,7 | 6,4 | 5,5 | |
| BL 32/150.1-0,37/4 | 50 | 32 | 0,37 | 43 | B | 9139952 | 1.925,00 | 9,2 | 9 | 8,9 | 8,5 | 8 | 7,2 | | | | |
| BL 32/180.1-0,37/4 | 50 | 32 | 0,37 | 49 | B | 9139964 | 1.939,00 | 10,4 | 10,2 | 9,7 | 9 | 8,3 | 7,4 | | | | |
| | | | | | | | | 0 | 8 | 10 | 12 | 14 | 16 | 18 | 20 | 22 | 24 |
| BL 32/125-0,55/4 | 50 | 32 | 0,55 | 40 | B | 9126706 | 1.953,00 | 7,6 | 7,4 | 7,2 | 7 | 6,6 | 6,4 | 5,9 | 5,4 | 4,8 | 4 |
| BL 32/160-0,55/4 | 50 | 32 | 0,55 | 43 | B | 2089365 | 1.969,00 | 9,2 | 9 | 8,8 | 8,6 | 8,4 | 8 | 7,5 | 6,7 | | |
| BL 32/160.1-0,55/4 | 50 | 32 | 0,55 | 47 | B | 9139951 | 2.027,00 | 10 | 9,8 | 9,2 | 8,2 | 7 | | | | | |
| BL 32/190.1-0,55/4 | 50 | 32 | 0,55 | 55 | B | 9139963 | 2.038,00 | 12 | 10,5 | 9,7 | 8,9 | 7,4 | | | | | |
| BL 32/220.1-0,55/4 | 50 | 32 | 0,55 | 67 | B | 9126704 | 2.053,00 | 10 | 8,5 | 7,3 | 5,6 | 3,3 | | | | | |
| BL 32/170-0,75/4 | 50 | 32 | 0,75 | 45 | B | 2121071 | 2.059,00 | 10,8 | 10,5 | 10,3 | 10 | 9,6 | 9,4 | 9 | 8,4 | 7,7 | |
| BL 32/200.1-0,75/4 | 50 | 32 | 0,75 | 59 | B | 9139962 | 2.072,00 | 12,5 | 11,5 | 11 | 10,2 | 8,7 | 6,5 | | | | |
| BL 32/230.1-0,75/4 | 50 | 32 | 0,75 | 71 | B | 9126703 | 2.085,00 | 12 | 11 | 10 | 8,5 | 6,7 | 4 | | | | |
| | | | | | | | | 0 | 8 | 10 | 12 | 14 | 16 | 18 | 20 | 22 | 24 |
| BL 32/210-1,1/4 | 50 | 32 | 1,1 | 50 | B | 2121072 | 2.088,00 | 15 | 14,5 | 14 | 12,9 | 12 | 11,6 | 10,8 | 8,5 | | |
| BL 32/240.1-1,1/4 | 50 | 32 | 1,1 | 78 | B | 9126702 | 2.101,00 | 14 | 14,3 | 13,4 | 12,4 | 10,7 | 8,6 | 5,7 | | | |
| BL 32/220-1,5/4 | 50 | 32 | 1,5 | 54 | B | 2121073 | 2.106,00 | 18 | 17,7 | 17,3 | 16,8 | 15,6 | 14,8 | 13,8 | 12,6 | 11 | 9 |
| BL 32/230-1,5/4 | 50 | 32 | 1,5 | 81 | B | 9140058 | 2.119,00 | 17,5 | 17,3 | 17 | 16,4 | 15,6 | 14,8 | 13,7 | 12,5 | | |
| BL 32/250.1-1,5/4 | 50 | 32 | 1,5 | 80 | B | 9126701 | 2.129,00 | 20 | 19 | 18 | 16,8 | 15,5 | 13 | 11 | 7,8 | | |
| BL 32/240-2,2/4 | 50 | 32 | 2,2 | 93 | B | 9140057 | 2.275,00 | 23 | 22,7 | 22,5 | 22 | 21,5 | 21 | 19,7 | 18,5 | 17,5 | 15,5 |
| BL 32/250-3/4 | 50 | 32 | 3 | 101 | B | 9140060 | 2.319,00 | 25 | 24,5 | 24 | 23,5 | 23 | 22 | 21,5 | 20,5 | 19 | 17,5 |



Soggetto a modifiche tecniche senza preavviso

## Descrizione

Pompa **monoblocco** con attacchi **flangiati** con motore **normalizzato** ventilato 3~400 V a velocità fissa in **classe di efficienza IE3**.

# Wilo-CronoBloc-BL

RANGE UPGRADE

**4 Poli**

IE3

Temperatura fluido da **-20°C** a **+140°C**

## Campo di applicazioni

- Applicazioni commerciali
- Riscaldamento
- Condizionamento

| Wilo-CronoBloc-BL | 4 Poli – 3~400 V | | | | | | | | | | | | | | | | PG3 | | W3 |
|---|---|---|---|---|---|---|---|---|---|---|---|---|---|---|---|---|---|---|---|
| » Flangiati PN16 | | | | | | | | Portata (m³/h) | | | | | | | | | | | |
| Modello | DN Aspirazione | DN Mandata | $P_2$ (kW) | Peso (kg) | Consegna | Codice | Prezzo € | 0 | 5 | 10 | 12 | 18 | 20 | 22 | 25 | 30 | 35 | | |
| | | | | | | | | Prevalenza (m) | | | | | | | | | | | |
| BL 40/95-0,25/4 | 65 | 40 | 0,25 | 38 | C | 9126714 | 1.882,00 | 4,4 | 4,3 | 3,9 | 3,7 | 3 | 2,8 | | | | | | |
| BL 40/105-0,37/4 | 65 | 40 | 0,37 | 39 | C | 9126713 | 1.947,00 | 5,7 | 5,6 | 5,4 | 5,3 | 4,5 | 4 | 3,7 | 3,6 | | | | |
| BL 40/115-0,55/4 | 65 | 40 | 0,55 | 43 | C | 9126712 | 2.060,00 | 6,8 | 6,9 | 6,8 | 6,5 | 6 | 5,8 | 5,5 | 5,2 | 4,3 | 3,3 | | |
| BL 40/150-0,55/4 | 65 | 40 | 0,55 | 45 | B | 2089384 | 2.075,00 | 7 | 6,5 | 6,7 | 6,6 | 6,4 | 6 | 5,6 | 5 | 4 | | | |
| BL 40/125-0,75/4 | 65 | 40 | 0,75 | 46 | C | 9126711 | 2.087,00 | 7,6 | 7,5 | 7,4 | 7,3 | 6,8 | 6,6 | 6,5 | 6 | 5,2 | 4 | | |
| BL 40/160-0,75/4 | 65 | 40 | 0,75 | 17 | B | 2121074 | 2.101,00 | 9 | 9,1 | 9 | 8,7 | 8,5 | 8,3 | 8 | 7,5 | 6,5 | 5,4 | | |
| BL 40/170-1,1/4 | 65 | 40 | 1,1 | 51 | B | 2121075 | 2.111,00 | 10,5 | 10,6 | 10,5 | 10,3 | 10,2 | 10 | 9,7 | 9,5 | 8,7 | 7,5 | | |
| BL 40/210-1,5/4 | 65 | 40 | 1,5 | 56 | B | 2121076 | 2.133,00 | 14,5 | 14,4 | 14,3 | 14 | 13,7 | 13,5 | 13,4 | 13 | 12 | | | |
| | | | | | | | | 0 | 10 | 15 | 20 | 25 | 30 | 35 | 40 | 45 | 48 | | |
| BL 40/220-2,2/4 | 65 | 40 | 2,2 | 65 | B | 2121077 | 2.277,00 | 16,1 | 15,9 | 15,8 | 15,2 | 14,2 | 13,2 | 11,6 | 10 | 9,9 | | | |
| BL 40/225-2,2/4 | 65 | 40 | 2,2 | 82 | B | 2142010 | 2.297,00 | 17 | 17 | 16,6 | 15,9 | 14,8 | 13,5 | 11,7 | 9,3 | | | | |
| BL 40/240-2,2/4 | 65 | 40 | 2,2 | 82 | D | 2142011 | 2.315,00 | 21 | 21 | 20,6 | 19,9 | | | | | | | | |
| BL 40/240-3/4 | 65 | 40 | 3 | 74 | A | 2142012 | 2.326,00 | 21 | 21 | 20,6 | 19,9 | 18,9 | 17,6 | 16 | 14 | | | | |
| BL 40/265-3/4 | 65 | 40 | 3 | 74 | B | 2142013 | 2.335,00 | 25,5 | 26 | 25,5 | 25 | 23,5 | | | | | | | |
| BL 40/265-4/4 | 65 | 40 | 4 | 81 | B | 2142014 | 2.348,00 | 25,5 | 26 | 25,5 | 25 | 23,5 | 22 | 19 | 16 | | | | |
| BL 40/295-4/4 | 65 | 40 | 4 | 148 | C | 9140207 | 3.162,00 | 26,5 | 27 | 26,5 | 35,5 | 24 | 22,3 | 20 | | | | | |
| BL 40/305-5,5/4 | 65 | 40 | 5,5 | 189 | C | 9140205 | 3.245,00 | 33,4 | 33,6 | 33,2 | 32,5 | 31 | 29 | 27 | 24,5 | | | | |
| BL 40/315-7,5/4 | 65 | 40 | 7,5 | 198 | C | 9140204 | 3.395,00 | 41,3 | 41,5 | 41,3 | 40,5 | 40 | 37,5 | 36 | 33,5 | 31 | 29 | | |
| | | | | | | | | 0 | 10 | 20 | 25 | 30 | 35 | 40 | 45 | 50 | 65 | | |
| BL 50/95-0,37/4 | 65 | 50 | 0,37 | 41 | C | 9126719 | 1.967,00 | 4 | 3,9 | 3,5 | 3,2 | 3 | 2,5 | 2 | | | | | |
| BL 50/105-0,55/4 | 65 | 50 | 0,55 | 45 | C | 9126718 | 2.076,00 | 5,3 | 5,1 | 5 | 4,6 | 4,4 | 4 | 3,6 | 3,2 | | | | |
| BL 50/115-0,75/4 | 65 | 50 | 0,75 | 48 | C | 9126717 | 2.112,00 | 6,6 | 6,4 | 6,2 | 6 | 5,7 | 5,3 | 5 | 4,5 | 4 | | | |
| BL 50/125-1,1/4 | 65 | 50 | 1,1 | 56 | C | 9126716 | 2.121,00 | 7,6 | 7,4 | 7,3 | 7,2 | 6,8 | 6,5 | 6,2 | 5,7 | 5,2 | 4 | | |
| BL 50/160-1,1/4 | 65 | 50 | 1,1 | 52 | B | 2121081 | 2.136,00 | 9 | 8,9 | 8,6 | 8,4 | 8,2 | 7,5 | 7,1 | 6,5 | | | | |
| BL 50/170-1,1/4 | 65 | 50 | 1,1 | 52 | B | 2121082 | 2.147,00 | 10,5 | 10,4 | 10,3 | 10,2 | 10 | | | | | | | |
| BL 50/170-1,5/4 | 65 | 50 | 1,5 | 56 | B | 2121083 | 2.164,00 | 10,5 | 10,4 | 10,3 | 10,2 | 10 | 9,5 | 9 | 8,5 | 7,8 | 7,1 | | |

# Wilo-CronoBloc-BL

RANGE UPGRADE

**4 Poli**

Temperatura fluido
da **-20°C** a **+140°C**

IE3

## Descrizione

Pompa **monoblocco** con attacchi **flangiati** con motore **normalizzato** ventilato 3~400 V a velocità fissa in **classe di efficienza IE3**.

## Campo di applicazioni

- Applicazioni commerciali
- Riscaldamento
- Condizionamento

Riscaldamento, condizionamento e refrigerazione.

| Wilo-CronoBloc-BL | 4 Poli – 3~400 V | | | | | | | | | | | | | | | | | | | PG3 | W3 |
|---|---|---|---|---|---|---|---|---|---|---|---|---|---|---|---|---|---|---|---|---|---|
| » Flangiati PN16 | | | | | | | | Portata (m³/h) | | | | | | | | | | | | | |
| Modello | DN Aspirazione | DN Mandata | $P_2$ (kW) | Peso (kg) | Consegna | Codice | Prezzo € | 0 | 20 | 30 | 35 | 40 | 45 | 50 | 55 | 60 | 70 |
| | | | | | | | | Prevalenza (m) | | | | | | | | | |
| BL 50/200-2,2/4 | 65 | 50 | 2,2 | 68 | B | 2121084 | 2.325,00 | 13,9 | 14,6 | 14 | 13,5 | 12,3 | 11,1 | 9,7 | | | |
| BL 50/220-2,2/4 | 65 | 50 | 2,2 | 68 | B | 2121085 | 2.343,00 | 17,8 | 17,7 | 16,9 | | | | | | | |
| BL 50/220-3/4 | 65 | 50 | 3 | 71 | B | 2121086 | 2.355,00 | 17,8 | 17,7 | 16,9 | 16 | 15,1 | 14 | 12,7 | 11,3 | 9,8 | 6,3 |
| BL 50/250-3/4 | 65 | 50 | 3 | 78 | B | 2121087 | 2.377,00 | 22,5 | 23,2 | 22,7 | | | | | | | |
| BL 50/250-4/4 | 65 | 50 | 4 | 84 | B | 2121088 | 3.170,00 | 22,5 | 23,2 | 22,7 | 22 | 21 | 19,8 | 18 | | | |
| BL 50/270-5,5/4 | 65 | 50 | 5,5 | 99 | A | 2121089 | 3.259,00 | 26,5 | 27,3 | 26,8 | 26 | 25 | 24 | 22,7 | 20,7 | 18,6 | 17 |
| BL 50/295-5,5/4 | 65 | 50 | 5,5 | 193 | C | 9140219 | 3.279,00 | 27,6 | 27,5 | 26,4 | 26 | 25 | 24 | 22 | 20,4 | | |
| BL 50/305-7,5/4 | 65 | 50 | 7,5 | 199 | C | 9140217 | 3.416,00 | 32 | 34 | 32,8 | 21,5 | 21 | 30,5 | 29 | 28 | 26 | |
| BL 50/315-11/4 | 65 | 50 | 11 | 219 | C | 9140216 | 3.792,00 | 40,5 | 40,2 | 39,7 | 36,5 | 39 | 38 | 37 | 35 | 34 | 30 |
| | | | | | | | | 0 | 20 | 40 | 50 | 55 | 60 | 65 | 70 | 75 | 80 |
| BL 65/105-0,55/4 | 80 | 65 | 0,55 | 50 | C | 9132649 | 2.092,00 | 4 | 3,7 | 3,2 | 2,8 | 2,4 | 2 | | | | |
| BL 65/115-0,75/4 | 80 | 65 | 0,75 | 53 | C | 9132648 | 2.134,00 | 5 | 4,8 | 4,2 | 3,8 | 3,5 | 3,2 | 2,9 | | | |
| BL 65/125-1,1/4 | 80 | 65 | 1,1 | 61 | C | 9132647 | 2.154,00 | 6,8 | 6,3 | 5,9 | 5,4 | 5,3 | 5 | 4,6 | 4,4 | 3,9 | |
| BL 65/150-1,1/4 | 80 | 65 | 1,1 | 60 | B | 2121090 | 2.166,00 | 7,3 | 7,2 | 6,8 | 6,3 | 6 | 5,7 | | | | |
| BL 65/160-1,5/4 | 80 | 65 | 1,5 | 64 | B | 2121091 | 2.178,00 | 8,5 | 8,4 | 8 | 4,6 | 7,4 | 7 | 6,6 | 6,3 | 5,9 | 5,4 |
| | | | | | | | | 0 | 20 | 40 | 50 | 60 | 80 | 85 | 95 | 100 | 115 |
| BL 65/170-2,2/4 | 80 | 65 | 2,2 | 75 | A | 2121092 | 2.354,00 | 10,3 | 10,2 | 9,7 | 9,4 | 8,8 | 7,4 | 6,9 | 5,8 | 5,4 | |
| BL 65/210-3/4 | 80 | 65 | 3 | 76 | B | 2121093 | 2.380,00 | 15,2 | 15 | 14 | 13,2 | 12,3 | 9,8 | 9,2 | 7,6 | 6,7 | 4,9 |
| BL 65/220-4/4 | 80 | 65 | 4 | 76 | A | 2121094 | 3.181,00 | 16,7 | 16,6 | 16 | 15,3 | 14,6 | 12,7 | 12 | 11 | 10 | 8,6 |
| BL 65/240-5,5/4 | 80 | 65 | 5,5 | 124 | A | 2142023 | 3.284,00 | 20,2 | 20,1 | 20 | 19,7 | 19 | 16,7 | 15,6 | 14,5 | 13,5 | |
| BL 65/265-5,5/4 | 80 | 65 | 5,5 | 106 | B | 2142024 | 3.301,00 | 26,1 | 26 | 25,8 | 25,7 | | | | | | |
| BL 65/265-7,5/4 | 80 | 65 | 7,5 | 128 | B | 2142025 | 3.418,00 | 26,1 | 26 | 25,8 | 25,7 | 24,8 | 22,8 | 22 | 20,5 | 20 | |
| BL 65/295-7,5/4 | 80 | 65 | 7,5 | 201 | C | 2157063 | 3.458,00 | 26,7 | 28 | 27,5 | 26,4 | 25 | 21,5 | 20,6 | | | |
| BL 65/305-11/4 | 80 | 65 | 11 | 220 | C | 2157061 | 3.865,00 | 35 | 35,6 | 35 | 34,8 | 33,3 | 29,8 | 29,3 | 26,7 | | |
| BL 65/315-15/4 | 80 | 65 | 15 | 243 | C | 2157060 | 3.957,00 | 40,4 | 42 | 42 | 41,2 | 40,2 | 37,7 | 37 | 35 | 34 | 30 |



Soggetto a modifiche tecniche senza preavviso

## Descrizione

Pompa **monoblocco** con attacchi **flangiati** con motore **normalizzato** ventilato 3~400 V a velocità fissa in **classe di efficienza IE3**.

# Wilo-CronoBloc-BL

RANGE UPGRADE

**4 Poli**

IE3

Temperatura fluido da **-20°C** a **+140°C**

## Campo di applicazioni

- Applicazioni commerciali
- Riscaldamento
- Condizionamento

| Wilo-CronoBloc-BL | 4 Poli – 3~400 V | | | | | | | PG3 | | | | | | | | W3 | |
|---|---|---|---|---|---|---|---|---|---|---|---|---|---|---|---|---|---|
| » Flangiati PN16 | | | | | | | | Portata (m³/h) | | | | | | | | | |
| Modello | DN Aspirazione | DN Mandata | $P_2$ (kW) | Peso (kg) | Consegna | Codice | Prezzo € | 0 | 30 | 40 | 60 | 80 | 90 | 100 | 110 | 120 | 130 |
| | | | | | | | | Prevalenza (m) | | | | | | | | | |
| **BL 80/150-1,5/4** | 100 | 80 | 1,5 | 74 | B | **2121096** | **2.198,00** | 6,2 | 6,1 | 6 | 5,7 | 5,2 | 4,8 | 4,5 | 3,9 | 3,4 | |
| **BL 80/160-2,2/4** | 100 | 80 | 2,2 | 86 | B | **2121097** | **2.371,00** | 7,9 | 7,8 | 7,7 | 7,4 | 7 | 6,8 | 6,4 | 6 | 5,5 | 5 |
| **BL 80/170-3/4** | 100 | 80 | 3 | 88 | B | **2121098** | **2.401,00** | 9,4 | 9,4 | 9,3 | 9,2 | 8,9 | 8,6 | 8,4 | 8 | 7,6 | 7,1 |
| **BL 80/200-3/4** | 100 | 80 | 3 | 86 | B | **2121099** | **2.490,00** | 13,6 | 13,6 | 13,6 | 13,5 | | | | | | |
| **BL 80/200-4/4** | 100 | 80 | 4 | 92 | B | **2121100** | **3.203,00** | 13,6 | 13,6 | 13,6 | 13,5 | 12,8 | 12,2 | 11,6 | 10,8 | | |
| **BL 80/220-5,5/4** | 100 | 80 | 5,5 | 106 | A | **2121101** | **3.310,00** | 16,8 | 16,8 | 16,7 | 16,4 | 15,8 | 15,2 | 14,6 | 13,8 | 13 | |
| **BL 80/250-5,5/4** | 100 | 80 | 5,5 | 113 | B | **2121102** | **3.325,00** | 21,7 | 21,6 | 21,6 | 21,2 | | | | | | |
| **BL 80/250-7,5/4** | 100 | 80 | 7,5 | 121 | B | **2121103** | **3.471,00** | 21,7 | 21,6 | 21,6 | 21,2 | 20 | 19 | 18 | 16,7 | 15 | |
| **BL 80/270-11/4** | 100 | 80 | 11 | 157 | B | **2121104** | **3.888,00** | 27,3 | 27,2 | 27,1 | 27 | 26,2 | 25,5 | 24,6 | 23,4 | 22 | 20,7 |
| **BL 80/285-11/4** | 100 | 80 | 11 | 222 | C | **9139898** | **4.039,00** | 28,3 | 29 | 29,3 | 29 | 28 | 27 | 26,3 | 25 | 23,4 | 22 |
| | | | | | | | | **0** | **30** | **60** | **80** | **90** | **110** | **130** | **155** | **160** | **170** |
| **BL 80/295-15/4** | 100 | 80 | 15 | 245 | C | **9139897** | **4.154,00** | 34,5 | 35 | 35 | 34,5 | 33,8 | 32,2 | 29,5 | 25 | | |
| **BL 80/305-18,5/4** | 100 | 80 | 18,5 | 307 | C | **9139896** | **4.407,00** | 38 | 40,1 | 40,3 | 40 | 36,8 | 37,5 | 36 | 31,3 | 30,7 | 28,3 |
| **BL 80/370-18,5/4** | 100 | 80 | 18,5 | 375 | C | **2160884** | **4.736,00** | 46 | 47,4 | 46,3 | 45,4 | 44,3 | 43 | | | | |
| | | | | | | | | **0** | **40** | **60** | **80** | **100** | **120** | **130** | **150** | **160** | **180** |
| **BL 80/315-22/4** | 100 | 80 | 22 | 330 | C | **9139895** | **4.762,00** | 41 | 43,4 | 44,4 | 44 | 42,5 | 41,3 | 40,3 | 37,6 | 36,3 | 33 |
| **BL 80/370-22/4** | 100 | 80 | 22 | 398 | C | **2151493** | **4.803,00** | 46 | 47 | 47 | 45 | 43,3 | 40,7 | 38,7 | 34,6 | | |
| **BL 80/380-22/4** | 100 | 80 | 22 | 398 | C | **2160883** | **4.825,00** | 55 | 57,2 | 56,4 | 56 | 53 | | | | | |
| | | | | | | | | **0** | **60** | **80** | **100** | **120** | **130** | **150** | **170** | **180** | **190** |
| **BL 80/380-30/4** | 100 | 80 | 30 | 460 | C | **2151492** | **5.986,00** | 57 | 56 | 55,3 | 52,7 | 51,2 | 50 | 46 | 43 | | |
| **BL 80/390-30/4** | 100 | 80 | 30 | 460 | C | **2160882** | **6.035,00** | 65 | 64 | 63 | 62 | 60 | | | | | |
| **BL 80/390-37/4** | 100 | 80 | 37 | 563 | C | **2151491** | **6.281,00** | 65 | 64 | 63 | 62 | 60 | 57,5 | 55 | 51,4 | 48,5 | |
| **BL 80/400-37/4** | 100 | 80 | 37 | 563 | C | **2160881** | **6.356,00** | 70 | 69,5 | 68 | 66,5 | 64,5 | 63,5 | 60 | | | |
| **BL 80/400-45/4** | 100 | 80 | 45 | 543 | C | **2151490** | **6.982,00** | 70 | 69,5 | 68 | 66,5 | 64,5 | 63,5 | 60 | 55 | 54 | 51,5 |

# Wilo-CronoBloc-BL

RANGE UPGRADE

**4 Poli**

Temperatura fluido
da **-20°C** a **+140°C**

IE3

## Descrizione

Pompa **monoblocco** con attacchi **flangiati** con motore **normalizzato** ventilato 3~400 V a velocità fissa in **classe di efficienza IE3**.

## Campo di applicazioni

- Applicazioni commerciali
- Riscaldamento
- Condizionamento

Riscaldamento, condizionamento e refrigerazione.

| Wilo-CronoBloc-BL | 4 Poli – 3~400 V | | | | | | | | | | | | | | | | | PG3 | W3 |
|---|---|---|---|---|---|---|---|---|---|---|---|---|---|---|---|---|---|---|---|
| » Flangiati PN16 | | | | | | | | Portata (m³/h) | | | | | | | | | | | |
| Modello | DN Aspirazione | DN Mandata | $P_2$ (kW) | Peso (kg) | Consegna | Codice | Prezzo € | 0 | 30 | 60 | 90 | 120 | 150 | 180 | 210 | 240 | 270 | | |
| | | | | | | | | Prevalenza (m) | | | | | | | | | | | |
| BL 100/145-1,5/4 | 125 | 100 | 1,5 | 81 | B | 2121105 | 2.211,00 | 4,8 | 4,7 | 4,3 | 3,7 | 3 | | | | | | | |
| BL 100/150-2,2/4 | 125 | 100 | 2,2 | 91 | B | 2121106 | 2.392,00 | 6,3 | 6,2 | 6 | 5,6 | 4,9 | 3,8 | | | | | | |
| BL 100/160-3/4 | 125 | 100 | 3 | 96 | B | 2121107 | 2.498,00 | 7,6 | 7,6 | 7,6 | 7,3 | 6,7 | 5,7 | 4,2 | | | | | |
| BL 100/170-4/4 | 125 | 100 | 4 | 96 | A | 2121108 | 3.214,00 | 9,3 | 9,3 | 9,2 | 9,1 | 8,6 | 7,8 | 6,4 | | | | | |
| BL 100/180-4/4 | 125 | 100 | 4 | 96 | D | 2121109 | 3.236,00 | 9,9 | 9,8 | 9,7 | 9,3 | 8,4 | 7,2 | 5,5 | | | | | |
| BL 100/200-5,5/4 | 125 | 100 | 5,5 | 111 | A | 2121110 | 3.337,00 | 12,2 | 12,1 | 12 | 11,8 | 11,2 | 10 | 8,6 | | | | | |
| BL 100/220-5,5/4 | 125 | 100 | 5,5 | 111 | B | 2121111 | 3.362,00 | 14,9 | 14,8 | 14,8 | 14,7 | | | | | | | | |
| BL 100/220-7,5/4 | 125 | 100 | 7,5 | 119 | C | 2121112 | 3.493,00 | 14,9 | 14,8 | 14,8 | 14,7 | 14 | 13,2 | 12 | | | | | |
| BL 100/250-11/4 | 125 | 100 | 11 | 173 | B | 2121113 | 4.286,00 | 21,4 | 21,3 | 21,3 | 21,1 | 20,3 | 19 | 17 | | | | | |
| BL 100/270-15/4 | 125 | 100 | 15 | 185 | B | 2121114 | 4.702,00 | 26,7 | 26,6 | 26,5 | 26,3 | 25,5 | 24 | 22,2 | 19,6 | | | | |
| BL 100/305-18,5/4 | 125 | 100 | 18,5 | 250 | B | 2142026 | 5.702,00 | 32,3 | 32,2 | 32 | 31,1 | 30,5 | 28,8 | 26,6 | 24 | 20,2 | | | |
| BL 100/315-18,5/4 | 125 | 100 | 18,5 | 260 | D | 2142027 | 5.791,00 | 35 | 35 | 35 | 35 | 34 | 32,2 | 29 | | | | | |
| BL 100/315-22/4 | 125 | 100 | 22 | 260 | D | 2142028 | 6.150,00 | 35 | 34,9 | 34,8 | 34,8 | 34 | 32,3 | 30 | 26,7 | 23 | | | |
| BL 100/330-22/4 | 125 | 100 | 22 | 289 | D | 2142029 | 6.180,00 | 38,2 | 38,1 | 38,1 | 38 | 37 | 35,6 | 33,4 | 30 | | | | |
| BL 100/345-22/4 | 125 | 100 | 22 | 289 | D | 2142031 | 6.212,00 | 42 | 42 | 41,9 | 41,9 | 41,2 | 39,7 | | | | | | |
| BL 100/330-30/4 | 125 | 100 | 30 | 366 | D | 2142030 | 6.507,00 | 38,2 | 38,1 | 38,1 | 38 | 37 | 35,6 | 33,4 | 30 | 27,6 | 23,8 | | |
| BL 100/345-30/4 | 125 | 100 | 30 | 306 | D | 2142032 | 6.540,00 | 42 | 42 | 41,9 | 41,9 | 41,2 | 39,7 | 38 | 35 | 32 | 28 | | |
| | | | | | | | | 0 | 50 | 80 | 110 | 140 | 170 | 200 | 230 | 260 | 290 | | |
| BL 100/380-37/4 | 125 | 100 | 37 | 572 | C | 2160673 | 6.659,00 | 53 | 52 | 50,5 | 50 | 47,5 | 46 | 44 | 41 | 38 | | | |
| BL 100/390-45/4 | 125 | 100 | 45 | 553 | C | 2160672 | 7.241,00 | 58 | 58 | 57,5 | 57 | 55,5 | 53 | 51 | 48 | 45 | 41 | | |
| BL 100/400-55/4 | 125 | 100 | 55 | 711 | C | 2160671 | 16.223,00 | 69 | 68 | 67 | 66,5 | 64,5 | 62,5 | 59,5 | 57,5 | 55,5 | 50,5 | | |



Soggetto a modifiche tecniche senza preavviso

## Descrizione

Pompa **monoblocco** con attacchi **flangiati** con motore **normalizzato** ventilato 3~400 V a velocità fissa in **classe di efficienza IE3**.

# Wilo-CronoBloc-BL

RANGE UPGRADE

**4 Poli**

IE3

Temperatura fluido da **-20°C** a **+140°C**

## Campo di applicazioni

- Applicazioni commerciali
- Riscaldamento
- Condizionamento

| Wilo-CronoBloc-BL | 4 Poli – 3~400 V | | | | | | | PG3 | | | | | | | | W3 | |
|---|---|---|---|---|---|---|---|---|---|---|---|---|---|---|---|---|---|
| » Flangiati PN16 | | | | | | | | Portata (m³/h) | | | | | | | | | |
| Modello | DN Aspirazione | DN Mandata | $P_2$ (kW) | Peso (kg) | Consegna | Codice | Prezzo € | 0 | 40 | 60 | 80 | 100 | 150 | 200 | 250 | 300 | 350 |
| | | | | | | | | Prevalenza (m) | | | | | | | | | |
| **BL 125/185-5,5/4** | 150 | 125 | 5,5 | 128 | D | **2142033** | **3.807,00** | 9,3 | 9,2 | 9,1 | 9 | 8,9 | 8 | 7,2 | 6 | | |
| **BL 125/210-7,5/4** | 150 | 125 | 7,5 | 136 | B | **2142034** | **4.171,00** | 13,4 | 13,3 | 13,2 | 13 | 12,8 | 12 | 10,8 | 8,8 | | |
| **BL 125/225-11/4** | 150 | 125 | 11 | 170 | B | **2142035** | **4.673,00** | 14,5 | 15 | 14,8 | 14,7 | 14,6 | 14 | 13 | 12,5 | 10 | |
| **BL 125/245-15/4** | 150 | 125 | 15 | 231 | D | **2142036** | **4.962,00** | 18,5 | 19 | 19,1 | 19 | 18,5 | 18 | 17,5 | 16 | 14,4 | 11 |
| **BL 125/265-15/4** | 150 | 125 | 15 | 249 | D | **2142037** | **4.987,00** | 21 | 21,2 | 21,2 | 21,1 | 21 | 20,5 | 20 | | | |
| **BL 125/265-18,5/4** | 150 | 125 | 18,5 | 259 | D | **2142038** | **5.801,00** | 21 | 21,2 | 21,2 | 21,1 | 21 | 20,5 | 20 | 19 | 17 | 14,7 |
| **BL 125/272-18,5/4** | 150 | 125 | 18,5 | 358 | D | **2160681** | **7.361,00** | 29 | 28,5 | 28 | 27 | 25 | 23 | 21 | 18 | | |
| **BL 125/275-18,5/4** | 150 | 125 | 18,5 | 268 | D | **2142039** | **7.374,00** | 22,5 | 23 | 23,2 | 23,3 | 23,2 | 23 | 22,8 | 22 | | |
| **BL 125/275-22/4** | 150 | 125 | 22 | 269 | D | **2142040** | **7.399,00** | 22,5 | 23 | 23,2 | 23,3 | 23,2 | 23 | 22,8 | 22 | 20,3 | 18 |
| **BL 125/285-22/4** | 150 | 125 | 22 | 381 | D | **2160680** | **8.390,00** | 33 | 32,5 | 32 | 31 | 29 | 27 | 24 | 21 | | |
| **BL 125/295-30/4** | 150 | 125 | 30 | 440 | D | **2160679** | **9.715,00** | 38 | 38,5 | 37 | 36 | 35 | 33 | 31 | 27 | 24 | 19 |
| **BL 125/305-37/4** | 150 | 125 | 37 | 567 | D | **9135340** | **10.796,00** | 44 | 43,5 | 43 | 42 | 41 | 39 | 36 | 34 | 31 | 26 |
| **BL 125/315-45/4** | 150 | 125 | 45 | 548 | D | **9135339** | **12.229,00** | 48 | 47,5 | 47 | 46 | 45 | 44 | 43 | 40 | 37 | 34 |
| | | | | | | | | **0** | **50** | **100** | **200** | **250** | **300** | **350** | **400** | **450** | **500** |
| **BL 125/360-37/4** | 150 | 125 | 37 | 635 | D | **9135345** | **11.992,00** | 43 | 42 | 41 | 40 | 37 | 32 | 37 | 20 | | |
| **BL 125/370-45/4** | 150 | 125 | 45 | 616 | D | **9135343** | **12.738,00** | 50 | 49 | 46 | 44 | 42 | 38 | 34 | 28 | | |
| **BL 125/380-55/4** | 150 | 125 | 55 | 790 | D | **9135341** | **17.718,00** | 58 | 57 | 56 | 52 | 50 | 46 | 42 | 36 | 30 | |
| **BL 125/390-75/4** | 150 | 125 | 75 | 821 | D | **9135344** | **20.087,00** | 68 | 67 | 66 | 64 | 62 | 59 | 56 | 51 | 46 | 39 |
| **BL 125/400-90/4** | 150 | 125 | 90 | 871 | D | **9135342** | **21.790,00** | 78 | 77 | 76 | 74 | 72 | 68 | 64 | 62 | 58 | 52 |

# Wilo-CronoBloc-BL

**4 Poli**

Temperatura fluido
da **-20°C** a **+140°C**

IE3

## Descrizione

Pompa **monoblocco** con attacchi **flangiati** con motore **normalizzato** ventilato 3~400 V a velocità fissa in **classe di efficienza IE3**.

## Campo di applicazioni

- Applicazioni commerciali
- Riscaldamento
- Condizionamento

| Wilo-CronoBloc-BL | 4 Poli – 3~400 V | | | | | | | PG3 | | | | | | | | W3 | |
|---|---|---|---|---|---|---|---|---|---|---|---|---|---|---|---|---|---|
| » Flangiati PN16 | | | | | | | | Portata (m³/h) | | | | | | | | | |
| Modello | DN Aspirazione | DN Mandata | $P_2$ (kW) | Peso (kg) | Consegna | Codice | Prezzo € | 0 | 150 | 200 | 250 | 300 | 350 | 400 | 450 | 500 | 550 |
| | | | | | | | | Prevalenza (m) | | | | | | | | | |
| **BL 150/180-7,5/4** | 200 | 150 | 7,5 | 222 | D | **9132653** | **7.814,00** | 10 | 9 | 8,5 | 7,7 | 6,7 | 5,7 | 4,4 | | | |
| **BL 150/190-11/4** | 200 | 150 | 11 | 244 | D | **9132652** | **8.054,00** | 13 | 12,7 | 12 | 11,2 | 10,4 | 9,2 | 6,5 | 4,6 | | |
| **BL 150/210-11/4** | 200 | 150 | 11 | 259 | C | **2151506** | **8.232,00** | 13,5 | 12 | 11 | 10 | 9,5 | 8,8 | 7 | 5 | | |
| **BL 150/200-15/4** | 200 | 150 | 15 | 267 | D | **9132651** | **8.754,00** | 16,5 | 16 | 16,5 | 14,5 | 13,5 | 12,5 | 11 | 9,7 | 7,2 | |
| **BL 150/220-15/4** | 200 | 150 | 15 | 282 | C | **2151505** | **8.785,00** | 17 | 16 | 15,3 | 14,7 | 13,8 | 12,7 | 11,2 | 9,4 | | |
| **BL 150/230-18,5/4** | 200 | 150 | 18,5 | 334 | C | **2151504** | **8.968,00** | 20 | 19 | 18,3 | 18 | 16,7 | 16 | 14 | 12 | 10,5 | |
| **BL 150/240-22/4** | 200 | 150 | 22 | 367 | C | **2151503** | **9.110,00** | 23 | 22 | 21 | 20,4 | 19 | 18 | 16,5 | 14,5 | 12,5 | |
| **BL 150/250-30/4** | 200 | 150 | 30 | 428 | C | **2151502** | **9.760,00** | 25 | 23,3 | 22,5 | 22 | 21,3 | 19,5 | 18,5 | 16,3 | 15 | 12,5 |





Soggetto a modifiche tecniche senza preavviso

## Descrizione

Pompa **monoblocco** con attacchi **flangiati** con motore **normalizzato** ventilato 3~400 V a velocità fissa in **classe di efficienza IE3**.

# Wilo-CronoBloc-BL

RANGE UPGRADE

**4 Poli**

IE3

Temperatura fluido da **-20°C** a **+140°C**

## Campo di applicazioni

- Applicazioni commerciali
- Riscaldamento
- Condizionamento

| Wilo-CronoBloc-BL | 4 Poli – 3~400 V | | | | | | | | | | | | | | | PG3 | | W3 |
|---|---|---|---|---|---|---|---|---|---|---|---|---|---|---|---|---|---|---|
| » Flangiati PN16 | | | | | | | | Portata (m³/h) | | | | | | | | | | |
| Modello | DN Aspirazione | DN Mandata | $P_2$ (kW) | Peso (kg) | Consegna | Codice | Prezzo € | 0 | 100 | 200 | 300 | 450 | 500 | 550 | 600 | 650 | 700 | |
| | | | | | | | | Prevalenza (m) | | | | | | | | | | |
| **BL 150/275-22/4** | 200 | 150 | 22 | 406 | D | **2160693** | **9.650,00** | 24 | 23 | 22 | 20 | 14 | 12 | | | | | |
| **BL 150/285-30/4** | 200 | 150 | 30 | 465 | D | **2160692** | **10.796,00** | 31 | 30 | 28 | 26 | 20 | 14 | 15 | | | | |
| **BL 150/295-37/4** | 200 | 150 | 37 | 592 | D | **9135348** | **12.221,00** | 34 | 33 | 32 | 30 | 23 | 21 | 19 | | | | |
| **BL 150/305-45/4** | 200 | 150 | 45 | 573 | D | **9135347** | **13.276,00** | 38 | 37 | 36 | 35 | 29 | 26 | 25 | 22 | | | |
| **BL 150/315-55/4** | 200 | 150 | 55 | 747 | D | **9135346** | **17.826,00** | 43 | 42 | 41 | 39 | 34 | 32 | 28 | 26 | | | |
| **BL 150/370-55/4** | 200 | 150 | 55 | 759 | C | **9139936** | **18.246,00** | 40 | 41 | 41,5 | 40 | 34,3 | 31 | | | | | |
| **BL 150/380-55/4** | 200 | 150 | 55 | 759 | C | **9139935** | **18.297,00** | 53 | 52 | 51 | 50 | | | | | | | |
| **BL 150/380-75/4** | 200 | 150 | 75 | 790 | C | **9139934** | **20.143,00** | 53 | 52 | 51 | 50 | 45 | 42 | 40 | | | | |
| **BL 150/390-75/4** | 200 | 150 | 75 | 790 | C | **9139933** | **20.188,00** | 57 | 57,3 | 57,8 | 56 | 51 | | | | | | |
| **BL 150/390-90/4** | 200 | 150 | 90 | 830 | C | **9139932** | **21.954,00** | 57 | 57,3 | 57,8 | 56 | 51 | 49,5 | 46,5 | | | | |
| **BL 150/400-110/4** | 200 | 150 | 110 | 1255 | C | **9139931** | **28.240,00** | 62 | 62,5 | 62 | 61,5 | 58 | 56 | 54 | 51 | 48 | 45 | |

# Wilo-VeroBloc-BM

2-4 Poli

Temperatura fluido
da **-20°C** a **+120°C**

IE3

## Descrizione

Pompa **monoblocco** con attacchi **flangiati** con motore ventilato 3~400 V a velocità fissa in **classe di efficienza IE3**.

## Campo di applicazioni

- Applicazioni commerciali
- Riscaldamento
- Condizionamento

## Particolarità / Vantaggi prodotto

→ Pompa centrifuga monoblocco adatta per il montaggio a basamento.
→ Temperatura fluido: da -20 °C fino +120 °C.
→ Pressione esercizio max: 10 bar a +120°C.

## Applicazioni

Impianti di riscaldamento, condizionamento e refrigerazione.

## Chiave di lettura

| | |
|---|---|
| Esempio: | BM 32/140-0.37/4 |
| **BM** | Pompa monoblocco a motore ventilato |
| **32/** | Rp/DN |
| **140-** | DN girante (mm) |
| **0.37/** | Potenza motore (kW) |
| **4** | Numero poli motore |

## Dati tecnici

| | |
|---|---|
| **Fluidi consentiti** | |
| Acqua fredda e calda (secondo VDI 2035). Miscela di acqua-glicole (max 40 % vol. glicole e temperatura fluido ≤ 40 °C) | |
| **Campo d'impiego** | |
| Temperatura fluido | da -20 °C a +120 °C |
| Pressione esercizio | 10 bar |
| **Caratteristiche elettriche** | |
| Alimentazione rete | 3~ 400 V / 50 Hz |
| **Motore** | |
| Classe di efficienza | IE3 (IE2 motori con potenza nominale <0.75 kW) |
| Grado protezione | IP 55 |
| Classe di isolamento | F |

## Materiali

| |
|---|
| **Corpo pompa** |
| Ghisa grigia |
| **Girante** |
| Ghisa grigia |
| **Albero** |
| Acciaio inox |

## Accessori


- Flange e controflange Pag. 187
- Mensole di supporto Pag. 188
- Quadri di regolazione e comando Pag. 192






Soggetto a modifiche tecniche senza preavviso

## Descrizione

Pompa **monoblocco** con attacchi **flangiati** con motore ventilato 3~400 V a velocità fissa in **classe di efficienza IE3**.

# Wilo-VeroBloc-BM

## Campo di applicazioni

- Applicazioni commerciali
- Riscaldamento
- Condizionamento

**2 Poli**

IE3

Temperatura fluido da **-20°C** a **+120°C**

| Wilo-VeroBloc-BM | 2 Poli - 3~400 V | | | | | | | | | | | | | | PG3 | | W3 |
|---|---|---|---|---|---|---|---|---|---|---|---|---|---|---|---|---|---|
| » Flangiati PN10 | | | | | | | | Portata (m³/h) | | | | | | | | | |
| Modello | DN Aspirazione | DN Mandata | $P_2$ (kW) | Peso (kg) | Consegna | Codice | Prezzo € | 0 | 6 | 8 | 12 | 16 | 20 | 23 | 25 | 28 | 30 |
| | | | | | | | | Prevalenza (m) | | | | | | | | | |
| BM 32/100-0,75/2 | 50 | 32 | 0.75 | 27 | C | 2984650 | 621,00 | 12 | 11 | 11 | 10 | 9 | 8 | 7 | | | |
| BM 32/120-1,1/2 | 50 | 32 | 1.1 | 29 | C | 2984651 | 642,00 | 18 | 17 | 17 | 16 | 15 | 14 | 13 | | | |
| BM 32/130-1,5/2 | 50 | 32 | 1.5 | 31 | C | 2984652 | 676,00 | 22 | 21.5 | 21 | 20 | 19 | 18 | 17 | | | |
| BM 32/140-2,2/2 | 50 | 32 | 2.2 | 34 | C | 2984653 | 750,00 | 26 | 25 | 25 | 24 | 23 | 22 | 21 | 20.5 | 19 | 18 |
| | | | | | | | | 0 | 6 | 8 | 12 | 16 | 20 | 23 | 25 | 28 | 30 |
| BM 32/150-2,2/2 | 50 | 32 | 2.2 | 35 | C | 2984654 | 826,00 | 25.5 | 25 | 24.5 | 23 | 21 | 18 | | | | |
| BM 32/160-3/2 | 50 | 32 | 3 | 40 | C | 2984655 | 1.039,00 | 32.5 | 32 | 31.5 | 31 | 29 | 27 | 25.5 | 24 | 20 | |
| BM 32/170-4/2 | 50 | 32 | 4 | 51 | C | 2984656 | 1.125,00 | 41 | 40.5 | 40 | 39.5 | 38 | 35 | 33 | 31 | 29 | 27 |
| | | | | | | | | 0 | 12 | 16 | 20 | 23 | 25 | 28 | 30 | 33 | 35 |
| BM 32/190-4/2 | 50 | 32 | 4 | 53 | C | 2984657 | 1.238,00 | 46 | 41.5 | 38.5 | 34.5 | 30 | 27.5 | | | | |
| BM 32/210-5,5/2 | 50 | 32 | 5.5 | 60 | C | 2984658 | 1.294,00 | 54 | 52 | 50.5 | 47.5 | 45 | 43 | 38.5 | 35 | | |
| BM 32/215-7,5/2 | 50 | 32 | 7.5 | 80 | C | 2984659 | 1.733,00 | 63 | 62 | 61.5 | 59.5 | 58 | 57.5 | 53.5 | 50 | 42.5 | 38.5 |
| | | | | | | | | 0 | 20 | 23 | 25 | 28 | 30 | 33 | 35 | 38 | 42 |
| BM 32/210-7,5/2 | 50 | 32 | 7.5 | 87 | C | 2984660 | 1.702,00 | 62 | 56 | 53.5 | 52.5 | 49 | 45 | | | | |
| BM 32/220-9/2 | 50 | 32 | 9 | 90 | C | 2984661 | 2.099,00 | 68 | 61 | 59.5 | 58.5 | 57 | 55 | 50 | | | |
| BM 32/230-11/2 | 50 | 32 | 11 | 93 | C | 2984662 | 2.177,00 | 79 | 69 | 68.5 | 68 | 67 | 65 | 62 | 60.5 | 56.5 | 50 |
| | | | | | | | | 0 | 28 | 30 | 33 | 35 | 38 | 42 | 45 | 50 | 55 |
| BM 32/240-12,5/2 | 50 | 32 | 12.5 | 103 | C | 2984663 | 2.479,00 | 83 | 75 | 73 | 70 | 68 | 65 | 62 | 53 | | |
| BM 32/250-15/2 | 50 | 32 | 15 | 104 | C | 2984664 | 2.564,00 | 90 | 82 | 81 | 79 | 77 | 73.5 | 72 | 65 | 57 | |
| BM 32/265-17/2 | 50 | 32 | 17 | 108 | C | 2984665 | 2.811,00 | 98 | 90.5 | 90 | 88 | 87 | 85.5 | 83 | 79 | 72 | 64 |

# Wilo-VeroBloc-BM

2 Poli

Temperatura fluido
da **-20°C** a **+120°C**

IE3

## Descrizione

Pompa **monoblocco** con attacchi **flangiati** con motore ventilato 3~400 V a velocità fissa in **classe di efficienza IE3**.

## Campo di applicazioni

- Applicazioni commerciali
- Riscaldamento
- Condizionamento

| Wilo-VeroBloc-BM | 2 Poli – 3~400 V | | | | | | | | | | | | | | | | | PG3 | | W3 | |
|---|---|---|---|---|---|---|---|---|---|---|---|---|---|---|---|---|---|---|---|---|---|
| » Flangiati PN10 | | | | | | | | Portata (m³/h) | | | | | | | | | | | | | |
| Modello | DN Aspirazione | DN Mandata | $P_2$ (kW) | Peso (kg) | Consegna | Codice | Prezzo € | 0 | 16 | 20 | 25 | 30 | 35 | 40 | 43 | 45 | 50 |
| | | | | | | | | Prevalenza (m) | | | | | | | | | |
| BM 40/120-1,5/2 | 65 | 40 | 1.5 | 33 | C | 2984666 | 836,00 | 19 | 16.5 | 16 | 24 | 12 | | | | | |
| BM 40/130-2,2/2 | 65 | 40 | 2.2 | 35 | C | 2984667 | 858,00 | 24.5 | 23 | 23 | 21 | 19 | 17 | | | | |
| BM 40/140-3/2 | 65 | 40 | 3 | 41 | C | 2984668 | 1.047,00 | 27.5 | 26 | 26 | 24.5 | 23 | 21 | 19 | 17 | | |
| BM 40/150-4/2 | 65 | 40 | 4 | 53 | C | 2984669 | 1.244,00 | 30 | 28.5 | 28 | 27 | 26 | 25 | 23 | 21 | 19.5 | 17 |
| | | | | | | | | 0 | 12 | 16 | 20 | 25 | 30 | 35 | 40 | 43 | 45 |
| BM 40/155-3/2 | 65 | 40 | 3 | 44 | C | 2984670 | 1.077,00 | 32 | 31.5 | 31 | 30 | 29 | 26.5 | | | | |
| BM 40/155-4/2 | 65 | 40 | 4 | 55 | C | 2984671 | 1.248,00 | 32 | 31.5 | 31 | 30 | 29 | 26.5 | 23 | 21 | 18.5 | 16 |
| | | | | | | | | 0 | 20 | 25 | 30 | 35 | 40 | 43 | 45 | 50 | 55 |
| BM 40/165-4/2 | 65 | 40 | 4 | 55 | C | 2984672 | 1.259,00 | 36.5 | 35 | 34 | 32 | 30 | | | | | |
| BM 40/165-5,5/2 | 65 | 40 | 5.5 | 59 | C | 2984673 | 1.412,00 | 36.5 | 35 | 34 | 32 | 30 | 27.5 | 26 | 24.5 | 20.5 | |
| BM 40/170-5,5/2 | 65 | 40 | 5.5 | 59 | C | 2984674 | 1.423,00 | 39 | 38 | 37.5 | 36 | 33.5 | 32 | 31.5 | 28.5 | 25.5 | 22 |
| | | | | | | | | 0 | 9 | 10 | 12 | 16 | 20 | 25 | 30 | 35 | 40 |
| BM 40/185-4/2 | 65 | 40 | 4 | 57 | C | 2984675 | 1.317,00 | 45 | 44.7 | 44.2 | 43.5 | 43 | 41 | 37 | 33.5 | | |
| BM 40/190-5,5/2 | 65 | 40 | 5.5 | 64 | C | 2984676 | 1.730,00 | 49 | 48.8 | 48.7 | 48.5 | 47.5 | 46 | 43.5 | 40.5 | 36.5 | 31.5 |
| | | | | | | | | 0 | 25 | 30 | 35 | 40 | 43 | 45 | 50 | 55 | 60 |
| BM 40/210-7,5/2 | 65 | 40 | 7.5 | 83 | C | 2984677 | 1.761,00 | 58 | 55 | 52 | 48 | 42 | | | | | |
| BM 40/195-7,5/2 | 65 | 40 | 7.5 | 83 | C | 2984678 | 1.749,00 | 53 | 51,5 | 49,4 | 47 | 44 | 42,5 | 41,5 | 37,5 | 30,5 | |
| BM 40/215-11/2 | 65 | 40 | 11 | 85 | C | 2984679 | 2.180,00 | 61 | 59 | 57 | 56 | 54 | 52 | 50 | 47 | 41,5 | 35 |
| | | | | | | | | 0 | 35 | 40 | 43 | 45 | 50 | 55 | 60 | 70 | 80 |
| BM 40/225-12,5/2 | 65 | 40 | 12.5 | 108 | C | 2984680 | 2.520,00 | 67,5 | 57 | 54 | 51,5 | 49 | 45 | 43 | | | |
| BM 40/235-15/2 | 65 | 40 | 15 | 11 | C | 2984681 | 2.641,00 | 74 | 66 | 64 | 63 | 62 | 60 | 57 | 54 | | |
| BM 40/240-17/2 | 65 | 40 | 17 | 115 | C | 2984682 | 3.298,00 | 82 | 74,5 | 73 | 71,5 | 70 | 68 | 65 | 62 | 55 | |
| BM 40/250-18,5/2 | 65 | 40 | 18.5 | 150 | C | 2984683 | 3.654,00 | 89 | 82 | 80 | 78,5 | 77 | 75 | 71 | 68 | 60 | |
| BM 40/260-22/2 | 65 | 40 | 22 | 154 | C | 2984684 | 4.433,00 | 98 | 87 | 85 | 84,5 | 84 | 79 | 76 | 71 | 61 | |
| BM 40/315-37/2 | 65 | 40 | 37 | 220 | C | 2984685 | 6.530,00 | 100 | 95,5 | 95 | 94,5 | 94 | 93 | 92 | 90 | 85 | 80 |
| BM 40/315-45/2 | 65 | 40 | 45 | 311 | C | 2984686 | 9.814,00 | 129 | 127,5 | 127 | 126,5 | 126 | 125 | 124 | 122 | 120 | 118 |





Soggetto a modifiche tecniche senza preavviso

## Descrizione

Pompa **monoblocco** con attacchi **flangiati** con motore ventilato 3~400 V a velocità fissa in **classe di efficienza IE3**.

# Wilo-VeroBloc-BM

## Campo di applicazioni

- Applicazioni commerciali
- Riscaldamento
- Condizionamento

**2 Poli**

IE3

Temperatura fluido da **-20°C** a **+120°C**

| Wilo-VeroBloc-BM | 2 Poli – 3~400 V | | | | | | | | | | | | | | | | |
|---|---|---|---|---|---|---|---|---|---|---|---|---|---|---|---|---|---|
| » Flangiati PN10 | | | | | | | | | | | | | | PG3 | | W3 | |
| | | | | | | | | Portata (m³/h) | | | | | | | | | |
| Modello | DN Aspirazione | DN Mandata | $P_2$ (kW) | Peso (kg) | Consegna | Codice | Prezzo € | 0 | 40 | 45 | 50 | 60 | 64 | 65 | 68 | 70 | 75 |
| | | | | | | | | Prevalenza (m) | | | | | | | | | |
| BM 50/120-2,2/2 | 65 | 50 | 2.2 | 39 | C | 2984687 | 1.032,00 | 17,5 | 14 | 13 | 12 | 8 | | | | | |
| BM 50/130-3/2 | 65 | 50 | 3 | 45 | C | 2984688 | 1.088,00 | 21 | 17,5 | 16,5 | 15 | 13 | 11 | 11 | | | |
| BM 50/140-4/2 | 65 | 50 | 4 | 54 | C | 2984689 | 1.318,00 | 24 | 22,5 | 21,5 | 20 | 17,5 | 17 | 17 | | | |
| BM 50/160-5,5/2 | 65 | 50 | 5.5 | 63 | C | 2984690 | 1.742,00 | 32,5 | 29 | 27,5 | 26 | 22 | 20,5 | 20 | 19 | 18 | 16,5 |
| BM 50/170-7,5/2 | 65 | 50 | 7.5 | 82 | C | 2984691 | 1.773,00 | 40,5 | 38 | 37 | 35,5 | 32 | 30,5 | 30 | 28,5 | 27,5 | 25,5 |
| | | | | | | | | 0 | 60 | 64 | 65 | 68 | 70 | 75 | 80 | 85 | 90 |
| BM 50/150-5,5/2 | 65 | 50 | 5.5 | 63 | C | 2984692 | 1.731,00 | 30,5 | 23,5 | 22 | 22 | 21 | 20,5 | 20 | | | |
| BM 50/165-7,5/2 | 65 | 50 | 7.5 | 82 | C | 2984693 | 1.764,00 | 39 | 32 | 30,5 | 30,5 | 29,5 | 29 | 27 | 25 | | |
| BM 50/175-9/2 | 65 | 50 | 9 | 85 | C | 2984694 | 2.231,00 | 44 | 36 | 35 | 35 | 34,5 | 34 | 32 | 30 | 28 | 26 |
| | | | | | | | | 0 | 45 | 50 | 60 | 64 | 65 | 68 | 70 | 75 | 80 |
| BM 50/190-9/2 | 65 | 50 | 9 | 90 | C | 2984695 | 2.283,00 | 50 | 45 | 42,5 | 37 | 29 | | | | | |
| BM 50/200-11/2 | 65 | 50 | 11 | 96 | C | 2984696 | 2.359,00 | 54 | 50 | 48 | 44 | 33 | 31 | | | | |
| BM 50/210-12,5/2 | 65 | 50 | 12.5 | 100 | C | 2984697 | 2.548,00 | 59 | 54 | 53 | 50 | 44,5 | 43 | 40 | 38,5 | 34 | |
| BM 50/215-15/2 | 65 | 50 | 15 | 108 | C | 2984698 | 2.703,00 | 62 | 59 | 57,5 | 54 | 51 | 50 | 48,5 | 47,5 | 45 | 36 |
| | | | | | | | | 0 | 65 | 68 | 70 | 75 | 80 | 85 | 90 | 100 | 120 |
| BM 50/220-15/2 | 65 | 50 | 15 | 108 | C | 2984699 | 2.798,00 | 53 | 46 | 45,5 | 45 | 44 | 43 | 41 | 39 | 36 | |
| BM 50/220-17/2 | 65 | 50 | 17 | 112 | C | 2984700 | 3.309,00 | 62 | 55 | 54,5 | 54 | 52 | 51 | 49,5 | 48 | 45 | |
| BM 50/220-22/2 | 65 | 50 | 22 | 140 | C | 2984701 | 4.947,00 | 70 | 63 | 62,5 | 62 | 58 | 57 | 55 | 53 | 49 | 41 |
| | | | | | | | | 0 | 50 | 60 | 64 | 65 | 68 | 70 | 75 | 80 | 85 |
| BM 50/225-17/2 | 65 | 50 | 17 | 117 | C | 2984702 | 4.203,00 | 70 | 62,5 | 57 | 54,5 | 54 | 52 | 51 | 48 | 45 | |
| BM 50/235-18,5/2 | 65 | 50 | 18.5 | 143 | C | 2984703 | 4.573,00 | 81 | 75 | 71 | 68,5 | 68 | 66 | 65 | | | |
| BM 50/235-20/2 | 65 | 50 | 20 | 145 | C | 2984704 | 4.927,00 | 81 | 75 | 71 | 68,5 | 68 | 66 | 65 | 60,5 | 56 | 53 |
| | | | | | | | | 0 | 64 | 65 | 68 | 70 | 75 | 80 | 85 | 90 | 100 |
| BM 50/250-22/2 | 65 | 50 | 22 | 147 | C | 2984705 | 5.221,00 | 89 | 78 | 77,5 | 76 | 75 | 70,5 | 66 | | | |
| BM 50/250-25/2 | 65 | 50 | 25 | 185 | C | 2984706 | 7.626,00 | 89 | 78 | 77,5 | 76 | 75 | 70,5 | 66 | 62 | 57 | |
| BM 50/260-30/2 | 65 | 50 | 30 | 191 | C | 2984707 | 8.363,00 | 100 | 88,5 | 88 | 86 | 85 | 81 | 77 | 75 | 70 | 62 |

# Wilo-VeroBloc-BM

**2 Poli**

Temperatura fluido
da **-20°C** a **+120°C**

IE3

## Descrizione

Pompa **monoblocco** con attacchi **flangiati** con motore ventilato 3~400 V a velocità fissa in **classe di efficienza IE3**.

## Campo di applicazioni

- Applicazioni commerciali
- Riscaldamento
- Condizionamento

| Wilo-VeroBloc-BM | 2 Poli – 3~400 V | | | | | | | | | | | | | | | PG3 | | W3 |
|---|---|---|---|---|---|---|---|---|---|---|---|---|---|---|---|---|---|---|
| » Flangiati PN10 | | | | | | | | Portata (m³/h) | | | | | | | | | | |
| Modello | DN Aspirazione | DN Mandata | $P_2$ (kW) | Peso (kg) | Consegna | Codice | Prezzo € | 0 | 50 | 55 | 60 | 70 | 80 | 85 | 95 | 100 | 110 |
| | | | | | | | | Prevalenza (m) | | | | | | | | | |
| BM 65/115-3/2 | 80 | 65 | 3 | 49 | C | 2984708 | 1.256,00 | 17 | 15 | 14,5 | 14 | 12 | | | | | |
| BM 65/125-4/2 | 80 | 65 | 4 | 55 | C | 2984709 | 1.321,00 | 21 | 19 | 18,5 | 18 | 16 | 15 | 14 | | | |
| BM 65/135-5,5/2 | 80 | 65 | 5.5 | 61 | C | 2984710 | 1.749,00 | 24 | 22 | 22 | 22 | 21 | 19 | 18 | 16 | | |
| BM 65/145-7,5/2 | 80 | 65 | 7.5 | 82 | C | 2984711 | 1.778,00 | 27 | 25,5 | 25 | 25 | 24 | 23,5 | 23 | 21 | 20 | 19 |
| | | | | | | | | 0 | 60 | 70 | 80 | 85 | 95 | 100 | 110 | 120 | 130 |
| BM 65/150-9/2 | 80 | 65 | 9 | 89 | C | 2984712 | 2.292,00 | 33,5 | 30 | 29 | 28 | 26,5 | 24,5 | 23 | | | |
| BM 65/160-11/2 | 80 | 65 | 11 | 92 | C | 2984713 | 2.360,00 | 38,5 | 36 | 35 | 33 | 32 | 31 | 30 | 28 | | |
| BM 65/170-15/2 | 80 | 65 | 15 | 95 | C | 2984714 | 2.990,00 | 45,5 | 43 | 42 | 41 | 40 | 39 | 38 | 37 | 35 | 33 |
| | | | | | | | | 0 | 95 | 100 | 110 | 120 | 130 | 140 | 150 | 160 | 165 |
| BM 65/185-18,5/2 | 80 | 65 | 18.5 | 139 | C | 2984715 | 4.585,00 | 46 | 38,5 | 37 | 34,5 | 32 | 27 | 24 | | | |
| BM 65/195-22/2 | 80 | 65 | 22 | 141 | C | 2984716 | 5.233,00 | 54 | 46 | 45 | 42,5 | 40 | 36 | 32 | 26,5 | 21 | |
| BM 65/215-30/2 | 80 | 65 | 30 | 190 | C | 2984717 | 8.370,00 | 66 | 61 | 60 | 58 | 56 | 53 | 50 | 46 | 42 | 38 |
| | | | | | | | | 0 | 55 | 60 | 70 | 80 | 85 | 95 | 100 | 110 | 120 |
| BM 65/220-22/2 | 80 | 65 | 22 | 149 | C | 2984718 | 5.267,00 | 69 | 98,5 | 68 | 66,5 | 65 | 64,5 | 63,5 | 62,5 | | |
| BM 65/235-30/2 | 80 | 65 | 30 | 193 | C | 2984719 | 8.430,00 | 76 | 75 | 74 | 73,5 | 72,5 | 71,5 | 70 | 69 | 67 | 63,5 |
| | | | | | | | | 0 | 80 | 85 | 95 | 100 | 110 | 120 | 130 | 140 | 150 |
| BM 65/250-37/2 | 80 | 65 | 37 | 221 | C | 2984720 | 10.417,00 | 89,5 | 86,5 | 86 | 85 | 84 | 82 | 79,5 | 76 | | |
| BM 65/250-45/2 | 80 | 65 | 45 | 315 | C | 2984721 | 11.595,00 | 95,5 | 93 | 92 | 91 | 90 | 87,5 | 85 | 81,5 | 78 | 74 |



Soggetto a modifiche tecniche senza preavviso

## Descrizione

Pompa **monoblocco** con attacchi **flangiati** con motore ventilato 3~400 V a velocità fissa in **classe di efficienza IE3**.

# Wilo-VeroBloc-BM

## Campo di applicazioni

- Applicazioni commerciali
- Riscaldamento
- Condizionamento

**2 Poli**

IE3

Temperatura fluido da **-20°C** a **+120°C**

| Wilo-VeroBloc-BM | 2 Poli – 3~400 V | | | | | | | | | | | | | | | PG3 | | W3 |
|---|---|---|---|---|---|---|---|---|---|---|---|---|---|---|---|---|---|---|
| » Flangiati PN10 | | | | | | | | Portata (m³/h) | | | | | | | | | | |
| Modello | DN Aspirazione | DN Mandata | $P_2$ (kW) | Peso (kg) | Consegna | Codice | Prezzo € | 0 | 60 | 65 | 70 | 80 | 90 | 120 | 140 | 165 | 180 |
| | | | | | | | | Prevalenza (m) | | | | | | | | | |
| **BM 80/130-5,5/2** | 100 | 80 | 5.5 | 66 | C | **2984722** | **1.812,00** | 18 | 17.5 | 17 | 16,5 | 16 | 15 | 12 | 10 | | |
| **BM 80/140-7,5/2** | 100 | 80 | 7.5 | 91 | C | **2984723** | **2.063,00** | 20 | 19.7 | 19,5 | 19 | 18,5 | 18 | 15,5 | 13,5 | 10,5 | |
| **BM 80/150-9,2/2** | 100 | 80 | 9.2 | 94 | C | **2984724** | **2.304,00** | 26 | 25,5 | 25 | 24,5 | 24,5 | 24 | 21 | 19 | 16 | |
| **BM 80/150-11/2** | 100 | 80 | 11 | 97 | C | **2984725** | **2.541,00** | 27 | 26,5 | 26 | 25,5 | 25,5 | 25 | 22,5 | 20,5 | 17,5 | 14,5 |
| | | | | | | | | **0** | **60** | **70** | **80** | **90** | **120** | **140** | **165** | **180** | **195** |
| **BM 80/160-15/2** | 100 | 80 | 15 | 101 | C | **2984726** | **2.993,00** | 31 | 30.5 | 30 | 30 | 29,5 | 27 | 24 | 20 | 18,5 | 17 |
| **BM 80/170-18,5/2** | 100 | 80 | 18.5 | 141 | C | **2984727** | **4.597,00** | 37 | 36.5 | 36 | 35,5 | 34,5 | 31,5 | 29,5 | 26 | 24 | 21 |
| | | | | | | | | **0** | **200** | **210** | **220** | **225** | **230** | **240** | **250** | **270** | **280** |
| **BM 80/180-22/2** | 100 | 80 | 22 | 145 | C | **2984728** | **5.285,00** | 40,5 | 27 | 25,5 | 24 | 23,5 | | | | | |
| **BM 80/200-30/2** | 100 | 80 | 30 | 192 | C | **2984729** | **8.443,00** | 52 | 41 | 39,5 | 38 | 35 | 34,5 | 33 | 31 | | |
| **BM 80/210-37/2** | 100 | 80 | 37 | 224 | C | **2984730** | **10.430,00** | 59 | 49 | 47 | 45 | 43 | 42,5 | 41,5 | 40 | 35 | |
| **BM 80/215-45/2** | 100 | 80 | 45 | 321 | C | **2984731** | **11.766,00** | 64 | 56 | 54,5 | 53 | 51 | 50,5 | 49,5 | 48 | 44 | 42 |

# Wilo-VeroBloc-BM

**4 Poli**

Temperatura fluido
da **-20°C** a **+120°C**

IE3

## Descrizione

Pompa **monoblocco** con attacchi **flangiati** con motore ventilato 3~400 V a velocità fissa in **classe di efficienza IE3**.

## Campo di applicazioni

- Applicazioni commerciali
- Riscaldamento
- Condizionamento

| Wilo-VeroBloc-BM | 4 Poli – 3~400 V | | | | | | | | | | | | | | | PG3 | | W3 |
|---|---|---|---|---|---|---|---|---|---|---|---|---|---|---|---|---|---|---|
| » Flangiati PN10 | | | | | | | | Portata (m³/h) | | | | | | | | | | |
| Modello | DN Aspirazione | DN Mandata | $P_2$ (kW) | Peso (kg) | Consegna | Codice | Prezzo € | 0 | 3 | 4 | 6 | 8 | 10 | 12 | 14 | 16 | 18 |
| | | | | | | | | Prevalenza (m) | | | | | | | | | |
| BM 32/170-0,55/4 | 50 | 32 | 0.55 | 29 | C | 2984732 | 809,00 | 11 | 10 | 9.5 | 9 | 8.5 | 7.5 | 6.5 | 4.5 | | |
| BM 32/220-1,1/4 | 50 | 32 | 1.1 | 38 | C | 2984733 | 1.126,00 | 16.5 | 16.3 | 16 | 15.5 | 15 | 14 | 12.5 | 11 | 9.5 | 7.5 |
| | | | | | | | | 0 | 12 | 14 | 16 | 18 | 20 | 25 | 30 | 33 | 38 |
| BM 32/250-2,2/4 | 50 | 32 | 2.2 | 48 | C | 2984734 | 1.634,00 | 21 | 20.5 | 20 | 19.5 | 19.5 | 19 | 18 | 16 | 15 | |
| BM 32/260-3/4 | 50 | 32 | 3 | 50 | C | 2984735 | 1.687,00 | 23.5 | 23 | 22.5 | 22.5 | 22 | 21.5 | 21 | 19.5 | 18.5 | 16 |
| | | | | | | | | 0 | 6 | 10 | 14 | 16 | 20 | 23 | 25 | 26 | 30 |
| BM 40/140-0,37/4 | 65 | 40 | 0,37 | 27 | C | 2984736 | 903,00 | 6,5 | 6,5 | 6,5 | 6 | 5,5 | 4,5 | 4 | | | |
| BM 40/145-0,55/4 | 65 | 40 | 0.55 | 30 | C | 2984737 | 915,00 | 8 | 7.5 | 7.5 | 7.5 | 7 | 6 | 6 | 5.5 | 5 | |
| BM 40/160-0,75/4 | 65 | 40 | 0.75 | 34 | C | 2984738 | 1.008,00 | 9.5 | 9 | 9 | 9 | 8.5 | 7.5 | 7 | 6.5 | 6 | 4.5 |
| | | | | | | | | 0 | 10 | 14 | 16 | 20 | 23 | 25 | 26 | 30 | 35 |
| BM 40/210-1,1/4 | 65 | 40 | 1.1 | 45 | C | 2984739 | 1.211,00 | 16 | 15.5 | 14.5 | 14 | 12.5 | 11.5 | 10 | | | |
| BM 40/240-2,2/4 | 65 | 40 | 2.2 | 52 | C | 2984740 | 1.772,00 | 20 | 19 | 19 | 18.5 | 18 | 17 | 16.5 | 16 | 15 | 12.5 |
| BM 40/260-3/4 | 65 | 40 | 3 | 55 | C | 2984741 | 1.857,00 | 23.5 | 23 | 23 | 22 | 21 | 20.5 | 20 | 19.5 | 18.5 | 16 |
| | | | | | | | | 0 | 23 | 25 | 26 | 30 | 35 | 40 | 48 | 54 | 65 |
| BM 40/275-4/4 | 65 | 40 | 4 | 80 | C | 2984742 | 2.371,00 | 25 | 24 | 23.5 | 23.5 | 23 | 21.5 | 20 | | | |
| BM 40/300-5,5/4 | 65 | 40 | 5.5 | 99 | C | 2984743 | 3.227,00 | 31.5 | 30 | 29.5 | 29.5 | 29 | 28 | 27 | 25 | | |
| BM 40/335-9,2/4 | 65 | 40 | 9.2 | 115 | C | 2984744 | 3.728,00 | 41 | 40 | 39.5 | 39.5 | 39 | 38 | 37 | 36 | 34 | 30 |





Soggetto a modifiche tecniche senza preavviso

## Descrizione

Pompa **monoblocco** con attacchi **flangiati** con motore ventilato 3~400 V a velocità fissa in **classe di efficienza IE3**.

# Wilo-VeroBloc-BM

## Campo di applicazioni

- Applicazioni commerciali
- Riscaldamento
- Condizionamento

**4 Poli**

IE3

Temperatura fluido da **-20°C** a **+120°C**

| Wilo-VeroBloc-BM | 4 Poli - 3~400 V | | | | | | | | | | | | | | | | PG3 | | W3 |
|---|---|---|---|---|---|---|---|---|---|---|---|---|---|---|---|---|---|---|---|
| » Flangiati PN10 | | | | | | | | Portata (m³/h) | | | | | | | | | | | |
| Modello | DN Aspirazione | DN Mandata | $P_2$ (kW) | Peso (kg) | Consegna | Codice | Prezzo € | 0 | 16 | 20 | 22 | 26 | 30 | 33 | 35 | 40 | 43 | | |
| | | | | | | | | Prevalenza (m) | | | | | | | | | | | |
| BM 50/140-0,55/4 | 65 | 50 | 0.55 | 32 | C | 2984745 | 925,00 | 6.5 | 6 | 5.5 | 5.5 | 5 | 4.5 | 4 | | | | | |
| BM 50/175-1,1/4 | 65 | 50 | 1.1 | 45 | C | 2984746 | 1.214,00 | 10.5 | 10 | 10 | 9.5 | 9.2 | 9 | 8.5 | 8 | 7.5 | 7 | | |
| BM 50/175-1,5/4 | 65 | 50 | 1.5 | 47 | C | 2984747 | 1.325,00 | 11.5 | 11 | 11 | 10.5 | 10.5 | 10 | 9.5 | 9 | 8.5 | 8 | | |
| | | | | | | | | 0 | 12 | 16 | 20 | 22 | 26 | 30 | 33 | 35 | 40 | | |
| BM 50/195-1,1/4 | 65 | 50 | 1.1 | 48 | C | 2984748 | 1.317,00 | 12.5 | 12 | 11.5 | 10.5 | 10 | 9.5 | 8.5 | 7.5 | | | | |
| BM 50/210-1,5/4 | 65 | 50 | 1.5 | 49 | C | 2984749 | 1.464,00 | 16 | 14.5 | 14 | 13.5 | 13 | 12 | 11.5 | 10.5 | 10 | 9 | | |
| | | | | | | | | 0 | 26 | 30 | 33 | 35 | 40 | 43 | 48 | 55 | 60 | | |
| BM 50/210-2,2/4 | 65 | 50 | 2.2 | 49 | C | 2984750 | 1.779,00 | 16 | 14 | 13,5 | 13 | 11,5 | 11 | 10 | 8,5 | | | | |
| BM 50/215-3/4 | 65 | 50 | 3 | 60 | C | 2984751 | 1.965,00 | 18 | 16.5 | 16 | 15.5 | 14.5 | 14 | 13 | 11.5 | 9.5 | | | |
| BM 50/220-2,2/4 | 65 | 50 | 2.2 | 64 | C | 2984752 | 1.898,00 | 17 | 14 | 13.5 | 13 | 12 | 10 | | | | | | |
| BM 50/260-4/4 | 65 | 50 | 4 | 65 | C | 2984753 | 2.380,00 | 24.5 | 22.5 | 22 | 21.5 | 21 | 20 | 19 | 17 | 13.5 | 11 | | |
| | | | | | | | | 0 | 25 | 30 | 40 | 45 | 50 | 60 | 65 | 75 | 80 | | |
| BM 65/135-0,75/4 | 80 | 65 | 0.75 | 37 | C | 2984754 | 1.152,00 | 7 | 6.4 | 6.2 | 5.8 | 5.5 | 5 | | | | | | |
| BM 65/170-1,5/4 | 80 | 65 | 1.5 | 50 | C | 2984755 | 1.517,00 | 10.5 | 10.3 | 10 | 9.5 | 9 | 8.5 | 7.5 | | | | | |
| BM 65/200-3/4 | 80 | 65 | 3 | 61 | C | 2984756 | 1.974,00 | 14.5 | 14 | 14 | 13.5 | 13.5 | 13 | 11.5 | 11 | 9 | 8.5 | | |
| BM 65/215-3/4 | 80 | 65 | 3 | 62 | C | 2984757 | 2.359,00 | 18 | 17.5 | 17 | 16 | 15.5 | 15 | 13.5 | 12.5 | 10.5 | 9.5 | | |
| | | | | | | | | 0 | 30 | 40 | 45 | 50 | 60 | 65 | 75 | 80 | 90 | | |
| BM 65/235-4/4 | 80 | 65 | 4 | 81 | C | 2984758 | 2.541,00 | 19.5 | 19 | 18.5 | 18 | 17.5 | 16 | 15 | 13 | | | | |
| BM 65/250-5,5/4 | 80 | 65 | 5.5 | 82 | C | 2984759 | 3.235,00 | 23 | 22.5 | 22 | 22 | 21.5 | 20.5 | 20 | 18 | 17 | 15.5 | | |
| | | | | | | | | 0 | 45 | 50 | 60 | 65 | 75 | 80 | 90 | 120 | 140 | | |
| BM 65/290-9/4 | 80 | 65 | 9 | 142 | C | 2984760 | 4.043,00 | 28.5 | 26.5 | 26 | 25.5 | 25 | 24 | 23 | 21 | 14 | | | |
| BM 65/315-11/4 | 80 | 65 | 11 | 186 | C | 2984761 | 4.651,00 | 33 | 32 | 31.5 | 31 | 30.5 | 30 | 29 | 27 | 19 | | | |
| BM 65/340-15/4 | 80 | 65 | 15 | 215 | C | 2984762 | 5.270,00 | 43 | 40.5 | 40 | 39 | 38.5 | 37.5 | 36.5 | 35 | 29 | 23.5 | | |

# Wilo-VeroBloc-BM

**4 Poli**

Temperatura fluido
da **-20°C** a **+120°C**

IE3

## Descrizione

Pompa **monoblocco** con attacchi **flangiati** con motore ventilato 3~400 V a velocità fissa in **classe di efficienza IE3**.

## Campo di applicazioni

- Applicazioni commerciali
- Riscaldamento
- Condizionamento

| Wilo-VeroBloc-BM | 4 Poli – 3~400 V | | | | | | | | | | | | | | | | PG3 | | W3 |
|---|---|---|---|---|---|---|---|---|---|---|---|---|---|---|---|---|---|---|---|
| » Flangiati PN10 | | | | | | | | Portata (m³/h) | | | | | | | | | | | |
| Modello | DN Aspirazione | DN Mandata | $P_2$ (kW) | Peso (kg) | Consegna | Codice | Prezzo € | 0 | 40 | 60 | 70 | 80 | 95 | 100 | 120 | 130 | 140 | | |
| | | | | | | | | Prevalenza (m) | | | | | | | | | | | |
| BM 80/160-2,2/4 | 100 | 80 | 2.2 | 56 | C | 2984763 | 1.940,00 | 8.5 | 8 | 7.5 | 7 | 6 | 4.5 | | | | | | |
| BM 80/175-2,2/4 | 100 | 80 | 2.2 | 58 | C | 2984764 | 1.953,00 | 10.5 | 10 | 9.5 | 9 | 8.5 | 7.5 | 7 | 5.5 | | | | |
| | | | | | | | | 0 | 60 | 70 | 80 | 95 | 100 | 120 | 130 | 140 | 150 | | |
| BM 80/195-4/4 | 100 | 80 | 4 | 85 | C | 2984765 | 2.547,00 | 13 | 12 | 12 | 11.5 | 10.5 | 10 | 8 | 7 | | | | |
| BM 80/210-5,5/4 | 100 | 80 | 5.5 | 95 | C | 2984766 | 3.250,00 | 14.5 | 14 | 14 | 13.5 | 13 | 12.5 | 11 | 10 | 8.5 | 7 | | |
| | | | | | | | | 0 | 95 | 100 | 120 | 130 | 140 | 150 | 160 | 180 | 200 | | |
| BM 80/230-7,5/4 | 100 | 80 | 7.5 | 121 | C | 2984767 | 3.719,00 | 18.5 | 16 | 15.5 | 14 | 12.5 | 11 | | | | | | |
| BM 80/270-9/4 | 100 | 80 | 9 | 125 | C | 2984768 | 4.085,00 | 23.5 | 23.5 | 23.5 | 22.5 | 22 | 21 | 20 | 19 | 17 | 14 | | |
| | | | | | | | | 0 | 100 | 120 | 130 | 140 | 150 | 160 | 180 | 200 | 230 | | |
| BM 80/290-11/4 | 100 | 80 | 11 | 193 | C | 2984769 | 5.056,00 | 28 | 25.5 | 23.5 | 23 | 22 | 21 | | | | | | |
| BM 80/315-15/4 | 100 | 80 | 15 | 224 | C | 2984770 | 5.474,00 | 34 | 31.5 | 30.5 | 29.5 | 28.5 | 27.5 | 26 | | | | | |
| BM 80/340-22/4 | 100 | 80 | 22 | 303 | C | 2984771 | 6.740,00 | 41 | 38.5 | 37.5 | 36.5 | 35.5 | 34.5 | 33.5 | 31 | 28.5 | 24 | | |
| | | | | | | | | 0 | 60 | 80 | 100 | 120 | 150 | 160 | 180 | 200 | 220 | | |
| BM 100/185-5,5/4 | 125 | 100 | 5.5 | 124 | C | 2984772 | 3.730,00 | 11.5 | 11 | 10.5 | 9.5 | 8.5 | 6 | 5 | | | | | |
| BM 100/220-7,5/4 | 125 | 100 | 7.5 | 138 | C | 2984773 | 4.088,00 | 15.5 | 15 | 14.5 | 14 | 13.5 | 12 | 11 | 9.5 | 8 | | | |
| | | | | | | | | 0 | 120 | 150 | 160 | 180 | 200 | 220 | 220 | 250 | 275 | | |
| BM 100/250-9/4 | 125 | 100 | 9 | 159 | C | 2984774 | 5.495,00 | 21 | 20 | 19.5 | 17.5 | 16.5 | 15 | 12 | 10 | 7 | | | |
| BM 100/270-15/4 | 125 | 100 | 15 | 233 | C | 2984775 | 6.133,00 | 24.5 | 24 | 13.5 | 22 | 21.5 | 20 | 18 | 16 | 13.5 | 10 | | |
| BM 100/295-18,5/4 | 125 | 100 | 18.5 | 264 | C | 2984776 | 9.252,00 | 28.5 | 28 | 27 | 26 | 25.5 | 25 | 23 | 21 | 18 | | | |
| BM 100/315-22/4 | 125 | 100 | 22 | 331 | C | 2984777 | 9.962,00 | 33.5 | 33 | 32 | 31 | 30.5 | 30 | 28.5 | 37 | 25 | 23 | | |
| | | | | | | | | 0 | 160 | 180 | 200 | 220 | 250 | 275 | 300 | 325 | 350 | | |
| BM 100/340-30/4 | 125 | 100 | 30 | 366 | C | 2984778 | 11.503,00 | 39 | 36 | 35 | 33,5 | 32 | 30 | 28 | 24 | 22 | 18 | | |
| | | | | | | | | 0 | 120 | 160 | 180 | 220 | 250 | 280 | 300 | 330 | 360 | | |
| BM 125/235-11/4 | 150 | 125 | 11 | 226 | C | 2984779 | 5.940,00 | 18 | 17 | 16 | 15.5 | 14 | 12.5 | 11 | 9 | | | | |
| BM 125/250-15/4 | 150 | 125 | 15 | 242 | C | 2984780 | 6.149,00 | 21 | 20 | 19.5 | 19 | 18 | 17 | 15.5 | 14 | 12 | 10.5 | | |
| | | | | | | | | 0 | 220 | 250 | 280 | 300 | 330 | 360 | 400 | 420 | 450 | | |
| BM 125/270-18,5/4 | 150 | 125 | 18.5 | 291 | C | 2984781 | 9.771,00 | 23,5 | 20,5 | 20 | 19 | 17,5 | 15 | 14,5 | 12 | | | | |
| BM 125/295-18,5/4 | 150 | 125 | 18.5 | 291 | C | 2984782 | 10.081,00 | 28 | 21 | 18 | 15 | 13 | | | | | | | |
| BM 125/310-30/4 | 150 | 125 | 30 | 483 | C | 2984783 | 11.888,00 | 34 | 29 | 27.5 | 26 | 24 | 21.5 | 19 | 15 | | | | |
| BM 125/315-30/4 | 150 | 125 | 30 | 511 | C | 2984784 | 12.011,00 | 40 | 36 | 34.5 | 33 | 31 | 28.5 | 26 | 22 | 19 | 17 | | |





Soggetto a modifiche tecniche senza preavviso

## Descrizione

Pompa **monoblocco** con attacchi **flangiati** con motore ventilato 3~400 V in **classe di efficienza IE4** e **Inverter** integrato per la regolazione elettronica delle prestazioni.

## Campo di applicazioni

- Applicazioni commerciali
- Riscaldamento
- Condizionamento

# Wilo-CronoBloc-BL-E

**2 Poli**

**IE4**

Temperatura fluido da **-20°C** a **+140°C**

## Particolarità / Vantaggi prodotto

→ Motore elettrico con convertitore di frequenza integrato.
→ Impostazione modo regolazione Δp-c per differenza di pressione costante e Δp-v per differenza di pressione variabile direttamente sulla pompa.
→ Comando semplificato grazie al pulsante verde, display LCD e porta a infrarossi (Monitor IR).

## Applicazioni

Impianti di riscaldamento, condizionamento e refrigerazione.

## Chiave di lettura

| | |
|---|---|
| Esempio: | BL-E 40/170-7.5/2-R1 |
| **BL-E** | Pompa con convertitore di frequenza integrato. |
| **40/** | Rp/DN |
| **170-** | DN girante (mm) |
| **7.5/** | Potenza motore (kW) |
| **2** | Numero poli motore |
| **R1** | Senza trasduttore di pressione |

## Dati tecnici

| | |
|---|---|
| **Fluidi consentiti** | |
| Acqua di riscaldamento e refrigerazione secondo VDI 2035 e UNI 8065. Miscela di acqua e glicole max 1:1 (max 40 % vol. glicole e temperatura fluido ≤ 40 °C). | |
| **Campo d'impiego** | |
| Temperatura | da -20°C a +140°C |
| Pressione esercizio | 13 (fino a +140 °C)<br>16 (fino a +120 °C) |
| **Caratteristiche elettriche** | |
| Alimentazione rete | 3~ 400 V / 50 Hz |
| **Motore** | |
| Classe di efficienza | IE4 |
| Grado protezione | IP 55 |
| Classe di isolamento | F |

## Materiali

| |
|---|
| **Corpo pompa** |
| Ghisa grigia |
| **Girante** |
| Ghisa grigia |
| **Albero** |
| Acciaio inox |

## Accessori


- Moduli di interfaccia seriale Pag. 182
- Flange e controflange Pag. 187
- Mensole di supporto Pag. 188
- Quadri di regolazione e comando Pag. 192

# Wilo-CronoBloc-BL-E

2 Poli

Temperatura fluido
da **-20°C** a **+140°C**

IE4

## Descrizione

Pompa **monoblocco** con attacchi **flangiati** con motore ventilato 3~400 V in **classe di efficienza IE4** e **Inverter** integrato per la regolazione elettronica delle prestazioni.

## Campo di applicazioni

- Applicazioni commerciali
- Riscaldamento
- Condizionamento

| Wilo-CronoBloc-BL-E | 2 Poli – 3~400 V – Classe di efficienza IE4 | | | | | | | » Con trasduttore di pressione | | | | | | | | PG3 | | W3 |
|---|---|---|---|---|---|---|---|---|---|---|---|---|---|---|---|---|---|---|
| » Flangiati PN16 | | | | | | | | Portata (m³/h) | | | | | | | | | | |
| Modello | DN Aspirazione | DN Mandata | $P_2$ (kW) | Peso (kg) | Consegna | Codice | Prezzo € | 0 | 10 | 15 | 18 | 21 | 24 | 27 | 30 | 33 | 36 | |
| | | | | | | | | Prevalenza (m) | | | | | | | | | | |
| BL-E 32/140-2,2/2 | 40 | 32 | 2,2 | 57 | D | 2191367 | 3.835,00 | 26,6 | 26,1 | 25,3 | 24,6 | 23,7 | | | | | | |
| BL-E 32/150-3/2 | 40 | 32 | 3 | 66 | D | 2191368 | 4.031,00 | 30,4 | 30 | 29,5 | 29 | 28 | 27,2 | | | | | |
| BL-E 32/160-4/2 | 40 | 32 | 4 | 73 | D | 2191369 | 4.096,00 | 35,5 | 35,4 | 35 | 34,5 | 34 | 33,1 | 32,2 | 31 | 29,7 | | |
| BL-E 32/170-5,5/2 | 40 | 32 | 5,5 | 95 | D | 2191370 | 6.163,00 | 41,7 | 41,6 | 41,4 | 41,2 | 40,7 | 40 | 39 | 38 | 37 | 35,7 | |
| BL-E 32/210-7,5/2 | 40 | 32 | 7,5 | 107 | D | 2191371 | 6.404,00 | 62 | 61,2 | 60 | 58,6 | 56,7 | 54,4 | | | | | |
| BL-E 32/220-11/2 | 40 | 32 | 11 | 116 | D | 2189952 | 8.902,00 | 74,5 | 74,3 | 73,3 | 72,3 | 70,5 | 68,6 | 66,2 | 63,2 | 59,8 | | |
| | | | | | | | | 0 | 20 | 30 | 40 | 45 | 50 | 55 | 60 | 65 | 70 | |
| BL-E 40/110-1,5/2 | 65 | 40 | 1,5 | 52 | D | 2191372 | 3.818,00 | 14 | 12,5 | 10,8 | 8,5 | | | | | | | |
| BL-E 40/120-2,2/2 | 65 | 40 | 2,2 | 53 | D | 2191373 | 3.898,00 | 17,5 | 16,5 | 15 | 12,7 | 11 | 9,8 | 8,3 | | | | |
| BL-E 40/130-3/2 | 65 | 40 | 3 | 60 | D | 2191374 | 4.091,00 | 21,2 | 21,2 | 20 | 17,5 | 16,3 | 14,5 | 13 | | | | |
| BL-E 40/140-4/2 | 65 | 40 | 4 | 70 | D | 2191375 | 4.149,00 | 26 | 25,5 | 24,5 | 22 | 21 | 20 | 18 | 16 | | | |
| BL-E 40/160-5,5/2 | 65 | 40 | 5,5 | 97 | D | 2191376 | 6.211,00 | 34,5 | 34,5 | 33,2 | 30 | 29 | 27 | 25 | | | | |
| BL-E 40/170-7,5/2 | 65 | 40 | 7,5 | 101 | D | 2191377 | 6.470,00 | 41,4 | 41,3 | 40,6 | 39 | 37,8 | 36 | 33,7 | | | | |
| BL-E 40/180-7,5/2 | 65 | 40 | 7,5 | 111 | D | 2191378 | 6.486,00 | 44,2 | 44,1 | 44 | 41 | 39 | | | | | | |
| BL-E 40/210-11/2 | 65 | 40 | 11 | 170 | D | 2189953 | 8.972,00 | 55 | 54,5 | 53,7 | 52 | 50,5 | 49 | 46,5 | | | | |
| BL-E 40/220-15/2 | 65 | 40 | 15 | 177 | D | 2189954 | 9.485,00 | 63,2 | 63 | 62,5 | 61 | 60 | 58,5 | 57,5 | 55,5 | 53,5 | 51,3 | |
| BL-E 40/230-18,5/2 | 65 | 40 | 18,5 | 198 | D | 2189955 | 10.161,00 | 73,5 | 73,4 | 72 | 69 | 67 | 65 | 62,3 | 59 | 55 | 52 | |
| BL-E 40/240-22/2 | 65 | 40 | 22 | 214 | D | 2189956 | 11.400,00 | 85 | 85 | 83 | 81 | 79 | 77,5 | 75 | 72 | 68 | 63,8 | |





Soggetto a modifiche tecniche senza preavviso

## Descrizione

Pompa **monoblocco** con attacchi **flangiati** con motore ventilato 3~400 V in **classe di efficienza IE4** e **Inverter** integrato per la regolazione elettronica delle prestazioni.

## Campo di applicazioni

- Applicazioni commerciali
- Riscaldamento
- Condizionamento

# Wilo-CronoBloc-BL-E

**2 Poli**

**IE4**

Temperatura fluido da **-20°C** a **+140°C**

| Wilo-CronoBloc-BL-E | 2 Poli – 3~400 V – Classe di efficienza IE4 | | | | | | | » Con trasduttore di pressione | | | | | | | | PG3 | W3 |
|---|---|---|---|---|---|---|---|---|---|---|---|---|---|---|---|---|---|
| » Flangiati PN16 | | | | | | | | Portata (m³/h) | | | | | | | | | |
| Modello | DN Aspirazione | DN Mandata | $P_2$ (kW) | Peso (kg) | Consegna | Codice | Prezzo € | 0 | 20 | 40 | 50 | 60 | 70 | 80 | 90 | 100 | 110 |
| | | | | | | | | Prevalenza (m) | | | | | | | | | |
| **BL-E 50/110-3/2** | 65 | 50 | 3 | 66 | D | **2191379** | **4.237,00** | 15 | 14,5 | 13,5 | 12,5 | 11,5 | 10 | 8,7 | | | |
| **BL-E 50/120-4/2** | 65 | 50 | 4 | 73 | D | **2191380** | **4.286,00** | 17,8 | 17,7 | 17,2 | 16 | 15,5 | 14 | 13 | | | |
| **BL-E 50/130-5,5/2** | 65 | 50 | 5,5 | 92 | D | **2191381** | **6.295,00** | 21,5 | 21,4 | 21,3 | 21 | 20,5 | 19,3 | 18 | 16,3 | | |
| **BL-E 50/140-7,5/2** | 65 | 50 | 7,5 | 96 | D | **2191382** | **6.557,00** | 25,5 | 25,4 | 25,4 | 25,3 | 25 | 24 | 23 | 21,5 | 19,5 | 17,3 |
| **BL-E 50/150-7,5/2** | 65 | 50 | 7,5 | 103 | D | **2191383** | **6.591,00** | 32,7 | 32,6 | 32,5 | 32 | 31 | 30 | 28 | | | |
| **BL-E 50/170-11/2** | 65 | 50 | 11 | 154 | D | **2189957** | **9.040,00** | 44 | 44 | 43 | 42 | 41 | 39,8 | 37,8 | 35 | | |
| **BL-E 50/200-15/2** | 65 | 50 | 15 | 178 | D | **2189958** | **9.552,00** | 52,8 | 52,7 | 52,6 | 51 | 50 | 47 | 44 | 41 | | |
| **BL-E 50/210-18,5/2** | 65 | 50 | 18,5 | 187 | D | **2189959** | **10.261,00** | 60,1 | 60 | 59,9 | 58,8 | 56,7 | 54,7 | 51,5 | 48 | 43 | |
| **BL-E 50/220-22/2** | 65 | 50 | 22 | 204 | D | **2189960** | **11.496,00** | 70 | 68,9 | 68,8 | 68 | 66,5 | 64,7 | 61,5 | 58 | 53,7 | 48,4 |
| | | | | | | | | **0** | **40** | **60** | **80** | **100** | **110** | **120** | **130** | **140** | **150** |
| **BL-E 65/120-4/2** | 80 | 65 | 4 | 78 | D | **2191385** | **4.353,00** | 16,5 | 16 | 15 | 13 | 11 | | | | | |
| **BL-E 65/130-5,5/2** | 80 | 65 | 5,5 | 97 | D | **2191386** | **6.361,00** | 19 | 18,8 | 18 | 17 | 14,5 | 13,5 | 12 | | | |
| **BL-E 65/140-7,5/2** | 80 | 65 | 7,5 | 101 | D | **2191387** | **6.650,00** | 23 | 23 | 22,5 | 22 | 20 | 19 | 17,7 | | | |
| **BL-E 65/160-11/2** | 80 | 65 | 11 | 160 | D | **2189961** | **9.305,00** | 32 | 31,2 | 31 | 29 | 27 | 26 | 24,5 | 23 | 21 | 19,6 |
| **BL-E 65/170-15/2** | 80 | 65 | 15 | 167 | D | **2189962** | **9.611,00** | 41,2 | 41 | 40 | 38 | 36 | 35 | 33,5 | 32 | 30,5 | 28,7 |
| **BL-E 65/190-18,5/2** | 80 | 65 | 15 | 193 | D | **2189963** | **10.340,00** | 52 | 51,5 | 51 | 49 | 46,3 | 44,7 | | | | |
| **BL-E 65/210-22/2** | 80 | 65 | 18,5 | 213 | D | **2189964** | **11.564,00** | 56 | 56 | 56 | 54 | 51 | 49 | 47 | 45 | 42,6 | |
| | | | | | | | | **0** | **50** | **75** | **100** | **125** | **150** | **175** | **200** | **225** | **250** |
| **BL-E 80/145-11/2** | 100 | 80 | 11,5 | 176 | D | **2189965** | **9.335,00** | 24,3 | 24,2 | 24 | 23 | 21,5 | 20 | | | | |
| **BL-E 80/150-15/2** | 100 | 80 | 15 | 183 | D | **2189966** | **9.677,00** | 28,2 | 28 | 27,7 | 27 | 26,3 | 25 | 23,5 | 21 | | |
| **BL-E 80/160-18,5/2** | 100 | 80 | 18,5 | 191 | D | **2189967** | **10.388,00** | 29,8 | 29,8 | 29,6 | 29,5 | 28,7 | 27,8 | 26,5 | 24,5 | 22,5 | 20 |
| **BL-E 80/165-22/2** | 100 | 80 | 22 | 208 | D | **2189968** | **11.623,00** | 33,6 | 33,6 | 33,6 | 33,6 | 33 | 32,3 | 31 | 29,3 | 27 | 25 |

# Wilo-CronoBloc-BL-E

2 Poli

Temperatura fluido
da **-20°C** a **+140°C**

IE4

## Descrizione

Pompa **monoblocco** con attacchi **flangiati** con motore ventilato 3~400 V in **classe di efficienza IE4** e **Inverter** integrato per la regolazione elettronica delle prestazioni.

## Campo di applicazioni

- Applicazioni commerciali
- Riscaldamento
- Condizionamento

| Wilo-CronoBloc-BL-E...R1 | 2 Poli – 3~400 V – Classe di efficienza IE4 | | | | | | | » Senza trasduttore di pressione | | | | | | | | | PG3 | W3 |
|---|---|---|---|---|---|---|---|---|---|---|---|---|---|---|---|---|---|---|
| » Flangiati PN16 | | | | | | | | Portata (m³/h) | | | | | | | | | | |
| Modello | DN Aspirazione | DN Mandata | $P_2$ (kW) | Peso (kg) | Consegna | Codice | Prezzo € | 0 | 10 | 15 | 18 | 21 | 24 | 27 | 30 | 33 | 36 | |
| | | | | | | | | Prevalenza (m) | | | | | | | | | | |
| BL-E 32/140-2,2/2-R1 | 50 | 32 | 2,2 | 57 | D | 2191425 | 3.391,00 | 26,6 | 26,1 | 25,3 | 24,6 | 23,7 | | | | | | |
| BL-E 32/150-3/2-R1 | 50 | 32 | 3 | 66 | D | 2191426 | 3.614,00 | 30,4 | 30 | 29,5 | 29 | 28 | 27,2 | | | | | |
| BL-E 32/160-4/2-R1 | 50 | 32 | 4 | 73 | D | 2191427 | 3.715,00 | 35,5 | 35,4 | 35 | 34,5 | 34 | 33,1 | 32,2 | 31 | 29,7 | | |
| BL-E 32/170-5,5/2-R1 | 50 | 32 | 5,5 | 95 | D | 2191428 | 5.672,00 | 41,7 | 41,6 | 41,4 | 41,2 | 40,7 | 40 | 39 | 38 | 37 | 35,7 | |
| BL-E 32/210-7,5/2-R1 | 50 | 32 | 7,5 | 107 | D | 2191429 | 5.943,00 | 62 | 61,2 | 60 | 58,6 | 56,7 | 54,4 | | | | | |
| BL-E 32/220-11/2-R1 | 50 | 32 | 11 | 116 | D | 2189978 | 8.394,00 | 74,5 | 74,3 | 73,3 | 72,3 | 70,5 | 68,6 | 66,2 | 63,2 | 59,8 | | |
| | | | | | | | | 0 | 20 | 30 | 40 | 45 | 50 | 55 | 60 | 65 | 70 | |
| BL-E 40/110-1,5/2-R1 | 65 | 40 | 1,5 | 52 | D | 2191430 | 3.325,00 | 14 | 12,5 | 10,8 | 8,5 | | | | | | | |
| BL-E 40/120-2,2/2-R1 | 65 | 40 | 2,2 | 53 | D | 2191431 | 3.452,00 | 17,5 | 16,5 | 15 | 12,7 | 11 | 9,8 | 8,3 | | | | |
| BL-E 40/130-3/2-R1 | 65 | 40 | 3 | 60 | D | 2191432 | 3.683,00 | 21,2 | 21,2 | 20 | 17,5 | 16,3 | 14,5 | 13 | | | | |
| BL-E 40/140-4/2-R1 | 65 | 40 | 4 | 70 | D | 2191433 | 3.774,00 | 26 | 25,5 | 24,5 | 22 | 21 | 20 | 18 | 16 | | | |
| BL-E 40/160-5,5/2-R1 | 65 | 40 | 5,5 | 97 | D | 2191434 | 5.732,00 | 34,5 | 34,5 | 33,2 | 30 | 29 | 27 | 25 | | | | |
| BL-E 40/170-7,5/2-R1 | 65 | 40 | 7,5 | 101 | D | 2191435 | 6.011,00 | 41,4 | 41,3 | 40,6 | 39 | 37,8 | 36 | 33,7 | | | | |
| BL-E 40/180-7,5/2-R1 | 65 | 40 | 7,5 | 111 | D | 2191436 | 6.044,00 | 44,2 | 44,1 | 44 | 41 | 39 | | | | | | |
| BL-E 40/210-11/2-R1 | 65 | 40 | 11 | 170 | D | 2189979 | 8.479,00 | 55 | 54,5 | 53,7 | 52 | 50,5 | 49 | 46,5 | | | | |
| BL-E 40/220-15/2-R1 | 65 | 40 | 15 | 177 | D | 2189980 | 9.051,00 | 63,2 | 63 | 62,5 | 61 | 60 | 58,5 | 57,5 | 55,5 | 53,5 | 51,3 | |
| BL-E 40/230-18,5/2-R1 | 65 | 40 | 18,5 | 198 | D | 2189981 | 9.779,00 | 73,5 | 73,4 | 72 | 69 | 67 | 65 | 62,3 | 59 | 55 | 52 | |
| BL-E 40/240-22/2-R1 | 65 | 40 | 22 | 214 | D | 2189982 | 11.016,00 | 85 | 85 | 83 | 81 | 79 | 77,5 | 75 | 72 | 68 | 63,8 | |





Soggetto a modifiche tecniche senza preavviso

## Descrizione

Pompa **monoblocco** con attacchi **flangiati** con motore ventilato 3~400 V in **classe di efficienza IE4** e **Inverter** integrato per la regolazione elettronica delle prestazioni.

## Campo di applicazioni

- Applicazioni commerciali
- Riscaldamento
- Condizionamento

# Wilo-CronoBloc-BL-E

**2 Poli**

**IE4**

Temperatura fluido da **-20°C** a **+140°C**

| Wilo-CronoBloc-BL-E...R1 | 2 Poli – 3~400 V – Classe di efficienza IE4 | | | | | | | » Senza trasduttore di pressione | | | | | | | | PG3 | W3 |
|---|---|---|---|---|---|---|---|---|---|---|---|---|---|---|---|---|---|
| » Flangiati PN16 | | | | | | | | Portata (m³/h) | | | | | | | | | |
| Modello | DN Aspirazione | DN Mandata | $P_2$ (kW) | Peso (kg) | Consegna | Codice | Prezzo € | 0 | 20 | 40 | 50 | 60 | 70 | 80 | 90 | 100 | 110 |
| | | | | | | | | Prevalenza (m) | | | | | | | | | |
| **BL-E 50/110-3/2-R1** | 65 | 50 | 3 | 66 | D | **2191437** | **3.838,00** | 15 | 14,5 | 13,5 | 12,5 | 11,5 | 10 | 8,7 | | | |
| **BL-E 50/120-4/2-R1** | 65 | 50 | 4 | 73 | D | **2191438** | **3.915,00** | 17,8 | 17,7 | 17,2 | 16 | 15,5 | 14 | 13 | | | |
| **BL-E 50/130-5,5/2-R1** | 65 | 50 | 5,5 | 92 | D | **2191439** | **5.824,00** | 21,5 | 21,4 | 21,3 | 21 | 20,5 | 19,3 | 18 | 16,3 | | |
| **BL-E 50/140-7,5/2-R1** | 65 | 50 | 7,5 | 96 | D | **2191440** | **6.117,00** | 25,5 | 25,4 | 25,4 | 25,3 | 25 | 24 | 23 | 21,5 | 19,5 | 17,3 |
| **BL-E 50/150-7,5/2-R1** | 65 | 50 | 7,5 | 103 | D | **2191441** | **6.167,00** | 32,7 | 32,6 | 32,5 | 32 | 31 | 30 | 28 | | | |
| **BL-E 50/170-11/2-R1** | 65 | 50 | 11 | 154 | D | **2189983** | **8.554,00** | 44 | 44 | 43 | 42 | 41 | 39,8 | 37,8 | 35 | | |
| **BL-E 50/200-15/2-R1** | 65 | 50 | 15 | 178 | D | **2189984** | **9.126,00** | 52,8 | 52,7 | 52,6 | 51 | 50 | 47 | 44 | 41 | | |
| **BL-E 50/210-18,5/2-R1** | 65 | 50 | 18,5 | 187 | D | **2189985** | **9.881,00** | 60,1 | 60 | 59,9 | 58,8 | 56,7 | 54,7 | 51,5 | 48 | 43 | |
| **BL-E 50/220-22/2-R1** | 65 | 50 | 22 | 204 | D | **2189986** | **11.124,00** | 70 | 68,9 | 68,8 | 68 | 66,5 | 64,7 | 61,5 | 58 | 53,7 | 48,4 |
| | | | | | | | | **0** | **40** | **60** | **80** | **100** | **110** | **120** | **130** | **140** | **150** |
| **BL-E 65/120-4/2-R1** | 80 | 65 | 4 | 78 | D | **2191443** | **3.985,00** | 16,5 | 16 | 15 | 13 | 11 | | | | | |
| **BL-E 65/130-5,5/2-R1** | 80 | 65 | 5,5 | 97 | D | **2191444** | **5.894,00** | 19 | 18,8 | 18 | 17 | 14,5 | 13,5 | 12 | | | |
| **BL-E 65/140-7,5/2-R1** | 80 | 65 | 7,5 | 101 | D | **2191445** | **6.227,00** | 23 | 23 | 22,5 | 22 | 20 | 19 | 17,7 | | | |
| **BL-E 65/160-11/2-R1** | 80 | 65 | 11 | 160 | D | **2189987** | **8.833,00** | 32 | 31,2 | 31 | 29 | 27 | 26 | 24,5 | 23 | 21 | 19,6 |
| **BL-E 65/170-15/2-R1** | 80 | 65 | 15 | 167 | D | **2189988** | **9.187,00** | 41,2 | 41 | 40 | 38 | 36 | 35 | 33,5 | 32 | 30,5 | 28,7 |
| **BL-E 65/190-18,5/2-R1** | 80 | 65 | 15 | 193 | D | **2189989** | **9.958,00** | 52 | 51,5 | 51 | 49 | 46,3 | 44,7 | | | | |
| **BL-E 65/210-22/2-R1** | 80 | 65 | 18,5 | 213 | D | **2189990** | **11.185,00** | 56 | 56 | 56 | 54 | 51 | 49 | 47 | 45 | 42,6 | |
| | | | | | | | | **0** | **50** | **75** | **100** | **125** | **150** | **175** | **200** | **225** | **250** |
| **BL-E 80/145-11/2-R1** | 100 | 80 | 11,5 | 176 | D | **2189991** | **8.873,00** | 24,3 | 24,2 | 24 | 23 | 21,5 | 20 | | | | |
| **BL-E 80/150-15/2-R1** | 100 | 80 | 15 | 183 | D | **2189992** | **9.260,00** | 28,2 | 28 | 27,7 | 27 | 26,3 | 25 | 23,5 | 21 | | |
| **BL-E 80/160-18,5/2-R1** | 100 | 80 | 18,5 | 191 | D | **2189993** | **9.997,00** | 29,8 | 29,8 | 29,6 | 29,5 | 28,7 | 27,8 | 26,5 | 24,5 | 22,5 | 20 |
| **BL-E 80/165-22/2-R1** | 100 | 80 | 22 | 208 | D | **2189994** | **11.256,00** | 33,6 | 33,6 | 33,6 | 33,6 | 33 | 32,3 | 31 | 29,3 | 27 | 25 |

# Wilo-CronoBloc-BL-E

**4 Poli**

Temperatura fluido da **-20°C** a **+140°C**

**IE4**

## Descrizione

Pompa **monoblocco** con attacchi **flangiati** con motore ventilato 3~400 V in **classe di efficienza IE4** e **Inverter** integrato per la regolazione elettronica delle prestazioni.

## Campo di applicazioni

- Applicazioni commerciali
- Riscaldamento
- Condizionamento

| Wilo-CronoBloc-BL-E | 4 Poli – 3~400 V – Classe di efficienza IE4 | | | | | | | » Con trasduttore di pressione | | | | | | | PG3 | | W3 |
|---|---|---|---|---|---|---|---|---|---|---|---|---|---|---|---|---|---|
| » Flangiati PN16 | | | | | | | | Portata (m³/h) | | | | | | | | | |
| Modello | DN Aspirazione | DN Mandata | $P_2$ (kW) | Peso (kg) | Consegna | Codice | Prezzo € | 0 | 20 | 25 | 30 | 35 | 40 | 45 | 50 | 55 | 60 |
| | | | | | | | | Prevalenza (m) | | | | | | | | | |
| **BL-E 50/270-5,5/4** | 65 | 50 | 5,5 | 119 | C | **2191384** | **6.602,00** | 26,5 | 24,4 | 26,3 | 26 | 25,5 | 25 | 24 | 23,2 | 22 | 20,5 |
| | | | | | | | | **0** | **20** | **40** | **60** | **80** | **100** | **110** | **120** | **130** | **140** |
| **BL-E 65/240-5,5/4** | 80 | 65 | 5,5 | 135 | D | **2191388** | **6.926,00** | 20,2 | 20,1 | 20 | 19 | 17 | 13,5 | | | | |
| **BL-E 65/265-7,5/4** | 80 | 65 | 5,5 | 142 | C | **2191389** | **7.474,00** | 25,7 | 25,6 | 25 | 24,5 | 23 | 20 | | | | |
| | | | | | | | | **0** | **20** | **40** | **60** | **80** | **100** | **110** | **120** | **130** | **140** |
| **BL-E 80/220-5,5/4** | 100 | 80 | 5,5 | 126 | C | **2191390** | **7.134,00** | 16,3 | 16,3 | 16,2 | 16,2 | 15,7 | 14,5 | 13,7 | 12,8 | | |
| **BL-E 80/250-7,5/4** | 100 | 80 | 7,5 | 144 | B | **2191391** | **7.711,00** | 21,4 | 21,4 | 21,3 | 21,3 | 20,5 | 18,5 | 17,5 | 16 | | |
| **BL-E 80/270-11/4** | 100 | 80 | 11 | 204 | D | **2189969** | **10.197,00** | 26,7 | 26,7 | 26,7 | 26,5 | 25,7 | 24,5 | 23,5 | 22 | 21 | 19 |
| | | | | | | | | **0** | **50** | **100** | **150** | **170** | **190** | **210** | **220** | **230** | **240** |
| **BL-E 100/200-5,5/4** | 125 | 100 | 5,5 | 133 | D | **2191392** | **7.335,00** | 11,5 | 11,5 | 11,5 | 10 | 9,2 | | | | | |
| **BL-E 100/220-7,5/4** | 125 | 100 | 7,5 | 140 | D | **2191393** | **7.845,00** | 14,5 | 14,4 | 14,2 | 13 | 12,4 | 11,4 | | | | |
| **BL-E 100/250-11/4** | 125 | 100 | 11 | 217 | D | **2189970** | **10.657,00** | 20,2 | 20,2 | 20 | 18,5 | 17,5 | 16 | | | | |
| **BL-E 100/270-15/4** | 125 | 100 | 15 | 234 | D | **2189971** | **11.512,00** | 26 | 26 | 25,5 | 23,5 | 22,7 | 21,5 | 20 | 19 | 18 | |
| **BL-E 100/305-18,5/4** | 125 | 100 | 18,5 | 300 | D | **2189972** | **13.251,00** | 20,2 | 20,1 | 20 | 27,8 | 26,5 | 25 | 23 | 22 | | |
| **BL-E 100/315-22/4** | 125 | 100 | 4 | 314 | D | **2189973** | **14.149,00** | 34 | 33,6 | 33,3 | 32 | 31 | 29,5 | 27,6 | 26,5 | 25,5 | 24 |
| | | | | | | | | **0** | **100** | **150** | **180** | **210** | **240** | **270** | **300** | **330** | **360** |
| **BL-E 125/185-5,5/4** | 150 | 125 | 5,5 | 168 | D | **2191394** | **7.933,00** | 10,5 | 10 | 9,2 | 8,5 | 7,6 | 6,5 | | | | |
| **BL-E 125/210-7,5/4** | 150 | 125 | 7,5 | 175 | D | **2191395** | **8.359,00** | 12,7 | 12,5 | 11,7 | 11 | 10 | 8,6 | 7,3 | | | |
| **BL-E 125/225-11/4** | 150 | 125 | 11 | 233 | D | **2189974** | **10.792,00** | 15,7 | 15,5 | 15 | 14,7 | 14 | 12,7 | 11,3 | 10 | | |
| **BL-E 125/245-15/4** | 150 | 125 | 15 | 275 | D | **2189975** | **12.173,00** | 20,2 | 20 | 19 | 18,5 | 18 | 17 | 15,5 | 14 | 12,2 | |
| **BL-E 125/265-18,5/4** | 150 | 125 | 18,5 | 298 | D | **2189976** | **13.373,00** | 23 | 22,8 | 22,5 | 22 | 21,5 | 20 | 19 | 18 | 16 | |
| **BL-E 125/275-22/4** | 150 | 125 | 22 | 312 | D | **2189977** | **14.212,00** | 25,2 | 25,2 | 25 | 24,5 | 24 | 23 | 21,7 | 20,5 | 18,6 | 16,7 |



Soggetto a modifiche tecniche senza preavviso

## Descrizione

Pompa **monoblocco** con attacchi **flangiati** con motore ventilato 3~400 V in **classe di efficienza IE4** e **Inverter** integrato per la regolazione elettronica delle prestazioni.

# Wilo-CronoBloc-BL-E

## Campo di applicazioni

- Applicazioni commerciali
- Riscaldamento
- Condizionamento

**4 Poli**

**IE4**

Temperatura fluido da **-20°C** a **+140°C**

| Wilo-CronoBloc-BL-E...R1 | 4 Poli – 3~400 V – Classe di efficienza IE4 | | | | | | | » Senza trasduttore di pressione | | | | | | | | PG3 | W3 |
|---|---|---|---|---|---|---|---|---|---|---|---|---|---|---|---|---|---|
| » Flangiati PN16 | | | | | | | | Portata (m³/h) | | | | | | | | | |
| Modello | DN Aspirazione | DN Mandata | $P_2$ (kW) | Peso (kg) | Consegna | Codice | Prezzo € | 0 | 20 | 25 | 30 | 35 | 40 | 45 | 50 | 55 | 60 |
| | | | | | | | | Prevalenza (m) | | | | | | | | | |
| **BL-E 50/270-5,5/4-R1** | 65 | 50 | 5,5 | 119 | C | **2191442** | **6.103,00** | 26,5 | 24,4 | 26,3 | 26 | 25,5 | 25 | 24 | 23,2 | 22 | 20,5 |
| | | | | | | | | **0** | **20** | **40** | **60** | **80** | **100** | **110** | **120** | **130** | **140** |
| **BL-E 65/240-5,5/4-R1** | 80 | 65 | 5,5 | 135 | D | **2191446** | **6.475,00** | 20,2 | 20,1 | 20 | 19 | 17 | 13,5 | | | | |
| **BL-E 65/265-7,5/4-R1** | 80 | 65 | 5,5 | 142 | C | **2191447** | **7.047,00** | 25,7 | 25,6 | 25 | 24,5 | 23 | 20 | | | | |
| | | | | | | | | **0** | **20** | **40** | **60** | **80** | **100** | **110** | **120** | **130** | **140** |
| **BL-E 80/220-5,5/4-R1** | 100 | 80 | 5,5 | 126 | C | **2191448** | **6.653,00** | 16,3 | 16,3 | 16,2 | 16,2 | 15,7 | 14,5 | 13,7 | 12,8 | | |
| **BL-E 80/250-7,5/4-R1** | 100 | 80 | 7,5 | 144 | B | **2191449** | **7.258,00** | 21,4 | 21,4 | 21,3 | 21,3 | 20,5 | 18,5 | 17,5 | 16 | | |
| **BL-E 80/270-11/4-R1** | 100 | 80 | 11 | 204 | D | **2189995** | **9.749,00** | 26,7 | 26,7 | 26,7 | 26,5 | 25,7 | 24,5 | 23,5 | 22 | 21 | 19 |
| | | | | | | | | **0** | **50** | **100** | **150** | **170** | **190** | **210** | **220** | **230** | **240** |
| **BL-E 100/200-5,5/4-R1** | 125 | 100 | 5,5 | 133 | D | **2191450** | **6.860,00** | 11,5 | 11,5 | 11,5 | 10 | 9,2 | | | | | |
| **BL-E 100/220-7,5/4-R1** | 125 | 100 | 7,5 | 140 | D | **2191451** | **7.385,00** | 14,5 | 14,4 | 14,2 | 13 | 12,4 | 11,4 | | | | |
| **BL-E 100/250-11/4-R1** | 125 | 100 | 11 | 217 | D | **2189996** | **10.203,00** | 20,2 | 20,2 | 20 | 18,5 | 17,5 | 16 | | | | |
| **BL-E 100/270-15/4-R1** | 125 | 100 | 15 | 234 | D | **2189997** | **11.091,00** | 26 | 26 | 25,5 | 23,5 | 22,7 | 21,5 | 20 | 19 | 18 | |
| **BL-E 100/305-18,5/4-R1** | 125 | 100 | 18,5 | 300 | D | **2189998** | **12.788,00** | 20,2 | 20,1 | 20 | 27,8 | 26,5 | 25 | 23 | 22 | | |
| **BL-E 100/315-22/4-R1** | 125 | 100 | 4 | 314 | D | **2189999** | **13.756,00** | 34 | 33,6 | 33,3 | 32 | 31 | 29,5 | 27,6 | 26,5 | 25,5 | 24 |
| | | | | | | | | **0** | **100** | **150** | **180** | **210** | **240** | **270** | **300** | **330** | **360** |
| **BL-E 125/185-5,5/4-R1** | 150 | 125 | 5,5 | 168 | D | **2191452** | **7.457,00** | 10,5 | 10 | 9,2 | 8,5 | 7,6 | 6,5 | | | | |
| **BL-E 125/210-7,5/4-R1** | 150 | 125 | 7,5 | 175 | D | **2191453** | **7.907,00** | 12,7 | 12,5 | 11,7 | 11 | 10 | 8,6 | 7,3 | | | |
| **BL-E 125/225-11/4-R1** | 150 | 125 | 11 | 233 | D | **2190000** | **10.317,00** | 15,7 | 15,5 | 15 | 14,7 | 14 | 12,7 | 11,3 | 10 | | |
| **BL-E 125/245-15/4-R1** | 150 | 125 | 15 | 275 | D | **2190001** | **11.731,00** | 20,2 | 20 | 19 | 18,5 | 18 | 17 | 15,5 | 14 | 12,2 | |
| **BL-E 125/265-18,5/4-R1** | 150 | 125 | 18,5 | 298 | D | **2190002** | **12.954,00** | 23 | 22,8 | 22,5 | 22 | 21,5 | 20 | 19 | 18 | 16 | |
| **BL-E 125/275-22/4-R1** | 150 | 125 | 22 | 312 | D | **2190003** | **13.842,00** | 25,2 | 25,2 | 25 | 24,5 | 24 | 23 | 21,7 | 20,5 | 18,6 | 16,7 |

# Wilo-Stratos GIGA-B

## Pompe inline monoblocco con motore a magneti permanenti EC

Per installazioni in circuiti di **riscaldamento**, **raffrescamento** e **condizionamento** in impianti **commerciali** e **industriali.**

HEO IE5

### In evidenza

Campo di regolazione fino a tre volte maggiore delle pompe regolate con convertitore di frequenza tradizionale.

### Efficienza

Efficienza motore: **IE5**
Efficienza Idraulica **MEI≥0,7**

### Tecnologia

Temperatura: **da -20** a **+140 °C**
Pressione nominale: **PN 16**

### Configurazione

I moduli di interfaccia Wilo- IF permettono la connessione diretta alle reti di Building Management System.

### Installazione

Pompa ad alta efficienza con attacco idraulico Normalizzato secondo EN 733.

**Scopri di più!**
Utilizza il QR-Code.



Soggetto a modifiche tecniche senza preavviso

## Descrizione

Pompa **monoblocco** con motore ventilato 3~400 V in **classe di efficienza IE5**, tecnologia con motore a magneti permanenti EC per la regolazione automatica delle prestazioni.

## Campo di applicazioni

- Applicazioni commerciali
- Riscaldamento
- Condizionamento

# Wilo-Stratos GIGA-B

RANGE UPGRADE

2 Poli

HEO IE5

Temperatura fluido da **-20°C** a **+140°C**

## Particolarità / Vantaggi prodotto

→ Efficienza motore IE5 (secondo IEC TS 60034-30-2).
→ Campo di regolazione fino a tre volte maggiore delle pompe regolate con convertitore di frequenza tradizionale.
→ Sistema idraulico ad alta efficienza, adeguato in modo ottimale alla tecnologia dei motori EC con rendimenti ottimizzati, indice di efficienza minima (MEI) ≥ 0,7

## Applicazioni

Impianti di riscaldamento, condizionamento e refrigerazione.

## Chiave di lettura

| | |
|---|---|
| Esempio: | Stratos GIGA-B 40/1-52/4.5-R1 |
| **Stratos** | Pompa ad alta efficienza |
| **GIGA**-B | Pompa singola monoblocco |
| **40** | Rp/DN |
| **1-51** | Campo di prevalenza nominale (m) |
| **4.5** | Potenza motore (kW) |
| **-R1** | Versione senza trasduttore differenziale di pressione |

## Dati tecnici

| | |
|---|---|
| **Fluidi consentiti** | |
| Acqua di riscaldamento e refrigerazione secondo VDI 2035 e UNI 8065. Miscela di acqua e glicole max 1:1 (max 40 % vol. glicole e temperatura fluido ≤ 40 °C). | |
| **Campo d'impiego** | |
| Temperatura fluido | da -20°C a +140°C |
| **Caratteristiche elettriche** | |
| Alimentazione rete | 3~480 V ±10 %, 3~440 V ±10 %, 3~400 V ±10 %, |
| Frequenza | 50/60 Hz |
| **Motore** | |
| Classe di efficienza | IE5 |
| Grado protezione | IP 55 |
| Classe di isolamento | F |

## Materiali

| |
|---|
| **Corpo pompa** |
| Ghisa grigia |
| **Girante** |
| Materiale sintetico |
| **Albero** |
| Acciaio inox |

## Accessori


- Moduli di interfaccia seriale Pag. 182
- Flange e controflange Pag. 187
- Mensole di supporto Pag. 188
- Quadri di regolazione e comando Pag. 192

# Wilo-Stratos GIGA-B

RANGE UPGRADE

2 Poli

Temperatura fluido
da **-20°C** a **+140°C**

IE5

## Descrizione

Pompa **monoblocco** con motore ventilato 3~400 V in **classe di efficienza IE5**, tecnologia con motore a magneti permanenti EC per la regolazione automatica delle prestazioni.

## Campo di applicazioni

- Applicazioni commerciali
- Riscaldamento
- Condizionamento

| Wilo-Stratos GIGA-B | 2 Poli – 3~400 V – Classe di efficienza IE5 | | | | | | | » Con trasduttore di pressione | | | | | | | | PG3 | | W3 |
|---|---|---|---|---|---|---|---|---|---|---|---|---|---|---|---|---|---|---|
| » Flangiati PN16 | | | | | | | | Portata (m³/h) | | | | | | | | | | |
| Modello | DN Aspirazione | DN Mandata | $P_2$ (kW) | Peso (kg) | Consegna | Codice | Prezzo € | 0 | 5 | 10 | 15 | 20 | 25 | 30 | 35 | 40 | 45 | |
| | | | | | | | | Prevalenza (m) | | | | | | | | | | |
| Stratos GIGA B 32/1-13/0,8 | 50 | 32 | 0,8 | 38 | B | 2189106 | 4.353,00 | 14 | 13 | 12 | 11 | 10 | 8 | | | | | |
| Stratos GIGA B 32/1-19/1,2 | 50 | 32 | 1,3 | 38 | B | 2189105 | 4.696,00 | 20 | 19 | 18 | 17 | 16 | 14 | 12 | | | | |
| Stratos GIGA B 32/1-25/1,6 | 50 | 32 | 1,6 | 39 | C | 2189102 | 5.025,00 | 26 | 25 | 24 | 23 | 19 | 16 | | | | | |
| Stratos GIGA B 32/1-25/1,9 | 50 | 32 | 1,9 | 38 | B | 2189104 | 5.371,00 | 25 | 24 | 23 | 22 | 21 | 18 | 16 | 14 | | | |
| Stratos GIGA B 32/1-32/2,3 | 50 | 32 | 2,2 | 39 | C | 2189101 | 5.610,00 | 33 | 32 | 31 | 29 | 26 | 22 | 18 | | | | |
| Stratos GIGA B 32/1-32/2,6 | 50 | 32 | 2,6 | 38 | B | 2189103 | 5.849,00 | 33 | 32 | 31 | 30 | 27 | 25 | 23 | 20 | 16 | 13 | |
| Stratos GIGA B 32/1-35/3,0 | 50 | 32 | 2,8 | 39 | C | 2189109 | 5.863,00 | 39 | 37 | 36 | 33 | 31 | 29 | 26 | 22 | 18 | | |
| Stratos GIGA B 32/1-38/3,0 | 50 | 32 | 2,9 | 39 | C | 2189100 | 5.936,00 | 39 | 38 | 37 | 35 | 32 | 29 | 24 | 19 | | | |
| Stratos GIGA B 32/1-41/3,8 | 50 | 32 | 3,4 | 40 | C | 2189108 | 7.069,00 | 42 | 41 | 40 | 39 | 37 | 35 | 32 | 27 | 23 | | |
| Stratos GIGA B 32/1-45/3,8 | 50 | 32 | 3,6 | 40 | C | 2189099 | 7.160,00 | 47 | 46 | 45 | 43 | 40 | 37 | 33 | 28 | | | |
| Stratos GIGA B 32/1-48/4,5 | 50 | 32 | 4,4 | 40 | C | 2189107 | 7.753,00 | 50 | 49 | 48 | 47 | 44 | 42 | 39 | 34 | 30 | | |
| Stratos GIGA B 32/1-51/4,5 | 50 | 32 | 4,2 | 40 | C | 2189098 | 8.048,00 | 53 | 52 | 50 | 48 | 46 | 42 | 38 | 36 | 34 | | |
| Stratos GIGA B 32/5-74/11 | 50 | 32 | 11 | 133 | D | 2196173 | 9.045,00 | 74 | 73,5 | 73 | 72,5 | 72 | 70 | 66 | 62 | | | |
| | | | | | | | | 0 | 20 | 30 | 35 | 40 | 45 | 50 | 55 | 60 | 70 | |
| Stratos GIGA B 40/1-33/3,0 | 65 | 40 | 3,1 | 41 | C | 2189117 | 5.987,00 | 33 | 32 | 28 | 25 | 23 | 20 | 16 | 13 | | | |
| Stratos GIGA B 40/1-38/3,8 | 65 | 40 | 3,8 | 42 | C | 2189116 | 7.188,00 | 38 | 34 | 32 | 30 | 26 | 24 | 22 | 18 | 16 | | |
| Stratos GIGA B 40/1-44/4,5 | 65 | 40 | 4,8 | 51 | C | 2189115 | 8.066,00 | 44 | 42 | 38 | 36 | 34 | 30 | 28 | 24 | 20 | | |
| Stratos GIGA B 40/4-51/11 | 65 | 40 | 11 | 133 | D | 2196174 | 9.346,00 | 51 | 55,5 | 55 | 54 | 53 | 52 | 50 | 49 | | | |
| Stratos GIGA B 40/4-58/15 | 65 | 40 | 15 | 147 | D | 2196175 | 11.332,00 | 58 | 61,5 | 62,5 | 61,5 | 61 | 60,5 | 59 | 58 | 56,5 | 52 | |
| Stratos GIGA B 40/5-70/18,5 | 65 | 40 | 18,5 | 163 | D | 2196176 | 13.739,00 | 70 | 75 | 74 | 71 | 70 | 69 | 67,5 | 66 | 63 | | |
| Stratos GIGA B 40/6-80/22 | 65 | 40 | 22 | 170 | D | 2196177 | 15.593,00 | 80 | 83,5 | 84 | 83 | 82 | 81 | 79 | 76,5 | 73 | 68 | |
| | | | | | | | | 0 | 5 | 10 | 20 | 30 | 40 | 50 | 60 | 70 | 80 | |
| Stratos GIGA B 50/1-8/0,6 | 65 | 50 | 0,6 | 41 | B | 2189112 | 3.934,00 | 8,5 | 8,2 | 8 | 7 | 5,8 | 4 | | | | | |
| Stratos GIGA B 50/1-12/1,2 | 65 | 50 | 1,1 | 41 | B | 2189111 | 4.728,00 | 13 | 12,5 | 12 | 11 | 10 | 8 | 6 | | | | |
| Stratos GIGA B 50/1-17/1,9 | 65 | 50 | 1,7 | 41 | B | 2189110 | 5.412,00 | 17 | 16,5 | 16 | 15 | 14 | 12 | 10 | 7 | | | |
| Stratos GIGA B 50/1-21/2,3 | 65 | 50 | 2,2 | 43 | B | 2189114 | 5.759,00 | 22 | 21 | 20 | 19 | 18 | 16 | 13 | 8 | | | |
| Stratos GIGA B 50/1-27/3,0 | 65 | 50 | 3 | 43 | B | 2189113 | 6.061,00 | 28 | 27 | 26 | 25 | 24 | 21 | 17 | 14 | | | |
| Stratos GIGA B 50/1-32/3,8 | 65 | 50 | 4,1 | 56 | B | 2189121 | 7.244,00 | 34 | 33 | 32 | 31 | 28 | 26 | 23 | 20 | 17 | 13 | |
| Stratos GIGA B 50/1-37/5,0 | 65 | 50 | 5,4 | 56 | B | 2189120 | 8.427,00 | 39 | 38 | 37 | 36 | 35 | 32 | 30 | 28 | 22 | 20 | |





Soggetto a modifiche tecniche senza preavviso

## Descrizione

Pompa **monoblocco** con motore ventilato 3~400 V in **classe di efficienza IE5**, tecnologia con motore a magneti permanenti EC per la regolazione automatica delle prestazioni.

## Campo di applicazioni

- Applicazioni commerciali
- Riscaldamento
- Condizionamento

# Wilo-Stratos GIGA-B

RANGE UPGRADE

**2 Poli**

HEO IE5

Temperatura fluido da **-20°C** a **+140°C**

| Wilo-Stratos GIGA-B | 2 Poli – 3~400 V – Classe di efficienza IE5 | | | | | | | » Con trasduttore di pressione | | | | | | | | PG3 | W3 |
|---|---|---|---|---|---|---|---|---|---|---|---|---|---|---|---|---|---|
| » Flangiati PN16 | | | | | | | | Portata (m³/h) | | | | | | | | | |
| Modello | DN Aspirazione | DN Mandata | $P_2$ (kW) | Peso (kg) | Consegna | Codice | Prezzo € | 0 | 20 | 40 | 50 | 70 | 80 | 85 | 90 | 95 | 100 |
| | | | | | | | | Prevalenza (m) | | | | | | | | | |
| **Stratos GIGA B 50/3-42/11** | 65 | 50 | 11 | 121 | D | **2196178** | **9.586,00** | 42 | 43 | 42 | 41,5 | 39 | 36 | 35,5 | | | |
| **Stratos GIGA B 50/4-49/15** | 65 | 50 | 15 | 148 | D | **2196179** | **11.654,00** | 49 | 52 | 53 | 52 | 48 | 45 | 43 | | | |
| **Stratos GIGA B 50/4-55/18,5** | 65 | 50 | 18,5 | 153 | D | **2196180** | **13.864,00** | 55 | 59 | 60 | 59 | 55 | 52 | 50 | 48 | 46 | |
| **Stratos GIGA B 50/4-60/22** | 65 | 50 | 22 | 159 | D | **2196181** | **15.836,00** | 60 | 65 | 68 | 67 | 63 | 61 | 59 | 57 | 55 | 53 |
| | | | | | | | | **0** | **5** | **10** | **20** | **30** | **40** | **50** | **60** | **70** | **80** |
| **Stratos GIGA B 65/1-18/1,9** | 80 | 65 | 2,2 | 50 | C | **2189119** | **5.470,00** | 19 | 18 | 17 | 16 | 15 | 14 | 13 | 11 | 8,5 | 6 |
| **Stratos GIGA B 65/1-22/3,0** | 80 | 65 | 3,4 | 50 | C | **2189118** | **6.096,00** | 24 | 23 | 22 | 21 | 20 | 19 | 18 | 16 | 14 | 12 |
| | | | | | | | | **0** | **40** | **60** | **80** | **100** | **110** | **120** | **130** | **140** | **150** |
| **Stratos GIGA B 65/2-30/11** | 80 | 65 | 11 | 127 | D | **2196182** | **10.135,00** | 30 | 32 | 31 | 29 | 28 | 26 | 24 | 23 | 21,5 | 20 |
| **Stratos GIGA B 65/3-38/15** | 80 | 65 | 15 | 127 | D | **2196183** | **11.754,00** | 38 | 40 | 39 | 38 | 36,5 | 36 | 34 | 32 | 30 | 28 |
| **Stratos GIGA B 65/4-50/18,5** | 80 | 65 | 18,5 | 159 | D | **2196184** | **13.937,00** | 50 | 52 | 51 | 50 | 47,5 | 46 | | | | |
| **Stratos GIGA B 65/4-56/22** | 80 | 65 | 22 | 168 | D | **2196185** | **15.959,00** | 56 | 57 | 56 | 55 | 53 | 52 | 50 | 48 | 45 | |
| | | | | | | | | **0** | **20** | **40** | **50** | **70** | **80** | **90** | **100** | **110** | **120** |
| **Stratos GIGA B 80/1-13/1,9** | 100 | 80 | 2,3 | 62 | C | **2189123** | **6.641,00** | 13 | 14 | 12 | 11 | 10 | 9 | 7 | 6 | 5 | 4 |
| **Stratos GIGA B 80/1-18/3,2** | 100 | 80 | 3,7 | 62 | C | **2189122** | **6.888,00** | 18 | 19 | 17 | 16 | 15 | 13 | 12 | 11 | 10 | 9 |
| **Stratos GIGA B 80/1-27/4,5** | 100 | 80 | 4,8 | 66 | C | **2189125** | **8.161,00** | 27 | 28 | 26 | 25 | 20 | 17 | 15 | 13 | 11 | |
| **Stratos GIGA B 80/1-32/5,6** | 100 | 80 | 6,1 | 70 | C | **2189124** | **8.706,00** | 32 | 33 | 31 | 30 | 27 | 23 | 20 | 18 | 16 | |
| | | | | | | | | **0** | **20** | **50** | **80** | **120** | **160** | **170** | **200** | **230** | **260** |
| **Stratos GIGA B 80/2-23/11** | 100 | 80 | 11 | 142 | D | **2196186** | **10.361,00** | 23 | 23,5 | 24,5 | 24 | 22 | 20 | | | | |
| **Stratos GIGA B 80/2-25/11** | 100 | 80 | 11 | 212 | D | **2196190** | **12.353,00** | 24 | 25,5 | 26,6 | 26,2 | 23 | 16,6 | 8,8 | | | |
| **Stratos GIGA B 80/2-27/15** | 100 | 80 | 15 | 152 | D | **2196187** | **12.482,00** | 27 | 27 | 28 | 28 | 27,5 | 26 | 25 | 23 | | |
| **Stratos GIGA B 80/2-29/18,5** | 100 | 80 | 18,5 | 157 | D | **2196188** | **13.964,00** | 29 | 29 | 30 | 30 | 30 | 28 | 27,5 | 25 | 22 | 19,5 |
| **Stratos GIGA B 80/3-32/22** | 100 | 80 | 22 | 163 | D | **2196189** | **16.101,00** | 32 | 34 | 35 | 34 | 33 | 32,5 | 32 | 30 | 27 | 24 |
| | | | | | | | | **0** | **50** | **100** | **150** | **200** | **245** | **255** | **265** | **275** | **285** |
| **Stratos GIGA B 100/2-20/11** | 125 | 100 | 11 | 226 | D | **2196191** | **12.478,00** | 19 | 20,2 | 20,5 | 19,5 | 16,2 | 11,6 | | | | |
| **Stratos GIGA B 100/2-24/15** | 125 | 100 | 15 | 234 | D | **2196192** | **13.932,00** | 24 | 24,8 | 25,2 | 24,2 | 20,8 | 16,7 | 16 | 14,5 | 13,6 | 12 |
| | | | | | | | | **0** | **100** | **200** | **220** | **240** | **260** | **280** | **300** | **320** | **340** |
| **Stratos GIGA B 125/1-15/11** | 150 | 125 | 11 | 241 | D | **2196195** | **12.517,00** | 15 | 15,4 | 14 | 13,6 | 12,8 | 11,9 | 11 | 10 | | |
| **Stratos GIGA B 125/2-18/15** | 150 | 125 | 18 | 278 | D | **2196196** | **14.120,00** | 19 | 20 | 19 | 18,4 | 17,3 | 17 | 15,8 | 14,9 | 13,7 | 12,7 |

# Wilo-Stratos GIGA-B

RANGE UPGRADE

2 Poli

Temperatura fluido
da **-20°C** a **+140°C**

IE5

## Descrizione

Pompa **monoblocco** con motore ventilato 3~400 V in **classe di efficienza IE5**, tecnologia con motore a magneti permanenti EC per la regolazione automatica delle prestazioni.

## Campo di applicazioni

- Applicazioni commerciali
- Riscaldamento
- Condizionamento

Riscaldamento, condizionamento e refrigerazione.

| Wilo-Stratos GIGA-B | 2 Poli – 3~400 V – Classe di efficienza IE5 | | | | | | | » Senza trasduttore di pressione | | | | | | | | PG3 | | W3 |
|---|---|---|---|---|---|---|---|---|---|---|---|---|---|---|---|---|---|---|
| » Flangiati PN16 | | | | | | | | Portata (m³/h) | | | | | | | | | | |
| Modello | DN Aspirazione | DN Mandata | $P_2$ (kW) | Peso (kg) | Consegna | Codice | Prezzo € | 0 | 5 | 10 | 15 | 20 | 25 | 30 | 35 | 40 | 45 |
| | | | | | | | | Prevalenza (m) | | | | | | | | | |
| Stratos GIGA B 32/1-13/0,8-R1 | 50 | 32 | 0,8 | 38 | B | 2189134 | 3.820,00 | 14 | 13 | 12 | 11 | 10 | 8 | | | | |
| Stratos GIGA B 32/1-19/1,2-R1 | 50 | 32 | 1,3 | 38 | B | 2189133 | 4.182,00 | 20 | 19 | 18 | 17 | 16 | 14 | 12 | | | |
| Stratos GIGA B 32/1-25/1,6-R1 | 50 | 32 | 1,6 | 39 | C | 2189130 | 4.514,00 | 26 | 25 | 24 | 23 | 19 | 16 | | | | |
| Stratos GIGA B 32/1-25/1,9-R1 | 50 | 32 | 1,9 | 38 | B | 2189132 | 4.844,00 | 25 | 24 | 23 | 22 | 21 | 18 | 16 | 14 | | |
| Stratos GIGA B 32/1-32/2,3-R1 | 50 | 32 | 2,2 | 39 | C | 2189129 | 5.085,00 | 33 | 32 | 31 | 29 | 26 | 22 | 18 | | | |
| Stratos GIGA B 32/1-32/2,6-R1 | 50 | 32 | 2,6 | 38 | B | 2189131 | 5.326,00 | 33 | 32 | 31 | 30 | 27 | 25 | 23 | 20 | 16 | 13 |
| Stratos GIGA B 32/1-35/3,0-R1 | 50 | 32 | 2,8 | 39 | C | 2189137 | 5.391,00 | 39 | 37 | 36 | 33 | 31 | 29 | 26 | 22 | 18 | |
| Stratos GIGA B 32/1-38/3,0-R1 | 50 | 32 | 2,9 | 39 | C | 2189128 | 5.445,00 | 39 | 38 | 37 | 35 | 32 | 29 | 24 | 19 | | |
| Stratos GIGA B 32/1-41/3,8-R1 | 50 | 32 | 3,4 | 40 | C | 2189136 | 6.572,00 | 42 | 41 | 40 | 39 | 37 | 35 | 32 | 27 | 23 | |
| Stratos GIGA B 32/1-45/3,8-R1 | 50 | 32 | 3,6 | 40 | C | 2189127 | 6.649,00 | 47 | 46 | 45 | 43 | 40 | 37 | 33 | 28 | | |
| Stratos GIGA B 32/1-48/4,5-R1 | 50 | 32 | 4,4 | 40 | C | 2189135 | 7.280,00 | 50 | 49 | 48 | 47 | 44 | 42 | 39 | 34 | 30 | |
| Stratos GIGA B 32/1-51/4,5-R1 | 50 | 32 | 4,2 | 40 | C | 2189126 | 7.515,00 | 53 | 52 | 50 | 48 | 46 | 42 | 38 | 36 | 34 | |
| Stratos GIGA B 32/5-74/11-R1 | 50 | 32 | 11 | 133 | D | 2196199 | 8.563,00 | 74 | 73,5 | 73 | 72,5 | 72 | 70 | 66 | 62 | | |
| | | | | | | | | 0 | 10 | 20 | 30 | 35 | 40 | 45 | 50 | 55 | 60 |
| Stratos GIGA B 40/1-33/3,0-R1 | 65 | 40 | 3,1 | 41 | C | 2189145 | 5.505,00 | 35 | 34 | 32 | 28 | 25 | 23 | 20 | 16 | 13 | |
| Stratos GIGA B 40/1-38/3,8-R1 | 65 | 40 | 3,8 | 42 | C | 2189144 | 6.685,00 | 40 | 38 | 34 | 32 | 30 | 26 | 24 | 22 | 18 | 16 |
| Stratos GIGA B 40/1-44/4,5-R1 | 65 | 40 | 4,8 | 51 | C | 2189143 | 7.574,00 | 45 | 44 | 42 | 38 | 36 | 34 | 30 | 28 | 24 | 20 |
| Stratos GIGA B 40/4-51/11-R1 | 65 | 40 | 11 | 133 | D | 2196200 | 8.863,00 | 51 | 55,5 | 55 | 54 | 53 | 52 | 50 | 49 | | |
| Stratos GIGA B 40/4-58/15-R1 | 65 | 40 | 15 | 147 | D | 2196201 | 10.848,00 | 58 | 61,5 | 62,5 | 61,5 | 61 | 60,5 | 59 | 58 | 56,5 | 52 |
| Stratos GIGA B 40/5-70/18,5-R1 | 65 | 40 | 18,5 | 163 | D | 2196202 | 13.256,00 | 70 | 75 | 74 | 71 | 70 | 69 | 67,5 | 66 | 63 | |
| Stratos GIGA B 40/6-80/22-R1 | 65 | 40 | 22 | 170 | D | 2196203 | 15.111,00 | 80 | 83,5 | 84 | 83 | 82 | 81 | 79 | 76,5 | 73 | 68 |
| | | | | | | | | 0 | 5 | 10 | 20 | 30 | 40 | 50 | 60 | 70 | 80 |
| Stratos GIGA B 50/1-8/0,6-R1 | 65 | 50 | 0,6 | 41 | B | 2189140 | 3.481,00 | 8,5 | 8,2 | 8 | 7 | 5,8 | 4 | | | | |
| Stratos GIGA B 50/1-12/1,2-R1 | 65 | 50 | 1,1 | 41 | B | 2189139 | 4.224,00 | 13 | 12,5 | 12 | 11 | 10 | 8 | 6 | | | |
| Stratos GIGA B 50/1-17/1,9-R1 | 65 | 50 | 1,7 | 41 | B | 2189138 | 4.899,00 | 17 | 16,5 | 16 | 15 | 14 | 12 | 10 | 7 | | |
| Stratos GIGA B 50/1-21/2,3-R1 | 65 | 50 | 2,2 | 43 | B | 2189142 | 5.272,00 | 22 | 21 | 20 | 19 | 18 | 16 | 13 | 8 | | |
| Stratos GIGA B 50/1-27/3,0-R1 | 65 | 50 | 3 | 43 | B | 2189141 | 5.593,00 | 28 | 27 | 26 | 25 | 24 | 21 | 17 | 14 | | |
| Stratos GIGA B 50/1-32/3,8-R1 | 65 | 50 | 4,1 | 56 | B | 2189149 | 6.744,00 | 34 | 33 | 32 | 31 | 28 | 26 | 23 | 20 | 17 | 13 |
| Stratos GIGA B 50/1-37/5,0-R1 | 65 | 50 | 5,4 | 56 | B | 2189148 | 7.917,00 | 39 | 38 | 37 | 36 | 35 | 32 | 30 | 28 | 22 | 20 |



Soggetto a modifiche tecniche senza preavviso

## Descrizione

Pompa **monoblocco** con motore ventilato 3~400 V in **classe di efficienza IE5**, tecnologia con motore a magneti permanenti EC per la regolazione automatica delle prestazioni.

## Campo di applicazioni

- Applicazioni commerciali
- Riscaldamento
- Condizionamento

# Wilo-Stratos GIGA-B

RANGE UPGRADE

**2 Poli**

HEO IE5

Temperatura fluido da **-20°C** a **+140°C**

| Wilo-Stratos GIGA-B | 2 Poli - 3~400 V - Classe di efficienza IE5 | | | | | | | » Senza trasduttore di pressione | | | | | | | | PG3 | W3 |
|---|---|---|---|---|---|---|---|---|---|---|---|---|---|---|---|---|---|
| » Flangiati PN16 | | | | | | | | Portata (m³/h) | | | | | | | | | |
| Modello | DN Aspirazione | DN Mandata | $P_2$ (kW) | Peso (kg) | Consegna | Codice | Prezzo € | 0 | 20 | 40 | 50 | 70 | 80 | 85 | 90 | 95 | 100 |
| | | | | | | | | Prevalenza (m) | | | | | | | | | |
| **Stratos GIGA B 50/3-42/11-R1** | 65 | 50 | 11 | 121 | D | **2196204** | **9.103,00** | 42 | 43 | 42 | 41,5 | 39 | 36 | 35,5 | | | |
| **Stratos GIGA B 50/4-49/15-R1** | 65 | 50 | 15 | 148 | D | **2196205** | **11.172,00** | 49 | 52 | 53 | 52 | 48 | 45 | 43 | | | |
| **Stratos GIGA B 50/4-55/18,5-R1** | 65 | 50 | 18,5 | 153 | D | **2196206** | **13.382,00** | 55 | 59 | 60 | 59 | 55 | 52 | 50 | 48 | 46 | |
| **Stratos GIGA B 50/4-60/22-R1** | 65 | 50 | 22 | 159 | D | **2196207** | **15.353,00** | 60 | 65 | 68 | 67 | 63 | 61 | 59 | 57 | 55 | 53 |
| | | | | | | | | **0** | **5** | **10** | **20** | **30** | **40** | **50** | **60** | **70** | **80** |
| **Stratos GIGA B 65/1-18/1,9-R1** | 80 | 65 | 2,2 | 50 | C | **2189147** | **5.022,00** | 19 | 18 | 17 | 16 | 15 | 14 | 13 | 11 | 8,5 | 6 |
| **Stratos GIGA B 65/1-22/3,0-R1** | 80 | 65 | 3,4 | 50 | C | **2189146** | **5.681,00** | 24 | 23 | 22 | 21 | 20 | 19 | 18 | 16 | 14 | 12 |
| | | | | | | | | **0** | **40** | **60** | **80** | **100** | **110** | **120** | **130** | **140** | **150** |
| **Stratos GIGA B 65/2-30/11-R1** | 80 | 65 | 11 | 127 | D | **2196208** | **9.651,00** | 30 | 32 | 31 | 29 | 28 | 26 | 24 | 23 | 21,5 | 20 |
| **Stratos GIGA B 65/3-38/15-R1** | 80 | 65 | 15 | 127 | D | **2196209** | **11.271,00** | 38 | 40 | 39 | 38 | 36,5 | 36 | 34 | 32 | 30 | 28 |
| **Stratos GIGA B 65/4-50/18,5-R1** | 80 | 65 | 18,5 | 159 | D | **2196210** | **13.453,00** | 50 | 52 | 51 | 50 | 47,5 | 46 | | | | |
| **Stratos GIGA B 65/4-56/22-R1** | 80 | 65 | 22 | 168 | D | **2196211** | **15.476,00** | 56 | 57 | 56 | 55 | 53 | 52 | 50 | 48 | 45 | |
| | | | | | | | | **0** | **20** | **40** | **50** | **70** | **80** | **90** | **100** | **110** | **120** |
| **Stratos GIGA B 80/1-13/1,9-R1** | 100 | 80 | 2,3 | 62 | C | **2189151** | **6.175,00** | 14 | 13 | 12 | 11 | 10 | 9 | 7 | 6 | 5 | 4 |
| **Stratos GIGA B 80/1-18/3,2-R1** | 100 | 80 | 3,7 | 62 | C | **2189150** | **6.458,00** | 19 | 18 | 17 | 16 | 15 | 13 | 12 | 11 | 10 | 9 |
| **Stratos GIGA B 80/1-27/4,5-R1** | 100 | 80 | 4,8 | 66 | C | **2189153** | **7.699,00** | 30 | 28 | 26 | 25 | 20 | 17 | 15 | 13 | 11 | |
| **Stratos GIGA B 80/1-32/5,6-R1** | 100 | 80 | 6,1 | 70 | C | **2189152** | **8.264,00** | 33 | 32 | 31 | 30 | 27 | 23 | 20 | 18 | 16 | |
| | | | | | | | | **0** | **20** | **50** | **80** | **120** | **160** | **170** | **200** | **230** | **260** |
| **Stratos GIGA B 80/2-23/11-R1** | 100 | 80 | 11 | 142 | D | **2196212** | **9.877,00** | 23 | 23,5 | 24,5 | 24 | 22 | 20 | | | | |
| **Stratos GIGA B 80/2-25/11-R1** | 100 | 80 | 11 | 212 | D | **2203282** | **11.880,00** | 24 | 25,5 | 26,6 | 26,2 | 23 | 16,6 | 8,8 | | | |
| **Stratos GIGA B 80/2-27/15-R1** | 100 | 80 | 15 | 152 | D | **2196213** | **11.977,00** | 27 | 27 | 28 | 28 | 27,5 | 26 | 25 | 23 | | |
| **Stratos GIGA B 80/2-29/18,5-R1** | 100 | 80 | 18,5 | 157 | D | **2196214** | **13.481,00** | 29 | 29 | 30 | 30 | 30 | 28 | 27,5 | 25 | 22 | 19,5 |
| **Stratos GIGA B 80/3-32/22-R1** | 100 | 80 | 22 | 163 | D | **2196215** | **15.618,00** | 32 | 34 | 35 | 34 | 33 | 32,5 | 32 | 30 | 27 | 24 |
| | | | | | | | | **0** | **50** | **100** | **150** | **200** | **245** | **255** | **265** | **275** | **285** |
| **Stratos GIGA B 100/2-20/11-R1** | 125 | 100 | 11 | 226 | D | **2203283** | **12.005,00** | 19 | 20,2 | 20,5 | 19,5 | 16,2 | 11,6 | | | | |
| **Stratos GIGA B 100/2-24/15-R1** | 125 | 100 | 15 | 234 | D | **2203284** | **13.478,00** | 24 | 24,8 | 25,2 | 24,2 | 20,8 | 16,7 | 16 | 14,5 | 13,6 | 12 |
| | | | | | | | | **0** | **100** | **200** | **220** | **240** | **260** | **280** | **300** | **320** | **340** |
| **Stratos GIGA B 125/1-15/11-R1** | 150 | 125 | 11 | 241 | D | **2203287** | **12.033,00** | 15 | 15,4 | 14 | 13,6 | 12,8 | 11,9 | 11 | 10 | | |
| **Stratos GIGA B 125/2-18/15-R1** | 150 | 125 | 18 | 278 | D | **2203288** | **13.666,00** | 19 | 20 | 19 | 18,4 | 17,3 | 17 | 15,8 | 14,9 | 13,7 | 12,7 |

# Wilo-Atmos GIGA-N

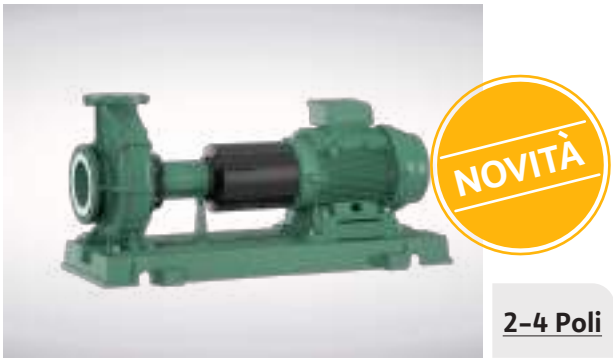


2-4 Poli

Temperatura fluido
da **-20°C** a **+140°C**

IE3

## Descrizione

Pompa **base-giunto** con attacchi **flangiati** con motore ventilato 3~400 V a velocità fissa in **classe di efficienza IE3**.

## Campo di applicazioni

- Applicazioni commerciali
- Riscaldamento
- Condizionamento

Riscaldamento, condizionamento e refrigerazione.

## Particolarità / Vantaggi prodotto

→ Efficienza motore IE3.
→ Manutenzione facilitata grazie al giunto spaziatore.
→ Rivestimento mediante cataforesi di tutti i componenti a contatto con l'acqua per un'elevata resistenza alla corrosione e una lunga vita operativa.

## Applicazioni

Impianti di riscaldamento, condizionamento e refrigerazione.

## Chiave di lettura

| | |
|---|---|
| Esempio: | Atmos GIGA-N 40/200-11/2 |
| **Atmos** | Famiglia prodotto |
| **GIGA** | Denominazione serie |
| **-N** | Versione standard con bocca aspirazione assiale e mandata radiale |
| **40** | Rp/DN |
| **200** | Diametro nominale girante (mm) |
| **11** | Potenza motore (kW) |
| **/2** | Numero poli |

## Materiali

| |
|---|
| **Corpo pompa** |
| Ghisa grigia |
| **Girante** |
| Ghisa grigia |
| **Albero** |
| Acciaio inox |

## Dati tecnici

| | |
|---|---|
| **Fluidi consentiti** | |
| Acqua di riscaldamento e refrigerazione secondo VDI 2035 e UNI 8065.<br>Miscela di acqua e glicole max 1:1. | |
| **Campo d'impiego** | |
| Portata max. | 1000 m³/h |
| Prevalenza max. | 150 mc.a. |
| Flange min./max | DN32 - DN150 |
| Temperatura fluido | da -20°C a +140°C |
| Pressione d'esercizio max. | 16 bar |
| **Caratteristiche elettriche** | |
| Alimentazione rete | 3~400 V |
| Frequenza | 50/60 Hz |
| **Motore** | |
| Classe di efficienza | IE3 |
| Grado protezione | IP 55 |

## Curve di preselezione

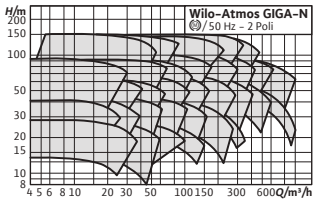


**Wilo-Atmos GIGA-N**

2 Poli
50 Hz

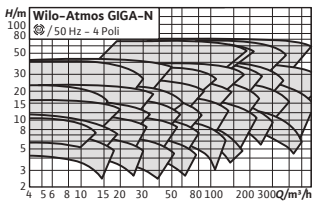


**Wilo-Atmos GIGA-N**

4 Poli
50 Hz



Soggetto a modifiche tecniche senza preavviso

## Descrizione

Pompa **base-giunto** con attacchi **flangiati** con motore ventilato 3~400 V in **classe di efficienza IE4** e **Inverter** integrato per la regolazione elettronica delle prestazioni.

## Campo di applicazioni

- Applicazioni commerciali
- Riscaldamento
- Condizionamento

# Wilo-Yonos GIGA-N

NOVITÀ

2-4 Poli

IE4

Temperatura fluido da **-20°C** a **+140°C**

## Particolarità / Vantaggi prodotto

- → Motore elettrico con convertitore di frequenza integrato.
- → Impostazione modo regolazione Δp-c,Δp-v, controllo PID e n-cost (numero di giri costantante) direttamente sulla pompa.
- → Comando semplificato grazie al pulsante verde, display LCD e porta a infrarossi (Wilo-IR Stick).

## Applicazioni

Impianti di riscaldamento, condizionamento e refrigerazione e idonea al pompaggio di acqua glicolata senza sostanze abrasive in sospensione.

## Chiave di lettura

| | |
|---|---|
| Esempio: | Yonos GIGA-N 40/200-15/2-R1-P5 |
| **Yonos** | Famiglia prodotto |
| **GIGA-N** | Denominazione serie |
| **40** | Rp/DN |
| **200** | Diametro nominale girante (mm) |
| **15** | Potenza motore (kW) |
| **/2** | Numero poli |
| **-R1** | Versione senza trasduttore differenziale di pressione |
| **P5** | Senza giunto spaziatore |

## Materiali

| | |
|---|---|
| **Corpo pompa** | |
| Ghisa grigia | |
| **Girante** | |
| Ghisa grigia | |
| **Albero** | |
| Acciaio inox | |

## Dati tecnici

| | |
|---|---|
| **Fluidi consentiti** | |
| Acqua di riscaldamento e refrigerazione secondo VDI 2035 e UNI 8065.<br>Miscela di acqua e glicole max 1:1. | |
| **Campo d'impiego** | |
| Portata max. | 520 m³/h |
| Prevalenza max. | 70 mc.a. |
| Flange min./max | DN32 - DN150 |
| Temperatura fluido | da -20°C a +140°C |
| Pressione d'esercizio max. | 13 bar (+140 °C)<br>16 bar (+120 °C) |
| **Caratteristiche elettriche** | |
| Alimentazione rete | 3~400 V ±10 % |
| Frequenza | 50/60 Hz |
| **Motore** | |
| Classe di efficienza | IE4 |
| Grado protezione | IP 55 |

## Curve di preselezione

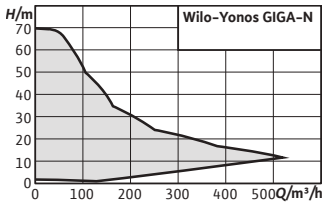


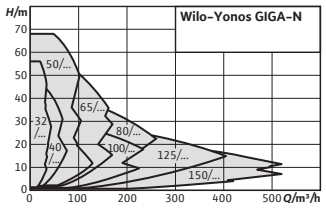


**Wilo-Yonos GIGA-N**

2-4 Poli
50 Hz

Riscaldamento, condizionamento e refrigerazione.

# Wilo-SiClean

Temperatura fluido
da **0°C** a **+95°C**

## Descrizione

Modulo defangatore composto da: pompa di circolazione, **separatore di particelle**, valvola di scarico e quadro elettrico per la gestione ed il controllo del sistema.

## Campo di applicazioni

- Applicazioni commerciali
- Riscaldamento
- Condizionamento



## Particolarità / Vantaggi prodotto

- → Rimozione di particelle ferrose e non dal fluido dell'impianto.
- → Pulizia ad alta efficienza tramite effetti fisici (filtrazione ciclonico-magnetica).
- → Elevata maneggevolezza grazie alla semplicità di installazione e manutenzione.
- → Resistenza alla corrosione grazie al separatore di particelle in acciaio inox.

## Applicazioni

Impianti di riscaldamento e condizionamento.

## Chiave di lettura

| | |
|---|---|
| Esempio: | Wilo-SiClean 2 |
| **SiClean** | Versione standard equipaggiato con un circolatore a rotore bagnato |
| **2** | Dimensione del set |

## Dati tecnici

| | |
|---|---|
| **Fluidi consentiti** | |
| Acqua di riscaldamento e refrigerazione secondo VDI 2035 e UNI 8065.<br>Miscela di acqua e glicole max 1:1. | |
| **Campo d'impiego** | |
| Tipo pompa (a seconda del modello) | Wilo-Yonos PICO<br>Wilo-Yonos MAXO |
| Temperatura del fluido | da 0°C a +95°C |
| **Caratteristiche elettriche** | |
| Alimentazione rete | 1~230 V |
| Frequenza | 50 Hz |
| **Motore** | |
| Classe di efficienza | Vedi caratteristica pompa |
| Grado protezione | |
| Classe di isolamento | |

## Materiali

| |
|---|
| **Corpo pompa** |
| Vedi caratteristica pompa |
| **Girante** |
| Vedi caratteristica pompa |
| **Albero** |
| Vedi caratteristica pompa |



Soggetto a modifiche tecniche senza preavviso

## Descrizione

Modulo defangatore composto da: pompa di circolazione, **separatore di particelle**, valvola di scarico e quadro elettrico per la gestione ed il controllo del sistema.

# Wilo-SiClean

## Campo di applicazioni

- Applicazioni commerciali
- Riscaldamento
- Condizionamento

Temperatura fluido
da **0°C** a **+95°C**

| WILO-SICLEAN | 2 Poli – 1~230 V | | | | | | PG6 | W3 |
|---|---|---|---|---|---|---|---|---|
| **Modello** | Rp Aspirazione | Rp Mandata | Tipo di installazione | Modello pompa | Peso (kg) | Consegna | Codice | **Prezzo €** |
| **SiClean 0,5** | ½" | ½" | Parete | Wilo-Yonos PICO | 12 | D | **4195118** | **4.542,00** |
| **SiClean 1** | ¾" | ¾" | Parete | Wilo-Yonos PICO | 14 | D | **4195119** | **4.760,00** |
| **SiClean 2** | ¾" | ¾" | Parete | Wilo-Yonos PICO | 16 | D | **4195120** | **5.216,00** |
| **SiClean 3** | 1" | 1" | Pavimento | Wilo-Yonos PICO | 28 | D | **4195121** | **8.628,00** |
| **SiClean 4** | 1"¼ | 1"¼ | Pavimento | Wilo-Yonos PICO | 41 | D | **4195122** | **9.718,00** |
| **SiClean 5** | 1"¼ | 1"¼ | Pavimento | Wilo-Yonos MAXO | 47 | D | **4195123** | **10.695,00** |

| WILO-SICLEAN | Tabella scelta moduli | | | | | | | | | | | | | |
|---|---|---|---|---|---|---|---|---|---|---|---|---|---|---|
| | | Diametro nominale della tubazione del circuito di ritorno | | | | | | | | | | | | |
| **Max volume install.** | **N. alloggi** | **15** | **20** | **25** | **32** | **40** | **50** | **65** | **80** | **100** | **125** | **150** | **200** | **250** |
| **0,5≤Vmax.≤1m³** | ≤10 | | SiClean 0.5 | | SiClean 1 | | | | | | | | | |
| **01≤Vmax.≤3m³** | ≤40 | | | | SiClean 1 | | | SiClean 2 | | | | | | |
| **03≤Vmax.≤10m³** | ≤120 | | | | SiClean 2 | | | | SiClean 3 | | | | | |
| **10≤Vmax.≤15m³** | ≤170 | | | | | SiClean 3 | | | | SiClean 4 | | | | |
| **15≤Vmax.≤20m³** | ≤220 | | | | | | | SiClean 4 | | | | SiClean 5 | | |
| **20≤Vmax.≤40m³** | ≤300 | | | | SiClean 5 | | | | | | | | | |

# Wilo-SiClean Comfort

Temperatura fluido
da **0°C** a **+100°C**

## Descrizione

Modulo defangatore composto da: pompa di circolazione, **separatore di particelle**, valvola di scarico e quadro elettrico per la gestione ed il controllo del sistema.

## Campo di applicazioni

- Applicazioni commerciali
- Riscaldamento
- Condizionamento



## Particolarità / Vantaggi prodotto

- → Pulizia ad alta efficienza tramite effetti fisici (filtrazione ciclonico-magnetica).
- → Installazione semplice e veloce con la versione "Plug & Play"
- → Elevato comfort grazie alla rimozione completamente automatica e programmabile delle particelle accumulate nel serbatoio di raccolta fanghi.

## Applicazioni

Impianti di riscaldamento e condizionamento.

## Chiave di lettura

| | |
|---|---|
| Esempio: | **Wilo-SiClean Comfort 12** |
| **SiClean** | Modello sistema |
| **Comfort** | Versione standard equipaggiato con pompa inline con tecnologia a motore ventilato |
| **12** | Diametro nominale dell'ingresso del separatore |

## Materiali

| |
|---|
| **Corpo pompa** |
| Vedi caratteristica pompa |
| **Girante** |
| Vedi caratteristica pompa |
| **Albero** |
| Vedi caratteristica pompa |

## Dati tecnici

| | |
|---|---|
| **Fluidi consentiti** | |
| Acqua di riscaldamento e refrigerazione secondo VDI 2035 e UNI 8065.<br>Miscela di acqua e glicole max 1:1 (max 40 % vol. glicole e temperatura fluido ≤ 40 °C). | |
| **Campo d'impiego** | |
| Tipo pompa (a seconda del modello) | Wilo-VeroLine-IPL |
| Temperatura del fluido | da 0°C a +100°C |
| **Caratteristiche elettriche** | |
| Alimentazione rete | 3~400 V |
| Frequenza | 50 Hz |
| **Motore** | |
| Classe di efficienza | Vedi caratteristica pompa |
| Grado protezione | |
| Classe di isolamento | |



Soggetto a modifiche tecniche senza preavviso

## Descrizione

Modulo defangatore composto da: pompa di circolazione, **separatore di particelle**, valvola di scarico e quadro elettrico per la gestione ed il controllo del sistema.

## Campo di applicazioni

- Applicazioni commerciali
- Riscaldamento
- Condizionamento

# Wilo-SiClean Comfort

Temperatura fluido
da **0°C** a **+100°C**

| Wilo-SiClean Comfort | 2 Poli – 1~230 V | | | | | | PG6 | W3 |
|---|---|---|---|---|---|---|---|---|
| **Modello** | Rp Aspirazione | Rp Mandata | Tipo di installazione | Modello pompa | Peso (kg) | Consegna | Codice | **Prezzo €** |
| **SiClean comfort 12** | 32 | 32 | Pavimento | Wilo-VeroLine-IPL 32... | 112 | D | **4194907** | **20.047,00** |
| **SiClean comfort 15** | 32 | 32 | Pavimento | Wilo-VeroLine-IPL 32... | 112 | D | **4194908** | **20.108,00** |
| **SiClean comfort 20** | 32 | 32 | Pavimento | Wilo-VeroLine-IPL 32... | 113 | D | **4194909** | **20.270,00** |
| **SiClean comfort 25** | 40 | 50 | Pavimento | Wilo-VeroLine-IPL 40... | 113 | D | **4194910** | **20.484,00** |
| **SiClean comfort 30** | 40 | 65 | Pavimento | Wilo-VeroLine-IPL 40... | 148 | D | **4194911** | **23.282,00** |
| **SiClean comfort 40** | 40 | 80 | Pavimento | Wilo-VeroLine-IPL 40... | 155 | D | **4194912** | **24.116,00** |
| **SiClean comfort 50** | 50 | 80 | Pavimento | Wilo-VeroLine-IPL 50... | 165 | D | **4194913** | **24.754,00** |
| **SiClean comfort 65** | 65 | 100 | Pavimento | Wilo-VeroLine-IPL 65... | 206 | D | **4194914** | **27.745,00** |

# Wilo-SiClean Comfort

Temperatura fluido
da **0°C** a **+100°C**

## Descrizione

Modulo defangatore composto da: pompa di circolazione, **separatore di particelle**, valvola di scarico e quadro elettrico per la gestione ed il controllo del sistema.

## Campo di applicazioni

- Applicazioni commerciali
- Riscaldamento
- Condizionamento

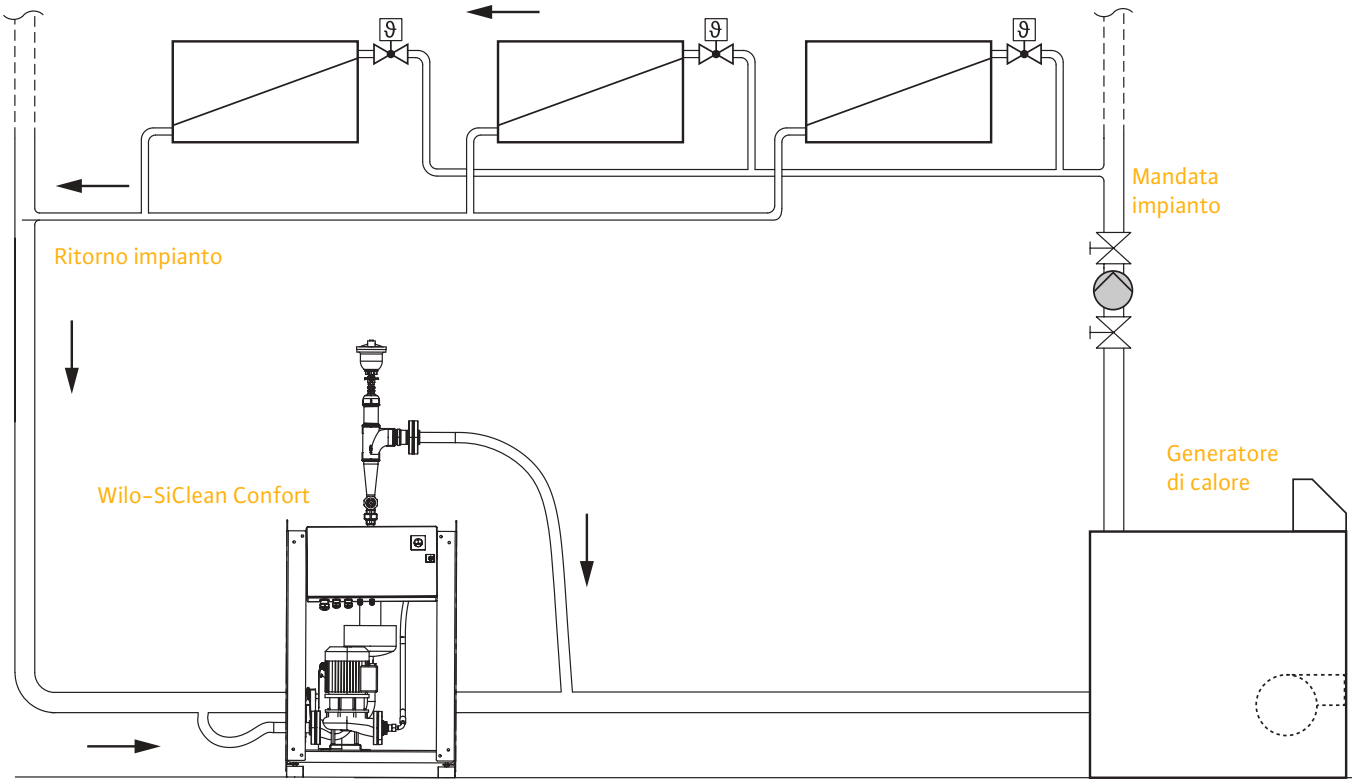


Wilo-SiClean è il risultato di ricerca e innovazione tecnologica.
Sfrutta i fenomeni fisici e naturali senza rendere necessario l'aggiunta di prodotti chimici [1].

L'azione di Wilo-Siclean consiste nella separazione fisica delle particelle in sospensione nel fluido e nella degasazione, grazie alle azioni congiunte di: centrifugazione, magnetoforesi ed effetto vortex.

La magnetoforesi permette la flocculazione e la separazione magnetica degli ossidi di ferro contenuti nell'acqua. Il fluido presente in impianto è introdotto nel modulo ed è accelerato dalla pompa, penetra nel separatore con una spinta tangenziale.
L'azione costante della pompa e del cono di accelerazione induce l'acqua ad un movimento centrifugo ad alta velocità. Sotto l'azione della forza centrifuga e del campo magnetico multipolare, le particelle in sospensione nell'acqua sono spinte lungo le pareti del separatore. In seguito sono aspirate per depressione nella camera di separazione inferiore. La presenza del deflettore inverte il senso di movimentazione dell'acqua, creando l'effetto vortex. L'acqua rimonta al centro del separatore per ritornare in impianto. La degasazione è quindi automatica e permanente ed è assicurata all'uscita del separatore. Gli ossidi di ferro si trasformano in magnetite o fanghi neri che sono evacuati attraverso la valvola motorizzata di spurgo nella versione "Comfort" o manualmente nell'altra .

[1] E' possibile impiegare anche sostanze disincrostanti in quanto le parti in acciaio in AISI 316l sopportano anche acque aggressive. In questo caso fate attenzione alle quantità di prodotto impiegato, allo scarico delle acque che deve rispettare le norme e in ogni caso richiedere informazioni a personale professionale nel campo trattamento acque.



Soggetto a modifiche tecniche senza preavviso

## Descrizione

Modulo defangatore composto da: pompa di circolazione, **separatore di particelle**, valvola di scarico e quadro elettrico per la gestione ed il controllo del sistema.

## Campo di applicazioni

- Applicazioni commerciali
- Riscaldamento
- Condizionamento

# Wilo-SiClean Comfort

Temperatura fluido
da **0°C** a **+100°C**

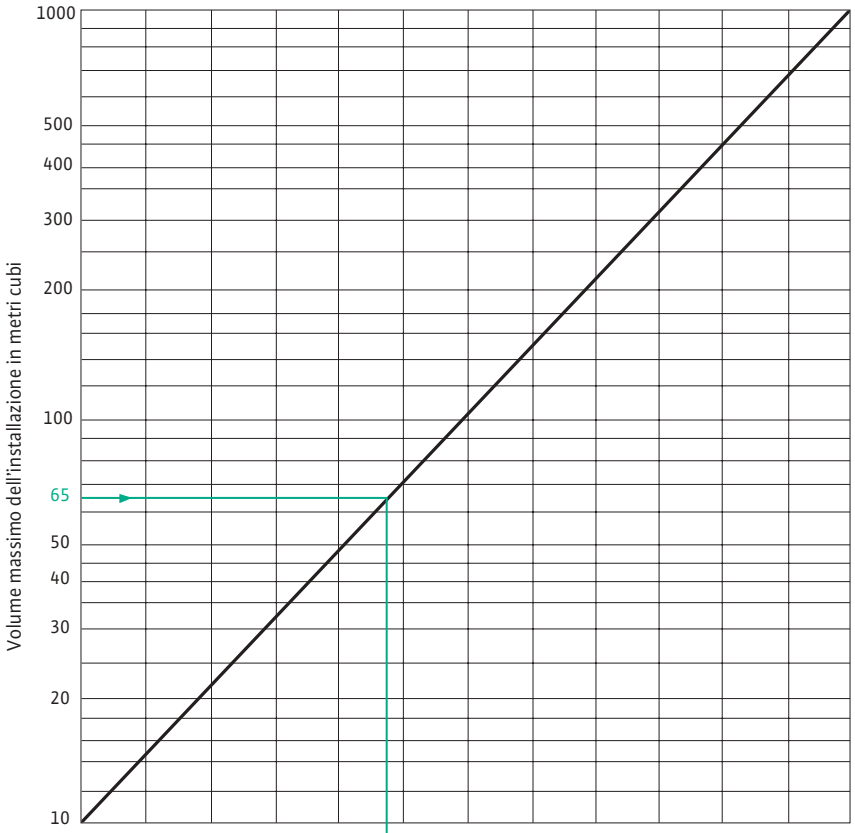


Per il dimensionamento del Wilo-SiClean è necessario tenere in considerazione due parametri fondamentali: il volume dell'impianto in $m^3$ (acqua di riscaldamento) e il diametro della tubazione di ritorno. Incrociando i dati si identifica il modello necessario per l'impianto.

**Modello Wilo-SiClean**

Consultare i nostri uffici

| DN Tubazione Ritorno | | | | | | | | | | | | |
|---|---|---|---|---|---|---|---|---|---|---|---|---|
| 40 | 12 | 15 | 20 | | | | | | | | | |
| 50 | 12 | 15 | 20 | 25 | | | | | | | | |
| 65 | 12 | 15 | 20 | 25 | 30 | | | | | | | |
| 80 | 15 | 20 | 20 | 25 | 30 | 40 | | | | | | |
| 100 | 20 | 20 | 25 | 25 | 30 | 40 | | | | | | |
| 125 | 20 | 25 | 25 | 30 | 30 | 40 | 50 | | | | | |
| 150 | 25 | 25 | 30 | 30 | 40 | 40 | 50 | 65 | | | | |
| 200 | | 30 | 30 | 40 | 40 | 50 | 50 | 65 | 80 | | | |
| 250 | | | 40 | 40 | 50 | 50 | 65 | 65 | 80 | 100 | | |
| 300 | | | | 40 | 50 | 50 | 65 | 65 | 80 | 100 | 125 | |
| 350 | | | | | 50 | 65 | 65 | 80 | 80 | 100 | 125 | 125 |
| 400 | | | | | | 65 | 80 | 80 | 80 | 100 | 125 | 125 |
| 450 | | | | | | 65 | 80 | 80 | 80 | 100 | 125 | 125 |
| 500 | | | | | | | 80 | 80 | 100 | 125 | 125 | 125 |
| 600 | | | | | | | 80 | 80 | 100 | 125 | 125 | 125 |

# Wilo-Smart Gateway

## Il tuo sistema di pompaggio direttamente sui tuoi smartphone e tablet.

**Wilo Assistant APP** è l'applicazione Wilo disponibile per smartphone e tablet indispensabile per i professionisti dei sistemi di pompaggio.
Tra le tantissime funzioni disponibili la nuova piattaforma di servizi online **Wilo-Smart Cloud** permette di accedere da remoto direttamente alle funzioni principali di gestione e supervisione di una pompa Wilo.
**Wilo-Smart Gateway** è la porta di accesso a questi nuovissimi ed esclusi servizi che Wilo vi offre. Un accesso personale ed esclusivo in completa sicurezza informatica a tutte le funzioni di gestione e regolazione delle pompe in tempo reale da qualsiasi dispositivo mobile.
Wilo-Smart Gateway permette di collegare fino a 20 pompe singole oppure ad esempio 10 pompe singole e 5 pompe gemellari.

È compatibile con tutta la gamma **Wilo-Stratos MAXO**, grazie al **Modulo IF Smart,** si possono collegare sia pompe esistenti che nuove della gamma Wilo **Stratos, Stratos GIGA, IP-E, IL-E, Yonos-Giga N** e le pompe multistadio **Helix-VE** ed **Helix Excel**.

Un balzo in avanti verso la digitalizzazione degli impianti con diversi vantaggi operativi per i professionisti che scelgono questa nuova tecnologia per i sistemi di pompaggio.
Un esempio concreto sono la semplificazione di tutte le attività di set-up e di regolazione, il costante monitoraggio dello stato di funzionamento dell'impianto e una semplificazione di tutte le attività di manutenzione ordinaria e straordinaria del sistema.

**Scopri di più!**
Utilizza il QR-Code.



Soggetto a modifiche tecniche senza preavviso

# Wilo-Smart Gateway

## Il tuo sistema di pompaggio direttamente sui tuoi smartphone e tablet.

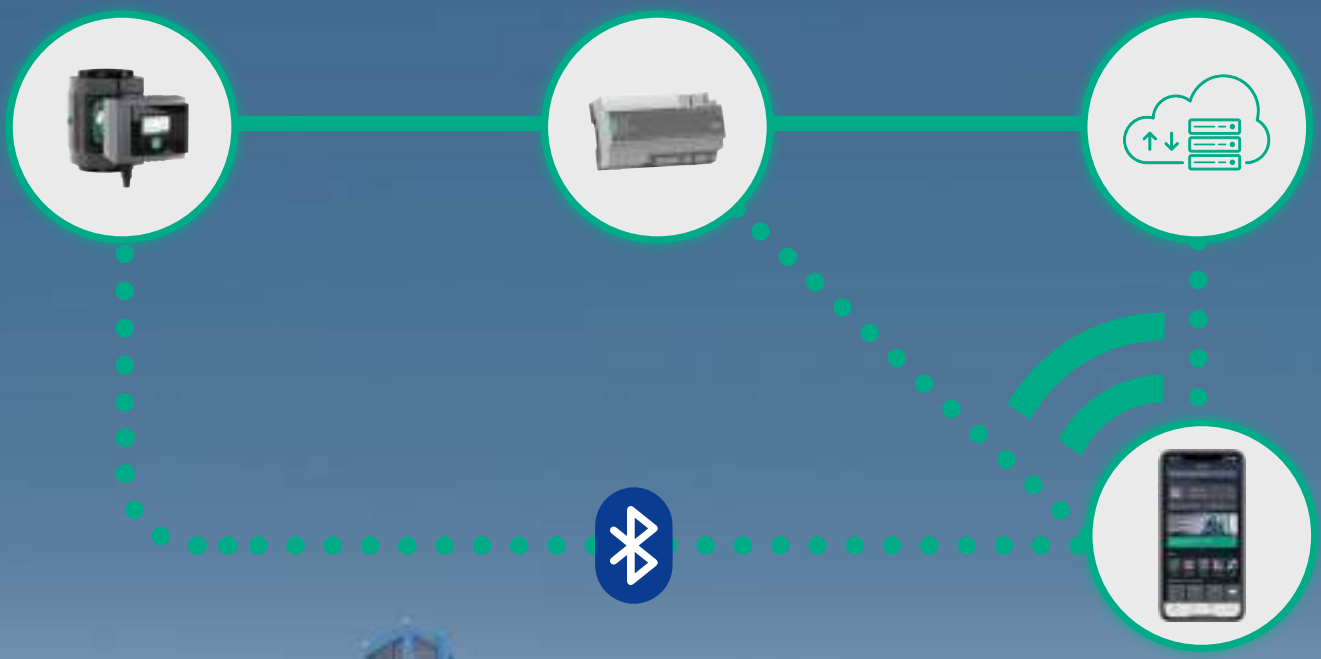

### Particolarità / Vantaggi prodotto

- Sistema di monitoraggio da remoto per dispositivi mobili (smartphone e tablet).
- Possibilità di integrare tutte le pompe Wilo compatibili su Wilo-Smart Cloud in area dedicata.
- Trasmissione bidirezionale dei dati operativi e delle impostazioni in tempo reale.
- Monitoraggio del sistema con trasmissione remota di segnalazioni ed errori.

# Wilo-Smart IF module

## Il tuo sistema di pompaggio direttamente sui tuoi smartphone e tablet.

I moduli **Wilo IF-Smart** sono una nuova soluzione per tutte le pompe della gamma Wilo **Stratos, Stratos GIGA, IP-E, IL-E, Yonos-Giga N** e le pompe multistadio **Helix-VE** ed **Helix Excel**, nuove ed esistenti.

Questa soluzione permette di realizzare un sistema di Building Management System integrando le pompe nel **Wilo-Smart Cloud** e di gestirle attraverso smartphone e tablet.

I moduli **Wilo IF-Smart** permettono la piena compatibilità con la piattaforma **Wilo-Smart Connect**, attraverso **Wilo-Smart Gateway** il controllo da remoto, e via **Bluetooth** la connettività locale.



Wilo-Smart Connect

**Scopri di più!**
Utilizza il QR-Code.



Soggetto a modifiche tecniche senza preavviso

# Wilo-Smart IF module

## Il tuo sistema di pompaggio direttamente sui tuoi smartphone e tablet.

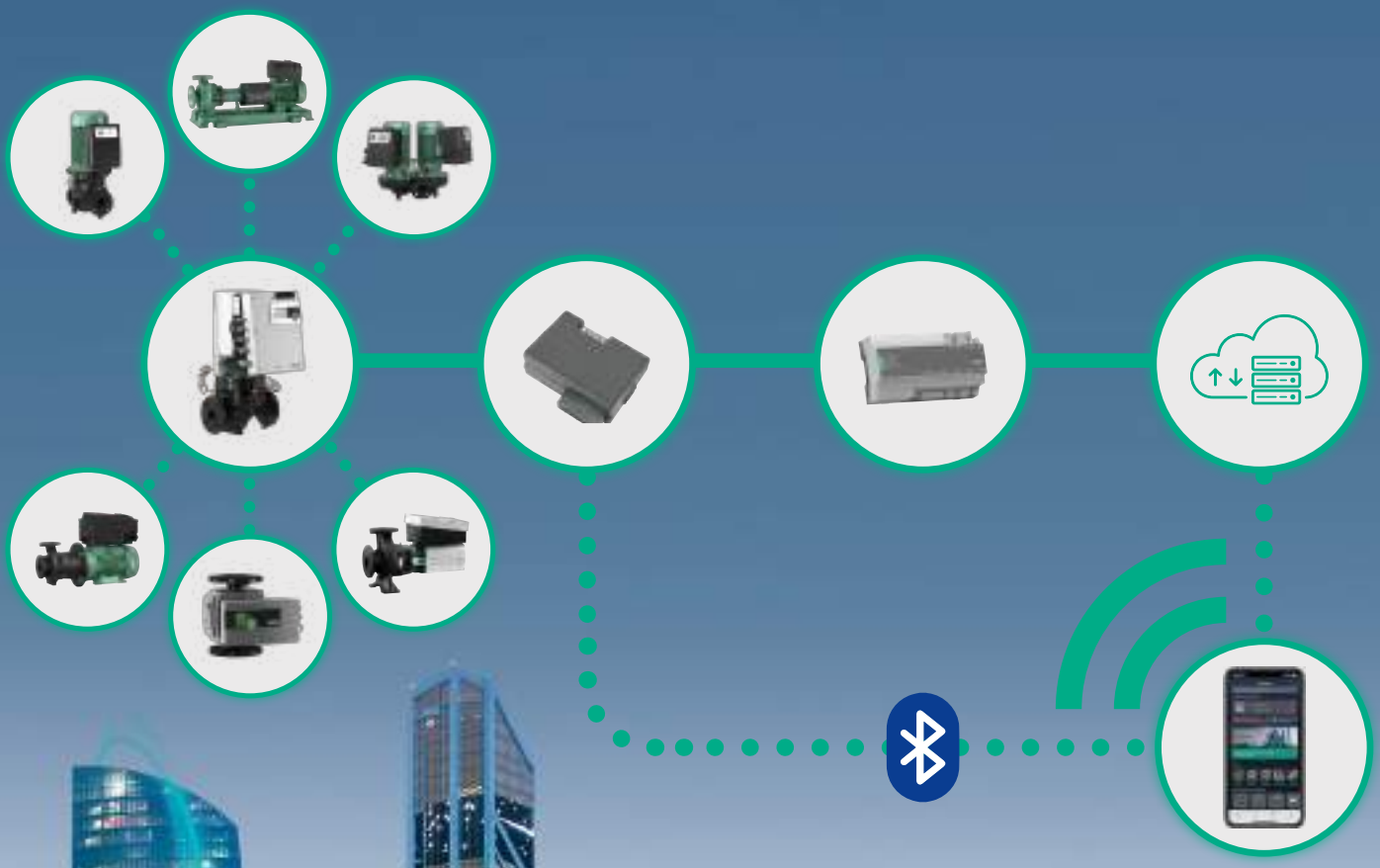



### Particolarità / Vantaggi prodotto

- Connessione via Bluetooth per tutte le pompe Wilo compatibili, sia nuove che esistenti.
- Ingresso integrato per il collegamento di due sonde di temperatura addizionali per il monitoraggio delle condizioni di esercizio del sistema.
- Installazione veloce direttamente sulla porta dedicata al modulo di espansione per un'immediata attivazione
- Gestione completa della pompa da smartphone e tablet con l'utilizzo di Wilo-Assistant APP

## Wilo-Smart Gateway

Wilo-Smart Connect

**Descrizione**

**Dispositivo di collegamento per le gestione da remoto delle pompe Wilo compatibili su Wilo-Smart Cloud.**

**Vantaggi**

Trasmissione in tempo reale dei dati di esercizio e segnali di controllo tra le pompe Wilo compatibili su Wilo-Smart Cloud.

| Wilo-Smart | » Dispositivo di trasmissione dati e accesso remoto in tempo reale | PG14 | W2 |
|---|---|---|---|
| Modello | Descrizione | Codice | Prezzo € |
| **Wilo-Smart Gateway** | Dispositivo di regolazione per stabilire la comunicazione tra le pompe Wilo compatibili con Wilo Net e Wilo-Smart Cloud tramite Internet. | **2197100** | **1.027,00** |



## Wilo-Smart IF module

Wilo-Smart Connect

**Descrizione**

**Moduli di interfaccia ad innesto per la connessione di pompe Wilo con le funzioni Wilo-Smart Connect.**

**Vantaggi**

Disponibili sia per le pompe a rotore bagnato (Wilo-IF Smart Stratos) che per le tutte le pompe a motore ventilato con inverter (Wilo-IF Smart).

| Wilo-Smart | » Moduli ad innesto per pompe | PG14 | W2 |
|---|---|---|---|
| Modello | Descrizione | Codice | Prezzo € |
| **Wilo-Smart IF-Modul Stratos** | Modulo di interfaccia ad innesto permette di espandere le funzioni della pompa Stratos con Wilo-Smart Connect e di implementare la connessione Bluetooth. | **2197101** | **334,00** |
| **Wilo-Smart IF-Module** | Modulo di interfaccia ad innesto permette di espandere le funzioni delle pompe Wilo a motore ventilato serie Wilo-Stratos GIGA (-D, -B) , IP-E, DP-E, IL-E, DL-E, BL-E, Yonos GIGA-N con Wilo-Smart Connect e di implementare la connessione Bluetooth. | **2197102** | **334,00** |



Soggetto a modifiche tecniche senza preavviso

# Wilo-Connect module Yonos MAXO

## Descrizione

**Moduli di gestione per l'integrazione di funzioni avanzate per circolatori ad alta efficienza Wilo-Yonos MAXO.**

## Vantaggi

Gestione di circolatore singolo o gemellare di funzioni aggiuntive di controllo come l'arresto da remoto (Ext. OFF) e l'alternanza di 2 pompe (2 singole o 1 gemellare) dopo 24h funzionamento o in caso di guasto.

| Connect module | » Moduli ad innesto per pompe Wilo-Yonos MAXO | PG14 | W2 |
|---|---|---|---|
| Modello | Descrizione | Codice | Prezzo € |
| **Wilo-Connect Module Yonos MAXO** | Modulo di gestione per l'integrazione di funzioni avanzate (Ext. OFF, SBM, SSM, Pump Management) per circolatori ad alta efficienza Wilo-Yonos MAXO/-D/-Z. | **2210108** | **218,00** |

- Grazie all'impiego del modulo Wilo-Connect Yonos MAXO non servono più contattori esterni né ulteriori apparecchi di comando.
- Modulo di interfaccia applica bile anche in un secondo momento.
- Led luminosi per l'indicazione dello stato di funzionamento del circolatore.

# Moduli IF

## Descrizione

Moduli ad innesto per pompe della gamma Wilo Stratos, Stratos GIGA, IP-E, IL-E, Yonos-Giga N e le pompe multistadio Helix-VE ed Helix Excel.

## Vantaggi

Integrazione di pompe in sistemi di Building Management System secondo diversi protocolli seriali per una gestione da remoto delle pompe.

| Moduli IF | » Moduli ad innesto per pompe Wilo- Stratos GIGA (...-D), IP-E, DP-E, IL-E, DL-E. | PG14 | W2 |
|---|---|---|---|
| Modello | Descrizione | Codice | Prezzo € |
| IF-LON | Modulo ad innesto di interfaccia seriale per il collegamento ai sistemi di gestione BMS (Building Management Systems) secondo protocollo **LON.** | 2022530 | 308,00 |
| IF-CANopen | Modulo ad innesto di interfaccia seriale per il collegamento ai sistemi di gestione BMS (Building Management Systems) secondo protocollo **CAN bus.** | 2085044 | 183,00 |
| IF-Modbus RTU | Modulo ad innesto di interfaccia seriale per il collegamento ai sistemi di gestione BMS (Building Management Systems) secondo protocollo **Modbus.** | 2097809 | 245,00 |
| IF-BACnet MS/TP | Modulo ad innesto di interfaccia seriale per il collegamento ai sistemi di gestione BMS (Building Management Systems) secondo protocollo **BACnet.** | 2097811 | 274,00 |
| IF-PLR | Modulo ad innesto di interfaccia seriale per il collegamento ai sistemi di gestione BMS (Building Management Systems) secondo protocollo **Wilo-PLR**. | 2035069 | 225,00 |





Soggetto a modifiche tecniche senza preavviso

# Moduli CIF – Stratos MAXO

**Descrizione**
Moduli ad innesto per pompe Wilo-Stratos MAXO, Wilo-Stratos MAXO-D, Wilo-Stratos MAXO-Z.

**Vantaggi**
Integrazione di pompe in sistemi di Building Management System secondo diversi protocolli seriali per una gestione da remoto delle pompe.

| Moduli CIF | » Moduli ad innesto per pompe Wilo-Stratos MAXO, ...-D, ...-Z. | PG14 | W2 |
|---|---|---|---|
| Modello | Descrizione | Codice | Prezzo € |
| **CIF-LON** | Modulo ad innesto di interfaccia seriale per il collegamento ai sistemi di gestione BMS (Building Management Systems) secondo protocollo **LON.** | **2190370** | **301,00** |
| **CIF-CANopen** | Modulo ad innesto di interfaccia seriale per il collegamento ai sistemi di gestione BMS (Building Management Systems) secondo protocollo **CAN bus.** | **2190369** | **182,00** |
| **CIF-Modbus RTU** | Modulo ad innesto di interfaccia seriale per il collegamento ai sistemi di gestione BMS (Building Management Systems) secondo protocollo **Modbus.** | **2190368** | **301,00** |
| **CIF-BACnet MS/TP** | Modulo ad innesto di interfaccia seriale per il collegamento ai sistemi di gestione BMS (Building Management Systems) secondo protocollo **BACnet.** | **2190367** | **301,00** |
| **CIF-PLR** | Modulo ad innesto di interfaccia seriale per il collegamento ai sistemi di gestione BMS (Building Management Systems) secondo protocollo **Wilo-PLR**. | **2190371** | **118,00** |

# Bocchettoni

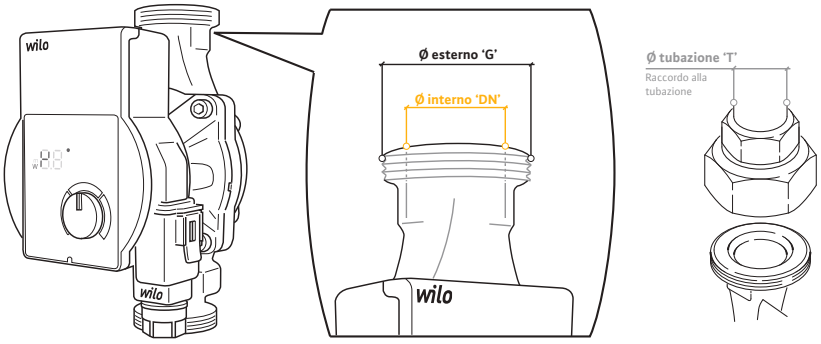


**FA**= Attacco FF / Acciaio zincato

**FO**= Attacco FF / Ottone

**FAR**= Attacco FF / Acciaio zincato / Ridotto

**FAM**= Attacco FF / Acciaio zincato / Maggiorato

**MAM**= Attacco FM / Acciaio zincato / Maggiorato

| Bocchettoni | » per circolatori e pompe filettate | | | | | | PG14 | W2 |
|---|---|---|---|---|---|---|---|---|
| DN Ø interno | Accoppiamento circolatori » Riscaldamento | » Acs | Coppia di bocchettoni | Materiale | G Ø esterno | T Ø tubazione | Codice | Prezzo € |
| 15 (½") | • **Yonos PICO** 15<br>• **Varios PICO-STG** 15<br>• **Stratos PICO** 15 | • **Yonos PICO-STG** 15<br>• **Star-Z NOVA**<br>• **Star-Z** 20/1 | 1"x½" FA (DN15) | Acciaio zincato | 1" | ½" | 2955345 | 19,00 |
| | | | 1"x½" FO (DN15) | Ottone | 1" | ½" | 2955346 | 21,00 |
| 20 (¾") | | • **Star-Z** 20/4, 20/5, 20/7<br>• **Top-Z** 20 | 1"¼x¾" FA (DN20) | Acciaio zincato | 1"¼ | ¾" | 2955347 | 32,00 |
| 25 (1") | • **Yonos PICO** 25<br>• **Varios PICO** 25<br>• **Stratos PICO** 25<br>• **Yonos MAXO** 25<br>• **Stratos** 25<br>• **Stratos MAXO** 25<br>• **IPL** 25<br>• **Yonos ECO** 25<br>• **Yonos PICO-STG** 25 | • **Star-Z** 25<br>• **TOP-Z** 25<br>• **Yonos MAXO-Z** 25<br>• **Stratos-Z** 25<br>• **Stratos MAXO-Z** 25<br>• **IPZ** 25 | 1"½x1" FA (DN25) | Acciaio zincato | 1"½ | 1" | 2955348 | 15,00 |
| | | | 1"½x1" FO (DN25) | Ottone | 1"½ | 1" | 2955349 | 41,00 |
| | | | 1"½x¾" FAR (DN25) | Acciaio zincato | 1"½ | ¾" | 2955350 | 25,00 |
| | | | 1"½x1"¼ MAM (DN25) | Acciaio zincato | 1"½ | 1"¼ | 2955351 | 36,00 |
| 30 (1"¼) | • **Yonos PICO** 30<br>• **Stratos PICO** 30<br>• **Yonos MAXO** 30<br>• **Stratos** 30<br>• **Stratos MAXO** 30<br>• **Yonos ECO** 30<br>• **Yonos PICO-STG** 30<br>• **IPL** 30 | • **TOP-Z** 30<br>• **Yonos MAXO-Z** 30<br>• **Stratos-Z** 30<br>• **Stratos MAXO-Z** 30 | 2"x1"¼ FA (DN30) | Acciaio zincato | 2" | 1"¼ | 2955352 | 20,00 |
| | | | 2x1"¼ FO (DN30) | Ottone | 2" | 1"¼ | 2955353 | 57,00 |
| | | | 2"x1" FAR (DN30) | Acciaio zincato | 2" | 1" | 2955354 | 33,00 |
| | | | 2"x1"½ FAM (DN30) | Acciaio zincato | 2" | 1"½ | 2955355 | 44,00 |





Soggetto a modifiche tecniche senza preavviso

## Flange e controflange

**Descrizione**
Controflange filettate PN6
Controflange a saldare PN6 o PN10/16

| Singola | | » Acciao zincato | PG14 | W2 |
|---|---|---|---|---|
| DN | Fori | Descrizione | Codice | Prezzo € |
| 32 | PN10/16 | Controflangia singola a saldare | 700017006 | 35,00 |
| 40 | PN10/16 | Controflangia singola a saldare | 700041990 | 42,00 |
| 50 | PN10/16 | Controflangia singola a saldare | 700042090 | 46,00 |
| 65 | PN10/16 | Controflangia singola a saldare | 700066892 | 60,00 |
| 80 | PN10/16 | Controflangia singola a saldare | 700042490 | 65,00 |
| 100 | PN10/16 | Controflangia singola a saldare | 700068593 | 78,00 |
| 125 | PN10/16 | Controflangia singola a saldare | 700077297 | 108,00 |
| 150 | PN10/16 | Controflangia singola a saldare | 700077300 | 119,00 |
| 200 | PN10/16 | Controflangia singola a saldare | 700077301 | 266,00 |
| 250 | PN10/16 | Controflangia singola a saldare | 999999983 | 280,00 |

| Coppia | | » Acciao zincato | PG14 | W2 |
|---|---|---|---|---|
| DN | Fori | Descrizione | Codice | Prezzo € |
| 32 | PN6 | Coppia controflange a saldare | 700017000 | 47,00 |
| 40 | PN6 | Coppia controflange a saldare | 700017001 | 48,00 |
| 50 | PN6 | Coppia controflange a saldare | 700017002 | 54,00 |
| 65 | PN6 | Coppia controflange a saldare | 700017003 | 62,00 |
| 80 | PN6 | Coppia controflange a saldare | 700017004 | 101,00 |
| 100 | PN6 | Coppia controflange a saldare | 700017005 | 126,00 |

| Coppia | | | » Acciao zincato | PG14 | W2 |
|---|---|---|---|---|---|
| DN | Rp | Fori | Descrizione | Codice | Prezzo € |
| 32 | 1”¼ | PN6 | Coppia controflange filettate | 700017014 | 48,00 |
| 40 | 1”½ | PN6 | Coppia controflange filettate | 700017015 | 51,00 |
| 50 | 2” | PN6 | Coppia controflange filettate | 700017016 | 62,00 |
| 65 | 2”½ | PN6 | Coppia controflange filettate | 700017017 | 78,00 |

## Compensatore

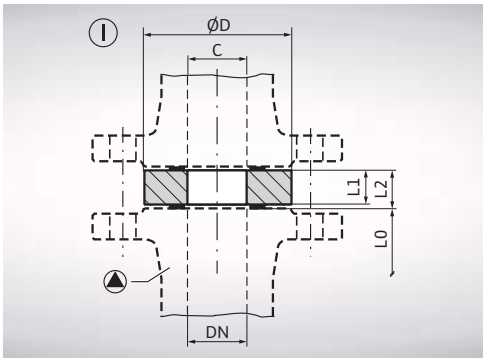


**Descrizione**
Compensatore intermedio flangiato in ghisa grigia destinato alla compensazione dell'interasse di una pompa.

**Fornitura**
Il kit Compensatore comprende:
1 pezzo intermedio flangiato F
2 guarnizioni
Viti/dadi
2 pezzi fissi

| Compensatore interasse | | | | | | PG14 | W2 |
|---|---|---|---|---|---|---|---|
| Modello | Fori | Descrizione | DN | L1 (mm) | L2 (mm) | Codice | Prezzo € |
| **F1** | PN6 | Compensatore interasse da 30 mm | **40** | **28** | **30** | **110586593** | **60,00** |
| **F3** | PN6 | Compensatore interasse da 20 mm | **50** | **18** | **20** | **110623098** | **62,00** |
| **F11** | PN6 | Compensatore interasse da 30 mm | **65** | **28** | **30** | **110624298** | **85,00** |

## Mensole di supporto

**Descrizione**
Mensole per il fissaggio di pompe in linea e monoblocco. Costituite da diversi angolari (numero dipendente dal tipo di pompa) previsti per l'avvitamento al basamento e/o ai piedini della pompa.

**Fornitura**
Viti
Angolare
Ancoraggio filettato
Dadi

| Mensole | » Mensole per pompe in-line | PG14 | W3 |
|---|---|---|---|
| Modello | Abbinamento pompa | Codice | Prezzo € |
| **F 2-12 SET** | IP-E 40/115-0,55/2, IP-E 50/115-0,75/2, IP-E 65/115-1,5/2, IP-E 80/115-2,2/2, IPL 40/80-0,09/4, IPL 40/110-0,12/4, IPL 40/70-0,12/2, IPL 40/115-0,55/2, IPL 50/115-0,75/2, IPL 65/115-1,5/2, IPL 80/115-2,2/2 | **2085234** | **79,00** |
| **F 3-12 SET** | Da IP(DP)-E 32/.. a 80/.., IL(DL)-E 40/.. a 50/.., da IPL(DPL) 32/.. a 80/.., da IL(DL) 32/.. a 50/.. | **2040967** | **97,00** |
| **F 3-14 SET** | Stratos GIGA, IL/IL-E and DL/DL-E , da IL-E... 65/... a 100/... , da IL/DL 65/... a 100/..., IPL 100 | **2040968** | **103,00** |
| **F 3-18 SET** | Da IL/DL 125/... a 200/... | **2040969** | **358,00** |





Soggetto a modifiche tecniche senza preavviso

# Flange cieche

## Descrizione

Flangia cieca di chiusura per circolatori ed elettropompe gemellari.

## Fornitura

Il kit flangia cieca comprende:
1 guarnizione
1 flangia

| Flange cieche | » per circolatori GEMELLARI | PG14 | W2 |
|---|---|---|---|
| | Abbinamento pompa | Codice | Prezzo € |
| | • **Stratos MAXO-D 30**/0,5-6, _**30**/0,5-10, _**32**/0,5-8, _**32**/0,5-12, _**40**/0,5-8, _**50**/0,5-6.<br>• **Stratos-D 32**/1-8.<br>• **Yonos MAXO-D 32**/0,5-7. | **2049280** | **99,00** |
| | • **Stratos MAXO-D 32**/1-12, _**40**/1-8, _**50**/1-8.<br>• **Yonos MAXO-D 32**/0,5-11, _**40**/0,5-8. | **2049991** | **102,00** |
| | • **Stratos MAXO-D 40**/0,5-12, _**40**/0,5-16, _**50**/0,5-8, _**50**/0,5-9, _**50**/0,5-12, _**65**/0,5-6.<br>• **Stratos-D 40**/1-12, _**50**/1-9, _**50**/1-12.<br>• **Yonos MAXO-D 40**/0,5-12, _**50**/0,5-9, _**50**/0,5-12. | **2049992** | **123,00** |
| | • **Stratos MAXO-D 50**/0,5-16, _**65**/0,5-12, _**65**/0,5-16, _**80**/0,5-6[PN6, PN10], _**80**/0,5-12[PN6 e PN 10], _**80**/0,5-16[PN6 e PN10].<br>• **Stratos-D 40**/1-16, _**50**/1-16, _**65**/1-12, _**65**/1-16, _**80**/1-12.<br>• **Yonos MAXO-D 40**/0,5-16, _**50**/0,5-16, _**65**/0,5-12. | **2049279** | **201,00** |

| Flange cieche | » per pompe Inline GEMELLARI (vedi riferimento sulle tabelle di preselezione pompa) | PG14 | W3 |
|---|---|---|---|
| Rif. | Modello flangia cieca | Codice | Prezzo € |
| A | **Flangia cieca P190** Set | **2040970** | **280,00** |
| B | **Flangia cieca P228** Set | **2040971** | **316,00** |
| C | **Flangia cieca P270** Set | **2042861** | **409,00** |
| D | **Flangia cieca P330** Set | **2052701** | **529,00** |
| E | **Flangia cieca P400** Set | **2052702** | **572,00** |
| F | **Flangia cieca P188** Set | **2023964** | **228,00** |
| G | **Flangia cieca P154** Set | **2023965** | **152,00** |
| H | **Flangia cieca P170** Set | **2023981** | **164,00** |
| I | **Flangia cieca P165-D112** set | **2179210** | **224,00** |
| J | **Flangia cieca P165-D136** set | **2179211** | **224,00** |
| K | **Flangia cieca P215-D136** set | **2179212** | **272,00** |
| L | **Flangia cieca P215-D164** set | **2179213** | **272,00** |

## Wilo-IR-Stick

### Descrizione

**Il PC diventa uno strumento di servizio per pompe con il Wilo-IR Stick.**

- Gli scambi di informazioni tra le pompe Wilo* e il Servizio Wilo Tool Software è fatto in modalità wireless tramite la chiavetta USB, compatibile con tutte le pompe a regolazione elettronica esistenti con interfaccia ad infrarossi.

| IR-Stick | » Modulo di interfaccia USB ad infrarossi | PG14 | W3 |
|---|---|---|---|
| Modello | Descrizione | Codice | Prezzo € |
| **IR-Stick** | Interfaccia infrartossi USB | **2109467** | **401,00** |

* Stratos / Stratos-Z / Stratos-D / Stratos-ZD
* VeroLine-IP-E • VeroTwin-DP-E • CronoLine-IL-E • CronoTwin-DL-E
* Stratos GIGA • Stratos GIGA-D • Stratos GIGA-B • MVIE• MHIE
* Helix VE • Helix EXCEL



## Connettori con cavo

### Descrizione

**Connettore ad angolo**

- Il connettore angolato, inclinato a sinistra, è collegato con un cavo di collegamento di 2 m, con estremità del cavo libere per il collegamento di rete elettrica.

**Cavo segnale PWM**

- Cavo di comando per il collegamento all'interfaccia PWM della pompa. Cavo a 2 conduttori, 2 m di lunghezza, con spina ed estremità libera provvista di terminali.

| Connettori con cavo | » Accessori per circolatori domestici | PG14 | W2 |
|---|---|---|---|
| Modello | Descrizione | Codice | Prezzo € |
| **Connettore ad angolo** | Connettore ad angolo con 2 m cavo | **4150229** | **25,00** |
| **Cavo segnale PWM** | Cavo di comando 2 m per il collegamento all'interfaccia PWM della pompa | **4193901** | **21,00** |



Soggetto a modifiche tecniche senza preavviso

## Sonda PT1000

**Descrizione**
Sonda per il rilevamento della temperatura del fluido

**Vantaggi**
Possibilità di controllo della pompa in funzione della temperatura del fluido.

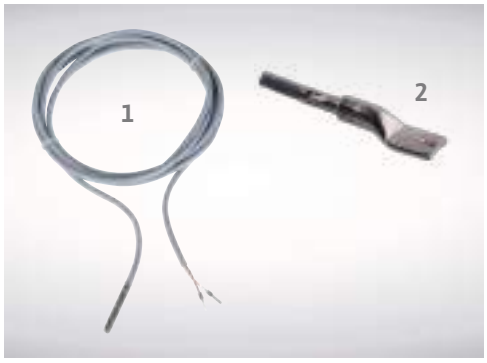


| Accessori | » Sensori temperatura e pozzetti per pompe Wilo-Stratos MAXO, ...-D, ...-Z. | | PG14 | W2 |
|---|---|---|---|---|
| Modello | | Descrizione | Codice | Prezzo € |
| **Sensore Pt 1000 classe AA** | 1 | Sensore di temperatura a immersione, lunghezza 3 m. | **2193422** | **43,00** |
| **Sensore Pt 1000 classe B** | 2 | Sensore di temperatura a contatto, lunghezza 5 m. | **2193421** | **43,00** |



## Pozzetto per sonda temperatura

**Descrizione**
Pozzetto con pressacavo PG 7 e anelli di silicone per l'installazione per la sonda di temperatura PT 1000 AA.

**Vantaggi**
Possibilità di controllo della pompa in funzione della temperatura del fluido.

| Accessori | » Sensori temperatura e pozzetti per pompe Wilo-Stratos MAXO, ...-D, ...-Z. | | PG14 | W2 |
|---|---|---|---|---|
| Modello | | Descrizione | Codice | Prezzo € |
| **Pozzetto G ½", 45mm** | 3 | Pozzetto per l'installazione del sensore a immersione Pt 1000 AA (filettatura G ½" e lunghezza di avvitamento 45 mm). | **2193423** | **34,00** |
| **Pozzetto G ½", 100mm** | 3 | Pozzetto per l'installazione del sensore a immersione Pt 1000 AA (filettatura G ½" e lunghezza di avvitamento 100 mm). | **2193424** | **37,00** |

# Wilo-SCe-HVAC System

## Descrizione

**Quadro di protezione e controllo per una o più pompe elettroniche in impianti di riscaldamento e condizionamento.**

## Vantaggi

Compatibile con tutte le pompe Wilo serie Wilo-Stratos MAXO, Stratos GIGA, IP-E, IL-E, BL-E, Yonos-Giga N e le pompe multistadio Helix-VE ed Helix Excel.



| SCe-HVAC System | » Quadro di regolazione | | | PG14 | W3 |
|---|---|---|---|---|---|
| Modello | Codice | Prezzo € | Modello | Codice | Prezzo € |
| | Per 1 pompa | | | Per 2 pompe | |
| SCe-H-1x10A-T34-WM-PKG | 2545254 | 2.070,00 | SCe-H-2x10A-T34-WM-PKG | 2545255 | 2.184,00 |
| SCe-H-1x13A-T34-WM-PKG | 2545258 | 2.087,00 | SCe-H-2x13A-T34-WM-PKG | 2545259 | 2.200,00 |
| SCe-H-1x16A-T34-WM-PKG | 2545262 | 2.107,00 | SCe-H-2x16A-T34-WM-PKG | 2545263 | 2.217,00 |
| SCe-H-1x24A-T34-WM-PKG | 2545266 | 2.168,00 | SCe-H-2x24A-T34-WM-PKG | 2545267 | 2.288,00 |
| SCe-H-1x32A-T34-WM-PKG | 2545270 | 2.243,00 | SCe-H-2x32A-T34-WM-PKG | 2545271 | 2.412,00 |
| SCe-H-1x37,5A-T34-WM-PKG | 2545274 | 2.386,00 | SCe-H-2x37,5A-T34-WM-PKG | 2545275 | 2.593,00 |
| SCe-H-1x49A-T34-WM-PKG | 2545278 | 2.499,00 | SCe-H-2x49A-T34-WM-PKG | 2545279 | 2.771,00 |
| | Per 3 pompe | | | Per 4 pompe | |
| SCe-H-3x10A-T34-WM-PKG | 2545256 | 2.302,00 | SCe-H-4x10A-T34-WM-PKG | 2545257 | 2.419,00 |
| SCe-H-3x13A-T34-WM-PKG | 2545260 | 2.322,00 | SCe-H-4x13A-T34-WM-PKG | 2545261 | 2.445,00 |
| SCe-H-3x16A-T34-WM-PKG | 2545264 | 2.336,00 | SCe-H-4x16A-T34-WM-PKG | 2545265 | 2.473,00 |
| SCe-H-3x24A-T34-WM-PKG | 2545268 | 2.746,00 | SCe-H-4x24A-T34-WM-PKG | 2545269 | 3.131,00 |
| SCe-H-3x32A-T34-WM-PKG | 2545272 | 2.953,00 | SCe-H-4x32A-T34-WM-PKG | 2545273 | 4.058,00 |
| SCe-H-3x37,5A-T34-WM-PKG | 2545276 | 3.398,00 | SCe-H-4x37,5A-T34-WM-PKG | 2545277 | 4.472,00 |
| SCe-H-3x49A-T34-WM-PKG | 2545280 | 4.319,00 | SCe-H-4x49A-T34-WM-PKG | 2545281 | 4.900,00 |



Soggetto a modifiche tecniche senza preavviso

## Descrizione

**Quadro di protezione e controllo con inverter integrato per una o più pompe in impianti di riscaldamento e condizionamento.**

# Wilo-CC-HVAC System

## Vantaggi

Compatibile con tutte le pompe Wilo serie VeroLine-IPL, CronoLine-IL e CronoBloc-BL, VeroBloc-BM, Atmos GIGA-N e le pompe multistadio Helix-V.

| CC-HVAC System | » Quadro di regolazione | | | | | | | | PG14 | W3 |
|---|---|---|---|---|---|---|---|---|---|---|
| Modello | Inst. | kW | Codice | Prezzo € | Modello | Inst. | kW | Codice | Prezzo € | |
| | Per 1 pompa | | | | | Per 2 pompe | | | | |
| CC-HVAC 1x1.1 FC WM | FC WM | 1.1 | 2527800 | 8.166,00 | CC-HVAC 2x1.1 FC WM | FC WM | 1.1 | 2527801 | 8.795,00 | |
| CC-HVAC 1x1.5 FC WM | FC WM | 1.5 | 2527806 | 8.318,00 | CC-HVAC 2x1.5 FC WM | FC WM | 1.5 | 2527807 | 8.946,00 | |
| CC-HVAC 1x2.2 FC WM | FC WM | 2.2 | 2527812 | 8.445,00 | CC-HVAC 2x2.2 FC WM | FC WM | 2.2 | 2527813 | 9.072,00 | |
| CC-HVAC 1x3 FC WM | FC WM | 3 | 2527818 | 8.838,00 | CC-HVAC 2x3 FC WM | FC WM | 3 | 2527819 | 9.480,00 | |
| CC-HVAC 1x4 FC WM | FC WM | 4 | 2527824 | 9.234,00 | CC-HVAC 2x4 FC WM | FC WM | 4 | 2527825 | 9.902,00 | |
| CC-HVAC 1x5.5 FC BM | FC BM | 5.5 | 2527830 | 14.447,00 | CC-HVAC 2x5.5 FC BM | FC BM | 5.5 | 2527831 | 15.488,00 | |
| CC-HVAC 1x7.5 FC BM | FC BM | 7.5 | 2527836 | 14.808,00 | CC-HVAC 2x7.5 FC BM | FC BM | 7.5 | 2527837 | 15.850,00 | |
| CC-HVAC 1x11 FC BM | FC BM | 11 | 2527842 | 16.409,00 | CC-HVAC 2x11 FC BM | FC BM | 11 | 2527843 | 17.777,00 | |
| CC-HVAC 1x15 FC BM | FC BM | 15 | 2527848 | 17.900,00 | CC-HVAC 2x15 FC BM | FC BM | 15 | 2527849 | 19.562,00 | |
| CC-HVAC 1x18.5 FC BM | FC BM | 18.5 | 2527854 | 20.722,00 | CC-HVAC 2x18.5 FC BM | FC BM | 18.5 | 2527855 | 22.221,00 | |
| CC-HVAC 1x22 FC BM | FC BM | 22 | 2527860 | 20.930,00 | CC-HVAC 2x22 FC BM | FC BM | 22 | 2527861 | 22.443,00 | |
| CC-HVAC 1x30 FC BM | FC BM | 30 | 2527866 | 23.971,00 | CC-HVAC 2x30 FC BM | FC BM | 30 | 2527867 | 26.047,00 | |
| CC-HVAC 1x37 FC BM | FC BM | 37 | 2527872 | 26.646,00 | CC-HVAC 2x37 FC BM | FC BM | 37 | 2527873 | 29.950,00 | |
| CC-HVAC 1x45 FC BM | FC BM | 45 | 2527878 | 31.032,00 | CC-HVAC 2x45 FC BM | FC BM | 45 | 2527879 | 34.458,00 | |
| | Per 3 pompe | | | | | Per 4 pompe | | | | |
| CC-HVAC 3x1.1 FC WM | FC WM | 1.1 | 2527802 | 9.250,00 | CC-HVAC 4x1.1 FC WM | FC WM | 1.1 | 2527803 | 9.952,00 | |
| CC-HVAC 3x1.5 FC WM | FC WM | 1.5 | 2527808 | 9.399,00 | CC-HVAC 4x1.5 FC WM | FC WM | 1.5 | 2527809 | 10.104,00 | |
| CC-HVAC 3x2.2 FC WM | FC WM | 2.2 | 2527814 | 9.525,00 | CC-HVAC 4x2.2 FC WM | FC WM | 2.2 | 2527815 | 10.234,00 | |
| CC-HVAC 3x3 FC WM | FC WM | 3 | 2527820 | 9.948,00 | CC-HVAC 4x3 FC WM | FC WM | 3 | 2527821 | 10.689,00 | |
| CC-HVAC 3x4 FC WM | FC WM | 4 | 2527826 | 10.412,00 | CC-HVAC 4x4 FC WM | FC WM | 4 | 2527827 | 11.147,00 | |
| CC-HVAC 3x5.5 FC BM | FC BM | 5.5 | 2527832 | 16.691,00 | CC-HVAC 4x5.5 FC BM | FC BM | 5.5 | 2527833 | 18.003,00 | |
| CC-HVAC 3x7.5 FC BM | FC BM | 7.5 | 2527838 | 17.054,00 | CC-HVAC 4x7.5 FC BM | FC BM | 7.5 | 2527839 | 18.463,00 | |
| CC-HVAC 3x11 FC BM | FC BM | 11 | 2527844 | 19.241,00 | CC-HVAC 4x11 FC BM | FC BM | 11 | 2527845 | 20.850,00 | |
| CC-HVAC 3x15 FC BM | FC BM | 15 | 2527850 | 21.241,00 | CC-HVAC 4x15 FC BM | FC BM | 15 | 2527851 | 23.073,00 | |
| CC-HVAC 3x18.5 FC BM | FC BM | 18.5 | 2527856 | 24.063,00 | CC-HVAC 4x18.5 FC BM | FC BM | 18.5 | 2527857 | 25.805,00 | |
| CC-HVAC 3x22 FC BM | FC BM | 22 | 2527862 | 24.302,00 | CC-HVAC 4x22 FC BM | FC BM | 22 | 2527863 | 26.064,00 | |
| CC-HVAC 3x30 FC BM | FC BM | 30 | 2527868 | 28.867,00 | CC-HVAC 4x30 FC BM | FC BM | 30 | 2527869 | 31.018,00 | |
| CC-HVAC 3x37 FC BM | FC BM | 37 | 2527874 | 34.711,00 | CC-HVAC 4x37 FC BM | FC BM | 37 | 2527875 | 39.029,00 | |
| CC-HVAC 3x45 FC BM | FC BM | 45 | 2527880 | 41.696,00 | CC-HVAC 4x45 FC BM | FC BM | 45 | 2527881 | 45.454,00 | |
| | Per 5 pompe | | | | | Per 6 pompe | | | | |
| | A richiesta | | | | | A richiesta | | | | |

# Wilo-EFC

NOVITÀ

## Descrizione

**Inverter IP55 per integrazione in quadro elettrico di protezione e controllo, per la gestione di pompe a giri fissi in impianti di riscaldamento, condizionamento, pressurizzazione idrica, drenaggio e fognatura.**

## Vantaggi

Compatibile con tutti i motori elettrici trifase 3~380/480V con potenza nominale P2 da **0,37 kW a 132 kW**.

| Wilo-EFC | » Quadro di regolazione – 3x380-480V – 50/60 Hz – IP55 | | | PG14 | W3 |
|---|---|---|---|---|---|
| Modello | $P_2$ [kW] | $I_n$ [A] | Peso [kg] | Codice | Prezzo € |
| **Wilo-EFC 0.37** | 0,37 | 1,3 | 9,7 | 2193429 | **1.559,00** |
| **Wilo-EFC 0.55** | 0,55 | 1,8 | 9,7 | 2193430 | **1.586,00** |
| **Wilo-EFC 0.75** | 0,75 | 2,4 | 9,7 | 2193431 | **1.620,00** |
| **Wilo-EFC 1.1** | 1,1 | 3 | 9,7 | 2193432 | **1.694,00** |
| **Wilo-EFC 1.5** | 1,5 | 4,1 | 9,7 | 2193433 | **1.771,00** |
| **Wilo-EFC 2.2** | 2,2 | 5,6 | 9,7 | 2193434 | **2.143,00** |
| **Wilo-EFC 3** | 3 | 7,2 | 9,7 | 2193435 | **2.343,00** |
| **Wilo-EFC 4** | 4 | 10 | 9,7 | 2193436 | **2.556,00** |
| **Wilo-EFC 5.5** | 5,5 | 13 | 14 | 2193437 | **2.923,00** |
| **Wilo-EFC 7.5** | 7,5 | 16 | 14 | 2193438 | **3.418,00** |
| **Wilo-EFC 11** | 11 | 24 | 23 | 2193439 | **4.114,00** |
| **Wilo-EFC 15** | 15 | 32 | 23 | 2193440 | **4.686,00** |
| **Wilo-EFC 18.5** | 18,5 | 37,5 | 23 | 2193441 | **5.592,00** |
| **Wilo-EFC 22** | 22 | 44 | 27 | 2193442 | **6.445,00** |
| **Wilo-EFC 30** | 30 | 61 | 27 | 2193443 | **7.252,00** |
| **Wilo-EFC 37** | 37 | 73 | 45 | 2193444 | **8.132,00** |
| **Wilo-EFC 45** | 45 | 90 | 45 | 2193445 | **8.554,00** |
| **Wilo-EFC 55** | 55 | 106 | 45 | 2193446 | **10.060,00** |
| **Wilo-EFC 75** | 75 | 147 | 65 | 2193447 | **12.190,00** |
| **Wilo-EFC 90** | 90 | 177 | 65 | 2193448 | **13.905,00** |
| **Wilo-EFC 110** | 110 | 233 | 98 | 2193449 | **18.362,00** |
| **Wilo-EFC 132** | 132 | 286 | 98 | 2193450 | **22.157,00** |





Soggetto a modifiche tecniche senza preavviso

## Descrizione

**Filtri dU/dt e Filtri Sinusoidali per la riduzione/ rimozione delle distorsioni introdotte dalle armoniche generate dall'inverter.**

# Filtri du/dt e filtri sinusolidali

## Note

**Filtri du/dt** consigliati per una linea di collegamento tra inverter e motore elettrico inferiore ai 100 m, per lunghezze della linea superiori o una maggiore protezione è vivamente consigliato l'impiego di **Filtri Sinusoidali**.

| Filtri du/dt e Sinusoidali | » per correzione delle distorsioni introdotte dalle armoniche | | | | | | | PG14 | W3 |
|---|---|---|---|---|---|---|---|---|---|
| Modello Wilo-EFC | **Filtri du/dt** di protezione motore, per lunghezza cavi alimentazione fino a 150 m. | | | | **Filtri sinusoidali** di protezione motore, per lunghezza cavi di alimentazione >150 m. | | | | |
| | Corrente alimentazione max | IP | Codice | Prezzo € | Corrente alimentazione max | IP | Codice | Prezzo € | |
| **Wilo-EFC 0.37** | Non previsti | | | | 2,4A | 54 | 6084559 | **1.162,00** | |
| **Wilo-EFC 0.55** | Non previsti | | | | 2,4A | 54 | 6084559 | **1.162,00** | |
| **Wilo-EFC 0.75** | Non previsti | | | | 2,4A | 54 | 6084559 | **1.162,00** | |
| **Wilo-EFC 1.1** | Non previsti | | | | 4,1A | 54 | 6084560 | **1.186,00** | |
| **Wilo-EFC 1.5** | Non previsti | | | | 4,1A | 54 | 6084560 | **1.186,00** | |
| **Wilo-EFC 2.2** | Non previsti | | | | 7,5A | 54 | 6084561 | **1.397,00** | |
| **Wilo-EFC 3** | Non previsti | | | | 7,5A | 54 | 6084561 | **1.397,00** | |
| **Wilo-EFC 4** | Non previsti | | | | 10A | 54 | 6084562 | **1.516,00** | |
| **Wilo-EFC 5.5** | 40A | 54 | 6084544 | **1.541,00** | 17A | 54 | 6084563 | **1.729,00** | |
| **Wilo-EFC 7.5** | 40A | 54 | 6084544 | **1.541,00** | 17A | 54 | 6084563 | **1.729,00** | |
| **Wilo-EFC 11** | 40A | 54 | 6084544 | **1.541,00** | 24,2A | 54 | 6084564 | **2.370,00** | |
| **Wilo-EFC 15** | 40A | 54 | 6084544 | **1.541,00** | 32A | 54 | 6084565 | **3.506,00** | |
| **Wilo-EFC 18.5** | 40A | 54 | 6084544 | **1.541,00** | 37,5A | 54 | 6084566 | **3.815,00** | |
| **Wilo-EFC 22** | 90A | 54 | 6084545 | **2.240,00** | 46,2A | 54 | 6084567 | **4.265,00** | |
| **Wilo-EFC 30** | 90A | 54 | 6084545 | **2.240,00** | 61A | 54 | 6084568 | **5.047,00** | |
| **Wilo-EFC 37** | 90A | 54 | 6084545 | **2.240,00** | 75A | 54 | 6084569 | **5.637,00** | |
| **Wilo-EFC 45** | 90A | 54 | 6084545 | **2.240,00** | 90A | 54 | 6084570 | **6.632,00** | |
| **Wilo-EFC 55** | 106A | 54 | 6084546 | **2.800,00** | 106A | 54 | 6084571 | **7.294,00** | |
| **Wilo-EFC 75** | 177A | 54 | 6084547 | **3.919,00** | 150A | 54 | 6084572 | **10.280,00** | |
| **Wilo-EFC 90** | 177A | 54 | 6084547 | **3.919,00** | 180A | 54 | 6084573 | **11.275,00** | |
| **Wilo-EFC 110** | Non previsti | | | | 410A | 23 | 6084913 | **12.676,00** | |
| **Wilo-EFC 132** | Non previsti | | | | 410A | 23 | 6084913 | **12.676,00** | |

# Moduli BMS per Wilo-EFC

NOVITÀ

## Descrizione

**Moduli opzionali per la connessione a sistemi BMS (Building Management System) per inverter serie Wilo-EFC.**

## Vantaggi

Integrazione in sistemi BMS secondo diversi protocolli di comunicazione

| Moduli di comunicazione BMS | » Moduli di comunicazione BMS | PG14 | W3 |
|---|---|---|---|
| Modello | Descrizione | Codice | Prezzo € |
| **Profibus DP MCA Wilo-EFC** | Profibus DP MCA Wilo-EFC | 2193451 | **385,00** |
| **DeviceNet MCA Wilo-EFC** | DeviceNet MCA Wilo-EFC | 2193452 | **349,00** |
| **Profinet MCA Wilo-EFC** | Profinet MCA Wilo-EFC | 2193453 | **570,00** |
| **Ethernet/IP MCA Wilo-EFC** | Ethernet/IP MCA Wilo-EFC | 2193454 | **570,00** |
| **Modbus TCP MCA Wilo-EFC** | Modbus TCP MCA Wilo-EFC | 2193455 | **570,00** |





Soggetto a modifiche tecniche senza preavviso

## Descrizione

Trasduttore di pressione differenziale.

# Wilo-DDG

| Wilo-DDG | » In abbinamento su quadri VR-HVAC e CC-HVAC | | PG14 | W3 |
|---|---|---|---|---|
| Modello | Rif. | Descrizione | Codice | Prezzo € |
| DDG 2 | 1 | Trasduttore di pressione differenziale 0.2 bar. Segnale di uscita 4-20 mA. | 503184295 | 661,00 |
| DDG 10 | 2 | Trasduttore di pressione differenziale 1.0 bar. Segnale di uscita 4-20 mA. | 2136454 | 661,00 |
| DDG 20 | 2 | Trasduttore di pressione differenziale 2.0 bar. Segnale di uscita 4-20 mA. | 2136456 | 661,00 |
| DDG 40 | 2 | Trasduttore di pressione differenziale 4.0 bar. Segnale di uscita 4-20 mA. | 2136458 | 661,00 |
| DDG 60 | 2 | Trasduttore di pressione differenziale 6.0 bar. Segnale di uscita 4-20 mA. | 2136460 | 661,00 |
| DDG 100 | 2 | Trasduttore di pressione differenziale 10.0 bar. Segnale di uscita 4-20 mA. | 2211740 | 661,00 |

# Gusci termoisolanti

## Particolarità/Vantaggi prodotto

- Solo per applicazioni in riscaldamento
- Riduzione fino a 85% delle dispersioni termiche del corpo pompa
- Efficienza energetica
- Maggiore resistenza alla corrosione e alla ruggine
- Riciclabile al 100%

| Gusci isolanti » Per circolatori a rotore bagnato | PG14 | W2 |
|---|---|---|
| Abbinamento pompa | Codice | Prezzo € |
| Guscio termoisolante per Star-Z 20/1 (interasse 140 mm); Star-Z 25/... (interasse 180 mm) | 4046444 | 22,00 |
| Guscio termoisolante per tutti i modelli Wilo-Yonos PICO | 4206066 | 22,00 |
| Guscio termoisolante per Wilo-Yonos MAXO 25/0,5-7; _ 25/0,5-10; _ 30/0,5-7; _ 30/0,5-10 | 2123369 | 24,00 |
| Guscio termoisolante per Wilo-Yonos MAXO 25(30)/0,5-12 | 2123370 | 24,00 |
| Guscio termoisolante per Wilo-Yonos MAXO 40/0,5-4 | 2123371 | 34,00 |
| Guscio termoisolante per Wilo-Yonos MAXO 40/0,5-8 | 2123372 | 34,00 |
| Guscio termoisolante per Wilo-Yonos MAXO 40/0,5-12 | 2123373 | 34,00 |
| Guscio termoisolante per Wilo-Yonos MAXO 40/0,5-16 | 2123374 | 34,00 |
| Guscio termoisolante per Wilo-Yonos MAXO 50/0,5-8 | 2123375 | 40,00 |
| Guscio termoisolante per Wilo-Yonos MAXO 50/0,5-9; _ 50/0,5-12 | 2123376 | 40,00 |
| Guscio termoisolante per Wilo-Yonos MAXO 50/0,5-16 | 2123377 | 40,00 |
| Guscio termoisolante per Wilo-Yonos MAXO 65/0,5-9 | 2123378 | 47,00 |
| Guscio termoisolante per Wilo-Yonos MAXO 65/0,5-12 | 2123379 | 47,00 |
| Guscio termoisolante per Wilo-Yonos MAXO 65/0,5-16 | 2123380 | 47,00 |
| Guscio termoisolante per Wilo-Yonos MAXO 80/0,5-6; _ 80/0,5-12 | 2123381 | 57,00 |
| Guscio termoisolante per Wilo-Yonos MAXO 100/0,5-12 | 2152297 | 61,00 |





Soggetto a modifiche tecniche senza preavviso

## Gusci isolanti Stratos MAXO

**Particolarità/Vantaggi prodotto**

- Ideale per la coibentazione del corpo pompa
- Riduzione fino a 85% delle dispersioni termiche del corpo pompa
- Efficienza energetica
- Maggiore resistenza alla corrosione e alla ruggine

| Gusci isolanti » Per circolatori a rotore bagnato | PG14 | W2 |
|---|---|---|
| Abbinamento pompa | Codice | Prezzo € |
| Guscio termoisolante per **Wilo-Stratos MAXO** 25/0,5-4/6-12; _ 25/0,5-6; _ 25/0,5-12 | **2201729** | **291,00** |
| Guscio termoisolante per **Wilo-Stratos MAXO** 30/0,5-4/6-14; _ 30/0,5-6; _ 30/0,5-14 | **2201730** | **291,00** |
| Guscio termoisolante per **Wilo-Stratos MAXO** 32/0,5-16 | **2201732** | **309,00** |
| Guscio termoisolante per **Wilo-Stratos MAXO** 32/0,5-8; _ 32/0,5-10; _ 32/0,5-12 | **2201731** | **309,00** |
| Guscio termoisolante per **Wilo-Stratos MAXO** 40/0,5-12; _ 40/0,5-16 | **2201734** | **328,00** |
| Guscio termoisolante per **Wilo-Stratos MAXO** 40/0,5-4; _ 40/0,5-8 | **2201733** | **328,00** |
| Guscio termoisolante per **Wilo-Stratos MAXO** 50/0,5-14; _ 50/0,5-16 | **2201738** | **377,00** |
| Guscio termoisolante per **Wilo-Stratos MAXO** 50/0,5-6 | **2201735** | **353,00** |
| Guscio termoisolante per **Wilo-Stratos MAXO** 50/0,5-8 | **2201736** | **353,00** |
| Guscio termoisolante per **Wilo-Stratos MAXO** 50/0,5-9: _ 50/0,5-12 | **2201737** | **353,00** |
| Guscio termoisolante per **Wilo-Stratos MAXO** 65/0,5-12; _ 65/0,5-16 | **2201740** | **437,00** |
| Guscio termoisolante per **Wilo-Stratos MAXO** 65/0,5-6; _ 65/0,5-9 | **2201739** | **407,00** |
| Guscio termoisolante per **Wilo-Stratos MAXO** 80/0,5-6; _ 80/0,5-12; _ 80/0,5-16 | **2201741** | **473,00** |
| Guscio termoisolante per **Wilo-Stratos MAXO** 100/0,5-6; _ 100/0,5-12 | **2201742** | **509,00** |

# Modulo motore

## Descrizione

Modulo motore di ricambio per circolatori Wilo Stratos, Wilo Stratos-D, Wilo Stratos-Z

| Wilo-Rmot » Modulo motore + girante + elettronica | PG2 | W2 |
|---|---|---|
| » Per pompe Wilo Stratos e Wilo Stratos-D | Codice | Prezzo € |
| **Wilo-Stratos 25/1-4** Rmot | 2119570 | 652,00 |
| **Wilo-Stratos 25/1-6** Rmot | 2095080 | 807,00 |
| **Wilo-Stratos 25/1-8** Rmot | 2095081 | 863,00 |
| **Wilo-Stratos 25/1-10** Rmot | 2119571 | 904,00 |
| **Wilo-Stratos 25/1-12** Rmot | 2146520 | 1.569,00 |
| **Wilo-Stratos 30/1-4** Rmot | 2119572 | 719,00 |
| **Wilo-Stratos 30/1-6** Rmot | 2095082 | 878,00 |
| **Wilo-Stratos 30(-D 32)/1-8** Rmot | 2095083 | 889,00 |
| **Wilo-Stratos 30/1-10** Rmot | 2119573 | 932,00 |
| **Wilo-Stratos 30/1-12** Rmot | 2095084 | 1.660,00 |
| **Wilo-Stratos 32/1-10** Rmot | 2119574 | 1.023,00 |
| **Wilo-Stratos(-D) 32/1-12** Rmot | 2095085 | 1.834,00 |
| **Wilo-Stratos 40/1-4** Rmot | 2095086 | 1.064,00 |
| **Wilo-Stratos(-D) 40/1-8** Rmot | 2095087 | 1.830,00 |
| **Wilo-Stratos 40/1-10** Rmot | 2119575 | 1.140,00 |
| **Wilo-Stratos (-D) 40/1-16** Rmot | 2146337 | 2.776,00 |
| **Wilo-Stratos(-D) 40/1-12** Rmot | 2095088 | 1.975,00 |
| **Wilo-Stratos 50/1-6** Rmot | 2151883 | 1.812,00 |
| **Wilo-Stratos(-D) 50/1-8** Rmot | 2095089 | 1.939,00 |
| **Wilo-Stratos(-D) 50/1-9** Rmot | 2095090 | 2.414,00 |
| **Wilo-Stratos 50/1-10** Rmot | 2119576 | 1.267,00 |
| **Wilo-Stratos(-D) 50/1-12** Rmot | 2095091 | 2.808,00 |
| **Wilo-Stratos (-D) 50/1-16** Rmot | 2146338 | 3.131,00 |
| **Wilo-Stratos 65/1-6** Rmot | 2151884 | 2.262,00 |
| **Wilo-Stratos 65/1-9** Rmot | 2095092 | 2.634,00 |
| **Wilo-Stratos(-D) 65/1-12** Rmot | 2095093 | 3.106,00 |
| **Wilo-Stratos(-D) 65/1-12** Rmot (SW>=6.12) | 2163268 | 3.106,00 |
| **Wilo-Stratos (-D) 65/1-16** Rmot | 2146339 | 3.920,00 |
| **Wilo-Stratos 80/1-6** Rmot | 2163269 | 2.735,00 |
| **Wilo-Stratos(-D) 80/1-12** Rmot | 2095094 | 4.106,00 |
| **Wilo-Stratos 100/1-6** Rmot | 2151886 | 3.082,00 |
| **Wilo-Stratos(-D) 100/1-12** Rmot | 2095095 | 4.653,00 |





Soggetto a modifiche tecniche senza preavviso

## Descrizione

Modulo motore di ricambio per circolatori
Wilo Stratos, Wilo Stratos-D, Wilo Stratos-Z

# Modulo motore

| Wilo-Rmot » Modulo motore + girante + elettronica | PG2 | W2 |
|---|---|---|
| » Per pompe Wilo Stratos-Z e Wilo Stratos-ZD | Codice | Prezzo € |
| **Wilo-Stratos-Z 25/1-8** Rmot | **2095096** | **1.424,00** |
| **Wilo-Stratos-Z 30/1-8** Rmot | **2095097** | **1.466,00** |
| **Wilo-Stratos-Z(D) 30(32)/1-12** Rmot | **2095098** | **2.740,00** |
| **Wilo-Stratos-Z(D) 40/1-8** Rmot | **2095100** | **3.019,00** |
| **Wilo-Stratos-Z 40/1-12** Rmot | **2095101** | **3.257,00** |
| **Wilo-Stratos-Z 50/1-9** Rmot | **2095102** | **3.983,00** |
| **Wilo-Stratos-Z 65/1-12** Rmot | **2095103** | **5.124,00** |

# Modulo motore

## Descrizione

Modulo motore di ricambio per circolatori Wilo-Yonos MAXO, Wilo-Yonos MAXO-D, Wilo -Yonos MAXO

| Wilo-Rmot » Modulo motore + girante + elettronica | PG2 | W2 |
|---|---|---|
| » Per pompe Wilo-Yonos MAXO e Wilo-Yonos MAXO-D | Codice | Prezzo € |
| **Wilo-Yonos MAXO 25/0,5-7** Rmot | 2146235 | 644,00 |
| **Wilo-Yonos MAXO 25/0,5-10** Rmot | 2146236 | 745,00 |
| **Wilo-Yonos MAXO 25/0,5-12** Rmot | 2146237 | 899,00 |
| **Wilo-Yonos MAXO 30 (-D) 32/0,5-7** Rmot | 2146238 | 711,00 |
| **Wilo-Yonos MAXO 30/0,5-10** Rmot | 2146239 | 772,00 |
| **Wilo-Yonos MAXO 30/0,5-12** Rmot | 2146240 | 1.100,00 |
| **Yonos MAXO 32/0,5-10** Rmot | 2210115 | 833,00 |
| **Wilo-Yonos MAXO (-D) 32/0,5-11** Rmot | 2146475 | 1.100,00 |
| **Wilo-Yonos MAXO 40/0,5-4** Rmot | 2146241 | 830,00 |
| **Wilo-Yonos MAXO (-D) 40/0,5-8** Rmot | 2146242 | 1.247,00 |
| **Wilo-Yonos MAXO (-D) 40/0,5-12** Rmot | 2146243 | 1.521,00 |
| **Wilo-Yonos MAXO (-D) 40/0,5-16** Rmot | 2146244 | 1.945,00 |
| **Wilo-Yonos MAXO 50/0,5-8** Rmot | 2146245 | 1.247,00 |
| **Wilo-Yonos MAXO (-D) 50/0,5-9** Rmot | 2146246 | 1.926,00 |
| **Wilo-Yonos MAXO (-D) 50/0,5-12** Rmot | 2146247 | 2.042,00 |
| **Wilo-Yonos MAXO (-D) 50/0,5-16** Rmot | 2146248 | 2.284,00 |
| **Wilo-Yonos MAXO 65/0,5-9** Rmot | 2146249 | 2.167,00 |
| **Wilo-Yonos MAXO (-D) 65/0,5-12** Rmot | 2146250 | 2.330,00 |
| **Wilo-Yonos MAXO (-D) 65/0,5-16** Rmot | 2146251 | 2.539,00 |
| **Wilo-Yonos MAXO 80/0,5-6** Rmot | 2146252 | 2.057,00 |
| **Wilo-Yonos MAXO (-D) 80/0,5-12** Rmot | 2146253 | 2.683,00 |
| **Wilo-Yonos MAXO 100/0,5-12** Rmot | 2146254 | 3.087,00 |





Soggetto a modifiche tecniche senza preavviso

## Descrizione

Modulo motore di ricambio per circolatori Wilo-Yonos MAXO, Wilo-Yonos MAXO-D, Wilo -Yonos MAXO

# Modulo motore

| Wilo-Rmot » Modulo motore + girante + elettronica | PG2 | W2 |
|---|---|---|
| » Per pompe Wilo-Yonos MAXO-Z | Codice | Prezzo € |
| **Wilo-Yonos MAXO-Z 25/0,5-7** Rmot | **2191261** | **1.064,00** |
| **Wilo-Yonos MAXO-Z 25/0,5-10** Rmot | **2191262** | **1.229,00** |
| **Wilo-Yonos MAXO-Z 30/0,5-7** Rmot | **2191263** | **1.173,00** |
| **Wilo-Yonos MAXO-Z 30/0,5-12** Rmot | **2191264** | **1.814,00** |
| **Wilo-Yonos MAXO-Z 40/0,5-8** Rmot | **2191265** | **2.057,00** |
| **Wilo-Yonos MAXO-Z 40/0,5-12** Rmot | **2191266** | **2.509,00** |
| **Wilo-Yonos MAXO-Z 50/0,5-9** Rmot | **2191267** | **3.177,00** |
| **Wilo-Yonos MAXO-Z 65/0,5-12** Rmot | **2191268** | **3.845,00** |

# Modulo motore

## Descrizione

Modulo motore di ricambio per circolatori Wilo-TOP-Z



| Wilo-Rmot » Modulo motore + girante + morsettiera | PG2 | W2 |
|---|---|---|
| » Per pompe Wilo-TOP-Z, 1~230 V, 50 Hz | Codice | Prezzo € |
| **Wilo-TOP-Z 20/4 EM** Rmot | 2115468 | 484,00 |
| **Wilo-TOP-Z 25/6 EM** Rmot | 2064235 | 522,00 |
| **Wilo-TOP-Z 25/10 EM** Rmot | 2087600 | 743,00 |
| **Wilo-TOP-Z 30/7 EM** Rmot | 2048350 | 687,00 |
| **Wilo-TOP-Z 30/10 EM** Rmot | 2090117 | 813,00 |
| **Wilo-TOP-Z 40/7 EM** Rmot | 2046683 | 852,00 |
| » Per pompe Wilo-Wilo-TOP-Z, 3~400 V, 50 Hz | | |
| **Wilo-TOP-Z 20/4 DM** Rmot | 2115469 | 550,00 |
| **Wilo-TOP-Z 25/6 DM** Rmot | 2122051 | 593,00 |
| **Wilo-TOP-Z 25/10 DM** Rmot | 2175537 | 784,00 |
| **Wilo-TOP-Z 30/7 DM** Rmot | 2048351 | 662,00 |
| **Wilo-TOP-Z 30/10 DM** Rmot | 2176066 | 807,00 |
| **Wilo-TOP-Z 40/7 DM** Rmot | 2176067 | 792,00 |
| **Wilo-TOP-Z 50/7 DM** Rmot | 2176069 | 1.336,00 |
| **Wilo-TOP-Z 65/10 DM** Rmot | 2176070 | 1.875,00 |
| **Wilo-TOP-Z 80/10 DM** Rmot | 2176071 | 2.092,00 |



Soggetto a modifiche tecniche senza preavviso

# Soluzioni per impianti HVAC

## Valvole, saracinesche, filtri, giunti compensatori per abbinamento a pompe Wilo.

Per installazioni in circuiti di **riscaldamento**, **condizionamento** e **refrigerazione** in impianti HAVC e specifici per le Centrali Termiche.

Riscaldamento, condizionamento e refrigerazione.

**Soluzioni per impianti HVAC**

Scopri il catalogo dedicato.
Maggiori informazioni a:
**info.marketing@wilo.it**

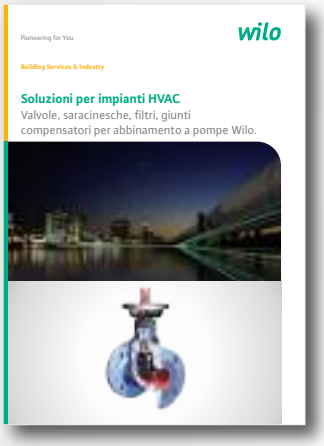


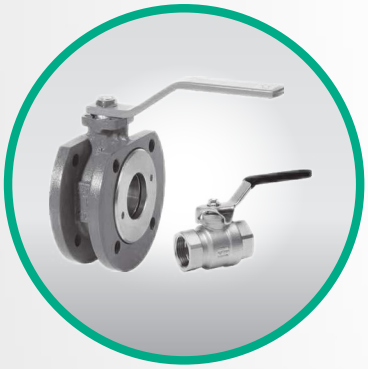

**Valvole a sfera**
filettate e flangiate.

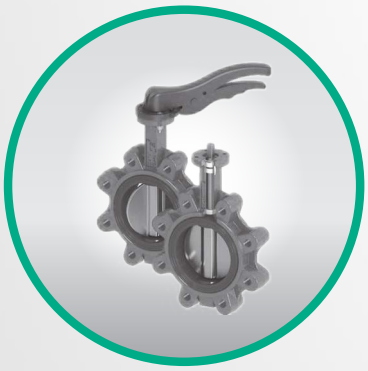

**Valvole a farfalla**
LUG e semi-LUG.

Soggetto a modifiche tecniche senza preavviso

# Soluzioni per impianti HVAC

## Valvole, saracinesche, filtri, giunti compensatori per abbinamento a pompe Wilo.

**Wilo Italia** a completamento della sua offerta di pompe e sistemi di pompaggio, aggiunge una proposta di **valvole di intercettazione**, **valvole di ritegno**, **giunti antivibranti** e **filtri** per tutte le applicazioni in impianti **HAVC** e specifici per le **Centrali Termiche**.

**La selezione di questi accessori è il risultato della collaborazione con produttori italiani di primaria importanza.**

**Saracinesche**
a cuneo gommato.

**Filtri flangiati ad Y**
con e senza magnete.

**Valvole di ritegno**
a disco tipo WAFER.

## Alimentazione e pressurizzazione idrica

Elettropompe di superficie per applicazioni domestiche
Elettropompe sommerse per applicazioni domestiche
Sistemi di recupero acqua piovana
Elettropompe di superficie orizzontali ad alta prevalenza
Elettropompe di superficie verticali ad alta prevalenza
Elettropompe sommerse per prelievo dal sottosuolo
Sistemi di pressurizzazione idrica domestica, collettiva/industriale
Sistemi di pressurizzazione idrica Antincendio
Accessori

# Wilo-Rain

## Sistemi per il recupero dell'acqua piovana

Utilizzo dell'acqua piovana per il **risparmio di acqua potabile** in combinazione con **serbatoi di stoccaggio** dell'acqua piovana o **riserve idriche.**

### In evidenza

Nuovo design tecnologico compatto, ingombri ridotti con scocca in plastica resistente agli urti.

### Efficienza

Protezione contro la marcia a secco, ricambio periodico automatico dell'acqua.

### Tecnologia

Interfaccia Touch screen (RAIN3), semplice ed intuitiva.

### Idraulica

Protezione dalla contropressione secondo UNI EN 1717.

### Installazione

Sistema Plug & Pump pronto perl'installazione sull'impianto di recupero acqua piovana

**Scopri di più!**
Utilizza il QR-Code.





Soggetto a modifiche tecniche senza preavviso

# Wilo-HiMulti 3

## Pompe multistadio autoadescanti e normalmente aspiranti

Alimentazione idrica domestica da **serbatoi**, **pozzi**, **cisterne**.
Aumento **pressione** ed **irrigazione.**

### In evidenza

Pompa multistadio silenziosa e dal design moderno e resistente agli urti.

### Efficienza

Motore elettrico a 2 poli sviluppato con componenti ad alta efficienza da 0.4 a 1.1 kW.

### Tecnologia

Interruttore generale protetto da condensa per il rapido spegnimento in sicurezza della pompa.

### Idraulica

Speciali adattatori filettati permettono di eseguire le operazioni di manutenzione senza utensili.

### Installazione

Installazione senza utensili Plug & Pump grazie al Wilo-Connector.

**Scopri di più!**
Utilizza il QR-Code.

# Wilo-HiMulti 3

Alimentazione
**monofase**

## Descrizione

Pompa centrifuga multistadio di superficie in versione **normalmente aspirante** o **autoadescante** con motore ad alta efficienza.

## Campo di applicazioni

- Applicazioni residenziali e commerciali
- Pressurizzazione idrica
- Irrigazione

## Particolarità / Vantaggi prodotto

→ Installazione senza utensili – Plug & Pump grazie al Wilo-Connector.
→ Motore elettrico ad alta efficienza
→ Silenzioso (rumorosità compresa tra 56 dBA e 64 dBA)

## Applicazioni

Impianti di pressurizzazione idrica.

## Chiave di lettura

| | |
|---|---|
| Esempio: | HiMulti 3-24 P/1/5/230 |
| **HiMulti 3** | Denominazione pompa |
| **2** | Portata nominale in m³/h |
| **4** | Numero delle giranti |
| **P** | Versione autoadescante |
| **1/5/230** | 1~230 V, 50 Hz |

## Dati tecnici

| | |
|---|---|
| **Fluidi consentiti** | |
| Acqua pulita priva di sostanze in sospensione. | |
| **Campo d'impiego** | |
| Temperatura fluido | da 0°C a +40°C |
| **Caratteristiche elettriche** | |
| Alimentazione rete | 1 ~ 230 V |
| Frequenza | 50 Hz |
| **Motore** | |
| Grado protezione | IP X4 |

## Materiali

| |
|---|
| **Corpo pompa** |
| Tecnopolimero |
| **Girante** |
| Noryl |
| **Albero** |
| Acciaio inox |

## Accessori

| | | |
|---|---|---|
| • Apparecchi di comando | Pag. | **362** |
| • Vasi di espansione | Pag. | **364** |
| • Pressostati e interruttori di livello | Pag. | **365** |





Soggetto a modifiche tecniche senza preavviso

## Descrizione

Pompa centrifuga multistadio di superficie in versione **normalmente aspirante** o **autoadescante** con motore ad alta efficienza.

# Wilo-HiMulti 3

## Campo di applicazioni

- Applicazioni residenziali e commerciali
- Pressurizzazione idrica
- Irrigazione

Alimentazione **monofase**

| Wilo-HiMulti 3 | 1~230 V - 50 Hz | | | | | | | »Versione normalmente aspirante | | | | | | | | PG5 | W1 |
|---|---|---|---|---|---|---|---|---|---|---|---|---|---|---|---|---|---|
| » Attacchi filettati | | | | | | | | Portata (m³/h) | | | | | | | | | |
| Modello | Aspirazione Mandata | $P_2$ (kW) | I (A) | Peso (kg) | Consegna | Codice | Prezzo € | 0 | 1 | 1,5 | 2 | 2,5 | 3 | 3,5 | 4 | 4,5 | 5 |
| | | | | | | | | Prevalenza (m) | | | | | | | | | |
| HiMulti 3-23 /1/5/230 | 1" | 0,64 | 3 | 7,7 | B | 4189516 | 435,00 | 30 | 29 | 27 | 25 | 23 | 20 | 16 | 12 | 6 | |
| HiMulti 3-24 /1/5/230 | 1" | 0,64 | 3 | 8,6 | B | 4189518 | 447,00 | 38 | 37 | 35 | 32 | 29 | 25 | 21 | 16 | 11 | |
| HiMulti 3-25 /1/5/230 | 1" | 0,73 | 3,3 | 9,8 | B | 4189520 | 467,00 | 47 | 46 | 43 | 40 | 36 | 31 | 26 | 20 | 14 | |
| | | | | | | | | 0 | 1 | 2 | 3 | 3,5 | 4 | 4,5 | 5 | 5,5 | 6 |
| HiMulti 3-43 /1/5/230 | 1" | 0,64 | 3 | 7,8 | B | 4189522 | 450,00 | 31 | 30 | 28 | 26 | 23 | 20 | 18 | 15 | 12 | 9 |
| HiMulti 3-44 /1/5/230 | 1" | 0,84 | 3,8 | 9,1 | B | 4189524 | 462,00 | 42 | 41 | 38 | 35 | 32 | 28 | 26 | 22 | 18 | 14 |
| HiMulti 3-45 /1/5/230 | 1" | 1,06 | 4,6 | 10,9 | B | 4189526 | 519,00 | 53 | 52 | 48 | 46 | 41 | 38 | 36 | 30 | 25 | 18 |

| Wilo-HiMulti 3-...P | 1~230 V - 50 Hz | | | | | | | »Versione Autoadescante | | | | | | | | PG5 | W1 |
|---|---|---|---|---|---|---|---|---|---|---|---|---|---|---|---|---|---|
| » Attacchi filettati | | | | | | | | Portata (m³/h) | | | | | | | | | |
| Modello | Aspirazione Mandata | $P_2$ (kW) | I (A) | Peso (kg) | Consegna | Codice | Prezzo € | 0 | 1 | 1,5 | 2 | 2,5 | 3 | 3,5 | 4 | 4,5 | 5 |
| | | | | | | | | Prevalenza (m) | | | | | | | | | |
| HiMulti 3-23 P/1/5/230 | 1" | 0,64 | 3 | 7,7 | B | 4194279 | 448,00 | 30 | 29 | 27 | 25 | 23 | 20 | 16 | 12 | 6 | |
| HiMulti 3-24 P/1/5/230 | 1" | 0,64 | 3 | 8,6 | B | 4194280 | 460,00 | 38 | 37 | 35 | 32 | 29 | 25 | 21 | 16 | 11 | |
| HiMulti 3-25 P/1/5/230 | 1" | 0,73 | 3,3 | 9,8 | B | 4194281 | 478,00 | 47 | 46 | 43 | 40 | 36 | 31 | 26 | 20 | 14 | |
| | | | | | | | | 0 | 1 | 2 | 3 | 3,5 | 4 | 4,5 | 5 | 5,5 | 6 |
| HiMulti 3-43 P/1/5/230 | 1" | 0,64 | 3 | 7,8 | B | 4194282 | 462,00 | 31 | 30 | 28 | 26 | 23 | 20 | 18 | 15 | 12 | 9 |
| HiMulti 3-44 P/1/5/230 | 1" | 0,84 | 3,8 | 9,1 | B | 4194283 | 474,00 | 42 | 41 | 38 | 35 | 32 | 28 | 26 | 22 | 18 | 14 |
| HiMulti 3-45 P/1/5/230 | 1" | 1,06 | 4,6 | 10,9 | B | 4194284 | 531,00 | 53 | 52 | 48 | 46 | 41 | 38 | 36 | 30 | 25 | 18 |



Soggetto a modifiche tecniche senza preavviso

# Wilo-HiMulti 3 H

## Sistema di alimentazione idrica con vaso di idroaccumulo.

Alimentazione e pressurizzazione idrica di acqua pulita.
Impianti di **pressurizzazione** e **irrigazione.**

### In evidenza

Sistema Plug & Pump ad alta efficienza, a basso consumo energetico.

### Efficienza

Motore elettrico a 2 poli sviluppato con componenti ad alta efficienza da 0.4 a 1.1 kW.

### Tecnologia

Protezione dai colpi di ariete grazie al pressostato e al vaso di idroaccumulo a membrana

### Idraulica

Con pompe centrifughe multistadio di superficie in versione normalmente aspirante o autoadescante.

### Installazione

Rumorosità compresa tra 56 dB(A) e 64 dB(A).

**Scopri di più!**
Utilizza il QR-Code.





Soggetto a modifiche tecniche senza preavviso

## Descrizione

Sistema di alimentazione idrica con vaso di idroaccumulo a membrana con pompa centrifuga multistadio di superficie in versione **normalmente aspirante** o **autoadescante**.

# Wilo-HiMulti 3 H

Serbatoio di idroaccumulo
**da 50 o 100 litri**

## Campo di applicazioni

- Applicazioni residenziali e commerciali
- Pressurizzazione idrica
- Irrigazione

## Particolarità / Vantaggi prodotto

→ Sistema Plug & Pump ad alta efficienza, a basso consumo energetico.
→ Sistema integrato e automatico, pressostato e vaso di idroaccumulo a membrana assemblato e collaudato in fabrica.
→ Rumorosità compresa tra 56 dB(A) e 64 dB(A).

## Applicazioni

Impianti di pressurizzazione idrica.

## Chiave di lettura

| | |
|---|---|
| Esempio: | HiMulti 3 H50-24 P |
| **HiMulti 3** | Denominazione sistema |
| **H** | Sistema con serbatoio |
| **50** | Volume del serbatoio in l |
| **2** | Portata nominale in $m^3/h$ |
| **4** | Numero delle giranti |
| **P** | Versione autoadescante |

## Dati tecnici

| | |
|---|---|
| **Fluidi consentiti** | |
| Acqua pulita priva di sostanze in sospensione. | |
| **Campo d'impiego** | |
| Temperatura fluido | da 0°C a +40°C |
| **Serbatoio** | |
| Volume serbatoio | 50 o 100 l |
| **Caratteristiche elettriche** | |
| Alimentazione rete | 1 ~ 230 V |
| Frequenza | 50 Hz |
| **Motore** | |
| Grado protezione | IP 54 |

## Materiali

| |
|---|
| **Corpo pompa** |
| Tecnopolimero |
| **Girante** |
| Noryl |
| **Albero** |
| Acciaio inox |

## Accessori


- Apparecchi di comando Pag. 362
- Vasi di espansione Pag. 364
- Pressostati e interruttori di livello Pag. 365

# Wilo-HiMulti 3 H

Serbatoio di idroaccumulo
**da 50 o 100 litri**

## Descrizione

Sistema di alimentazione idrica con vaso di idroaccumulo a membrana con pompa centrifuga multistadio di superficie in versione **normalmente aspirante**.

## Campo di applicazioni

- Applicazioni residenziali e commerciali
- Pressurizzazione idrica
- Irrigazione

| Wilo-HiMulti 3 H | 1~230 V - 50 Hz | | | | | | | »Versione normalmente aspirante | | | | | | | | | PG5 | W1 |
|---|---|---|---|---|---|---|---|---|---|---|---|---|---|---|---|---|---|---|
| » Serbatoio da 50 L | | | | | | | | Portata (m³/h) | | | | | | | | | | |
| Modello | Aspirazione Mandata | $P_2$ (kW) | I (A) | Peso (kg) | Consegna | Codice | Prezzo € | 0 | 1 | 1,5 | 2 | 2,5 | 3 | 3,5 | 4 | 4,5 | 5 | |
| | | | | | | | | Prevalenza (m) | | | | | | | | | | |
| HiMulti 3 H 50-23 | 1" | 0,4 | 3 | 21,2 | B | 2549347 | 762,00 | 30 | 29 | 27 | 25 | 23 | 20 | 16 | 12 | 6 | | |
| HiMulti 3 H 50-24 | 1" | 0,4 | 3 | 22,8 | B | 2549348 | 790,00 | 38 | 37 | 35 | 32 | 29 | 25 | 21 | 16 | 11 | | |
| HiMulti 3 H 50-25 | 1" | 0,5 | 3,3 | 24,9 | B | 2549349 | 843,00 | 47 | 46 | 43 | 40 | 36 | 31 | 26 | 20 | 14 | | |
| | | | | | | | | 0 | 1 | 2 | 3 | 3,5 | 4 | 4,5 | 5 | 5,5 | 6 | |
| HiMulti 3 H 50-43 | 1" | 0,4 | 3 | 22,5 | B | 2549350 | 888,00 | 31 | 30 | 28 | 26 | 23 | 20 | 18 | 15 | 12 | 9 | |
| HiMulti 3 H 50-44 | 1" | 0,6 | 3,8 | 24,6 | B | 2549351 | 971,00 | 42 | 41 | 38 | 35 | 32 | 28 | 26 | 22 | 18 | 14 | |
| HiMulti 3 H 50-45 | 1" | 0,8 | 4,6 | 26,6 | B | 2549352 | 1.080,00 | 53 | 52 | 48 | 46 | 41 | 38 | 36 | 30 | 25 | 18 | |

| Wilo-HiMulti 3 H | 1~230 V - 50 Hz | | | | | | | »Versione normalmente aspirante | | | | | | | | | PG5 | W1 |
|---|---|---|---|---|---|---|---|---|---|---|---|---|---|---|---|---|---|---|
| » Serbatoio da 100 L | | | | | | | | Portata (m³/h) | | | | | | | | | | |
| Modello | Aspirazione Mandata | $P_2$ (kW) | I (A) | Peso (kg) | Consegna | Codice | Prezzo € | 0 | 1 | 1,5 | 2 | 2,5 | 3 | 3,5 | 4 | 4,5 | 5 | |
| | | | | | | | | Prevalenza (m) | | | | | | | | | | |
| HiMulti 3 H 100-23 | 1" | 0,4 | 3 | 52,0 | B | 2549353 | 923,00 | 30 | 29 | 27 | 25 | 23 | 20 | 16 | 12 | 6 | | |
| HiMulti 3 H 100-24 | 1" | 0,4 | 3 | 53,6 | B | 2549354 | 948,00 | 38 | 37 | 35 | 32 | 29 | 25 | 21 | 16 | 11 | | |
| HiMulti 3 H 100-25 | 1" | 0,5 | 3,3 | 55,7 | B | 2549355 | 1.004,00 | 47 | 46 | 43 | 40 | 36 | 31 | 26 | 20 | 14 | | |
| | | | | | | | | 0 | 1 | 2 | 3 | 3,5 | 4 | 4,5 | 5 | 5,5 | 6 | |
| HiMulti 3 H 100-43 | 1" | 0,4 | 3 | 53,3 | B | 2549356 | 1.052,00 | 31 | 30 | 28 | 26 | 23 | 20 | 18 | 15 | 12 | 9 | |
| HiMulti 3 H 100-44 | 1" | 0,6 | 3,8 | 55,4 | B | 2549357 | 1.134,00 | 42 | 41 | 38 | 35 | 32 | 28 | 26 | 22 | 18 | 14 | |
| HiMulti 3 H 100-45 | 1" | 0,8 | 4,6 | 57,3 | B | 2549358 | 1.243,00 | 53 | 52 | 48 | 46 | 41 | 38 | 36 | 30 | 25 | 18 | |





Soggetto a modifiche tecniche senza preavviso

## Descrizione

Sistema di alimentazione idrica con vaso di idroaccumulo a membrana con pompa centrifuga multistadio di superficie in versione **autoadescante**.

## Campo di applicazioni

- Applicazioni residenziali e commerciali
- Pressurizzazione idrica
- Irrigazione

# Wilo-HiMulti 3 H

Serbatoio di idroaccumulo
**da 50 o 100 litri**

| Wilo-HiMulti 3 H | 1~230 V - 50 Hz | | | | | | | »Versione Autoadescante | | | | | | | | PG5 | W1 |
|---|---|---|---|---|---|---|---|---|---|---|---|---|---|---|---|---|---|
| » Serbatoio da 50 L | | | | | | | | Portata (m³/h) | | | | | | | | | |
| Modello | Aspirazione Mandata | $P_2$ (kW) | I (A) | Peso (kg) | Consegna | Codice | Prezzo € | 0 | 1 | 1,5 | 2 | 2,5 | 3 | 3,5 | 4 | 4,5 | 5 |
| | | | | | | | | Prevalenza (m) | | | | | | | | | |
| HiMulti 3 H 50-24 P | 1" | 0,4 | 3 | 22,8 | B | 2549339 | 848,00 | 38 | 37 | 35 | 32 | 29 | 25 | 21 | 16 | 11 | |
| HiMulti 3 H 50-25 P | 1" | 0,5 | 3,3 | 24,9 | B | 2549340 | 908,00 | 47 | 46 | 43 | 40 | 36 | 31 | 26 | 20 | 14 | |
| | | | | | | | | 0 | 1 | 2 | 3 | 3,5 | 4 | 4,5 | 5 | 5,5 | 6 |
| HiMulti 3 H 50-44 P | 1" | 0,6 | 3,8 | 24,6 | B | 2549341 | 1.020,00 | 42 | 41 | 38 | 35 | 32 | 28 | 26 | 22 | 18 | 14 |
| HiMulti 3 H 50-45 P | 1" | 0,8 | 4,6 | 26,5 | B | 2549342 | 1.135,00 | 53 | 52 | 48 | 46 | 41 | 38 | 36 | 30 | 25 | 18 |

| Wilo-HiMulti 3 H | 1~230 V - 50 Hz | | | | | | | »Versione Autoadescante | | | | | | | | PG5 | W1 |
|---|---|---|---|---|---|---|---|---|---|---|---|---|---|---|---|---|---|
| » Serbatoio da 100 L | | | | | | | | Portata (m³/h) | | | | | | | | | |
| Modello | Aspirazione Mandata | $P_2$ (kW) | I (A) | Peso (kg) | Consegna | Codice | Prezzo € | 0 | 1 | 1,5 | 2 | 2,5 | 3 | 3,5 | 4 | 4,5 | 5 |
| | | | | | | | | Prevalenza (m) | | | | | | | | | |
| HiMulti 3 H 100-24 P | 1" | 0,4 | 3 | 53,6 | B | 2549343 | 1.020,00 | 38 | 37 | 35 | 32 | 29 | 25 | 21 | 16 | 11 | |
| HiMulti 3 H 100-25 P | 1" | 0,5 | 3,3 | 55,7 | B | 2549344 | 1.078,00 | 47 | 46 | 43 | 40 | 36 | 31 | 26 | 20 | 14 | |
| | | | | | | | | 0 | 1 | 2 | 3 | 3,5 | 4 | 4,5 | 5 | 5,5 | 6 |
| HiMulti 3 H 100-44 P | 1" | 0,6 | 3,8 | 55,4 | B | 2549345 | 1.194,00 | 42 | 41 | 38 | 35 | 32 | 28 | 26 | 22 | 18 | 14 |
| HiMulti 3 H 100-45 P | 1" | 0,8 | 4,6 | 57,3 | B | 2549346 | 1.307,00 | 53 | 52 | 48 | 46 | 41 | 38 | 36 | 30 | 25 | 18 |

# Wilo-Jet WJ

Pompa centrifuga
**autoadescante**

## Descrizione

Pompa centrifuga monostadio di superficie in versione **autoadescante**, con o senza maniglia per il trasporto.

## Campo di applicazioni

- Applicazioni residenziali e commerciali
- Pressurizzazione idrica
- Irrigazione

## Particolarità / Vantaggi prodotto

→ Peso ridotto, dimensioni compatte e pratica maniglia per il trasporto.
→ Motore trifase IE3-IEC (≥ 0.75 kW).
→ Costruzione robusta in acciaio inox per una lunga durata, girante, albero e corpo in Acciaio Inox AISI 304.

## Applicazioni

Impianti di pressurizzazione idrica.

## Chiave di lettura

| Esempio: | WJ-203-X-EM |
|---|---|
| **WJ** | Denominazione pompa |
| **2** | Portata nominale in m³/h |
| **03** | Indice per pressione pompa |
| **X** | Versione senza maniglia |
| **EM** | 1~230 V, 50 Hz |
| | **DM** 3~400 V, 50 Hz |

## Dati tecnici

| | |
|---|---|
| **Fluidi consentiti** | |
| Acqua pulita priva di sostanze in sospensione. | |
| **Campo d'impiego** | |
| Temperatura fluido | da +5°C a +35°C |
| **Caratteristiche elettriche** | |
| Alimentazione rete | 1 ~ 230 V<br>3 ~ 400 V |
| Frequenza | 50 Hz |
| **Motore** | |
| Grado protezione | IP 44 |

## Materiali

| |
|---|
| **Corpo pompa** |
| Acciaio inox (AISI 304) |
| **Girante** |
| Acciaio inox (AISI 304) |
| **Albero** |
| Acciaio inox |

## Accessori


- Apparecchi di comando Pag. 362
- Vasi di espansione Pag. 364
- Pressostati e interruttori di livello Pag. 365






Soggetto a modifiche tecniche senza preavviso

## Wilo-Jet WJ

### Descrizione

Pompa centrifuga monostadio di superficie in versione **autoadescante**, con o senza maniglia per il trasporto.

Pompa centrifuga **autoadescante**

### Campo di applicazioni

- Applicazioni residenziali e commerciali
- Pressurizzazione idrica
- Irrigazione

| Wilo-Jet WJ | 1~230 V - 50 Hz | | | | | | | »Versione con maniglia | | | | | | | | PG5 | W1 |
|---|---|---|---|---|---|---|---|---|---|---|---|---|---|---|---|---|---|
| » Attacchi filettati | | | | | | | | Portata (m³/h) | | | | | | | | | |
| Modello | Aspirazione Mandata | $P_2$ (kW) | PN (bar) | Peso (kg) | Consegna | Codice | Prezzo € | 0 | 1 | 1,5 | 2 | 2,5 | 3 | 3,5 | 4 | 4,5 | 5 |
| | | | | | | | | Prevalenza (m) | | | | | | | | | |
| **WJ 202 EM** | 1" | 0,65 | 6 | 9,6 | A | **4081224** | **288,00** | 37 | 29 | 25,5 | 23 | 20 | 17,5 | 15 | 13 | 8 | |
| **WJ 203 EM** | 1" | 0,75 | 6 | 10,6 | A | **4081225** | **335,00** | 41,5 | 35 | 31 | 28,5 | 25 | 23 | 20,2 | 17,5 | 10,5 | 4 |
| **WJ 204 EM** | 1" | 1,1 | 6 | 12,0 | A | **4144401** | **361,00** | 48 | 40 | 37,5 | 35 | 32 | 30 | 27 | 25 | 21 | 14 |
| | | | | | | | | »Versione senza maniglia | | | | | | | | | |
| | 1~230 V - 50 Hz | | | | | | | 0 | 1 | 1,5 | 2 | 2,5 | 3 | 3,5 | 4 | 4,5 | 5 |
| **WJ 202X EM** | 1" | 0,65 | 6 | 8,9 | A | **4081221** | **274,00** | 37 | 29 | 25,5 | 23 | 20 | 17,5 | 15 | 13 | 8 | |
| **WJ 203X EM** | 1" | 0,75 | 6 | 9,9 | A | **4081222** | **323,00** | 41,5 | 35 | 31 | 28,5 | 25 | 23 | 20,2 | 17,5 | 10,5 | 4 |
| **WJ 204X EM** | 1" | 1,1 | 6 | 11,1 | A | **4143999** | **341,00** | 48 | 40 | 37,5 | 35 | 32 | 30 | 27 | 25 | 21 | 14 |
| | | | | | | | | »Versione senza maniglia | | | | | | | | | |
| | 3~400 V - 50 Hz | | | | | | | 0 | 1 | 1,5 | 2 | 2,5 | 3 | 3,5 | 4 | 4,5 | 5 |
| **WJ 203X DM** | 1" | 0,75 | 6 | 9,3 | B | **4212734** | **338,00** | 41,5 | 35 | 31 | 28,5 | 25 | 23 | 20,2 | 17,5 | 10,5 | 4 |
| **WJ 204X DM** | 1" | 1,1 | 6 | 10,3 | B | **4212735** | **376,00** | 48 | 40 | 37,5 | 35 | 32 | 30 | 27 | 25 | 21 | 14 |

# Wilo-Jet HWJ

Serbatoio di idroaccumulo
**da 20 o 50 litri**

## Descrizione

Sistema di alimentazione idrica con vaso di idroaccumulo a membrana con pompa centrifuga multistadio di superficie in versione **autoadescante**.

## Campo di applicazioni

- Applicazioni residenziali e commerciali
- Pressurizzazione idrica
- Irrigazione

## Particolarità / Vantaggi prodotto

→ Ideale per impiego in ambienti esterni.
→ L'acciaio inox impedisce la corrosione, anche in caso di lunghi periodi di inattività.
→ Riduzione della frequenza di avviamento e protezione dai colpi di ariete grazie a vaso di idroaccumulo a membrana da 20 o 50 l.

## Applicazioni

Impianti di pressurizzazione idrica.

## Chiave di lettura

| Esempio: | HWJ-20 L-202 EM |
|---|---|
| **H** | Sistema con serbatoio |
| **WJ** | Denominazione sistema |
| **20 L** | Volume del serbatoio in l |
| **2** | Portata nominale in m³/h |
| **04** | Indice per pressione pompa |
| **EM** | 1~230 V, 50 Hz |

## Dati tecnici

| | |
|---|---|
| **Fluidi consentiti** | |
| Acqua pulita priva di sostanze in sospensione. | |
| **Campo d'impiego** | |
| Temperatura fluido | da +5°C a +35°C |
| **Serbatoio** | |
| Volume serbatoio | 20 o 50 l |
| **Caratteristiche elettriche** | |
| Alimentazione rete | 1 ~ 230 V |
| Frequenza | 50 Hz |
| **Motore** | |
| Grado protezione | IP 44 |

## Materiali

| | |
|---|---|
| **Corpo pompa** | |
| Acciaio inox (AISI 304) | |
| **Girante** | |
| Acciaio inox (AISI 304) | |
| **Albero** | |
| Acciaio inox | |

## Accessori


- Apparecchi di comando Pag. **362**
- Vasi di espansione Pag. **364**
- Pressostati e interruttori di livello Pag. **365**






Soggetto a modifiche tecniche senza preavviso

## Descrizione

Sistema di alimentazione idrica con vaso di idroaccumulo a membrana con pompa centrifuga multistadio di superficie in versione **autoadescante**.

## Campo di applicazioni

- Applicazioni residenziali e commerciali
- Pressurizzazione idrica
- Irrigazione

# Wilo-Jet HWJ

Serbatoio di idroaccumulo
**da 20 o 50 litri**

| Wilo-Jet HWJ | 1~230 V – 50 Hz | | | | | | | | | | | | | | | | PG5 | W1 |
|---|---|---|---|---|---|---|---|---|---|---|---|---|---|---|---|---|---|---|
| » Serbatoio da 20 L | | | | | | | | Portata (m³/h) | | | | | | | | | | |
| Modello | Aspirazione | Mandata | $P_2$ (kW) | PN (bar) | Peso (kg) | Consegna | Codice | Prezzo € | 0 | 1 | 1,5 | 2 | 2,5 | 3 | 3,5 | 4 | 4,5 | 5 |
| | | | | | | | | | Prevalenza (m) | | | | | | | | | |
| **HWJ 20 L 202 EM** | 1” | | 0,55 | 6 | 15,5 | A | **2549379** | **436,00** | 37 | 29 | 25,5 | 23 | 20 | 17,5 | 15 | 13 | 8 | |
| **HWJ 20 L 203 EM** | 1” | | 0,75 | 6 | 15,9 | A | **2549380** | **481,00** | 41,5 | 35 | 31 | 28,5 | 25 | 23 | 20,2 | 17,5 | 10,5 | 4 |
| **HWJ 20 L 204 EM** | 1” | | 1 | 6 | 17,2 | A | **2549381** | **540,00** | 48 | 40 | 37,5 | 35 | 32 | 30 | 27 | 25 | 21 | 14 |

| Wilo-Jet HWJ | 1~230 V – 50 Hz | | | | | | | | | | | | | | | | PG5 | W1 |
|---|---|---|---|---|---|---|---|---|---|---|---|---|---|---|---|---|---|---|
| » Serbatoio da 50 L | | | | | | | | Portata (m³/h) | | | | | | | | | | |
| Modello | Aspirazione | Mandata | $P_2$ (kW) | PN (bar) | Peso (kg) | Consegna | Codice | Prezzo € | 0 | 1 | 1,5 | 2 | 2,5 | 3 | 3,5 | 4 | 4,5 | 5 |
| | | | | | | | | | Prevalenza (m) | | | | | | | | | |
| **HWJ 50 L 202 EM** | 1” | | 0,55 | 6 | 17 | A | **2549382** | **579,00** | 37 | 29 | 25,5 | 23 | 20 | 17,5 | 15 | 13 | 8 | |
| **HWJ 50 L 203 EM** | 1” | | 0,75 | 6 | 17,4 | A | **2549383** | **589,00** | 41,5 | 35 | 31 | 28,5 | 25 | 23 | 20,2 | 17,5 | 10,5 | 4 |
| **HWJ 50 L 204 EM** | 1” | | 1 | 6 | 18,6 | A | **2549384** | **632,00** | 48 | 40 | 37,5 | 35 | 32 | 30 | 27 | 25 | 21 | 14 |

# Wilo-MultiCargo MC

Pompa centrifuga
**autoadescante**

## Descrizione

Pompa centrifuga monostadio di superficie in versione **autoadescante**.

## Campo di applicazioni

- Applicazioni residenziali e commerciali
- Pressurizzazione idrica
- Irrigazione

## Particolarità / Vantaggi prodotto

→ Motore trifase IE3-IEC (≥ 0,75 kW).
→ Ideale come pompa di superficie per l'utilizzo dell'acqua piovana.
→ Prestazioni idrauliche elevate.
→ Elevata silenziosità.

## Applicazioni

Impianti di pressurizzazione idrica.

## Chiave di lettura

| Esempio: | MC-305-DM |
|---|---|
| **MC** | Denominazione pompa |
| **3** | Portata nominale in m³/h |
| **04** | Numero giranti |
| **DM** | 3~400 V, 50 Hz |

## Dati tecnici

| | |
|---|---|
| **Fluidi consentiti** | |
| Acqua pulita priva di sostanze in sospensione. | |
| **Campo d'impiego** | |
| Temperatura fluido | da +5°C a +35°C |
| **Caratteristiche elettriche** | |
| Alimentazione rete | 3 ~ 400 V |
| Frequenza | 50 Hz |
| **Motore** | |
| Grado protezione | IP 54 |

## Materiali

| | |
|---|---|
| **Corpo pompa** | |
| Acciaio inox (AISI 304) | |
| **Girante** | |
| Noryl | |
| **Albero** | |
| Acciaio inox | |

## Accessori

| | | |
|---|---|---|
| • Apparecchi di comando | Pag. | **362** |
| • Vasi di espansione | Pag. | **364** |
| • Pressostati e interruttori di livello | Pag. | **365** |





Soggetto a modifiche tecniche senza preavviso

## Descrizione

Pompa centrifuga monostadio di superficie in versione **autoadescante**.

# Wilo-MultiCargo MC

Pompa centrifuga **autoadescante**

## Campo di applicazioni

- Applicazioni residenziali e commerciali
- Pressurizzazione idrica
- Irrigazione

| Wilo-MultiCargo MC | 3~400 V – 50 Hz | | | | | | | | | | | | | | | PG5 | W1 |
|---|---|---|---|---|---|---|---|---|---|---|---|---|---|---|---|---|---|
| » Attacchi filettati | | | | | | | | Portata (m³/h) | | | | | | | | | |
| Modello | Aspirazione Mandata | $P_2$ (kW) | PN (bar) | Peso (kg) | Consegna | Codice | Prezzo € | 0 | 1 | 1,5 | 2 | 2,5 | 3 | 3,5 | 4 | 4,5 | 5 |
| | | | | | | | | Prevalenza (m) | | | | | | | | | |
| **MC 304 DM** | 1” | 0,55 | 8 | 9,3 | B | **4041177** | **452,00** | 44 | 39 | 37 | 33 | 30 | 27 | 24 | 20 | 17 | 13 |
| **MC 305N DM** | 1” | 0,75 | 8 | 10,8 | B | **4210853** | **578,00** | 55 | 49 | 47 | 42 | 38 | 34 | 31 | 27 | 23 | 18 |
| | | | | | | | | **0** | **1** | **1,5** | **2** | **2,5** | **3** | **4** | **5** | **6** | **7** |
| **MC 604N DM** | 1” | 0,75 | 8 | 10,8 | B | **4210860** | **599,00** | 44 | 41 | 40 | 38 | 36 | 34 | 30 | 26 | 22 | 17 |
| **MC 605N DM** | 1” | 1,1 | 8 | 12,3 | B | **4210867** | **619,00** | 56 | 55 | 54 | 53 | 51 | 49 | 45 | 40 | 34 | 27 |

# Wilo-MultiPress MP

Pompa centrifuga
**normalmente aspirante**

## Descrizione

Pompa centrifuga monostadio di superficie in versione **normalmente aspirante**.

## Campo di applicazioni

- Applicazioni residenziali e commerciali
- Pressurizzazione idrica
- Irrigazione

## Particolarità / Vantaggi prodotto

→ Motore trifase IE3-IEC (≥ 0,75 kW).
→ Ideale come pompa di superficie per l'utilizzo dell'acqua piovana.
→ Prestazioni idrauliche elevate.
→ Elevata silenziosità.

## Applicazioni

Impianti di pressurizzazione idrica.

## Chiave di lettura

| | |
|---|---|
| Esempio: | MP 304 DM |
| **MP** | Denominazione pompa |
| **3** | Portata nominale in m³/h |
| **04** | Numero stadi |
| **DM** | 3~400 V, 50 Hz |

## Dati tecnici

| | |
|---|---|
| **Fluidi consentiti** | |
| Acqua pulita priva di sostanze in sospensione. | |
| **Campo d'impiego** | |
| Temperatura fluido | da +5°C a +35°C |
| **Caratteristiche elettriche** | |
| Alimentazione rete | 3 ~ 400 V |
| Frequenza | 50 Hz |
| **Motore** | |
| Grado protezione | IP 44 |

## Materiali

| |
|---|
| **Corpo pompa** |
| Acciaio inox (AISI 304) |
| **Girante** |
| Noryl |
| **Albero** |
| Acciaio inox |

## Accessori

| | | |
|---|---|---|
| • Apparecchi di comando | Pag. | **362** |
| • Vasi di espansione | Pag. | **364** |
| • Pressostati e interruttori di livello | Pag. | **365** |





Soggetto a modifiche tecniche senza preavviso

## Descrizione

Pompa centrifuga monostadio di superficie in versione **normalmente aspirante**.

# Wilo-MultiPress MP

Pompa centrifuga
**normalmente aspirante**

## Campo di applicazioni

- Applicazioni residenziali e commerciali
- Pressurizzazione idrica
- Irrigazione

| Wilo-MultiPress MP | 3~400 V - 50 Hz | | | | | | | | | | | | | | | PG5 | W1 |
|---|---|---|---|---|---|---|---|---|---|---|---|---|---|---|---|---|---|
| » Attacchi filettati | | | | | | | | Portata (m³/h) | | | | | | | | | |
| Modello | Aspirazione Mandata | $P_2$ (kW) | PN (bar) | Peso (kg) | Consegna | Codice | Prezzo € | 0 | 0,5 | 1 | 2 | 2,5 | 3 | 3,5 | 4 | 4,5 | 5 |
| | | | | | | | | Prevalenza (m) | | | | | | | | | |
| **MP 304 DM** | 1" | 0,55 | 10 | 8,2 | B | **4033355** | **453,00** | 45 | 42 | 43 | 33 | 29 | 26 | 23 | 19 | 15 | 12 |
| **MP 305 N-DM** | 1" | 0,75 | 10 | 9,7 | B | **4210850** | **572,00** | 56 | 53 | 50 | 43 | 39 | 35 | 29 | 23 | 19 | 15 |
| | | | | | | | | **0** | **0,5** | **1** | **2** | **3** | **4** | **5** | **6** | **7** | **8** |
| **MP 603 DM** | 1"¼-1" | 0,55 | 10 | 8,7 | B | **4032130** | **433,00** | 32 | 31 | 30 | 29 | 28 | 24 | 20 | 16 | 12 | 7,5 |
| **MP 604 N-DM** | 1"¼-1" | 0,75 | 10 | 9,7 | B | **4210857** | **575,00** | 44 | 43 | 42 | 40,5 | 38 | 34,5 | 30 | 24 | 19 | 12,5 |
| **MP 605 N-DM** | 1"¼-1" | 1,1 | 10 | 11 | B | **4210864** | **602,00** | 55 | 54 | 53 | 51,5 | 48,5 | 44 | 38,5 | 32 | 24,5 | 17 |

# Medana CH1-LC

## Pompa centrifuga multistadio di superficie in versione normalmente aspirante.

Impiego in sistemi di **alimentazione** e **pressurizzazione idrica** in impianti di distribuzione **idrica** e **irrigazione.**

NOVITÀ

### In evidenza

Soluzione versatile e flessibile adatta a tutte le applicazioni.

### Efficienza

Motore elettrico in classe di efficienza IE3 per modelli con alimentazione 3~400 V a partire da 0.75 kW.

### Tecnologia

Limite di esercizio esteso per temperatura ambiente fino a 50°C.

### Idraulica

Stadi e giranti in acciaio inox AISI 304 e corpo pompa in ghisa grigia.

### Installazione

Staffa di fissaggio integrata nel corpo pompa per una rapida e sicura installazione.

**Scopri di più!**
Utilizza il QR-Code.





Soggetto a modifiche tecniche senza preavviso

# Medana CH1-L

## Pompa centrifuga multistadio di superficie in versione normalmente aspirante.

Impiego in sistemi di **alimentazione** e **pressurizzazione idrica** in impianti di distribuzione **idrica**, **irrigazione** e **processi industriali**.

NOVITÀ

### In evidenza

Soluzione versatile e flessibile adatta anche ad applicazioni industriali e di processo.

### Efficienza

Motore elettrico in classe di efficienza IE3 per modelli con alimentazione 3~400 V a partire da 0.75 kW.

### Tecnologia

Versione in acciaio inox AISI316 adatta per applicazioni con fluidi aggressivi.

### Idraulica

Idraulica e corpo pompa in acciaio inox AISI 304 o AISI 316 (a seconda dei modelli).

### Installazione

Fori per il riempimento dell'idraulica di ampie dimensioni per facilitare le operazioni di posa.

**Scopri di più!**
Utilizza il QR-Code.

# Wilo-Medana CH1-LC

Pompa centrifuga
**normalmente aspirante**

## Descrizione

Pompa centrifuga multistadio di superficie in versione **normalmente aspirante**.

## Campo di applicazioni

- Applicazioni residenziali e commerciali
- Pressurizzazione idrica
- Irrigazione

## Particolarità / Vantaggi prodotto

→Bassa rumorosità grazie all'anello di usura fisso e alla lanterna resistente alla corrosione con rivestimento mediante cataforesi.
→Versioni con motori monofase (1 ~ 230 V) e trifase (3 ~ 400 V).

## Applicazioni

Impianti di pressurizzazione idrica.

## Chiave di lettura

| Esempio: | MEDANA CH1-LC404-5/E/A/10T |
|---|---|
| **MEDANA CH1** | Denominazione pompa |
| **LC** | Versione con albero allungato con corpo pompa in ghisa grigia |
| **4** | Portata nominale in m³/h |
| **04** | Numero stadi |
| **-5** | Corpo pompa in ghisa |
| **E** | E= Guarnizione in EPDM |
| **A** | A= 1~ 230V, 50 Hz<br>E= 3~ 230-400V, 50 Hz |
| **10** | Pressione in bar |
| **T** | Attacchi filettati |

## Dati tecnici

| | |
|---|---|
| **Fluidi consentiti** | |
| Acqua pulita priva di sostanze in sospensione. | |
| **Campo d'impiego** | |
| Temperatura fluido | da -20 °C a +90 °C |
| **Caratteristiche elettriche** | |
| Alimentazione rete | 1 ~ 230 V<br>3~230 V-400 V |
| Frequenza | 50 Hz |
| **Motore** | |
| Grado protezione | IP 55 |

## Materiali

| |
|---|
| **Corpo pompa** |
| Ghisa |
| **Guarnizione** |
| EPD |
| **Albero** |
| Acciaio inox |

## Accessori

| | | |
|---|---|---|
| • Apparecchi di comando | Pag. | **362** |
| • Vasi di espansione | Pag. | **364** |
| • Pressostati e interruttori di livello | Pag. | **365** |





Soggetto a modifiche tecniche senza preavviso

## Descrizione

Pompa centrifuga multistadio di superficie in versione **normalmente aspirante**.

# Wilo-Medana CH1-LC

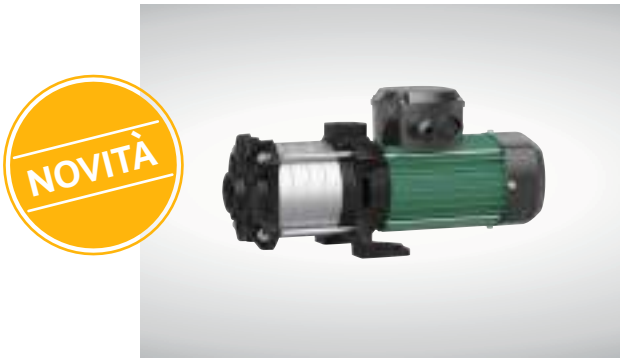


Pompa centrifuga
**normalmente aspirante**

## Campo di applicazioni

- Applicazioni residenziali e commerciali
- Pressurizzazione idrica
- Irrigazione

| MEDANA CH1-LC | 1~230 V - 50 Hz | | | | | | | | | | | | | | PG5 | W1 |
|---|---|---|---|---|---|---|---|---|---|---|---|---|---|---|---|---|
| » ATTACCHI FILETTATI | | | | | | | | Portata (m³/h) | | | | | | | | |
| Modello | ASPIRAZIONE / MANDATA | $P_2$ (kW) | PN (bar) | Peso (kg) | Consegna | Codice | Prezzo € | 0 | 0,5 | 1 | 1,5 | 2 | 2,5 | 3 | 3,5 | 4 | 4,5 |
| | | | | | | | | Prevalenza (m) | | | | | | | | | |
| CH1-LC.202-5/E/A/10T | 1" | 0,37 | 10 | 13,1 | B | 4233356 | 409,00 | 18 | 17 | 16,5 | 16 | 15 | 13 | 10,5 | 7,4 | 3,7 | 0,5 |
| CH1-LC.203-5/E/A/10T | 1" | 0,37 | 10 | 13,4 | B | 4233358 | 436,00 | 26 | 25 | 24 | 23 | 21 | 18 | 14 | 9,4 | 2,9 | 0,2 |
| CH1-LC.204-5/E/A/10T | 1" | 0,55 | 10 | 14,4 | B | 4233360 | 473,00 | 37 | 36 | 35 | 34 | 31 | 27 | 21 | 16 | 8 | 3,5 |
| CH1-LC.205-5/E/A/10T | 1" | 0,55 | 10 | 14,7 | B | 4233362 | 500,00 | 46 | 45 | 44 | 42 | 38 | 33 | 27 | 19 | 9 | 0,5 |
| CH1-LC.206-5/E/A/10T | 1" | 0,75 | 10 | 17,4 | B | 4233364 | 542,00 | 54 | 53 | 52 | 49 | 47 | 41 | 32 | 24 | 13 | 0,8 |
| CH1-LC.207-5/E/A/10T | 1" | 0,75 | 10 | 17,8 | B | 4233366 | 589,00 | 63 | 62 | 61 | 59 | 53 | 46 | 37 | 26 | 14 | 2,4 |
| | | | | | | | | 0 | 2 | 4 | 4,5 | 5 | 5,5 | 6 | 6,5 | 7 | 7,5 |
| CH1-LC.402-5/E/A/10T | 1" | 0,37 | 10 | 13,1 | B | 4233368 | 411,00 | 18 | 16 | 14 | 12 | 11 | 10 | 7,5 | 5 | 2,5 | 0,2 |
| CH1-LC.403-5/E/A/10T | 1" | 0,55 | 10 | 14,0 | B | 4233370 | 455,00 | 28 | 25 | 20 | 18 | 16 | 13 | 10 | 7 | 2,7 | 0,4 |
| CH1-LC.404-5/E/A/10T | 1" | 0,55 | 10 | 14,4 | B | 4231432 | 499,00 | 36 | 33 | 26 | 24 | 20 | 16 | 12 | 7 | 2,5 | 0,5 |
| CH1-LC.405-5/E/A/10T | 1" | 0,75 | 10 | 17,1 | B | 4233372 | 527,00 | 46 | 40 | 33 | 30 | 25 | 21 | 14,5 | 9,5 | 3,5 | 0,6 |
| CH1-LC.406-5/E/A/10T | 1" | 1,1 | 10 | 18,1 | B | 4233374 | 581,00 | 57 | 51 | 43 | 37 | 32 | 26 | 19 | 11 | 4 | 0,7 |
| | | | | | | | | 0 | 3 | 5 | 6 | 7 | 8 | 9 | 10 | 11 | 11,5 |
| CH1-LC.602-5/E/A/10T | 1"¼-1" | 0,55 | 10 | 14,7 | B | 4233377 | 468,00 | 21 | 19 | 18 | 16 | 14 | 12 | 9 | 5 | 1 | 0,3 |
| CH1-LC.603-5/E/A/10T | 1"¼-1" | 1,1 | 10 | 18,3 | B | 4231433 | 579,00 | 33 | 31 | 29 | 27 | 24 | 21 | 16 | 11 | 4 | 0,6 |
| CH1-LC.604-5/E/A/10T | 1"¼-1" | 1,1 | 10 | 18,9 | B | 4233379 | 591,00 | 44 | 42 | 38 | 36 | 32 | 27 | 21 | 14 | 4,5 | 0,9 |
| CH1-LC.605-5/E/A/10T | 1"¼-1" | 1,5 | 10 | 22,8 | B | 4231434 | 704,00 | 56 | 53 | 48 | 45 | 42 | 36 | 27 | 19 | 8 | 1,2 |
| | | | | | | | | 0 | 2 | 4 | 6 | 8 | 10 | 12 | 14 | 16 | 18 |
| CH1-LC.1002-5/E/A/10T | 1"½-1"¼ | 1,1 | 10 | 17,5 | B | 4231435 | 531,00 | 23 | 22 | 21 | 20 | 19 | 18 | 14 | 10 | 5 | 1 |
| CH1-LC.1003-5/E/A/10T | 1"½-1"¼ | 1,5 | 10 | 21,5 | B | 4233384 | 626,00 | 36 | 35 | 34 | 33 | 31 | 29 | 23 | 16 | 7,5 | 0,5 |

# Wilo-Medana CH1-LC

Pompa centrifuga
**normalmente aspirante**

## Descrizione

Pompa centrifuga multistadio di superficie in versione **normalmente aspirante**.

## Campo di applicazioni

- Applicazioni residenziali e commerciali
- Pressurizzazione idrica
- Irrigazione

| MEDANA CH1-LC | 3~230-400 V - 50 Hz | | | | | | | | | | | | | | | PG5 | W1 |
|---|---|---|---|---|---|---|---|---|---|---|---|---|---|---|---|---|---|
| » ATTACCHI FILETTATI | | | | | | | | Portata (m³/h) | | | | | | | | | |
| Modello | ASPIRAZIONE | MANDATA | $P_2$ (kW) | PN (bar) | Peso (kg) | Consegna | Codice | Prezzo € | 0 | 0,5 | 1 | 1,5 | 2 | 2,5 | 3 | 3,5 | 4 | 4,5 |
| | | | | | | | | | Prevalenza (m) | | | | | | | | | |
| CH1-LC.202-5/E/E/10T | 1" | | 0,37 | 10 | 13,2 | B | 4233357 | 409,00 | 18 | 17 | 16,5 | 16 | 15 | 13 | 10,5 | 7,4 | 3,7 | 0,5 |
| CH1-LC.203-5/E/E/10T | 1" | | 0,37 | 10 | 13,5 | B | 4233359 | 436,00 | 26 | 25 | 24 | 23 | 21 | 18 | 14 | 9,4 | 2,9 | 0,2 |
| CH1-LC.204-5/E/E/10T | 1" | | 0,55 | 10 | 13,7 | B | 4233361 | 473,00 | 37 | 36 | 35 | 34 | 31 | 27 | 21 | 16 | 8 | 3,5 |
| CH1-LC.205-5/E/E/10T | 1" | | 0,55 | 10 | 14,1 | B | 4233363 | 500,00 | 46 | 45 | 44 | 42 | 38 | 33 | 27 | 19 | 9 | 0,5 |
| CH1-LC.206-5/E/E/10T | 1" | | 0,75 | 10 | 16,0 | B | 4233365 | 542,00 | 54 | 53 | 52 | 49 | 47 | 41 | 32 | 24 | 13 | 0,8 |
| CH1-LC.207-5/E/E/10T | 1" | | 0,75 | 10 | 16,4 | B | 4233367 | 589,00 | 63 | 62 | 61 | 59 | 53 | 46 | 37 | 26 | 14 | 2,4 |
| | | | | | | | | | 0 | 2 | 4 | 4,5 | 5 | 5,5 | 6 | 6,5 | 7 | 7,5 |
| CH1-LC.402-5/E/E/10T | 1" | | 0,37 | 10 | 13,2 | B | 4233369 | 411,00 | 18 | 16 | 14 | 12 | 11 | 10 | 7,5 | 5 | 2,5 | 0,2 |
| CH1-LC.403-5/E/E/10T | 1" | | 0,37 | 10 | 13,5 | B | 4231436 | 455,00 | 28 | 25 | 20 | 18 | 16 | 13 | 10 | 7 | 2,7 | 0,4 |
| CH1-LC.404-5/E/E/10T | 1" | | 0,55 | 10 | 13,7 | B | 4233371 | 499,00 | 36 | 33 | 26 | 24 | 20 | 16 | 12 | 7 | 2,5 | 0,5 |
| CH1-LC.405-5/E/E/10T | 1" | | 0,75 | 10 | 15,7 | B | 4233373 | 527,00 | 46 | 40 | 33 | 30 | 25 | 21 | 14,5 | 9,5 | 3,5 | 0,6 |
| CH1-LC.406-5/E/E/10T | 1" | | 0,75 | 10 | 16,0 | B | 4233375 | 581,00 | 57 | 51 | 43 | 37 | 32 | 26 | 19 | 11 | 4 | 0,7 |
| CH1-LC.407-5/E/E/10T | 1" | | 1,1 | 10 | 18,2 | B | 4233376 | 614,00 | 61 | 60 | 46 | 42 | 37 | 29 | 20 | 14 | 3,7 | 0,8 |





Soggetto a modifiche tecniche senza preavviso

## Descrizione

Pompa centrifuga multistadio di superficie in versione **normalmente aspirante**.

# Wilo-Medana CH1-LC

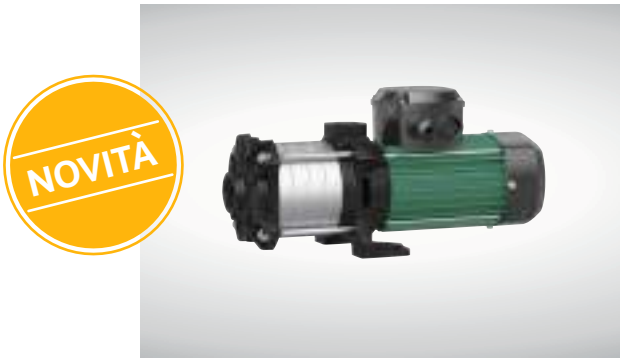


Pompa centrifuga
**normalmente aspirante**

## Campo di applicazioni

- Applicazioni residenziali e commerciali
- Pressurizzazione idrica
- Irrigazione

| MEDANA CH1-LC | 3~230-400 V - 50 Hz | | | | | | | | | | | | | | | PG5 | W1 |
|---|---|---|---|---|---|---|---|---|---|---|---|---|---|---|---|---|---|
| » ATTACCHI FILETTATI | | | | | | | | | Portata (m³/h) | | | | | | | | |
| Modello | Aspirazione Mandata | $P_2$ (kW) | PN (bar) | Peso (kg) | Consegna | Codice | Prezzo € | 0 | 3 | 5 | 6 | 7 | 8 | 9 | 10 | 11 | 11,5 |
| | | | | | | | | Prevalenza (m) | | | | | | | | | |
| **CH1-LC.602-5/E/E/10T** | 1"¼-1" | 0,55 | 10 | 14,1 | B | **4231437** | **468,00** | 21 | 19 | 18 | 16 | 14 | 12 | 9 | 5 | 1 | 0,3 |
| **CH1-LC.603-5/E/E/10T** | 1"¼-1" | 1,1 | 10 | 18,1 | B | **4233378** | **579,00** | 33 | 31 | 29 | 27 | 24 | 21 | 16 | 11 | 4 | 0,6 |
| **CH1-LC.604-5/E/E/10T** | 1"¼-1" | 1,1 | 10 | 18,6 | B | **4233380** | **591,00** | 44 | 42 | 38 | 36 | 32 | 27 | 21 | 14 | 4,5 | 0,9 |
| **CH1-LC.605-5/E/E/10T** | 1"¼-1" | 1,5 | 10 | 22,4 | B | **4233381** | **704,00** | 56 | 53 | 48 | 45 | 42 | 36 | 27 | 19 | 8 | 1,1 |
| **CH1-LC.606-5/E/E/10T** | 1"¼-1" | 1,85 | 10 | 26,6 | B | **4233382** | **741,00** | 68 | 65 | 58 | 54 | 50 | 41 | 33 | 21 | 7,6 | 1,2 |
| | | | | | | | | **0** | **2** | **4** | **6** | **8** | **10** | **12** | **14** | **16** | **18** |
| **CH1-LC.1002-5/E/E/10T** | 1"½-1"¼ | 1,1 | 10 | 17,3 | B | **4233383** | **531,00** | 23 | 22 | 21 | 20 | 19 | 18 | 14 | 10 | 5 | 1 |
| **CH1-LC.1003-5/E/E/10T** | 1"½-1"¼ | 1,5 | 10 | 21,1 | B | **4231438** | **626,00** | 36 | 35 | 34 | 33 | 31 | 29 | 23 | 16 | 7,5 | 0,3 |
| **CH1-LC.1004-5/E/E/10T** | 1"½-1"¼ | 1,85 | 10 | 25,3 | B | **4231439** | **691,00** | 47 | 46 | 45 | 43 | 42 | 38 | 31 | 21 | 10 | 0,5 |
| **CH1-LC.1005-5/E/E/10T** | 1"½-1"¼ | 2,5 | 10 | 26,4 | B | **4233385** | **715,00** | 60 | 59 | 58 | 57 | 52 | 49 | 40 | 28 | 16 | 1 |
| **CH1-LC.1006-5/E/E/10T** | 1"½-1"¼ | 3 | 10 | 30,0 | B | **4233386** | **824,00** | 73 | 72 | 70 | 68 | 66 | 57 | 49 | 35 | 18 | 1,2 |

# Wilo-Medana CH1-L

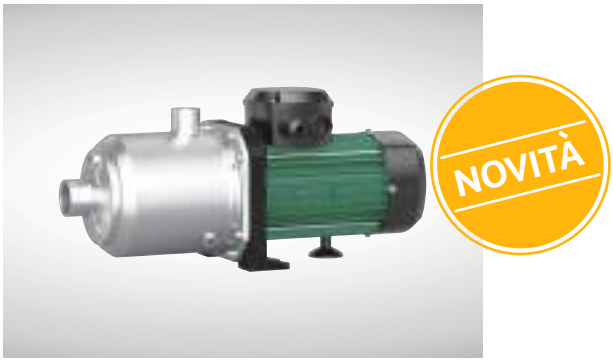


Pompa centrifuga
**normalmente aspirante**

## Descrizione

Pompa centrifuga multistadio di superficie in versione **normalmente aspirante** interamente in acciaio inox 304 (a richiesta versioni in acciaio inox AISI 316L).

## Campo di applicazioni

- Applicazioni residenziali e commerciali
- Applicazioni industriali
- Pressurizzazione idrica

## Particolarità / Vantaggi prodotto

→ Pompa adatta ad impianti di acqua potabile
→ Ideale come pompa di superficie per l'utilizzo dell'acqua piovana.
→ Lanterna resistente alla corrosione con rivestimento mediante cataforesi.

## Applicazioni

Impianti di pressurizzazione idrica.

## Chiave di lettura

| Esempio: | MEDANA CH1-L.202-1/E/A/10T |
|---|---|
| **MEDANA CH1** | Denominazione pompa |
| **L** | Versione con albero allungato |
| **2** | Portata nominale in m³/h |
| **02** | Numero stadi |
| **-1** | 1= Idraulica in AISI 304<br>2= Idraulica in AISI 316L |
| **E** | E= Guarnizione in EPDM<br>V= Guarnizione in Viton |
| **A** | A= 1~ 230V, 50 Hz<br>E= 3~ 230-400V, 50 Hz |
| **10** | Pressione in bar |
| **T** | Attacchi filettati |

## Dati tecnici

| | |
|---|---|
| **Fluidi consentiti** | |
| Acqua pulita priva di sostanze in sospensione. | |
| **Campo d'impiego** | |
| Temperatura fluido | -20 fino a +120 °C (EPDM)<br>-20 a +90 °C (FKM) |
| **Caratteristiche elettriche** | |
| Alimentazione rete | 1 ~ 230 V<br>3 ~ 400 V |
| Frequenza | 50 Hz |
| **Motore** | |
| Grado protezione | IP 55 |

## Materiali

| |
|---|
| **Corpo pompa** |
| Acciaio inox (AISI 304 o AISI 316L) |
| **Guarnizione** |
| EPDM o Viton (a seconda dei modelli) |
| **Albero** |
| Acciaio inox |

## Accessori


- Apparecchi di comando Pag. 362
- Vasi di espansione Pag. 364
- Pressostati e interruttori di livello Pag. 365






Soggetto a modifiche tecniche senza preavviso

## Descrizione

Pompa centrifuga multistadio di superficie in versione **normalmente aspirante** interamente in acciaio inox 304 (a richiesta versioni in acciaio inox AISI 316L).

## Campo di applicazioni

- Applicazioni residenziali e commerciali
- Applicazioni industriali
- Pressurizzazione idrica

# Wilo-Medana CH1-L

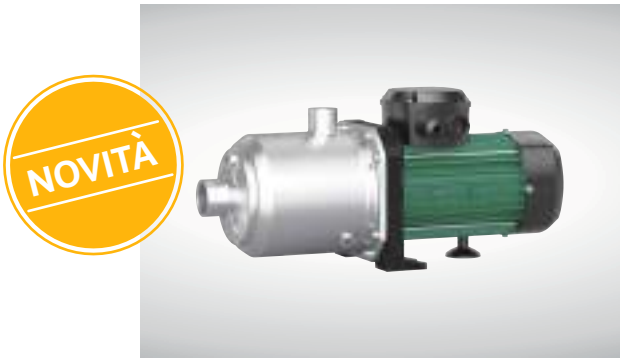


Pompa centrifuga
**normalmente aspirante**

| Wilo-Medana CH1-L | 1~230 V - 50 Hz | | | | | | | | | | | | | | | PG5 | W1 |
|---|---|---|---|---|---|---|---|---|---|---|---|---|---|---|---|---|---|
| » Attacchi filettati | | | | | | | | Portata (m³/h) | | | | | | | | | |
| Modello | Aspirazione Mandata | $P_2$ (kW) | PN (bar) | Peso (kg) | Consegna | Codice | Prezzo € | 0 | 0,5 | 1 | 1,5 | 2 | 2,5 | 3 | 3,5 | 4 | 4,5 |
| | | | | | | | | Prevalenza (m) | | | | | | | | | |
| CH1-L.202-1/E/A/10T | 1" | 0,37 | 10 | 10,2 | B | 4231462 | 435,00 | 19 | 18 | 16 | 17 | 16 | 14 | 12 | 9 | 5 | 1,5 |
| CH1-L.203-1/E/A/10T | 1" | 0,37 | 10 | 10,6 | B | 4231464 | 452,00 | 36 | 26 | 25 | 24 | 22 | 19 | 15 | 11 | 4,5 | 0,5 |
| CH1-L.204-1/E/A/10T | 1" | 0,55 | 10 | 11,6 | B | 4231466 | 491,00 | 37 | 36 | 35 | 34 | 31 | 27 | 21 | 16 | 8 | 3,5 |
| CH1-L.205-1/E/A/10T | 1" | 0,55 | 10 | 14,4 | B | 4231468 | 551,00 | 46 | 45 | 44 | 42 | 38 | 33 | 27 | 19 | 9 | 0,5 |
| CH1-L.206-1/E/A/10T | 1" | 0,75 | 10 | 14,8 | B | 4231470 | 566,00 | 54 | 53 | 52 | 49 | 47 | 41 | 32 | 24 | 13 | 0,8 |
| CH1-L.207-1/E/A/10T | 1" | 0,75 | 10 | 15,9 | B | 4231472 | 643,00 | 63 | 62 | 61 | 59 | 53 | 46 | 37 | 26 | 14 | 2,4 |
| | | | | | | | | 0 | 2 | 3 | 4 | 4,5 | 5 | 5,5 | 6 | 6,5 | 7 |
| CH1-L.402-1/E/A/10T | 1" | 0,37 | 10 | 10,2 | B | 4231474 | 462,00 | 19 | 18 | 17 | 15 | 13 | 11 | 10 | 7 | 4,6 | 1 |
| CH1-L.403-1/E/A/10T | 1" | 0,55 | 10 | 11,2 | B | 4231476 | 480,00 | 29 | 26 | 24 | 22 | 19 | 17 | 14 | 10 | 7 | 1,6 |
| CH1-L.404-1/E/A/10T | 1" | 0,55 | 10 | 11,6 | B | 4231478 | 523,00 | 36 | 34 | 32 | 27 | 25 | 21 | 16 | 12 | 6,5 | 0,5 |
| CH1-L.405-1/E/A/10T | 1" | 0,75 | 10 | 14,4 | B | 4231480 | 583,00 | 49 | 43 | 40 | 35 | 30 | 26,5 | 21 | 14 | 8,5 | 1,5 |
| CH1-L.406-1/E/A/10T | 1" | 1,1 | 10 | 15,5 | B | 4231482 | 601,00 | 58 | 52 | 48 | 43 | 38 | 32 | 26 | 19 | 13 | 1,7 |
| CH1-L.407-1/E/A/10T | 1" | 1,1 | 10 | 15,9 | B | 4231484 | 665,00 | 58 | 53 | 48 | 42 | 38 | 33 | 26 | 17 | 12 | 2,5 |
| | | | | | | | | 0 | 1 | 3 | 5 | 6 | 7 | 8 | 9 | 10 | 11 |
| CH1-L.602-1/E/A/10T | 1"¼-1" | 0,55 | 10 | 11,4 | B | 4231486 | 493,00 | 23 | 22 | 21 | 20 | 18 | 16 | 14 | 11 | 7 | 3 |
| CH1-L.603-1/E/A/10T | 1"¼-1" | 1,1 | 10 | 15,0 | B | 4231488 | 566,00 | 34 | 33 | 32 | 30 | 28 | 26 | 23 | 18 | 12 | 6 |
| CH1-L.604-1/E/A/10T | 1"¼-1" | 1,1 | 10 | 19,1 | B | 4231490 | 636,00 | 47 | 46 | 43 | 39 | 37 | 32 | 29 | 21 | 14 | 6 |
| CH1-L.605-1/E/A/10T | 1"¼-1" | 1,5 | 10 | 19,8 | B | 4231492 | 688,00 | 58 | 57 | 56 | 50 | 46 | 43 | 37 | 28 | 18 | 9 |
| | | | | | | | | 0 | 2 | 4 | 6 | 8 | 10 | 12 | 14 | 16 | 17 |
| CH1-L.1002-1/E/A/10T | 1"½-1"¼ | 1,1 | 10 | 14,4 | B | 4231494 | 535,00 | 26 | 25 | 24 | 23 | 22 | 20 | 16 | 11 | 4,2 | 0,7 |
| CH1-L.1003-1/E/A/10T | 1"½-1"¼ | 1,5 | 10 | 18,4 | B | 4231496 | 650,00 | 39 | 38 | 37 | 36 | 34 | 29 | 25 | 16 | 7 | 1,6 |

# Wilo-Medana CH1-L

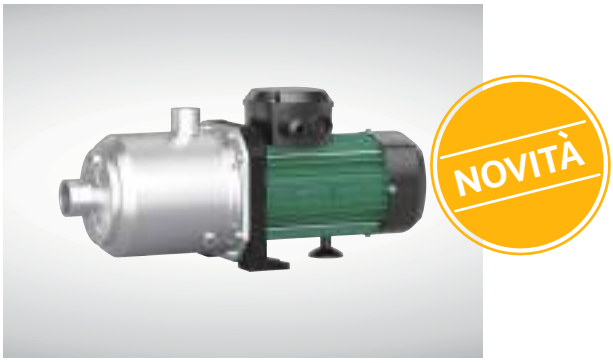


Pompa centrifuga
**normalmente aspirante**

## Descrizione

Pompa centrifuga multistadio di superficie in versione **normalmente aspirante** interamente in acciaio inox 304 (a richiesta versioni in acciaio inox AISI 316L).

## Campo di applicazioni

- Applicazioni residenziali e commerciali
- Applicazioni industriali
- Pressurizzazione idrica

| Wilo-Medana CH1-L | 3~400 V - 50 Hz | | | | | | | | | | | | | | | PG5 | W1 |
|---|---|---|---|---|---|---|---|---|---|---|---|---|---|---|---|---|---|
| » Attacchi filettati | | | | | | | | Portata (m³/h) | | | | | | | | | |
| Modello | Aspirazione Mandata | $P_2$ (kW) | PN (bar) | Peso (kg) | Consegna | Codice | Prezzo € | 0 | 0,5 | 1 | 1,5 | 2 | 2,5 | 3 | 3,5 | 4 | 4,5 |
| | | | | | | | | Prevalenza (m) | | | | | | | | | |
| CH1-L.202-1/E/E/10T | 1" | 0,37 | 10 | 10,5 | B | 4231463 | 435,00 | 19 | 18 | 16 | 17 | 16 | 14 | 12 | 9 | 5 | 1,5 |
| CH1-L.203-1/E/E/10T | 1" | 0,37 | 10 | 10,9 | B | 4231465 | 452,00 | 36 | 26 | 25 | 24 | 22 | 19 | 15 | 11 | 4,5 | 0,5 |
| CH1-L.204-1/E/E/10T | 1" | 0,55 | 10 | 11,2 | B | 4231467 | 491,00 | 37 | 36 | 35 | 34 | 31 | 27 | 21 | 16 | 8 | 3,5 |
| CH1-L.205-1/E/E/10T | 1" | 0,55 | 10 | 13,0 | B | 4231469 | 551,00 | 46 | 45 | 44 | 42 | 38 | 33 | 27 | 19 | 9 | 0,5 |
| CH1-L.206-1/E/E/10T | 1" | 0,75 | 10 | 13,4 | B | 4231471 | 566,00 | 54 | 53 | 52 | 49 | 47 | 41 | 32 | 24 | 13 | 0,8 |
| CH1-L.207-1/E/E/10T | 1" | 0,75 | 10 | 13,8 | B | 4231473 | 643,00 | 63 | 62 | 61 | 59 | 53 | 46 | 37 | 26 | 14 | 2,4 |
| | | | | | | | | 0 | 2 | 3 | 4 | 4,5 | 5 | 5,5 | 6 | 6,5 | 7 |
| CH1-L.402-1/E/E/10T | 1" | 0,37 | 10 | 10,5 | B | 4231475 | 462,00 | 19 | 18 | 17 | 15 | 13 | 11 | 10 | 7 | 4,6 | 1 |
| CH1-L.403-1/E/E/10T | 1" | 0,37 | 10 | 10,9 | B | 4231477 | 480,00 | 29 | 26 | 24 | 22 | 19 | 17 | 14 | 10 | 7 | 1,6 |
| CH1-L.404-1/E/E/10T | 1" | 0,55 | 10 | 11,2 | B | 4231479 | 523,00 | 36 | 34 | 32 | 27 | 25 | 21 | 16 | 12 | 6,5 | 0,5 |
| CH1-L.405-1/E/E/10T | 1" | 0,75 | 10 | 13,0 | B | 4231481 | 583,00 | 49 | 43 | 40 | 35 | 30 | 26,5 | 21 | 14 | 8,5 | 1,5 |
| CH1-L.406-1/E/E/10T | 1" | 0,75 | 10 | 15,2 | B | 4231483 | 601,00 | 58 | 52 | 48 | 43 | 38 | 32 | 26 | 19 | 13 | 1,7 |
| CH1-L.407-1/E/E/10T | 1" | 1,1 | 10 | 15,7 | B | 4231485 | 665,00 | 58 | 53 | 48 | 42 | 38 | 33 | 26 | 17 | 12 | 2,5 |





Soggetto a modifiche tecniche senza preavviso

## Descrizione

Pompa centrifuga multistadio di superficie in versione **normalmente aspirante** interamente in acciaio inox 304 (a richiesta versioni in acciaio inox AISI 316L).

## Campo di applicazioni

- Applicazioni residenziali e commerciali
- Applicazioni industriali
- Pressurizzazione idrica

# Wilo-Medana CH1-L

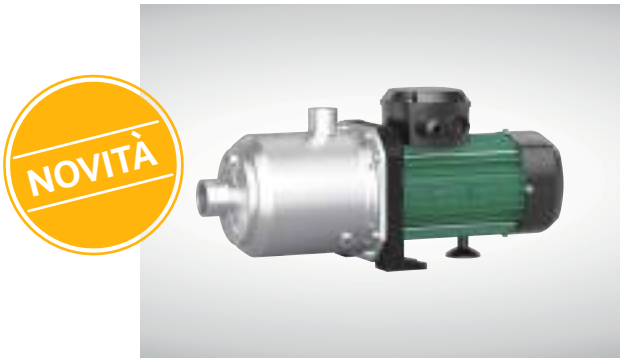


Pompa centrifuga
**normalmente aspirante**

| Wilo-Medana CH1-L | 3~400 V - 50 Hz | | | | | | | | | | | | | | | PG5 | W1 |
|---|---|---|---|---|---|---|---|---|---|---|---|---|---|---|---|---|---|
| » Attacchi filettati | | | | | | | | Portata (m³/h) | | | | | | | | | |
| Modello | Aspirazione Mandata | $P_2$ (kW) | PN (bar) | Peso (kg) | Consegna | Codice | Prezzo € | 0 | 1 | 3 | 5 | 6 | 7 | 8 | 9 | 10 | 11 |
| | | | | | | | | Prevalenza (m) | | | | | | | | | |
| CH1-L.602-1/E/E/10T | 1"¼-1" | 0,55 | 10 | 11,0 | B | 4231487 | 493,00 | 23 | 22 | 21 | 20 | 18 | 16 | 14 | 11 | 7 | 3 |
| CH1-L.603-1/E/E/10T | 1"¼-1" | 1,1 | 10 | 14,8 | B | 4231489 | 566,00 | 34 | 33 | 32 | 30 | 28 | 26 | 23 | 18 | 12 | 6 |
| CH1-L.604-1/E/E/10T | 1"¼-1" | 1,1 | 10 | 15,5 | B | 4231491 | 636,00 | 47 | 46 | 43 | 39 | 37 | 32 | 29 | 21 | 14 | 6 |
| CH1-L.605-1/E/E/10T | 1"¼-1" | 1,5 | 10 | 19,4 | B | 4231493 | 688,00 | 58 | 57 | 56 | 50 | 46 | 43 | 37 | 28 | 18 | 9 |
| | | | | | | | | 0 | 2 | 4 | 6 | 8 | 10 | 12 | 14 | 16 | 17 |
| CH1-L.1002-1/E/E/10T | 1"½-1"¼ | 1,1 | 10 | 14,1 | B | 4231495 | 535,00 | 26 | 25 | 24 | 23 | 22 | 20 | 16 | 11 | 4,2 | 0,7 |
| CH1-L.1003-1/E/E/10T | 1"½-1"¼ | 1,5 | 10 | 18,0 | B | 4231497 | 650,00 | 39 | 38 | 37 | 36 | 34 | 29 | 25 | 16 | 7 | 1,6 |
| CH1-L.1004-1/E/E/10T | 1"½-1"¼ | 1,85 | 10 | 22,0 | B | 4231498 | 710,00 | 50 | 49 | 48 | 47 | 43 | 39 | 32 | 22 | 10 | 4,2 |
| CH1-L.1005-1/E/E/10T | 1"½-1"¼ | 2,5 | 10 | 22,7 | B | 4231499 | 776,00 | 63 | 62 | 61 | 59 | 55 | 49 | 41 | 28 | 12 | 5,3 |

# Wilo-Economy MHIE

Pompa centrifuga
**con convertitore di frequenza**

## Descrizione

Pompa centrifuga orizzontale ad alta prevalenza, multistadio, **normalmente aspirante con inverter**.

## Campo di applicazioni

- Applicazioni residenziali e commerciali
- Pressurizzazione idrica
- Irrigazione

## Particolarità / Vantaggi prodotto

→Motore trifase IEC IE3 (≥ 0,75 kW),
→Tutte le parti a contatto con il fluido pompato sono in acciaio inox 1.4301 (AISI 304) o a richiesta 1.4404 (AISI 316L).
→Convertitore di frequenza integrato.
→Omologazione per acqua potabile (ACS, KTW, WRAS) per tutti i componenti a contatto con il fluido (versione EPDM).

## Applicazioni

Impianti di pressurizzazione idrica.

## Chiave di lettura

| Esempio: | Economy MHIE 205-M1/M3 EM |
|---|---|
| **MHIE** | Denominazione pompa |
| **2** | Portata nominale in m³/h |
| **05** | Numero stadi |
| **M1** | **M1:** Controllo manuale della velocità tramite potenziometro.<br>**M2:** Controllo della velocità tramite segnale esterno da 0 a 10mA o 0-10V. |
| **M3** | **M3:** Regolazione della pressione tramite segnale sensore da 4 a 20mA o 0-10V, impostazione valore di consegna con poteziometro o tramite segnale esterno 0-10V o 0-20mA. |
| **DM-2G** | 3~400 V, 50 Hz seconda generazione |

## Dati tecnici

| | |
|---|---|
| **Fluidi consentiti** | |
| Acqua pulita priva di sostanze in sospensione. | |
| **Campo d'impiego** | |
| Temperatura fluido | da -15°C a +110°C |
| **Caratteristiche elettriche** | |
| Alimentazione rete | 1 ~ 230 V<br>3~400 V |
| Frequenza | 50 Hz |
| **Motore** | |
| Grado protezione | IP 54 |

## Materiali

| |
|---|
| **Corpo pompa** |
| Acciaio inox (AISI 304) |
| **Girante** |
| Acciaio inox (AISI 304) |
| **Albero** |
| Acciaio inox (AISI 304) |

## Accessori


- Apparecchi di comando Pag. 362
- Vasi di espansione Pag. 364
- Pressostati e interruttori di livello Pag. 365






Soggetto a modifiche tecniche senza preavviso

## Descrizione

Pompa centrifuga orizzontale ad alta prevalenza, multistadio, **normalmente aspirante con inverter**.

# Wilo-Economy MHIE

Pompa centrifuga
**con convertitore di frequenza**

## Campo di applicazioni

- Applicazioni residenziali e commerciali
- Pressurizzazione idrica
- Irrigazione

| Wilo-Economy MHIE | 1~230 V - 50 Hz | | | | | | | | | | | | | | | PG5 | W1 |
|---|---|---|---|---|---|---|---|---|---|---|---|---|---|---|---|---|---|
| » Attacchi filettati | | | | | | | | Portata (m³/h) | | | | | | | | | |
| Modello | Aspirazione Mandata | $P_2$ (kW) | PN (bar) | Peso (kg) | Consegna | Codice | Prezzo € | 0 | 1,8 | 2,4 | 3 | 3,6 | 4,2 | 4,8 | 5,4 | 6 | 6,6 |
| | | | | | | | | Prevalenza (m) | | | | | | | | | |
| MHIE 205-M1/M3 EM | 1" | 1,1 | 10 | 17,2 | B | 4073100 | 2.590,00 | 80 | 68 | 61,5 | 55,5 | 47,5 | 41 | 32,5 | 23 | 15 | 6 |
| MHIE 205-M2 EM | 1" | 1,1 | 10 | 17,2 | B | 4073101 | 2.590,00 | 80 | 68 | 61,5 | 55,5 | 47,5 | 41 | 32,5 | 23 | 15 | 6 |
| | | | | | | | | 0 | 2 | 3 | 4 | 5 | 6 | 7 | 8 | 10 | 10,5 |
| MHIE 403-M1/M3 EM | 1"¼ | 1,1 | 10 | 16,7 | B | 4073102 | 2.535,00 | 48 | 45 | 43 | 40,5 | 37,5 | 33,5 | 29 | 24 | 10,5 | 6,5 |
| MHIE 403-M2 EM | 1"¼ | 1,1 | 10 | 16,7 | B | 4073103 | 2.535,00 | 48 | 45 | 43 | 40,5 | 37,5 | 33,5 | 29 | 24 | 10,5 | 6,5 |

| Wilo-Economy MHIE | 3~400 V - 50 Hz | | | | | | | | | | | | | | | PG5 | W1 |
|---|---|---|---|---|---|---|---|---|---|---|---|---|---|---|---|---|---|
| » Attacchi filettati | | | | | | | | Portata (m³/h) | | | | | | | | | |
| Modello | Aspirazione Mandata | $P_2$ (kW) | PN (bar) | Peso (kg) | Consegna | Codice | Prezzo € | 0 | 3 | 3,5 | 4 | 4,5 | 5 | 5,5 | 6 | 6,5 | 7 |
| | | | | | | | | Prevalenza (m) | | | | | | | | | |
| MHIE 205N-2G DM | 1" | 1,1 | 10 | 14,6 | C | 4148406 | 2.581,00 | 72 | 55,5 | 50 | 45 | 39 | 32 | 25,5 | 18 | 9,5 | 0,5 |
| | | | | | | | | 0 | 2 | 3 | 4 | 5 | 6 | 7 | 8 | 9 | 10 |
| MHIE 403N-2G DM | 1"¼ | 1,1 | 10 | 14,6 | C | 4148412 | 2.534,00 | 47 | 44,5 | 43,5 | 41,5 | 39 | 36 | 32 | 27 | 20,5 | 14 |
| MHIE 406N-2G DM | 1"¼ | 2,2 | 10 | 21,5 | C | 4148418 | 2.966,00 | 87 | 86,5 | 85 | 81 | 76 | 70 | 62 | 51 | 37,5 | 22,5 |
| | | | | | | | | 0 | 2 | 4 | 6 | 8 | 10 | 12 | 14 | 16 | 18 |
| MHIE 803N-2G DM | 1"½ | 2,2 | 10 | 19,7 | C | 4148424 | 2.849,00 | 52 | 51 | 49,5 | 48 | 46 | 44 | 40 | 34 | 25,5 | 15,5 |
| | | | | | | | | 0 | 6 | 9 | 12 | 15 | 18 | 21 | 24 | 27 | 30 |
| MHIE 1602N-2G DM | 1"½ | 2,2 | 10 | 19,3 | C | 4148430 | 2.936,00 | 31 | 30 | 29 | 28 | 26,5 | 25 | 22 | 19 | 14,5 | 9,5 |

# Wilo-MultiVert MVIL

Pompa multistadio
**a velocità fissa**

IE3

## Descrizione

Pompa centrifuga ad alta prevalenza multistadio ad **asse verticale** di tipo **normalmente aspirante**.

## Campo di applicazioni

- Applicazioni residenziali e commerciali
- Pressurizzazione idrica
- Irrigazione

## Particolarità / Vantaggi prodotto

→ Costruzione monoblocco, compatta e di minimo ingombro.
→ Corpo della pompa in ghisa grigia EN-GJL-250, rivestito in cataforesi (KTL).
→ Versioni con motori monofase (1 ~ 230 V) e trifase (3 ~ 400 V).

## Applicazioni

Impianti di pressurizzazione idrica e circolazione di acqua calda o fredda ad alta prevalenza.

## Chiave di lettura

| | |
|---|---|
| Esempio: | MVIL 305 EM |
| **MVIL** | Denominazione pompa |
| **3** | Portata nominale in m³/h |
| **05** | Numero stadi |
| **EM** | 1~230 V, 50 Hz |
| | **DM** 3~400 V, 50 Hz |

## Dati tecnici

| | |
|---|---|
| **Fluidi consentiti** | |
| Acqua potabile, per riscaldamento, di processo, condensato. Miscela acqua-glicole (fino al 40 % vol. glicole / dal 10 % vol. necessaria la verifica delle prestazioni idrauliche). | |
| **Campo d'impiego** | |
| Temperatura fluido | da -15°C a +90°C |
| **Caratteristiche elettriche** | |
| Alimentazione rete | 1 ~ 230 V<br>3 ~ 400 V |
| Frequenza | 50 Hz |
| **Motore** | |
| Classe di efficienza | IE3 (IE2 motori con potenza nominale <0.75 kW) |
| Grado protezione | IP 55 |
| Classe di isolamento | F |

## Materiali

| |
|---|
| **Corpo pompa** |
| Ghisa grigia |
| **Girante** |
| Acciaio inox (AISI 304) |
| **Albero** |
| Acciaio inox |

## Accessori


- Apparecchi di comando Pag. 362
- Vasi di espansione Pag. 364
- Pressostati e interruttori di livello Pag. 365
- Flange e controflange Pag. 368






Soggetto a modifiche tecniche senza preavviso

## Descrizione

Pompa centrifuga ad alta prevalenza multistadio ad **asse verticale** di tipo **normalmente aspirante**.

# Wilo-MultiVert MVIL

IE3

Pompa multistadio **a velocità fissa**

## Campo di applicazioni

- Applicazioni residenziali e commerciali
- Pressurizzazione idrica
- Irrigazione

| Wilo-MultiVert MVIL | 1~230 V - 50 Hz | | | | | | | » Serie 100-...-900 | | | | | | | | PG6 | W3 |
|---|---|---|---|---|---|---|---|---|---|---|---|---|---|---|---|---|---|
| » Attacchi filettati | | | | | | | | Portata (m³/h) | | | | | | | | | |
| Modello | Rp/DN | $P_2$ (kW) | PN (bar) | Peso (kg) | Consegna | Codice | Prezzo € | 0 | 0.5 | 1 | 1.5 | 1,75 | 2 | 2,25 | 2,5 | 2,75 | 3 |
| | | | | | | | | Prevalenza (m) | | | | | | | | | |
| MVIL 102 EM | 1" | 0,55 | 16 | 19,5 | C | 4087791 | 802,00 | 19 | 18 | 17 | 15 | 14 | 13 | 11 | 9 | 7,8 | 5,5 |
| MVIL 103 EM | 1" | 0,55 | 16 | 19,8 | C | 4087793 | 812,00 | 29 | 27 | 25 | 22 | 20,7 | 19 | 17,2 | 15 | 12,7 | 10 |
| MVIL 104 EM | 1" | 0,55 | 16 | 23,1 | C | 4087795 | 840,00 | 38 | 36 | 34 | 30 | 28,3 | 26 | 24 | 20 | 17,6 | 14 |
| MVIL 105 EM | 1" | 0,55 | 16 | 23,4 | C | 4087797 | 935,00 | 49 | 46 | 43 | 40 | 38,3 | 35 | 32 | 28 | 25 | 20 |
| MVIL 106 EM | 1" | 0,55 | 16 | 26,7 | C | 4087799 | 990,00 | 59 | 55 | 52 | 48 | 44,3 | 42 | 37,5 | 34 | 29 | 25 |
| MVIL 107 EM | 1" | 0,75 | 16 | 26,9 | C | 4087801 | 1.208,00 | 70 | 66 | 62,5 | 57,5 | 51,6 | 52,5 | 43,3 | 41,5 | 32,5 | 29 |
| MVIL 108 EM | 1" | 0,75 | 16 | 27,2 | C | 4087803 | 1.287,00 | 80 | 76 | 72 | 66 | 57,5 | 58 | 48 | 47 | 34,7 | 34 |
| MVIL 109 EM | 1" | 1,1 | 16 | 27,5 | C | 4087805 | 1.335,00 | 90 | 86 | 81,5 | 76 | 68,2 | 66 | 58,6 | 54 | 44,2 | 39 |
| MVIL 110 EM | 1" | 1,1 | 16 | 27,8 | C | 4087807 | 1.363,00 | 100 | 95 | 90 | 83 | 76,2 | 73 | 64,4 | 60 | 51 | 43 |
| MVIL 112 EM | 1" | 1,1 | 16 | 28,3 | C | 4087809 | 1.393,00 | 120 | 114 | 97 | 89 | 87 | 80 | 74 | 70 | 55,5 | 46 |
| | | | | | | | | 0 | 0.5 | 1 | 1.5 | 2 | 2.5 | 3 | 3.5 | 4 | 5 |
| MVIL 302 EM | 1" | 0,55 | 16 | 19,6 | C | 4087811 | 848,00 | 22,5 | 22 | 21 | 20 | 19 | 17 | 15 | 13 | 11 | 6 |
| MVIL 303 EM | 1" | 0,55 | 16 | 22,9 | C | 4087813 | 867,00 | 33,5 | 33 | 31,5 | 30 | 28 | 25,7 | 23 | 20 | 17 | 10,5 |
| MVIL 304 EM | 1" | 0,75 | 16 | 26,3 | C | 4087815 | 909,00 | 45,5 | 45 | 43 | 40,5 | 38 | 34,5 | 31 | 28 | 24 | 14 |
| MVIL 305 EM | 1" | 0,75 | 16 | 26,7 | C | 4087819 | 1.035,00 | 56 | 55 | 54 | 50 | 46,5 | 43 | 38 | 34 | 29 | 17 |
| MVIL 306 EM | 1" | 1,1 | 16 | 25,4 | C | 4087821 | 1.098,00 | 68 | 66,5 | 64,5 | 61 | 57 | 52,5 | 48 | 42 | 36 | 20 |
| MVIL 307 EM | 1" | 1,1 | 16 | 27,4 | C | 4087823 | 1.340,00 | 80 | 78 | 75 | 71 | 66,5 | 61 | 55 | 48,5 | 41,5 | 23 |
| MVIL 308 EM | 1" | 1,5 | 16 | 27,7 | C | 4087825 | 1.429,00 | 92 | 90 | 88 | 84 | 78 | 72 | 66 | 60 | 50 | 30 |
| MVIL 309 EM | 1" | 1,5 | 16 | 28,1 | C | 4087827 | 1.581,00 | 103 | 101 | 98 | 94 | 88 | 81,5 | 74 | 66 | 56,5 | 35 |
| MVIL 310 EM | 1" | 1,5 | 16 | 28,5 | C | 4087829 | 1.700,00 | 115 | 113 | 109 | 104 | 97 | 90 | 81,5 | 73 | 62 | 38 |
| | | | | | | | | 0 | 0,5 | 1 | 2 | 3 | 4 | 5 | 6 | 7 | 8 |
| MVIL 502 EM | 1"¼ | 0,55 | 16 | 22,7 | C | 4087831 | 857,00 | 23 | 22,5 | 22 | 21,5 | 20 | 18,5 | 16,5 | 14 | 11 | 7 |
| MVIL 503 EM | 1"¼ | 0,75 | 16 | 26,1 | C | 4087833 | 897,00 | 34 | 33,5 | 32,5 | 31,5 | 30 | 28 | 25 | 21,5 | 17 | 11 |
| MVIL 504 EM | 1"¼ | 1,1 | 16 | 26,5 | C | 4087835 | 935,00 | 45,5 | 45 | 44,5 | 43,5 | 40,5 | 37,5 | 34 | 29 | 23 | 16 |
| MVIL 505 EM | 1"¼ | 1,1 | 16 | 26,8 | C | 4087837 | 1.159,00 | 57 | 56 | 55 | 54 | 52 | 47 | 42 | 36 | 28 | 18,5 |
| MVIL 506 EM | 1"¼ | 1,5 | 16 | 27,2 | C | 4087839 | 1.241,00 | 68,5 | 68 | 67 | 65 | 61,5 | 58,5 | 51 | 42 | 36 | 25 |
| MVIL 507 EM | 1"¼ | 1,5 | 16 | 27,6 | C | 4087841 | 1.440,00 | 80 | 79,5 | 78,5 | 76 | 72 | 67 | 61 | 53 | 42 | 28 |
| | | | | | | | | 0 | 2 | 4 | 6 | 8 | 10 | 11 | 12 | 13 | 14 |
| MVIL 902 EM | 1"½ | 0,75 | 10/16 | 28,5 | C | 4087843 | 1.200,00 | 24 | 23,5 | 22,5 | 21,5 | 20 | 17,5 | 16 | 14,5 | 12,5 | 10 |
| MVIL 903 EM | 1"½ | 1,1 | 10/16 | 28,9 | C | 4087845 | 1.336,00 | 35,5 | 34,5 | 33 | 31,5 | 29,5 | 26 | 24 | 21,5 | 18,5 | 14 |
| MVIL 904 EM | 1"½ | 1,5 | 10/16 | 29,3 | C | 4087847 | 1.571,00 | 47 | 46 | 44,5 | 42,5 | 40 | 36 | 33 | 29,5 | 25,5 | 21,5 |



Soggetto a modifiche tecniche senza preavviso

# Wilo-MultiVert MVIL

Pompa multistadio
**a velocità fissa**

IE3

## Descrizione

Pompa centrifuga ad alta prevalenza multistadio ad **asse verticale** di tipo **normalmente aspirante**.

## Campo di applicazioni

- Applicazioni residenziali e commerciali
- Pressurizzazione idrica
- Irrigazione

| Wilo-MultiVert MVIL | 3~400 V – 50 Hz | | | | | | | » Serie 100-300 | | | | | | | | PG6 | W3 |
|---|---|---|---|---|---|---|---|---|---|---|---|---|---|---|---|---|---|
| » Attacchi filettati | | | | | | | | Portata (m³/h) | | | | | | | | | |
| Modello | Rp/DN | $P_2$ (kW) | PN (bar) | Peso (kg) | Consegna | Codice | Prezzo € | 0 | 0.5 | 1 | 1.5 | 1,75 | 2 | 2,25 | 2,5 | 2,75 | 3 |
| | | | | | | | | Prevalenza (m) | | | | | | | | | |
| MVIL 102 DM | 1” | 0,37 | 16 | 19,5 | C | 4087719 | 777,00 | 19 | 18 | 17 | 15 | 14 | 13 | 11 | 9 | 7,8 | 5,5 |
| MVIL 103 DM | 1” | 0,37 | 16 | 19,8 | C | 4087721 | 786,00 | 29 | 27 | 25 | 22 | 20,7 | 19 | 17,2 | 15 | 12,7 | 10 |
| MVIL 104 DM | 1” | 0,37 | 16 | 23,1 | C | 4087723 | 801,00 | 38 | 36 | 34 | 30 | 28,3 | 26 | 24 | 20 | 17,6 | 14 |
| MVIL 105 DM | 1” | 0,55 | 16 | 23,4 | C | 4087725 | 813,00 | 49 | 46 | 43 | 40 | 38,3 | 35 | 32 | 28 | 25 | 20 |
| MVIL 106 DM | 1” | 0,55 | 16 | 23,7 | C | 4087727 | 870,00 | 59 | 55 | 52 | 48 | 44,3 | 42 | 37,5 | 34 | 29 | 25 |
| MVIL 107 DM | 1” | 0,75 | 16 | 26,1 | C | 4211055 | 1.017,00 | 70 | 66 | 62,5 | 57,5 | 51,6 | 52,5 | 43,3 | 41,5 | 32,5 | 29 |
| MVIL 108 DM | 1” | 0,75 | 16 | 26,4 | C | 4211056 | 1.068,00 | 80 | 76 | 72 | 66 | 57,5 | 58 | 48 | 47 | 34,7 | 34 |
| MVIL 109 DM | 1” | 1,1 | 16 | 27,5 | C | 4211057 | 1.094,00 | 90 | 86 | 81,5 | 76 | 68,2 | 66 | 58,6 | 54 | 44,2 | 39 |
| MVIL 110 DM | 1” | 1,1 | 16 | 27,8 | C | 4211058 | 1.252,00 | 100 | 95 | 90 | 83 | 76,2 | 73 | 64,4 | 60 | 51 | 43 |
| MVIL 112 DM | 1” | 1,1 | 16 | 28,3 | C | 4211059 | 1.346,00 | 120 | 114 | 97 | 89 | 87 | 80 | 74 | 70 | 55,5 | 46 |
| | | | | | | | | 0 | 0.5 | 1 | 1.5 | 2 | 2.5 | 3 | 3.5 | 4 | 5 |
| MVIL 302 DM | 1” | 0,37 | 16 | 19,6 | C | 4087739 | 779,00 | 22,5 | 22 | 21 | 20 | 19 | 17 | 15 | 13 | 11 | 6 |
| MVIL 303 DM | 1” | 0,55 | 16 | 22,9 | C | 4087741 | 801,00 | 33,5 | 33 | 31,5 | 30 | 28 | 25,7 | 23 | 20 | 17 | 10,5 |
| MVIL 304 DM | 1” | 0,75 | 16 | 25,5 | C | 4211060 | 888,00 | 45,5 | 45 | 43 | 40,5 | 38 | 34,5 | 31 | 28 | 24 | 14 |
| MVIL 305 DM | 1” | 0,75 | 16 | 25,9 | C | 4211061 | 929,00 | 56 | 55 | 54 | 50 | 46,5 | 43 | 38 | 34 | 29 | 17 |
| MVIL 306 DM | 1” | 1,1 | 16 | 25,4 | C | 4211062 | 1.000,00 | 68 | 66,5 | 64,5 | 61 | 57 | 52,5 | 48 | 42 | 36 | 20 |
| MVIL 307 DM | 1” | 1,1 | 16 | 27,4 | C | 4211063 | 1.097,00 | 80 | 78 | 75 | 71 | 66,5 | 61 | 55 | 48,5 | 41,5 | 23 |
| MVIL 308 DM | 1” | 1,5 | 16 | 32,4 | C | 4211064 | 1.220,00 | 92 | 90 | 88 | 84 | 78 | 72 | 66 | 60 | 50 | 30 |
| MVIL 309 DM | 1” | 1,5 | 16 | 32,8 | C | 4211065 | 1.297,00 | 103 | 101 | 98 | 94 | 88 | 81,5 | 74 | 66 | 56,5 | 35 |
| MVIL 310 DM | 1” | 1,5 | 16 | 33,2 | C | 4211066 | 1.391,00 | 115 | 113 | 109 | 104 | 97 | 90 | 81,5 | 73 | 62 | 38 |
| MVIL 312 DM | 1” | 2,2 | 16 | 33,6 | C | 4211067 | 1.495,00 | 140 | 136 | 132 | 126 | 118 | 108 | 98 | 88 | 74 | 40 |





Soggetto a modifiche tecniche senza preavviso

## Descrizione

Pompa centrifuga ad alta prevalenza multistadio ad **asse verticale** di tipo **normalmente aspirante**.

# Wilo-MultiVert MVIL

IE3

Pompa multistadio **a velocità fissa**

## Campo di applicazioni

- Applicazioni residenziali e commerciali
- Pressurizzazione idrica
- Irrigazione

| Wilo-MultiVert MVIL | 3~400 V – 50 Hz | | | | | | | » Serie 500-900 | | | | | | | | PG6 | W3 |
|---|---|---|---|---|---|---|---|---|---|---|---|---|---|---|---|---|---|
| » Attacchi filettati | | | | | | | | Portata (m³/h) | | | | | | | | | |
| Modello | Rp/DN | $P_2$ (kW) | PN (bar) | Peso (kg) | Consegna | Codice | Prezzo € | 0 | 0,5 | 1 | 2 | 3 | 4 | 5 | 6 | 7 | 8 |
| | | | | | | | | Prevalenza (m) | | | | | | | | | |
| MVIL 502 DM | 1"¼ | 0,55 | 16 | 22,7 | C | 4087759 | 782,00 | 23 | 22,5 | 22 | 21,5 | 20 | 18,5 | 16,5 | 14 | 11 | 7 |
| MVIL 503 DM | 1"¼ | 0,75 | 16 | 25,3 | C | 4211068 | 879,00 | 34 | 33,5 | 32,5 | 31,5 | 30 | 28 | 25 | 21,5 | 17 | 11 |
| MVIL 504 DM | 1"¼ | 1,1 | 16 | 26,5 | C | 4211069 | 909,00 | 45,5 | 45 | 44,5 | 43,5 | 40,5 | 37,5 | 34 | 29 | 23 | 16 |
| MVIL 505 DM | 1"¼ | 1,1 | 16 | 26,8 | C | 4211070 | 962,00 | 57 | 56 | 55 | 54 | 52 | 47 | 42 | 36 | 28 | 18,5 |
| MVIL 506 DM | 1"¼ | 1,5 | 16 | 31,9 | C | 4211071 | 1.138,00 | 68,5 | 68 | 67 | 65 | 61,5 | 58,5 | 51 | 42 | 36 | 25 |
| MVIL 507 DM | 1"¼ | 1,5 | 16 | 32,3 | C | 4211072 | 1.170,00 | 80 | 79,5 | 78,5 | 76 | 72 | 67 | 61 | 53 | 42 | 28 |
| MVIL 508 DM | 1"¼ | 2,2 | 16 | 32,4 | C | 4211073 | 1.259,00 | 91 | 90 | 89 | 86 | 82 | 76 | 70 | 60 | 48 | 32 |
| MVIL 509 DM | 1"¼ | 2,2 | 16 | 32,7 | C | 4211074 | 1.324,00 | 103 | 102 | 101 | 97 | 92 | 86 | 78 | 67 | 53 | 36 |
| MVIL 510 N DM | 1"¼ | 2,5 | 16 | 27,2 | C | 4211126 | 1.440,00 | 114 | 110 | 105 | 100 | 91 | 82 | 70 | 55 | 35 | 15 |
| MVIL 512 N DM | 1"¼ | 2,5 | 16 | 26 | C | 4211130 | 1.523,00 | 135 | 133 | 128 | 120 | 112 | 100 | 85 | 66 | 44 | 16 |
| | | | | | | | | 0 | 2 | 4 | 6 | 8 | 10 | 11 | 12 | 13 | 14 |
| MVIL 902 DM | 1"½ | 0,75 | 10/16 | 27,7 | C | 4211075 | 1.161,00 | 24 | 23,5 | 22,5 | 21,5 | 20 | 17,5 | 16 | 14,5 | 12,5 | 10 |
| MVIL 903 DM | 1"½ | 1,1 | 10/16 | 28,9 | C | 4211076 | 1.224,00 | 35,5 | 34,5 | 33 | 31,5 | 29,5 | 26 | 24 | 21,5 | 18,5 | 14 |
| MVIL 904 DM | 1"½ | 1,5 | 10/16 | 34 | C | 4211077 | 1.391,00 | 47 | 46 | 44,5 | 42,5 | 40 | 36 | 33 | 29,5 | 25,5 | 21,5 |
| MVIL 905 DM | 1"½ | 2,2 | 10/16 | 34,2 | C | 4211078 | 1.542,00 | 60 | 58 | 56 | 53 | 49,5 | 44 | 40 | 36 | 32 | 26 |
| MVIL 906 DM | 1"½ | 2,5 | 10/16 | 35 | C | 4211118 | 1.786,00 | 71 | 69 | 66 | 62 | 57 | 50 | 46 | 40 | 35 | 28 |
| MVIL 907 DM | 1"½ | 2,5 | 10/16 | 35 | C | 4211122 | 1.829,00 | 84 | 81 | 78 | 74 | 68 | 60 | 54 | 48 | 42 | 35 |

# Wilo-Helix V

Pompa multistadio
**a velocità fissa**

IE3

## Descrizione

Pompa centrifuga ad alta prevalenza multistadio ad **asse verticale** di tipo **normalmente aspirante** ad alta efficienza idraulica.

## Campo di applicazioni

- Applicazioni residenziali e commerciali
- Applicazioni industriali
- Pressurizzazione idrica

## Particolarità / Vantaggi prodotto

→Sistema idraulico 2D/3D con saldatura a laser ottimizzato per il massimo rendimento.
→Omologazione per acqua potabile per pompe con componenti a contatto con il fluido pompato in acciaio inox (versione EPDM).

## Applicazioni

Impianti di pressurizzazione idrica e circolazione di acqua calda o fredda ad alta prevalenza.

## Chiave di lettura

| Esempio: | Helix V 2202/2-1/16/E/KS |
|---|---|
| **Helix V** | Denominazione pompa |
| **22** | Portata nominale in m³/h |
| **02** | Numero giranti |
| **/2** | Numero giranti tornite |
| **1** | 1: Corpo pompa 1.4301 (AISI 304) Sistema idraulico 1.4307 (AISI 304L)<br>2: Corpo pompa 1.4409 (AISI 316L) Sistema idraulico 1.4404 (AISI 316L) |
| **16** | Pressione massima di esercizio<br>16 = 16 bar (flangia PN 16)<br>25 = 25 bar (flangia PN 25) |
| **E** | Guarnizione in EPDM |
| **K** | Tenuta meccanica a cartuccia |
| **S** | Protezione del giunto allineato alle bocche di mandata e aspirazione. |

## Dati tecnici

| | |
|---|---|
| **Fluidi consentiti** | |
| Acqua pulita priva di sostanze in sospensione. | |
| **Campo d'impiego** | |
| Temperatura fluido | da -15°C a +120°C |
| Pressione in ingresso max. | 10 bar |
| Pressione esercizio max. | 16/25 bar |
| **Caratteristiche elettriche** | |
| Alimentazione rete | 3 ~ 230 V (fino a 4 kW)<br>3 ~ 400 V |
| Frequenza | 50 Hz |
| **Motore** | |
| Classe di efficienza | IE3 (IE2 motori con potenza nominale <0.75 kW) |
| Grado protezione | IP 55 |
| Classe di isolamento | F |

## Materiali

| | |
|---|---|
| **Corpo pompa** | |
| Acciaio inox (AISI 304) | |
| **Girante** | |
| Acciaio inox (AISI 304L) | |
| **Albero** | |
| Acciaio inox | |

## Accessori


- Apparecchi di comando Pag. 362
- Vasi di espansione Pag. 364
- Pressostati e interruttori di livello Pag. 365
- Flange e controflange Pag. 368






Soggetto a modifiche tecniche senza preavviso

## Descrizione

Pompa centrifuga ad alta prevalenza multistadio ad **asse verticale** di tipo **normalmente aspirante** ad alta efficienza idraulica.

# Wilo-Helix V

IE3

Pompa multistadio
**a velocità fissa**

## Campo di applicazioni

- Applicazioni residenziali e commerciali
- Applicazioni industriali
- Pressurizzazione idrica

| Wilo-Helix V | 3~400 V - 50 Hz | | | | | | | » Serie 200 | | | | | | | | PG6 | W3 |
|---|---|---|---|---|---|---|---|---|---|---|---|---|---|---|---|---|---|
| » Attacchi filettati | | | | | | | | Portata (m³/h) | | | | | | | | | |
| Modello | Rp/DN | $P_2$ (kW) | PN (bar) | Peso (kg) | Consegna | Codice | Prezzo € | 0 | 0.5 | 1 | 1.5 | 2 | 2.5 | 3 | 3.5 | 3.8 | 4 |
| | | | | | | | | Prevalenza (m) | | | | | | | | | |
| Helix V 202-1/16/E/S | 1" | 0,37 | 16 | 20 | C | 4201337 | 1.137,00 | 15 | 14.7 | 14.3 | 13.7 | 12.7 | 11.2 | 9.3 | 6.3 | 4.6 | 3 |
| Helix V 203-1/16/E/S | 1" | 0,37 | 16 | 20 | C | 4201339 | 1.163,00 | 22 | 21.7 | 21.3 | 21.4 | 20.2 | 16.3 | 13.1 | 9.2 | 6.4 | 4,5 |
| Helix V 204-1/16/E/S | 1" | 0,37 | 16 | 21 | C | 4201341 | 1.200,00 | 29 | 29 | 28.4 | 26.9 | 24.4 | 21.2 | 17.1 | 11.7 | 8.2 | 5,5 |
| Helix V 205-1/16/E/S | 1" | 0,55 | 16 | 23 | C | 4201343 | 1.252,00 | 37 | 36.6 | 36 | 34.1 | 31 | 27.2 | 22 | 15.6 | 11 | 8 |
| Helix V 206-1/16/E/S | 1" | 0,55 | 16 | 23 | C | 4201345 | 1.340,00 | 44 | 43.6 | 43.1 | 40.6 | 36.9 | 31.9 | 16.2 | 18.1 | 12.5 | 9 |
| Helix V 207-1/16/E/S | 1" | 0,55 | 16 | 24 | C | 4201347 | 1.396,00 | 51 | 50.2 | 49 | 47.2 | 42.5 | 37.1 | 29.7 | 20.5 | 14.3 | 10 |
| Helix V 208-1/16/E/S | 1" | 0,75 | 16 | 32 | C | 4201349 | 1.513,00 | 59 | 58.2 | 56.8 | 53.7 | 48.9 | 43 | 34 | 23.9 | 16.8 | 12 |
| Helix V 209-1/16/E/S | 1" | 0,75 | 16 | 32 | C | 4201351 | 1.572,00 | 66 | 65.7 | 64.4 | 60.9 | 55.1 | 47.9 | 39 | 27.4 | 18 | 13 |
| Helix V 210-1/16/E/S | 1" | 0,75 | 16 | 33 | C | 4201353 | 1.691,00 | 74 | 73.4 | 71.3 | 67.3 | 61.2 | 52.2 | 41.6 | 29.9 | 18.6 | 13 |
| Helix V 211-1/16/E/S | 1" | 1,1 | 16 | 35 | C | 4201355 | 1.698,00 | 82 | 81.3 | 79.7 | 76.2 | 69.9 | 60.1 | 50.3 | 33.9 | 24.7 | 19 |
| Helix V 212-1/16/E/S | 1" | 1,1 | 16 | 35 | C | 4201357 | 1.821,00 | 88 | 87 | 86.5 | 82.9 | 74.7 | 66.2 | 52.1 | 36.5 | 25 | 19 |
| Helix V 213-1/16/E/S | 1" | 1,1 | 16 | 36 | C | 4201359 | 1.939,00 | 95 | 94.5 | 94 | 88.6 | 80.2 | 69.2 | 56.3 | 39.5 | 26.4 | 19 |
| Helix V 214-1/16/E/S | 1" | 1,1 | 16 | 36 | C | 4201360 | 2.058,00 | 102 | 101 | 100 | 95.7 | 86.3 | 74.3 | 59.7 | 42 | 28 | 19 |
| Helix V 216-1/16/E/S | 1" | 1,5 | 16 | 42 | C | 4201361 | 2.169,00 | 120 | 119 | 116 | 110 | 101 | 86.8 | 71.9 | 50.9 | 35.4 | 25 |
| Helix V 218-1/16/E/S | 1" | 1,5 | 16 | 43 | C | 4201362 | 2.541,00 | 133 | 132 | 130 | 123 | 112 | 97.6 | 78.6 | 55.3 | 38 | 27 |
| Helix V 220-1/16/E/S | 1" | 2,2 | 16 | 45 | C | 4201363 | 2.717,00 | 149 | 148 | 145 | 138 | 127 | 111 | 90 | 63.5 | 45.7 | 29 |
| | | | | | | | | Portata (m³/h) | | | | | | | | | |
| » Attacchi Flangiati | | | | | | | | 0 | 0.5 | 1 | 1.5 | 2 | 2.5 | 3 | 3.5 | 3.8 | 4 |
| Helix V 222-1/25/E/KS | 25 | 2,2 | 25 | 71 | C | 4161729 | 3.059,00 | 164 | 163 | 160 | 151 | 139 | 120 | 98.9 | 69.3 | 49 | 34 |
| Helix V 224-1/25/E/KS | 25 | 2,2 | 25 | 72 | C | 4161730 | 3.240,00 | 178 | 177 | 172 | 165 | 150 | 129 | 105 | 73.5 | 52 | 38 |
| Helix V 226-1/25/E/KS | 25 | 2,2 | 25 | 73 | C | 4161731 | 3.254,00 | 192 | 191 | 187 | 178 | 162 | 140 | 111 | 78.4 | 54.2 | 39 |
| Helix V 229-1/25/E/KS | 25 | 2,2 | 25 | 75 | C | 4161732 | 3.407,00 | 219 | 215 | 208 | 196 | 178 | 152 | 124 | 84 | 59 | 39 |
| Helix V 231-1/25/E/KS | 25 | 3 | 25 | 85 | C | 4161733 | 3.625,00 | 232 | 231 | 226 | 213 | 197 | 171 | 141 | 97.1 | 70 | 50 |
| Helix V 233-1/25/E/KS | 25 | 3 | 25 | 114 | C | 4161734 | 3.677,00 | 250 | 243 | 238 | 224 | 212 | 177 | 150 | 99 | 75.4 | 53 |



Soggetto a modifiche tecniche senza preavviso

# Wilo-Helix V

Pompa multistadio
**a velocità fissa**

IE3

## Descrizione

Pompa centrifuga ad alta prevalenza multistadio ad **asse verticale** di tipo **normalmente aspirante** ad alta efficienza idraulica.

## Campo di applicazioni

- Applicazioni residenziali e commerciali
- Applicazioni industriali
- Pressurizzazione idrica

| Wilo-Helix V | 3~400 V – 50 Hz | | | | | | | » Serie 400 | | | | | | | | PG6 | W3 |
|---|---|---|---|---|---|---|---|---|---|---|---|---|---|---|---|---|---|
| » Attacchi filettati | | | | | | | | Portata (m³/h) | | | | | | | | | |
| Modello | Rp/DN | $P_2$ (kW) | PN (bar) | Peso (kg) | Consegna | Codice | Prezzo € | 0 | 1 | 1.5 | 2 | 2.5 | 3 | 3.5 | 4 | 5 | 6 |
| | | | | | | | | Prevalenza (m) | | | | | | | | | |
| Helix V 402-1/16/E/S | 1" | 0,37 | 16 | 19 | C | 4201364 | 1.162,00 | 15.7 | 15.4 | 15.2 | 14.8 | 14.3 | 13.7 | 12.9 | 11.9 | 9 | 5,5 |
| Helix V 403-1/16/E/S | 1" | 0,37 | 16 | 20 | C | 4201366 | 1.218,00 | 23.2 | 22.8 | 22.3 | 21.7 | 21 | 20.2 | 18.9 | 17.3 | 13 | 8 |
| Helix V 404-1/16/E/S | 1" | 0,55 | 16 | 21 | C | 4201369 | 1.334,00 | 32,2 | 30.8 | 30.1 | 29.3 | 28.6 | 27.4 | 25.8 | 23.8 | 18.6 | 11.7 |
| Helix V 405-1/16/E/S | 1" | 0,75 | 16 | 26 | C | 4201372 | 1.396,00 | 39.2 | 38.5 | 37.7 | 37.1 | 35.9 | 34.5 | 35 | 29.9 | 23,3 | 14,8 |
| Helix V 406-1/16/E/S | 1" | 0,75 | 16 | 27 | C | 4201374 | 1.534,00 | 46.1 | 45.9 | 45 | 44 | 42.7 | 40.6 | 38 | 35.1 | 26,1 | 16,9 |
| Helix V 407-1/16/E/S | 1" | 1,1 | 16 | 32 | C | 4201377 | 1.590,00 | 55.1 | 54.3 | 53.9 | 52 | 50.9 | 48.7 | 45.9 | 42.4 | 33,4 | 21,5 |
| Helix V 408-1/16/E/S | 1" | 1,1 | 16 | 32 | C | 4201380 | 1.738,00 | 62.4 | 61.6 | 60.5 | 59.1 | 57.4 | 55.2 | 51.9 | 47.6 | 37,5 | 23,8 |
| Helix V 409-1/16/E/S | 1" | 1,1 | 16 | 33 | C | 4201382 | 1.797,00 | 70.1 | 68.9 | 68.2 | 66.1 | 64 | 61.4 | 57.4 | 52.9 | 42,9 | 26 |
| Helix V 410-1/16/E/S | 1" | 1,5 | 16 | 38 | C | 4201385 | 1.910,00 | 78.9 | 77.8 | 76.8 | 74.9 | 72.8 | 70.1 | 65.9 | 61.1 | 48,2 | 31,2 |
| Helix V 411-1/16/E/S | 1" | 1,5 | 16 | 38 | C | 4201388 | 2.036,00 | 87,3 | 85.6 | 83.5 | 82.4 | 79.1 | 75.9 | 72.4 | 66.2 | 52,7 | 35,3 |
| Helix V 412-1/16/E/S | 1" | 1,5 | 16 | 39 | C | 4201390 | 2.164,00 | 94.5 | 92.9 | 91.6 | 89.3 | 86.1 | 82.8 | 77.3 | 72.1 | 56 | 36 |
| Helix V 413-1/16/E/S | 1" | 2,2 | 16 | 42 | C | 4201392 | 2.278,00 | 103 | 101 | 99.2 | 97.8 | 94.9 | 90.7 | 85.8 | 79.8 | 63,2 | 41,2 |
| Helix V 414-1/16/E/S | 1" | 2,2 | 16 | 42 | C | 4201393 | 2.355,00 | 110 | 109 | 107 | 105 | 101 | 97.5 | 91.8 | 85.6 | 68 | 44 |
| Helix V 416-1/16/E/S | 1" | 2,2 | 16 | 43 | C | 4201395 | 2.473,00 | 126 | 124 | 121 | 119 | 116 | 110 | 105 | 95.9 | 72,4 | 49 |
| Helix V 418-1/16/E/S | 1" | 2,2 | 16 | 44 | C | 4201397 | 2.585,00 | 139 | 138 | 136 | 133 | 128 | 123 | 116 | 106 | 83 | 53 |
| Helix V 420-1/16/E/S | 1" | 3 | 16 | 70 | C | 4201399 | 2.726,00 | 157 | 156 | 154 | 150 | 146 | 140 | 133 | 122 | 96 | 63 |
| | | | | | | | | Portata (m³/h) | | | | | | | | | |
| » Attacchi Flangiati | | | | | | | | 0 | 1 | 1.5 | 2 | 2.5 | 3 | 3.5 | 4 | 5 | 6 |
| Helix V 422-1/25/E/KS | 25 | 3 | 25 | 79 | C | 4193310 | 3.067,00 | 174 | 171 | 168 | 165 | 159 | 154 | 145 | 134 | 105 | 70 |
| Helix V 424-1/25/E/KS | 25 | 3 | 25 | 80 | C | 4160545 | 3.248,00 | 190 | 186 | 184 | 177 | 173 | 166 | 156 | 145 | 114 | 74 |
| Helix V 426-1/25/E/KS | 25 | 4 | 25 | 75 | C | 4160546 | 3.439,00 | 206 | 204 | 202 | 197 | 193 | 186 | 176 | 164 | 129 | 86 |
| Helix V 429-1/25/E/KS | 25 | 4 | 25 | 76 | C | 4160547 | 3.751,00 | 231 | 227 | 226 | 219 | 214 | 206 | 193 | 180 | 146 | 94 |
| Helix V 431-1/25/E/KS | 25 | 4 | 25 | 108 | C | 4160548 | 3.822,00 | 245 | 243 | 240 | 235 | 226 | 220 | 207 | 191 | 153 | 101 |





Soggetto a modifiche tecniche senza preavviso

## Descrizione

Pompa centrifuga ad alta prevalenza multistadio ad **asse verticale** di tipo **normalmente aspirante** ad alta efficienza idraulica.

# Wilo-Helix V

IE3

Pompa multistadio
**a velocità fissa**

## Campo di applicazioni

- Applicazioni residenziali e commerciali
- Applicazioni industriali
- Pressurizzazione idrica

| Wilo-Helix V | 3~400 V - 50 Hz | | | | | | | » Serie 600 | | | | | | | | PG6 | W3 |
|---|---|---|---|---|---|---|---|---|---|---|---|---|---|---|---|---|---|
| » Attacchi filettati | | | | | | | | Portata (m³/h) | | | | | | | | | |
| Modello | Rp/DN | $P_2$ (kW) | PN (bar) | Peso (kg) | Consegna | Codice | Prezzo € | 0 | 2 | 3 | 4 | 5 | 6 | 7 | 8 | 9 | 10 |
| | | | | | | | | Prevalenza (m) | | | | | | | | | |
| Helix V 601-1/16/E/KS | 1"¼ | 0,37 | 16 | 26 | C | 4156030 | 1.331,00 | 8.3 | 8.2 | 8 | 7.6 | 7.1 | 6.5 | 5.6 | 4.5 | 3.1 | 1.5 |
| Helix V 602-1/16/E/S | 1"¼ | 0,55 | 16 | 21 | C | 4201400 | 1.345,00 | 16.9 | 16.5 | 16.1 | 15.3 | 14.5 | 13.1 | 11.6 | 9.6 | 7 | 4 |
| Helix V 603-1/16/E/S | 1"¼ | 0,55 | 16 | 22 | C | 4201402 | 1.370,00 | 25 | 24.5 | 23.6 | 22.5 | 20.1 | 19.2 | 16.8 | 13.9 | 10 | 5,2 |
| Helix V 604-1/16/E/S | 1"¼ | 0,75 | 16 | 28 | C | 4201405 | 1.521,00 | 33.8 | 32.9 | 31.5 | 29.8 | 28.1 | 25.5 | 22.1 | 18.2 | 13.5 | 7 |
| Helix V 605-1/16/E/S | 1"¼ | 1,1 | 16 | 33 | C | 4201408 | 1.631,00 | 42.5 | 41.5 | 40.2 | 38.1 | 35.9 | 32.9 | 28.9 | 24.2 | 18.5 | 10,4 |
| Helix V 606-1/16/E/S | 1"¼ | 1,1 | 16 | 34 | C | 4201411 | 1.693,00 | 52 | 49.2 | 47.5 | 45.5 | 42 | 38.5 | 34.1 | 28.1 | 21.4 | 12 |
| Helix V 607-1/16/E/S | 1"¼ | 1,5 | 16 | 39 | C | 4201414 | 1.956,00 | 61 | 58.1 | 56.4 | 53.7 | 50.4 | 46.1 | 41.2 | 34.4 | 25.7 | 16 |
| Helix V 608-1/16/E/S | 1"¼ | 1,5 | 16 | 40 | C | 4201417 | 2.201,00 | 70 | 66.4 | 64 | 60.7 | 56.5 | 51.8 | 45.9 | 38.6 | 28.5 | 17 |
| Helix V 609-1/16/E/S | 1"¼ | 2,2 | 16 | 42 | C | 4201420 | 2.257,00 | 76.8 | 75.4 | 72.8 | 68.8 | 64.9 | 59.6 | 52.9 | 45 | 34.9 | 20,9 |
| Helix V 610-1/16/E/S | 1"¼ | 2,2 | 16 | 43 | C | 4201423 | 2.317,00 | 87 | 83.2 | 79.7 | 86.2 | 71.8 | 65.6 | 58.8 | 50 | 37.6 | 22,6 |
| Helix V 611-1/16/E/S | 1"¼ | 2,2 | 16 | 44 | C | 4201426 | 2.369,00 | 96 | 91.2 | 87.7 | 83.5 | 78 | 72.1 | 63.4 | 53.1 | 40 | 24,2 |
| Helix V 612-1/16/E/S | 1"¼ | 3 | 16 | 55 | C | 4201428 | 2.486,00 | 105 | 101 | 97.8 | 93.2 | 86.8 | 80.8 | 72 | 61.4 | 47.3 | 31 |
| Helix V 613-1/16/E/S | 1"¼ | 3 | 16 | 72 | C | 4201430 | 2.620,00 | 115 | 110 | 106 | 99.8 | 94.8 | 87.2 | 77.2 | 66.5 | 50.1 | 32,2 |
| Helix V 614-1/16/E/S | 1"¼ | 3 | 16 | 72 | C | 4201432 | 2.757,00 | 123 | 117 | 113 | 107 | 101 | 92.2 | 82.5 | 68.6 | 54.1 | 34 |
| Helix V 615-1/16/E/S | 1"¼ | 3 | 16 | 74 | C | 4201434 | 2.871,00 | 130 | 124 | 121 | 114 | 108 | 99.5 | 90 | 72 | 59.4 | 34,8 |
| Helix V 616-1/16/E/S | 1"¼ | 4 | 16 | 71 | C | 4201436 | 2.963,00 | 142 | 136 | 131 | 124 | 118 | 109 | 99 | 82.4 | 64.2 | 42 |
| | | | | | | | | Portata (m³/h) | | | | | | | | | |
| » Attacchi Flangiati | | | | | | | | 0 | 2 | 3 | 4 | 5 | 6 | 7 | 8 | 9 | 10 |
| Helix V 618-1/25/E/KS | 32 | 4 | 25 | 81 | C | 4156056 | 3.078,00 | 158 | 153 | 147 | 140 | 132 | 122 | 110 | 93,4 | 72,6 | 48 |
| Helix V 620-1/25/E/KS | 32 | 4 | 25 | 110 | C | 4156057 | 3.191,00 | 176 | 167 | 160 | 154 | 145 | 134 | 118 | 99.8 | 80.6 | 51 |
| Helix V 621-1/25/E/KS | 32 | 5,5 | 25 | 124 | C | 4156058 | 3.370,00 | 186 | 177 | 174 | 166 | 156 | 145 | 131 | 111 | 86.3 | 60 |
| Helix V 623-1/25/E/KS | 32 | 5,5 | 25 | 125 | C | 4156059 | 3.701,00 | 204 | 196 | 188 | 180 | 172 | 160 | 141 | 121 | 95.6 | 64 |
| Helix V 625-1/25/E/KS | 32 | 5,5 | 25 | 126 | C | 4156060 | 3.819,00 | 221 | 210 | 204 | 197 | 186 | 172 | 153 | 132 | 103 | 69 |
| Helix V 627-1/25/E/KS | 32 | 5,5 | 25 | 129 | C | 4156061 | 4.052,00 | 240 | 226 | 223 | 210 | 196 | 186 | 170 | 142 | 108 | 73 |

# Wilo-Helix V

Pompa multistadio
**a velocità fissa**

IE3

## Descrizione

Pompa centrifuga ad alta prevalenza multistadio ad **asse verticale** di tipo **normalmente aspirante** ad alta efficienza idraulica.

## Campo di applicazioni

- Applicazioni residenziali e commerciali
- Applicazioni industriali
- Pressurizzazione idrica

| Wilo-Helix V | 3~400 V – 50 Hz | | | | | | | » Serie 1000 | | | | | | | | PG6 | W3 |
|---|---|---|---|---|---|---|---|---|---|---|---|---|---|---|---|---|---|
| » Attacchi filettati | | | | | | | | Portata (m³/h) | | | | | | | | | |
| Modello | Rp/DN | $P_2$ (kW) | PN (bar) | Peso (kg) | Consegna | Codice | Prezzo € | 0 | 2 | 4 | 6 | 8 | 10 | 12 | 14 | 15 | 16 |
| | | | | | | | | Prevalenza (m) | | | | | | | | | |
| **Helix V 1001-1/16/E/KS** | 1"½ | 0,55 | 16 | 30 | C | **4150540** | **1.374,00** | 10,3 | 10 | 9.7 | 9.3 | 8.6 | 7.7 | 6.3 | 4.2 | 3,2 | 2.14 |
| **Helix V 1002-1/16/E** | 1"½ | 0,75 | 16 | 35 | C | **4150541** | **1.469,00** | 20,1 | 19.8 | 19.1 | 18.2 | 16.6 | 14.6 | 11.9 | 7.8 | 6.3 | 3.5 |
| **Helix V 1003-1/16/E** | 1"½ | 1,1 | 16 | 40 | C | **4150542** | **1.574,00** | 30,8 | 30.1 | 29.4 | 27.8 | 25.7 | 22.6 | 18.4 | 12.5 | 9,3 | 5.8 |
| **Helix V 1004-1/16/E** | 1"½ | 1,5 | 16 | 46 | C | **4150543** | **1.761,00** | 40,3 | 39.9 | 38.5 | 36.6 | 33.7 | 29.9 | 23.8 | 15.9 | 12 | 7.8 |
| **Helix V 1005-1/16/E** | 1"½ | 2,2 | 16 | 48 | C | **4150544** | **1.987,00** | 51,5 | 50.5 | 48.7 | 46.6 | 43.7 | 38.6 | 32.1 | 22 | 17,5 | 11.9 |
| **Helix V 1006-1/16/E** | 1"½ | 2,2 | 16 | 49 | C | **4150546** | **2.099,00** | 61,5 | 60.2 | 58.1 | 55.6 | 52.4 | 45.6 | 37.1 | 26 | 20 | 12,7 |
| **Helix V 1007-1/16/E** | 1"½ | 3 | 16 | 60 | C | **4150548** | **2.435,00** | 72,3 | 70.7 | 68.6 | 66.5 | 61.5 | 54.9 | 45.3 | 31.6 | 25,2 | 17.5 |
| **Helix V 1008-1/16/E** | 1"½ | 3 | 16 | 61 | C | **4150550** | **2.547,00** | 83 | 80.8 | 78.4 | 74.6 | 69.9 | 61.8 | 50.4 | 35.2 | 27,3 | 19 |
| **Helix V 1009-1/16/E** | 1"½ | 4 | 16 | 72 | C | **4150552** | **2.762,00** | 94 | 92.5 | 89.8 | 86.1 | 81.3 | 72.7 | 59.3 | 42.2 | 34,4 | 24.6 |
| **Helix V 1010-1/16/E** | 1"½ | 4 | 16 | 76 | C | **4150554** | **2.896,00** | 104 | 102 | 99.2 | 95.6 | 89.7 | 79 | 65.3 | 46.9 | 36,8 | 27.3 |
| **Helix V 1011-1/16/E** | 1"½ | 4 | 16 | 77 | C | **4150556** | **3.107,00** | 115 | 111 | 109 | 105 | 97.4 | 86.9 | 71.2 | 51 | 41.3 | 30.1 |
| **Helix V 1012-1/16/E** | 1"½ | 5,5 | 16 | 90 | C | **4150558** | **3.566,00** | 126 | 123 | 120 | 115 | 108 | 97.7 | 80.6 | 59.2 | 47.3 | 35.6 |
| **Helix V 1013-1/16/E** | 1"½ | 5,5 | 16 | 91 | C | **4150560** | **4.102,00** | 136 | 133 | 129 | 127 | 117 | 106 | 87.3 | 63.3 | 51 | 37.8 |
| | | | | | | | | Portata (m³/h) | | | | | | | | | |
| » Attacchi Flangiati | | | | | | | | 0 | 2 | 4 | 6 | 8 | 10 | 12 | 14 | 15 | 16 |
| **Helix V 1015-1/25/E/KS** | 40 | 5,5 | 25 | 93 | C | **4150563** | **4.536,00** | 157 | 152 | 149 | 144 | 135 | 121 | 101 | 71.3 | 57 | 41 |
| **Helix V 1017-1/25/E/KS** | 40 | 7,5 | 25 | 123 | C | **4150565** | **4.738,00** | 177 | 174 | 169 | 163 | 153 | 137 | 114 | 83.2 | 66 | 48.5 |
| **Helix V 1019-1/25/E/KS** | 40 | 7,5 | 25 | 125 | C | **4150567** | **5.013,00** | 199 | 195 | 190 | 184 | 170 | 151 | 126 | 87.1 | 72 | 51.2 |
| **Helix V 1021-1/25/E/KS** | 40 | 7,5 | 25 | 127 | C | **4150569** | **5.409,00** | 219 | 213 | 208 | 199 | 187 | 167 | 140 | 99 | 78 | 55.7 |





Soggetto a modifiche tecniche senza preavviso

## Descrizione

Pompa centrifuga ad alta prevalenza multistadio ad **asse verticale** di tipo **normalmente aspirante** ad alta efficienza idraulica.

# Wilo-Helix V

IE3

Pompa multistadio
**a velocità fissa**

## Campo di applicazioni

- Applicazioni residenziali e commerciali
- Applicazioni industriali
- Pressurizzazione idrica

| Wilo-Helix V | 3~400 V - 50 Hz | | | | | | | » Serie 1600 | | | | | | | | PG6 | W3 |
|---|---|---|---|---|---|---|---|---|---|---|---|---|---|---|---|---|---|
| » Attacchi filettati | | | | | | | | Portata (m³/h) | | | | | | | | | |
| Modello | Rp/DN | $P_2$ (kW) | PN (bar) | Peso (kg) | Consegna | Codice | Prezzo € | 0 | 4 | 8 | 12 | 14 | 16 | 18 | 20 | 22 | 24 |
| | | | | | | | | Prevalenza (m) | | | | | | | | | |
| **Helix V 1601-1/16/E** | 2" | 0,75 | 16 | 41 | C | **4141144** | **1.481,00** | 12.3 | 12.1 | 11.5 | 10.5 | 9.8 | 9 | 7.8 | 6.9 | 5.6 | 2.3 |
| **Helix V 1602-1/16/E** | 2" | 1,5 | 16 | 47 | C | **4141145** | **1.653,00** | 26 | 25.5 | 24.5 | 22,7 | 21.4 | 20 | 18.4 | 16.2 | 13.7 | 11 |
| **Helix V 1603-1/16/E** | 2" | 2,2 | 16 | 49 | C | **4141146** | **1.754,00** | 39 | 38 | 37 | 34.5 | 32.5 | 30.5 | 28 | 25 | 21 | 17 |
| **Helix V 1604-1/16/E** | 2" | 3 | 16 | 60 | C | **4141147** | **1.839,00** | 52 | 51.5 | 50 | 47 | 44 | 41 | 38.5 | 34.5 | 29 | 24 |
| **Helix V 1605-1/16/E** | 2" | 4 | 16 | 61 | C | **4141148** | **2.090,00** | 65 | 64 | 62 | 58 | 55 | 52 | 48 | 42.5 | 36 | 29 |
| **Helix V 1606-1/16/E** | 2" | 4 | 16 | 72 | C | **4141150** | **2.237,00** | 77 | 76.5 | 74 | 69 | 65 | 61 | 56 | 50 | 42 | 34 |
| **Helix V 1607-1/16/E** | 2" | 5,5 | 16 | 86 | C | **4141152** | **2.609,00** | 92 | 91 | 88 | 82 | 79 | 74 | 68 | 61.5 | 53 | 43 |
| **Helix V 1608-1/16/E** | 2" | 5,5 | 16 | 90 | C | **4141154** | **2.873,00** | 104 | 103 | 100 | 94 | 89 | 84 | 77 | 70 | 59 | 48 |
| **Helix V 1609-1/16/E/KS** | 2" | 7,5 | 16 | 70 | C | **4141176** | **3.424,00** | 118 | 116 | 113 | 107 | 102 | 96 | 89 | 80 | 68 | 56 |
| **Helix V 1610-1/16/E/KS** | 2" | 7,5 | 16 | 94 | C | **4141177** | **3.681,00** | 130 | 129 | 126 | 119 | 113 | 107 | 97 | 87 | 75 | 62 |
| **Helix V 1611-1/16/E/KS** | 2" | 7,5 | 16 | 95 | C | **4141178** | **3.719,00** | 143 | 142 | 138 | 130 | 124 | 116 | 107 | 96 | 82 | 66 |
| » Attacchi Flangiati | | | | | | | | 0 | 4 | 8 | 12 | 14 | 16 | 18 | 20 | 22 | 24 |
| **Helix V 1612-1/25/E** | 50 | 9 | 25 | 123 | C | **4141162** | **4.144,00** | 158 | 157 | 153 | 145 | 138 | 131 | 121 | 108 | 94 | 77 |
| **Helix V 1613-1/25/E** | 50 | 9 | 25 | 177 | C | **4141163** | **4.290,00** | 170 | 169 | 168 | 166 | 156 | 149 | 139 | 117 | 100 | 82 |
| **Helix V 1616-1/25/E** | 50 | 11 | 25 | 175 | C | **4141166** | **6.098,00** | 210 | 207 | 201 | 190 | 181 | 170 | 156 | 141 | 121 | 99 |

# Wilo-Helix V

Pompa multistadio
**a velocità fissa**

IE3

## Descrizione

Pompa centrifuga ad alta prevalenza multistadio ad **asse verticale** di tipo **normalmente aspirante** ad alta efficienza idraulica.

## Campo di applicazioni

- Applicazioni residenziali e commerciali
- Applicazioni industriali
- Pressurizzazione idrica

| Wilo-Helix V | 3~400 V – 50 Hz | | | | | | | » Serie 2200 –3600 | | | | | | | | PG6 | W3 |
|---|---|---|---|---|---|---|---|---|---|---|---|---|---|---|---|---|---|
| » Attacchi Flangiati | | | | | | | | Portata (m³/h) | | | | | | | | | |
| Modello | Rp/DN | $P_2$ (kW) | PN (bar) | Peso (kg) | Consegna | Codice | Prezzo € | 0 | 5 | 7,5 | 10 | 12,5 | 15 | 20 | 25 | 30 | 35 |
| | | | | | | | | Prevalenza (m) | | | | | | | | | |
| Helix V 2201-1/16/E/KS | 50 | 1,5 | 16 | 74 | C | 4198455 | 2.404,00 | 18,5 | 18 | 17 | 16 | 15 | 14 | 12 | 11 | 8 | 4 |
| Helix V 2202-1/16/E/KS | 50 | 3 | 16 | 83 | C | 4198456 | 2.540,00 | 36 | 35 | 34 | 33 | 32 | 31 | 28 | 24 | 18 | 11 |
| Helix V 2203-1/16/E/KS | 50 | 4 | 16 | 88 | C | 4198457 | 2.717,00 | 54 | 52 | 51 | 50 | 48 | 46 | 43 | 36 | 26 | 14 |
| Helix V 2204-1/16/E/KS | 50 | 5,5 | 16 | 100 | C | 4198458 | 3.718,00 | 72 | 70 | 69 | 68 | 66 | 63 | 58 | 49 | 37 | 21 |
| Helix V 2205-1/16/E/KS | 50 | 7,5 | 16 | 132 | C | 4198459 | 3.950,00 | 90 | 88 | 87 | 84 | 82 | 80 | 73 | 62 | 46 | 27 |
| Helix V 2206-1/16/E/KS | 50 | 7,5 | 16 | 134 | C | 4198460 | 4.099,00 | 107 | 105 | 104 | 102 | 99 | 96 | 87 | 74 | 55 | 32 |
| Helix V 2207-1/16/E/KS | 50 | 9 | 16 | 136 | C | 4198461 | 4.273,00 | 126 | 124 | 122 | 119 | 117 | 113 | 105 | 89 | 67 | 40 |
| Helix V 2208-1/16/E/KS | 50 | 11 | 16 | 141 | C | 4198462 | 5.083,00 | 144 | 142 | 138 | 136 | 133 | 129 | 118 | 102 | 76 | 44 |
| Helix V 2209-1/25/E/KS | 50 | 11 | 25 | 143 | C | 4198464 | 5.266,00 | 163 | 158 | 156 | 152 | 148 | 146 | 132 | 113 | 84 | 48 |
| Helix V 2210-1/25/E/KS | 50 | 15 | 25 | 231 | C | 4198465 | 5.836,00 | 180 | 178 | 174 | 171 | 167 | 163 | 150 | 127 | 97 | 57 |
| Helix V 2211-1/25/E/KS | 50 | 15 | 25 | 233 | C | 4198466 | 5.968,00 | 199 | 194 | 192 | 188 | 185 | 180 | 165 | 140 | 107 | 61 |
| Helix V 2212-1/25/E/KS | 50 | 15 | 25 | 235 | C | 4198467 | 6.539,00 | 216 | 212 | 208 | 205 | 200 | 195 | 179 | 152 | 115 | 66 |
| Helix V 2213-1/25/E/KS | 50 | 18,5 | 25 | 248 | C | 4198468 | 7.116,00 | 235 | 230 | 226 | 222 | 217 | 212 | 194 | 165 | 124 | 72 |
| | | | | | | | | 0 | 5 | 10 | 15 | 20 | 25 | 30 | 35 | 45 | 55 |
| Helix V 3601-1/16/E/KS | 65 | 3 | 16 | 91 | C | 4198470 | 2.764,00 | 25,5 | 25 | 24 | 23 | 22 | 21 | 20 | 18 | 12 | 7 |
| Helix V 3602/2-4/16/E/S | 65 | 4 | 16 | 90 | C | 4183402 | 3.000,00 | 39 | 39 | 38 | 37 | 35 | 32 | 30 | 28 | 22 | 18 |
| Helix V 3602-1/16/E/KS | 65 | 5,5 | 16 | 105 | C | 4198473 | 3.908,00 | 52 | 51 | 50 | 48 | 46,5 | 45 | 41 | 38 | 28,5 | 15 |
| Helix V 3603/1-4/16/E/S | 65 | 7,5 | 16 | 114 | C | 4183404 | 4.039,00 | 63 | 62,5 | 62 | 61,5 | 61 | 60,5 | 60 | 52 | 38 | 16 |
| Helix V 3603-1/16/E/KS | 65 | 9 | 16 | 143 | C | 4198476 | 4.306,00 | 78 | 77 | 76 | 73 | 71 | 68 | 65 | 60 | 45,5 | 25 |
| Helix V 3604/2-4/16/E/S | 65 | 11 | 16 | 165 | C | 4183406 | 4.503,00 | 90 | 88 | 86 | 84 | 82 | 80 | 78 | 70 | 56 | 20 |
| Helix V 3604-1/16/E/KS | 65 | 11 | 16 | 149 | C | 4198478 | 5.037,00 | 103 | 102 | 100 | 98 | 93 | 90 | 85 | 78 | 59 | 34 |
| Helix V 3605-1/16/E/KS | 65 | 15 | 16 | 210 | C | 4198480 | 5.632,00 | 129 | 128 | 127 | 122 | 119 | 114 | 108 | 100 | 77 | 44 |
| Helix V 3606-1/16/E/KS | 65 | 18,5 | 16 | 223 | C | 4198483 | 5.888,00 | 154 | 153 | 151 | 147 | 142 | 137 | 130 | 120 | 92 | 52 |
| Helix V 3607-1/25/E/KS | 65 | 22 | 25 | 253 | C | 4198486 | 6.856,00 | 181 | 180 | 178 | 173 | 167 | 161 | 152 | 141 | 109 | 62 |
| Helix V 3608-1/25/E/KS | 65 | 22 | 25 | 256 | C | 4198488 | 7.126,00 | 207 | 206 | 203 | 196 | 191 | 184 | 174 | 161 | 124 | 71 |
| Helix V 3609-1/25/E/KS | 65 | 30 | 25 | 331 | C | 4198490 | 8.496,00 | 233 | 232 | 228 | 222 | 216 | 208 | 198 | 184 | 142 | 83 |





Soggetto a modifiche tecniche senza preavviso

## Descrizione

Pompa centrifuga ad alta prevalenza multistadio ad **asse verticale** di tipo **normalmente aspirante** ad alta efficienza idraulica.

# Wilo-Helix V

IE3

Pompa multistadio
**a velocità fissa**

## Campo di applicazioni

- Applicazioni residenziali e commerciali
- Applicazioni industriali
- Pressurizzazione idrica

| Wilo-Helix V | 3~400 V - 50 Hz | | | | | | | » Serie 5200 | | | | | | | | PG6 | W3 |
|---|---|---|---|---|---|---|---|---|---|---|---|---|---|---|---|---|---|
| » Attacchi Flangiati | | | | | | | | Portata (m³/h) | | | | | | | | | |
| Modello | Rp/DN | $P_2$ (kW) | PN (bar) | Peso (kg) | Consegna | Codice | Prezzo € | 0 | 10 | 15 | 20 | 30 | 40 | 50 | 60 | 70 | 80 |
| | | | | | | | | Prevalenza (m) | | | | | | | | | |
| **Helix V 5201-1/16/E/KS** | 80 | 4 | 16 | 100 | C | **4198493** | **2.908,00** | 28 | 27 | 26 | 25,5 | 23 | 20 | 18 | 14 | 10 | 5 |
| **Helix V 5202/2-4/16/E/S** | 80 | 5,5 | 16 | 115 | C | **4183428** | **3.274,00** | 38.5 | 38 | 37.5 | 37 | 36 | 32 | 27 | 19 | 11 | 2 |
| **Helix V 5202-1/16/E/KS** | 80 | 7,5 | 16 | 149 | C | **4198495** | **4.193,00** | 48 | 47 | 46 | 45 | 44 | 42 | 38 | 28 | 24 | 22 |
| **Helix V 5203/2-4/16/E/S** | 80 | 11 | 16 | 177 | C | **4183430** | **4.590,00** | 68 | 65 | 64 | 63 | 60 | 55 | 48 | 38 | 25 | 12 |
| **Helix V 5203-1/16/E/KS** | 80 | 11 | 16 | 154 | C | **4198497** | **5.056,00** | 85 | 82 | 80 | 77 | 71 | 65 | 58 | 48 | 36 | 20 |
| **Helix V 5204-1/16/E/KS** | 80 | 15 | 16 | 219 | C | **4198499** | **5.908,00** | 113 | 110 | 107 | 103 | 96 | 88 | 78 | 65 | 49 | 28 |
| **Helix V 5205-1/16/E/KS** | 80 | 18,5 | 16 | 261 | C | **4198501** | **6.337,00** | 142 | 137 | 132 | 128 | 120 | 110 | 96 | 81 | 60 | 34 |
| **Helix V 5206-1/25/E/KS** | 80 | 22 | 25 | 263 | C | **4198505** | **7.571,00** | 171 | 165 | 161 | 156 | 145 | 132 | 117 | 98 | 73 | 42 |
| **Helix V 5207-1/25/E/KS** | 80 | 30 | 25 | 341 | C | **4198507** | **9.337,00** | 200 | 192 | 188 | 183 | 171 | 157 | 139 | 117 | 88 | 51 |
| **Helix V 5208-1/25/E/KS** | 80 | 30 | 25 | 345 | C | **4198509** | **9.756,00** | 230 | 222 | 216 | 208 | 194 | 179 | 158 | 133 | 99 | 59 |

# Wilo-Helix VE

Pompa multistadio **con convertitore di frequenza**

IE4

## Descrizione

Pompa centrifuga ad alta prevalenza multistadio ad **asse verticale** di tipo **normalmente aspirante** ad alta efficienza con inverter integrato.

## Campo di applicazioni

- Applicazioni residenziali e commerciali
- Applicazioni industriali
- Pressurizzazione idrica

## Particolarità / Vantaggi prodotto

→Display LCD, tecnologia pulsante verde e convertitore di frequenza integrato.
→Moduli-IF per una comunicazione rapida con il sistema di controllo dell'edificio.
→Motori elettrico in classe di efficienza IE4.

## Applicazioni

Impianti di pressurizzazione idrica e circolazione di acqua calda o fredda ad alta prevalenza.

## Chiave di lettura

| Esempio: | Helix VE 2202/2-1/16/E/KS |
|---|---|
| **Helix VE** | Denominazione pompa |
| **22** | Portata nominale in m³/h |
| **02** | Numero giranti |
| **/2** | Numero giranti tornite |
| **1** | 1: Corpo pompa 1.4301 (AISI 304)<br>Sistema idraulico 1.4307 (AISI 304L) |
| **16** | Pressione massima di esercizio<br>16 = 16 bar (flangia PN 16)<br>25 = 25 bar (flangia PN 25) |
| **E** | Guarnizione in EPDM |
| **K** | Tenuta meccanica a cartuccia |
| **S** | Protezione del giunto allineato alle bocche di mandata e aspirazione. |

## Dati tecnici

| | |
|---|---|
| **Fluidi consentiti** | |
| Acqua pulita priva di sostanze in sospensione. | |
| **Campo d'impiego** | |
| Temperatura fluido | da -30°C a +120°C |
| Pressione in ingresso max. | 10 bar |
| Pressione esercizio max. | 16/25 bar |
| **Caratteristiche elettriche** | |
| Alimentazione rete | 3 ~ 380 - 400 V |
| Frequenza | 50 Hz |
| **Motore** | |
| Classe di efficienza | IE4 |
| Grado protezione | IP54<br>IP55 (da 11 kW in su) |
| Classe di isolamento | F |

## Materiali

| | |
|---|---|
| **Corpo pompa** | |
| Acciaio inox (AISI 304) | |
| **Girante** | |
| Acciaio inox (AISI 304L) | |
| **Albero** | |
| Acciaio inox | |

## Accessori


- Apparecchi di comando Pag. 362
- Vasi di espansione Pag. 364
- Pressostati e interruttori di livello Pag. 365
- Flange e controflange Pag. 368






Soggetto a modifiche tecniche senza preavviso

## Descrizione

Pompa centrifuga ad alta prevalenza multistadio ad **asse verticale** di tipo **normalmente aspirante** ad alta efficienza con inverter integrato.

# Wilo-Helix VE

IE4

Pompa multistadio **con convertitore di frequenza**

## Campo di applicazioni

- Applicazioni residenziali e commerciali
- Applicazioni industriali
- Pressurizzazione idrica

| Wilo-Helix VE | 3~400 V – 50 Hz | | | | | | | » Serie 200 | | | | | | | | PG6 | W3 |
|---|---|---|---|---|---|---|---|---|---|---|---|---|---|---|---|---|---|
| » Attacchi filettati | | | | | | | | Portata (m³/h) | | | | | | | | | |
| Modello | Rp/DN | $P_2$ (kW) | PN (bar) | Peso (kg) | Consegna | Codice | Prezzo € | 0 | 0,5 | 1 | 1,5 | 2 | 2,5 | 3 | 3,5 | 4 | 4,5 |
| | | | | | | | | Prevalenza (m) | | | | | | | | | |
| Helix VE 204-1/16/E/S | 1" | 0,55 | 16 | 31 | C | 4201563 | 2.477,00 | 42 | 41.5 | 41 | 40 | 38 | 35 | 31.5 | 27 | 21 | 13.5 |
| Helix VE 206-1/16/E/S | 1" | 0,75 | 16 | 33 | C | 4201564 | 2.587,00 | 58,5 | 58 | 57,5 | 56 | 53 | 48 | 43 | 36 | 26 | 15,5 |
| Helix VE 208-1/16/E/S | 1" | 1,1 | 16 | 45 | C | 4201565 | 2.725,00 | 82,5 | 82 | 81,5 | 80 | 76 | 70 | 63 | 53 | 41 | 28 |
| Helix VE 211-1/16/E/S | 1" | 1,5 | 16 | 48 | C | 4201566 | 2.946,00 | 117 | 116 | 115 | 113 | 107 | 100 | 88 | 76 | 60 | 32 |
| | | | | | | | | Portata (m³/h) | | | | | | | | | |
| » Attacchi Flangiati | | | | | | | | 0 | 0,5 | 1 | 1,5 | 2 | 2,5 | 3 | 3,5 | 4 | 4,5 |
| Helix VE 216-1/25/E/KS | 25 | 2,2 | 25 | 69 | C | 4164494 | 3.631,00 | 168 | 167 | 165 | 163 | 153 | 142 | 127 | 110 | 84 | 60 |
| Helix VE 220-1/25/E/KS | 25 | 3 | 25 | 95 | C | 4171758 | 4.428,00 | 222 | 221 | 220 | 213 | 204 | 190 | 170 | 144 | 116 | 84 |
| Helix VE 222-1/25/E/KS | 25 | 4 | 25 | 96 | C | 4164496 | 4.575,00 | 247 | 242 | 235 | 226 | 214 | 200 | 176 | 149 | 119 | 87 |

| Wilo-Helix VE | 3~400 V – 50 Hz | | | | | | | » Serie 400 | | | | | | | | PG6 | W3 |
|---|---|---|---|---|---|---|---|---|---|---|---|---|---|---|---|---|---|
| » Attacchi filettati | | | | | | | | Portata (m³/h) | | | | | | | | | |
| Modello | Rp/DN | $P_2$ (kW) | PN (bar) | Peso (kg) | Consegna | Codice | Prezzo € | 0 | 1 | 2 | 3 | 4 | 4,5 | 5 | 5,5 | 6 | 6,5 |
| | | | | | | | | Prevalenza (m) | | | | | | | | | |
| Helix VE 403-1/16/E/S | 1" | 0,55 | 16 | 30 | C | 4201567 | 2.460,00 | 28,5 | 28 | 27 | 26 | 23 | 21,5 | 19 | 17 | 14 | 11 |
| Helix VE 404-1/16/E/S | 1" | 0,75 | 16 | 33 | C | 4201569 | 2.609,00 | 40 | 39,5 | 39 | 36 | 33 | 31 | 28 | 25 | 22 | 18 |
| Helix VE 405-1/16/E/S | 1" | 1,1 | 16 | 33 | C | 4201571 | 2.826,00 | 54.7 | 53.8 | 53.2 | 51 | 46.6 | 45 | 32 | 38,5 | 34 | 30 |
| Helix VE 407-1/16/E/S | 1" | 1,5 | 16 | 46 | C | 4201573 | 3.107,00 | 76 | 75,5 | 75 | 71 | 66 | 62 | 58 | 54 | 48 | 41 |
| Helix VE 410-1/16/E/S | 1" | 2,2 | 16 | 56 | C | 4201575 | 3.719,00 | 112 | 111 | 109 | 105 | 96 | 92 | 86 | 79 | 71 | 62 |
| | | | | | | | | Portata (m³/h) | | | | | | | | | |
| » Attacchi Flangiati | | | | | | | | 0 | 1 | 2 | 3 | 4 | 4,5 | 5 | 5,5 | 6 | 6,5 |
| Helix VE 413-1/25/E/KS | 25 | 3 | 25 | 93 | C | 4171734 | 4.522,00 | 150 | 149 | 147 | 141 | 130 | 124 | 116 | 106 | 94 | 87 |
| Helix VE 418-1/25/E/KS | 25 | 4 | 25 | 95 | C | 4164480 | 4.757,00 | 204 | 201 | 197 | 189 | 173 | 155 | 147 | 143 | 126 | 114 |

# Wilo-Helix VE

Pompa multistadio **con convertitore di frequenza**

IE4

## Descrizione

Pompa centrifuga ad alta prevalenza multistadio ad **asse verticale** di tipo **normalmente aspirante** ad alta efficienza con inverter integrato.

## Campo di applicazioni

- Applicazioni residenziali e commerciali
- Applicazioni industriali
- Pressurizzazione idrica

| Wilo-Helix VE | 3~400 V – 50 Hz | | | | | | | » Serie 600 | | | | | | | PG6 | | W3 |
|---|---|---|---|---|---|---|---|---|---|---|---|---|---|---|---|---|---|
| » Attacchi filettati | | | | | | | | Portata (m³/h) | | | | | | | | | |
| Modello | Rp/DN | $P_2$ (kW) | PN (bar) | Peso (kg) | Consegna | Codice | Prezzo € | 0 | 2 | 4 | 6 | 7 | 8 | 9 | 10 | 11 | 12 |
| | | | | | | | | Prevalenza (m) | | | | | | | | | |
| **Helix VE 601-1/16/E/KS** | 1"¼ | 0,55 | 16 | 45 | C | **4171660** | **2.613,00** | 12.6 | 12.4 | 11.8 | 11 | 10 | 9 | 8 | 7 | 5 | |
| **Helix VE 602-1/16/E/S** | 1"¼ | 0,75 | 16 | 33 | C | **4201577** | **2.769,00** | 24 | 23 | 22 | 20 | 19 | 17 | 15 | 11 | 8 | |
| **Helix VE 603-1/16/E/S** | 1"¼ | 1,1 | 16 | 34 | C | **4201579** | **2.928,00** | 36 | 35 | 34 | 31 | 29 | 27 | 24 | 20 | 15 | 9 |
| **Helix VE 604-1/16/E/S** | 1"¼ | 1,5 | 16 | 47 | C | **4201581** | **3.863,00** | 75 | 73 | 71 | 64 | 60 | 55 | 50 | 43 | 34 | 24 |
| **Helix VE 606-1/16/E/S** | 1"¼ | 2,2 | 16 | 57 | C | **4201583** | **3.930,00** | 75 | 73 | 70 | 64 | 60 | 56 | 50 | 43 | 34 | 24 |
| **Helix VE 608-1/16/E/S** | 1"¼ | 3 | 16 | 85 | C | **4201585** | **4.627,00** | 102 | 96 | 92 | 88 | 82 | 76 | 69 | 60 | 48 | 36 |
| **Helix VE 611-1/16/E/S** | 1"¼ | 4 | 16 | 88 | C | **4201587** | **4.857,00** | 139 | 134 | 129 | 118 | 113 | 104 | 93 | 80 | 64 | 47 |
| | | | | | | | | Portata (m³/h) | | | | | | | | | |
| » Attacchi Flangiati | | | | | | | | 0 | 2 | 4 | 6 | 7 | 8 | 9 | 10 | 11 | 12 |
| **Helix VE 615-1/25/E/KS** | 32 | 2,2 | 25 | 69 | C | **4161430** | **5.544,00** | 185 | 181 | 174 | 159 | 148 | 136 | 122 | 106 | 85 | 61 |
| **Helix VE 619-1/25/E/KS** | 32 | 3 | 25 | 95 | C | **4161431** | **6.080,00** | 239 | 235 | 225 | 204 | 194 | 179 | 161 | 140 | 114 | 84 |





Soggetto a modifiche tecniche senza preavviso

## Descrizione

Pompa centrifuga ad alta prevalenza multistadio ad **asse verticale** di tipo **normalmente aspirante** ad alta efficienza con inverter integrato.

# Wilo-Helix VE

IE4

Pompa multistadio **con convertitore di frequenza**

## Campo di applicazioni

- Applicazioni residenziali e commerciali
- Applicazioni industriali
- Pressurizzazione idrica

| Wilo-Helix VE | 3~400 V – 50 Hz | | | | | | | » Serie 1000 | | | | | | | | PG6 | W3 |
|---|---|---|---|---|---|---|---|---|---|---|---|---|---|---|---|---|---|
| » Attacchi filettati | | | | | | | | Portata (m³/h) | | | | | | | | | |
| Modello | Rp/DN | $P_2$ (kW) | PN (bar) | Peso (kg) | Consegna | Codice | Prezzo € | 0 | 2 | 4 | 6 | 8 | 10 | 12 | 14 | 16 | 18 |
| | | | | | | | | Prevalenza (m) | | | | | | | | | |
| **Helix VE 1001-1/16/E/KS** | 1"½ | 0,75 | 16 | 50 | C | **4171628** | **3.176,00** | 15 | 14.8 | 14.6 | 14.3 | 14 | 13 | 12 | 10 | 8 | 6 |
| **Helix VE 1002-1/16/E/S** | 1"½ | 1,1 | 16 | 37 | C | **4201547** | **3.256,00** | 26 | 25.8 | 25.5 | 25 | 24 | 22 | 20 | 17 | 13 | 8 |
| **Helix VE 1003-1/16/E/S** | 1"½ | 1,5 | 16 | 49 | C | **4201549** | **3.427,00** | 37 | 36.5 | 36 | 35.5 | 34 | 32 | 28 | 24 | 17 | 10 |
| **Helix VE 1004-1/16/E/S** | 1"½ | 2,2 | 16 | 58 | C | **4201551** | **4.241,00** | 52.5 | 52 | 51.5 | 50 | 48 | 45 | 41 | 35 | 27 | 18 |
| **Helix VE 1005-1/16/E/S** | 1"½ | 3 | 16 | 85 | C | **4201553** | **4.724,00** | 71 | 70 | 69 | 68 | 66 | 62 | 58 | 48 | 38 | 26 |
| **Helix VE 1006-1/16/E/S** | 1"½ | 4 | 16 | 86 | C | **4201555** | **4.946,00** | 92 | 91 | 90 | 89 | 86 | 82 | 76 | 67 | 55 | 41 |
| | | | | | | | | Portata (m³/h) | | | | | | | | | |
| » Attacchi Flangiati | | | | | | | | 0 | 2 | 4 | 6 | 8 | 10 | 12 | 14 | 16 | 18 |
| **Helix VE 1009-1/25/E/KS** | 40 | 5,5 | 25 | 122 | C | **4161312** | **5.417,00** | 127 | 127 | 125 | 123 | 117 | 111 | 102 | 88 | 70 | 50 |
| **Helix VE 1012-1/25/E/KS** | 40 | 7,5 | 25 | 128 | C | **4161314** | **6.001,00** | 174 | 172 | 169 | 164 | 160 | 152 | 140 | 120 | 96 | 70 |

# Wilo-Helix VE

Pompa multistadio con **convertitore di frequenza**

IE4

## Descrizione

Pompa centrifuga ad alta prevalenza multistadio ad **asse verticale** di tipo **normalmente aspirante** ad alta efficienza con inverter integrato.

## Campo di applicazioni

- Applicazioni residenziali e commerciali
- Applicazioni industriali
- Pressurizzazione idrica

| Wilo-Helix VE | 3~400 V – 50 Hz | | | | | | | » Serie 1600 –2200 | | | | | | | | PG6 | W3 |
|---|---|---|---|---|---|---|---|---|---|---|---|---|---|---|---|---|---|
| » Attacchi filettati | | | | | | | | Portata (m³/h) | | | | | | | | | |
| Modello | Rp/DN | $P_2$ (kW) | PN (bar) | Peso (kg) | Consegna | Codice | Prezzo € | 0 | 4 | 8 | 12 | 16 | 20 | 24 | 26 | 28 | 30 |
| | | | | | | | | Prevalenza (m) | | | | | | | | | |
| Helix VE 1601-1/16/E/KS | 2" | 1,1 | 16 | 50 | C | 4171608 | 3.183,00 | 16 | 15 | 14 | 13 | 12 | 11 | 9 | 7 | 5 | 4 |
| Helix VE 1602-1/16/E/S | 2" | 2,2 | 16 | 56 | C | 4201557 | 4.277,00 | 33 | 32 | 31 | 30 | 27 | 24 | 20 | 17 | 14 | 10 |
| Helix VE 1603-3.0-1/16/E/S | 2" | 3 | 16 | 84 | C | 4201559 | 4.577,00 | 44 | 43 | 42 | 41 | 40 | 34 | 28 | 24 | 18 | 12 |
| Helix VE 1603-4.0-1/16/E/S | 2" | 4 | 16 | 84 | C | 4201561 | 4.956,00 | 57 | 56 | 55 | 53 | 50 | 46 | 40 | 35 | 30 | 25 |
| Helix VE 1605-1/16/E/KS | 2" | 5,5 | 16 | 118 | C | 4141464 | 5.665,00 | 86 | 85 | 84 | 81 | 76 | 67 | 54 | 46 | 37 | 28 |
| Helix VE 1606-1/16/E/KS | 2" | 7,5 | 16 | 123 | C | 4141465 | 6.381,00 | 113 | 112 | 111 | 107 | 101 | 90 | 75 | 66 | 56 | 45 |
| | | | | | | | | Portata (m³/h) | | | | | | | | | |
| » Attacchi Flangiati | | | | | | | | 0 | 8 | 12 | 16 | 20 | 24 | 28 | 32 | 36 | 40 |
| Helix VE 2201-1/16/E/KS | 50 | 2,2 | 16 | 73 | C | 4198845 | 3.918,00 | 24 | 23 | 22 | 21 | 20 | 18 | 17 | 14 | 11 | 7 |
| Helix VE 2202-3.0-1/16/E/KS | 50 | 3 | 16 | 89 | C | 4198847 | 4.480,00 | 38 | 36 | 34 | 32 | 30 | 28 | 24 | 20 | 14 | 10 |
| Helix VE 2202-4.0-1/16/E/KS | 50 | 4 | 16 | 102 | C | 4198849 | 4.998,00 | 46 | 45 | 44 | 42 | 40 | 37 | 33 | 28 | 22 | 15 |
| Helix VE 2203-1/16/E/KS | 50 | 5,5 | 16 | 129 | C | 4198851 | 5.829,00 | 68 | 65 | 64 | 62 | 59 | 55 | 49 | 41 | 31 | 20 |
| Helix VE 2204-1/16/E/KS | 50 | 7,5 | 16 | 136 | C | 4198853 | 7.104,00 | 92 | 90 | 88 | 85 | 81 | 75 | 67 | 57 | 45 | 31 |
| Helix VE 2205-1/16/E/KS | 50 | 11 | 16 | 227 | C | 4198855 | 10.595,00 | 129 | 124 | 121 | 116 | 111 | 103 | 93 | 80 | 65 | 48 |
| Helix VE 2207-1/25/E/KS | 50 | 15 | 25 | 235 | C | 4198857 | 12.931,00 | 181 | 174 | 170 | 165 | 157 | 147 | 134 | 15 | 94 | 70 |
| Helix VE 2208-1/25/E/KS | 50 | 18,5 | 25 | 273 | C | 4198858 | 13.124,00 | 209 | 201 | 196 | 189 | 182 | 168 | 152 | 132 | 107 | 80 |
| Helix VE 2209-1/25/E/KS | 50 | 22 | 25 | 314 | C | 4198859 | 14.418,00 | 235 | 224 | 220 | 212 | 201 | 187 | 170 | 146 | 117 | 87 |





Soggetto a modifiche tecniche senza preavviso

## Descrizione

Pompa centrifuga ad alta prevalenza multistadio ad **asse verticale** di tipo **normalmente aspirante** ad alta efficienza con inverter integrato.

# Wilo-Helix VE

IE4

Pompa multistadio con **convertitore di frequenza**

## Campo di applicazioni

- Applicazioni residenziali e commerciali
- Applicazioni industriali
- Pressurizzazione idrica

| Wilo-Helix VE | 3~400 V - 50 Hz | | | | | | | » Serie 3600-5200 | | | | | | | | PG6 | W3 |
|---|---|---|---|---|---|---|---|---|---|---|---|---|---|---|---|---|---|
| » Attacchi Flangiati | | | | | | | | Portata (m³/h) | | | | | | | | | |
| Modello | Rp/DN | $P_2$ (kW) | PN (bar) | Peso (kg) | Consegna | Codice | Prezzo € | 0 | 8 | 16 | 24 | 32 | 36 | 40 | 44 | 48 | 52 |
| | | | | | | | | Prevalenza (m) | | | | | | | | | |
| **Helix VE 3601-1/16/E/KS** | 65 | 4 | 16 | 91 | C | **4198860** | **5.130,00** | 31.5 | 31 | 30 | 29 | 27 | 25 | 23 | 22 | 20 | 17 |
| **Helix VE 3602-5,5-1/16/E/KS** | 65 | 5,5 | 16 | 134 | C | **4198861** | **6.080,00** | 50 | 49.5 | 47.5 | 45 | 41 | 37 | 34 | 30 | 25 | 20 |
| **Helix VE 3602-7,5-1/16/E/KS** | 65 | 7,5 | 16 | 138 | C | **4198862** | **7.258,00** | 62 | 61 | 59 | 57 | 52 | 49 | 46 | 42 | 38 | 33 |
| **Helix VE 3604-1/16/E/KS** | 65 | 11 | 16 | 238 | C | **4198863** | **10.125,00** | 102 | 101 | 96 | 90 | 82 | 76 | 69 | 61 | 51 | 41 |
| **Helix VE 3605-1/16/E/KS** | 65 | 15 | 16 | 252 | C | **4198864** | **11.092,00** | 129 | 127 | 122 | 115 | 105 | 98 | 90 | 78 | 67 | 54 |
| **Helix VE 3607-1/25/E/KS** | 65 | 18,5 | 25 | 295 | C | **4198866** | **13.202,00** | 180 | 178 | 170 | 160 | 146 | 136 | 123 | 109 | 92 | 74 |
| **Helix VE 3608-1/25/E/KS** | 65 | 22 | 25 | 338 | C | **4198867** | **14.501,00** | 206 | 204 | 192 | 185 | 169 | 157 | 144 | 126 | 108 | 87 |
| | | | | | | | | Portata (m³/h) | | | | | | | | | |
| » Attacchi Flangiati | | | | | | | | 0 | 10 | 20 | 30 | 40 | 50 | 60 | 70 | 75 | 80 |
| **Helix VE 5201-1/16/E/KS** | 80 | 5,5 | 16 | 142 | C | **4198868** | **6.164,00** | 35 | 34 | 33 | 31 | 28 | 25 | 22 | 18 | 16 | 13 |
| **Helix VE 5202-1/16/E/KS** | 80 | 7,5 | 16 | 152 | C | **4198869** | **7.436,00** | 56 | 51 | 48 | 45 | 42 | 38 | 32 | 24 | 18 | 13 |
| **Helix VE 5203-1/16/E/KS** | 80 | 11 | 16 | 249 | C | **4198870** | **11.193,00** | 85 | 81 | 76 | 71 | 64 | 57 | 47 | 34 | 26 | 19 |
| **Helix VE 5204-1/16/E/KS** | 80 | 15 | 16 | 292 | C | **4198871** | **13.107,00** | 113 | 110 | 103 | 97 | 88 | 77 | 55 | 48 | 38 | 28 |
| **Helix VE 5205-1/16/E/KS** | 80 | 18,5 | 16 | 302 | C | **4198872** | **13.237,00** | 140 | 137 | 129 | 120 | 110 | 97 | 81 | 60 | 47 | 34 |
| **Helix VE 5206-1/25/E/KS** | 80 | 22 | 25 | 344 | C | **4198874** | **15.184,00** | 170 | 165 | 155 | 145 | 132 | 117 | 98 | 73 | 58 | 43 |

# Wilo-Helix EXCEL

## Pompa centrifuga ad alta prevalenza con motore IE5

Pompe centrifughe normalmente aspiranti
per **alimentazione e pressurizzazione idrica**.

IE5

### In evidenza

Motore EC ad alta efficienza della classe di efficienza energetica IE5 secondo IEC 60034-30-2.

### Efficienza

La tecnologia 'pulsante verde' rende la regolazione e l'installazione della pompa semplice e rapida.

### Tecnologia

Il display LCD di grandi dimensioni permette di visualizzare rapidamente i dati di SET della pompa.

### Idraulica

Tenuta meccanica a cartuccia „X-Seal" per una manutenzione semplice e veloce.

### Installazione

I moduli di interfaccia Wilo- IF permettono la connessione diretta alle reti di Building Management System.

**Scopri di più!**
Utilizza il
QR-Code.





Soggetto a modifiche tecniche senza preavviso

## Descrizione

Pompa centrifuga ad alta prevalenza, normalmente aspirante. Motore EC **High Efficiency Drive** con inverter integrato in classe di **Efficienza Energetica IE5**.

# Wilo-Helix EXCEL

IE5

Pompa con motore a **magneti permanenti**

## Campo di applicazioni

- Applicazioni commerciali
- Applicazioni industriali
- Pressurizzazione idrica

## Particolarità / Vantaggi prodotto

→ Motore EC ad alta efficienza della classe di efficienza energetica IE5 secondo IEC 60034-30-2.
→ Regolazione elettronica integrata "High Efficiency Drive".

## Applicazioni

Impianti di pressurizzazione idrica e circolazione di acqua calda o fredda ad alta prevalenza.

## Chiave di lettura

| | |
|---|---|
| Esempio: | Helix EXCEL 22 02/2 - 1/16/E/KS |
| **Helix EXCEL** | Denominazione pompa |
| **22** | Portata nominale in m³/h |
| **02** | Numero giranti |
| **/2** | Numero giranti tornite |
| **1** | 1: Corpo pompa 1.4301 (AISI 304) Sistema idraulico 1.4307 (AISI 304L)<br>2: Corpo pompa 1.4409 (AISI 316L) Sistema idraulico 1.4404 (AISI 316L) |
| **16** | Pressione massima di esercizio<br>16 = 16 bar (flangia PN 16)<br>25 = 25 bar (flangia PN 25) |
| **E** | Guarnizione in EPDM |
| **K** | Tenuta meccanica a cartuccia |
| **S** | Protezione del giunto allineato alle bocche di mandata e aspirazione. |

## Dati tecnici

| | |
|---|---|
| **Fluidi consentiti** | |
| Acqua pulita priva di sostanze in sospensione. | |
| **Campo d'impiego** | |
| Temperatura fluido | da -30°C a +120°C |
| Pressione in ingresso max. | 10 bar |
| Pressione esercizio max. | 16/25 bar |
| **Caratteristiche elettriche** | |
| Alimentazione rete | 3 ~ 380 - 400 - 460 V |
| Frequenza | 50 Hz |
| **Motore** | |
| Classe di efficienza | IE5 |
| Grado protezione | IP 55 |
| Classe di isolamento | F |

## Materiali

| |
|---|
| **Corpo pompa** |
| Acciaio inox (AISI 304) |
| **Girante** |
| Acciaio inox (AISI 304L) |
| **Albero** |
| Acciaio inox |

## Accessori


- Apparecchi di comando Pag. 362
- Vasi di espansione Pag. 364
- Pressostati e interruttori di livello Pag. 365
- Flange e controflange Pag. 368

# Wilo-Helix EXCEL

Pompa con motore a **magneti permanenti**

IE5 HED

## Descrizione

Pompa centrifuga ad alta prevalenza, normalmente aspirante. Motore EC **High Efficiency Drive** con inverter integrato in classe di **Efficienza Energetica IE5**.

## Campo di applicazioni

- Applicazioni commerciali
- Applicazioni industriali
- Pressurizzazione idrica

| Wilo-Helix EXCEL | 3~400 V – 50 Hz | | | | | | | PG6 | | | | | | | | W3 | |
|---|---|---|---|---|---|---|---|---|---|---|---|---|---|---|---|---|---|
| » Serie 200 | | | | | | | | Portata (m³/h) | | | | | | | | | |
| Modello | Rp/DN | $P_2$ (kW) | PN (bar) | Peso (kg) | Consegna | Codice | Prezzo € | 0 | 0.5 | 1 | 1.5 | 2 | 2.5 | 3 | 3.5 | 4 | 4.5 |
| | | | | | | | | Prevalenza (m) | | | | | | | | | |
| Helix EXCEL 208-1/16/E/KS | 1" | 1,1 | 16 | 71,4 | C | 4171970 | 5.211,00 | 83 | 82 | 81 | 80 | 78 | 70 | 62 | 52 | 41 | 28 |
| Helix EXCEL 216-1/25/E/KS | 25 | 2,2 | 25 | 80,5 | C | 4162546 | 5.698,00 | 163 | 162 | 161 | 160 | 158 | 140 | 124 | 110 | 82 | 60 |
| Helix EXCEL 222-1/25/E/KS | 25 | 3,2 | 25 | 83,9 | C | 4162550 | 6.863,00 | 240 | 235 | 230 | 220 | 210 | 200 | 180 | 150 | 120 | 80 |
| | | | | | | | | Portata (m³/h) | | | | | | | | | |
| » Serie 400 | | | | | | | | 0 | 0,5 | 1 | 2 | 3 | 4 | 5 | 6 | 7 | 8 |
| Helix EXCEL 405-1/16/E/KS | 1" | 1,1 | 16 | 69,4 | C | 4171960 | 5.206,00 | 54 | 53 | 52 | 51 | 50 | 46 | 40 | 32 | 20 | 13 |
| Helix EXCEL 410-1/16/E/KS | 1" | 2,2 | 16 | 74,5 | C | 4162530 | 5.580,00 | 110 | 105 | 100 | 99 | 98 | 97 | 86 | 70 | 55 | 38 |
| Helix EXCEL 414-1/16/E/KS | 1" | 3,2 | 16 | 76,9 | C | 4162538 | 6.783,00 | 160 | 158 | 154 | 150 | 148 | 138 | 120 | 100 | 78 | 40 |
| Helix EXCEL 418-1/25/E/KS | 25 | 4,2 | 25 | 86,5 | C | 4171966 | 7.137,00 | 208 | 206 | 204 | 202 | 198 | 180 | 160 | 138 | 100 | 70 |
| | | | | | | | | Portata (m³/h) | | | | | | | | | |
| » Serie 600 | | | | | | | | 0 | 4 | 5 | 6 | 7 | 8 | 9 | 10 | 11 | 12 |
| Helix EXCEL 603-1/16/E/KS | 1"¼ | 1,1 | 16 | 69,4 | C | 4171934 | 5.106,00 | 35 | 34 | 33 | 30 | 28 | 26 | 24 | 18 | 14 | 10 |
| Helix EXCEL 606-1/16/E/KS | 1"¼ | 2,2 | 16 | 74,5 | C | 4162514 | 5.895,00 | 76 | 75 | 70 | 65 | 60 | 55 | 50 | 45 | 35 | 25 |
| Helix EXCEL 609-1/16/E/KS | 1"¼ | 3,2 | 16 | 76,9 | C | 4162522 | 6.940,00 | 110 | 105 | 100 | 94 | 88 | 80 | 75 | 60 | 50 | 35 |
| Helix EXCEL 611-1/16/E/KS | 1"¼ | 4,2 | 16 | 85,5 | C | 4171940 | 7.286,00 | 140 | 130 | 125 | 122 | 118 | 108 | 100 | 82 | 70 | 50 |
| Helix EXCEL 613-1/25/E/KS | 32 | 5,5 | 25 | 130 | C | 4171948 | 7.321,00 | 160 | 155 | 150 | 140 | 130 | 125 | 110 | 100 | 80 | 60 |
| Helix EXCEL 616-1/25/E/KS | 32 | 6,5 | 25 | 144,5 | C | 4171952 | 7.795,00 | 200 | 180 | 175 | 170 | 165 | 160 | 140 | 122 | 100 | 80 |
| Helix EXCEL 619-1/25/E/KS | 32 | 7,5 | 25 | 147,5 | C | 4171956 | 8.716,00 | 240 | 230 | 220 | 210 | 200 | 190 | 170 | 150 | 120 | 90 |
| | | | | | | | | Portata (m³/h) | | | | | | | | | |
| » Serie 1000 | | | | | | | | 0 | 2 | 4 | 6 | 8 | 10 | 12 | 14 | 16 | 18 |
| Helix EXCEL 1002-1/16/E/KS | 1"½ | 1,1 | 16 | 71,8 | C | 4171900 | 5.076,00 | 26 | 25,6 | 25 | 24,5 | 24 | 23 | 20 | 16 | 13 | 9 |
| Helix EXCEL 1004-1/16/E/KS | 1"½ | 2,2 | 16 | 75,9 | C | 4162500 | 6.364,00 | 54 | 53 | 52 | 51 | 48 | 45 | 42 | 34 | 27 | 17 |
| Helix EXCEL 1005-1/16/E/KS | 1"½ | 3,2 | 16 | 77,2 | C | 4162506 | 7.085,00 | 70 | 69 | 68 | 67 | 66 | 65 | 60 | 50 | 40 | 30 |
| Helix EXCEL 1007-1/16/E/KS | 1"½ | 4,2 | 16 | 85,3 | C | 4171906 | 7.418,00 | 99 | 98 | 97 | 96 | 92 | 87 | 80 | 67 | 54 | 45 |
| Helix EXCEL 1009-1/16/E/KS | 1"½ | 5,5 | 16 | 93 | C | 4171914 | 8.125,00 | 125 | 124 | 123 | 122 | 120 | 112 | 100 | 88 | 70 | 50 |
| Helix EXCEL 1010-1/16/E/KS | 1"½ | 6,5 | 16 | 113,4 | C | 4171922 | 9.000,00 | 150 | 148 | 145 | 140 | 135 | 130 | 120 | 110 | 84 | 60 |
| Helix EXCEL 1012-1/25/E/KS | 40 | 7,5 | 25 | 115,7 | C | 4171930 | 9.462,00 | 180 | 175 | 170 | 165 | 160 | 150 | 140 | 120 | 98 | 70 |





Soggetto a modifiche tecniche senza preavviso

## Descrizione

Pompa centrifuga ad alta prevalenza, normalmente aspirante. Motore EC **High Efficiency Drive** con inverter integrato in classe di **Efficienza Energetica IE5**.

# Wilo-Helix EXCEL

## Campo di applicazioni

- Applicazioni commerciali
- Applicazioni industriali
- Pressurizzazione idrica

HEO IE5

Pompa con motore a **magneti permanenti**

| Wilo-Helix EXCEL | 3~400 V – 50 Hz | | | | | | | | | | | | | | | PG6 | W3 |
|---|---|---|---|---|---|---|---|---|---|---|---|---|---|---|---|---|---|
| » Serie 1600 | | | | | | | | Portata (m³/h) | | | | | | | | | |
| Modello | Rp/DN | $P_2$ (kW) | PN (bar) | Peso (kg) | Consegna | Codice | Prezzo € | 0 | 6 | 9 | 12 | 15 | 18 | 21 | 24 | 27 | 30 |
| | | | | | | | | Prevalenza (m) | | | | | | | | | |
| Helix EXCEL 1602-1/16/E/KS | 2" | 2,2 | 16 | 77,5 | C | 4162488 | 6.415,00 | 33 | 32 | 31 | 30 | 28 | 26 | 24 | 20 | 15 | 10 |
| Helix EXCEL 1603-1/16/E/KS | 2" | 3,2 | 16 | 78,9 | C | 4162494 | 7.436,00 | 48 | 47 | 46 | 45 | 44 | 40 | 38 | 32 | 24 | 15 |
| Helix EXCEL 1604-1/16/E/KS | 2" | 4,2 | 16 | 85,5 | C | 4171868 | 8.497,00 | 63 | 62 | 61 | 60 | 58 | 52 | 50 | 40 | 30 | 20 |
| Helix EXCEL 1605-1/16/E/KS | 2" | 5,5 | 16 | 92,1 | C | 4171876 | 8.735,00 | 83 | 82 | 80 | 78 | 76 | 72 | 62 | 56 | 40 | 30 |
| Helix EXCEL 1606-1/16/E/KS | 2" | 6,5 | 16 | 113,5 | C | 4171884 | 9.572,00 | 100 | 96 | 92 | 91 | 90 | 88 | 80 | 62 | 50 | 35 |
| Helix EXCEL 1607-1/16/E/KS | 2" | 7,5 | 16 | 114,5 | C | 4171892 | 9.842,00 | 115 | 112 | 110 | 108 | 105 | 100 | 90 | 80 | 60 | 40 |
| | | | | | | | | Portata (m³/h) | | | | | | | | | |
| » Serie 2200 | | | | | | | | 0 | 3 | 5 | 10 | 15 | 20 | 25 | 30 | 33 | 35 |
| Helix EXCEL 2201-1/16/E/KS | 50 | 2,2 | 16 | 89,5 | C | 4212769 | 7.338,00 | 25 | 24 | 23 | 22 | 21 | 20 | 18 | 15 | 14 | 13 |
| Helix EXCEL 2202-1/16/E/KS | 50 | 2,2 | 16 | 89,5 | C | 4212773 | 8.351,00 | 40 | 39 | 38 | 37 | 36 | 34 | 30 | 23 | 20 | 17 |
| Helix EXCEL 2203-4.2-1/16/E/KS | 50 | 4,2 | 16 | 95,5 | C | 4212796 | 9.499,00 | 55 | 54 | 53 | 52 | 51 | 50 | 45 | 38 | 33 | 28 |
| Helix EXCEL 2203-5.5-1/16/E/KS | 50 | 4,2 | 16 | 95,5 | C | 4212801 | 10.153,00 | 68 | 67 | 66 | 64 | 62 | 58 | 54 | 45 | 40 | 34 |
| Helix EXCEL 2203-6.5-1/16/E/KS | 50 | 6,5 | 16 | 123 | C | 4212804 | 10.616,00 | 74 | 73 | 72 | 71 | 70 | 66 | 62 | 54 | 49 | 44 |
| Helix EXCEL 2204-1/16/E/KS | 50 | 6,5 | 16 | 123 | C | 4212809 | 11.000,00 | 90 | 88 | 86 | 84 | 82 | 80 | 72 | 62 | 54 | 46 |
| | | | | | | | | Portata (m³/h) | | | | | | | | | |
| » Serie 3600 | | | | | | | | 0 | 10 | 20 | 30 | 35 | 40 | 45 | 50 | 55 | 60 |
| Helix EXCEL 3601-1/16/E/KS | 65 | 3,2 | 16 | 98 | C | 4212765 | 8.306,00 | 27 | 26 | 25 | 23 | 21 | 19 | 17 | 14 | 10 | 6 |
| Helix EXCEL 3602/2-1/16/E/KS | 65 | 4,2 | 16 | 115 | C | 4212815 | 8.991,00 | 42 | 41 | 35 | 33 | 30 | 25 | 20 | 15 | | |
| Helix EXCEL 3602-5.5-1/16/E/KS | 65 | 5,5 | 16 | 121 | C | 4212789 | 9.627,00 | 50 | 48 | 46 | 42 | 38 | 34 | 30 | 24 | | |
| Helix EXCEL 3602-7.5-1/16/E/KS | 65 | 7,5 | 16 | 139 | C | 4212794 | 11.342,00 | 62 | 60 | 58 | 54 | 50 | 46 | 42 | 36 | | |
| | | | | | | | | Portata (m³/h) | | | | | | | | | |
| » Serie 5200 | | | | | | | | 0 | 10 | 15 | 20 | 30 | 40 | 50 | 60 | 70 | 80 |
| Helix EXCEL 5201-1/16/E/KS | 80 | 4,2 | 16 | 124 | C | 4212777 | 10.427,00 | 29 | 28 | 27 | 26 | 25 | 23 | 20 | 16 | 10 | 8 |
| Helix EXCEL 5202/1-1/16/E/KS | 80 | 5,5 | 16 | 135 | C | 4212781 | 11.596,00 | 43 | 42 | 41 | 40 | 37 | 35 | 28 | 22 | 13 | |
| Helix EXCEL 5202-1/16/E/KS | 80 | 7,5 | 16 | 151 | C | 4212785 | 12.120,00 | 54 | 52 | 50 | 48 | 46 | 44 | 38 | 32 | 24 | 12 |

# Wilo-Sub TWI5

Pompa sommersa
**completamente in Acciaio Inox**

## Descrizione

Pompa multistadio monoblocco con **motore sommerso 5”** in acciaio inox per installazione verticale o orizzontale.

## Campo di applicazioni

- Applicazioni residenziali e commerciali
- Pressurizzazione idrica
- Irrigazione

## Particolarità / Vantaggi prodotto

→ Versione monofase con quadro elettrico e protezione termica incorporata.
→ Completamente in acciaio inox 1.4301.
→ Motore autoraffreddato (possibile installazione fuori dall’acqua).
→ Versione FS con interruttore a galleggiante integrato.

## Applicazioni

Impianti di pressurizzazione idrica.

## Chiave di lettura

| Esempio: | Sub TWI5-SE 304 EM-FS |
|---|---|
| **Sub TWI** | Denominazione pompa |
| **5** | Diametro del sistema idraulico in pollici |
| **SE** | Collegamento lato aspirante G¼ (per filtro galleggiante di aspirazione) |
| **3** | Portata nominale in m³/h |
| **04** | Numero di stadi del sistema idraulico |
| **EM** | 1~230 V, 50 Hz |
| **E** | Convertitore di frequenza esterno |
| **FS** | Con interruttore a galleggiante |

## Dati tecnici

| | |
|---|---|
| **Fluidi consentiti** | |
| Acqua pulita priva di sostanze in sospensione. | |
| **Campo d’impiego** | |
| Temperatura fluido | da +5°C a +35°C |
| Pressione esercizio max. | 10 bar |
| **Caratteristiche elettriche** | |
| Alimentazione rete | 1 ~ 230 V<br>3 ~ 230/400V |
| Frequenza | 50 Hz |
| **Motore** | |
| Diametro motore | 5” |
| Grado protezione | IP68 |
| Classe di isolamento | F |

## Materiali

| |
|---|
| **Corpo pompa** |
| Acciaio inox |
| **Girante** |
| Acciaio inox |
| **Albero** |
| Acciaio inox |

## Accessori


- Apparecchi di comando Pag. 362
- Vasi di espansione Pag. 364
- Pressostati e interruttori di livello Pag. 365






Soggetto a modifiche tecniche senza preavviso

## Descrizione

Pompa multistadio monoblocco con **motore sommerso 5”** in acciaio inox per installazione verticale o orizzontale.

# Wilo-Sub TWI5

Pompa sommersa
**completamente in Acciaio Inox**

## Campo di applicazioni

- Applicazioni residenziali e commerciali
- Pressurizzazione idrica
- Irrigazione

| Wilo-Sub TWI5 | 1~230 V – 50 Hz – PN10 | | | | | | » Versione standard | | | | | | | | PG5 | | W1 |
|---|---|---|---|---|---|---|---|---|---|---|---|---|---|---|---|---|---|
| » Idraulica da 5” | | | | | | | | Portata (m³/h) | | | | | | | | | |
| Modello | Rp/DN | ø Idraulica | $P_2$ (kW) | Peso (kg) | Consegna | Codice | Prezzo € | 0 | 1 | 1.5 | 2 | 2.5 | 3 | 3.5 | 4 | 4.5 | 5 |
| | | | | | | | | Prevalenza (m) | | | | | | | | | |
| TWI5 304 EM | 1”¼ | 5" | 0,55 | 17 | A | 4104118 | 684,00 | 44 | 41 | 39 | 37 | 34 | 30 | 26 | 22 | 17 | 12 |
| TWI5 305 EM | 1”¼ | 5" | 0,75 | 18,8 | A | 4144948 | 734,00 | 55 | 51 | 47 | 44 | 40 | 35 | 31 | 26 | 20 | 13 |
| TWI5 306 EM | 1”¼ | 5" | 0,75 | 19,3 | A | 4104119 | 773,00 | 64 | 60 | 56 | 52 | 47 | 42 | 36 | 30 | 24 | 16 |
| TWI5 307 EM | 1”¼ | 5" | 1,1 | 21 | C | 4144949 | 867,00 | 79 | 73 | 69 | 64 | 58 | 53 | 46 | 38 | 30 | 21 |
| TWI5 308 EM | 1”¼ | 5" | 1,1 | 21,5 | C | 4104120 | 1.006,00 | 87 | 82 | 77 | 73 | 67 | 60 | 52 | 44 | 35 | 26 |
| | | | | | | | | 0 | 1 | 2 | 3 | 4 | 4.5 | 5 | 6 | 7 | 8 |
| TWI5 504 EM | 1”¼ | 5" | 0,75 | 17,5 | C | 4144950 | 765,00 | 44 | 42 | 40 | 37 | 33 | 32 | 30 | 25 | 19 | 12 |
| TWI5 505 EM | 1”¼ | 5" | 0,9 | 20 | C | 4144951 | 836,00 | 56 | 54 | 51 | 48 | 44 | 42 | 40 | 33 | 26 | 17 |
| TWI5 506 EM | 1”¼ | 5" | 1,1 | 20,8 | C | 4144952 | 856,00 | 67 | 64 | 61 | 57 | 52 | 49 | 46 | 39 | 30 | 18 |
| | | | | | | | | 0 | 2 | 4 | 6 | 8 | 10 | 12 | 13 | 14 | 15 |
| TWI5 903 EM | 1”¼ | 5" | 1,1 | 19,3 | C | 4104121 | 1.178,00 | 36 | 34 | 32 | 30 | 28 | 24 | 18 | 14 | 10 | 6 |
| TWI5 904 EM | 1”¼ | 5" | 1,5 | 22,3 | C | 4104122 | 1.348,00 | 47 | 45 | 43 | 41 | 37 | 32 | 25 | 20 | 14 | 8 |

| Wilo-Sub TWI5 | 1~230 V – 50 Hz – PN10 | | | | | | » Versione con interruttore a galleggiante | | | | | | | | PG5 | | W1 |
|---|---|---|---|---|---|---|---|---|---|---|---|---|---|---|---|---|---|
| » Idraulica da 5” | | | | | | | | Portata (m³/h) | | | | | | | | | |
| Modello | Rp/DN | ø Idraulica | $P_2$ (kW) | Peso (kg) | Consegna | Codice | Prezzo € | 0 | 1 | 1.5 | 2 | 2.5 | 3 | 3.5 | 4 | 4.5 | 5 |
| | | | | | | | | Prevalenza (m) | | | | | | | | | |
| TWI5 304 EM-FS | 1”¼ | 5" | 0,55 | 17,3 | A | 4144935 | 741,00 | 44 | 41 | 39 | 37 | 34 | 30 | 26 | 22 | 17 | 12 |
| TWI5 305 EM-FS | 1”¼ | 5" | 0,75 | 19 | A | 4144936 | 790,00 | 55 | 51 | 47 | 44 | 40 | 35 | 31 | 26 | 20 | 13 |
| TWI5 306 EM-FS | 1”¼ | 5" | 0,75 | 19,5 | A | 4144937 | 833,00 | 64 | 60 | 56 | 52 | 47 | 42 | 36 | 30 | 24 | 16 |
| TWI5 307 EM-FS | 1”¼ | 5" | 1,1 | 21,3 | C | 4144938 | 923,00 | 79 | 73 | 69 | 64 | 58 | 53 | 46 | 38 | 30 | 21 |
| TWI5 308 EM-FS | 1”¼ | 5" | 1,1 | 21,8 | C | 4144939 | 1.062,00 | 87 | 82 | 77 | 73 | 67 | 60 | 52 | 44 | 35 | 26 |
| | | | | | | | | 0 | 1 | 2 | 3 | 4 | 4.5 | 5 | 5.5 | 6 | 7 |
| TWI5 504 EM-FS | 1”¼ | 5" | 0,75 | 17,8 | C | 4144940 | 820,00 | 44 | 42 | 40 | 37 | 33 | 32 | 30 | 25 | 19 | 12 |
| TWI5 505 EM-FS | 1”¼ | 5" | 0,9 | 20,3 | C | 4144941 | 892,00 | 56 | 54 | 51 | 48 | 44 | 42 | 40 | 33 | 26 | 17 |
| TWI5 506 EM-FS | 1”¼ | 5" | 1,1 | 21 | C | 4144942 | 977,00 | 67 | 64 | 61 | 57 | 52 | 49 | 46 | 39 | 30 | 18 |

# Wilo-Sub TWI5

Pompa sommersa
**completamente in Acciaio Inox**

## Descrizione

Pompa multistadio monoblocco con **motore sommerso 5"** in acciaio inox per installazione verticale o orizzontale.

## Campo di applicazioni

- Applicazioni residenziali e commerciali
- Pressurizzazione idrica
- Irrigazione

| Wilo-Sub TWI 5-SE | 1~230 V - 50 Hz - PN10 | » Collegamento lato aspirante G1¼ per filtro galleggiante di aspirazione | PG5 | W1 |
|---|---|---|---|---|

» Idraulica da 5"

| Modello | Rp/DN | ø Idraulica | $P_2$ (kW) | Peso (kg) | Consegna | Codice | Prezzo € | Portata (m³/h) | | | | | | | | | |
|---|---|---|---|---|---|---|---|---|---|---|---|---|---|---|---|---|---|
| | | | | | | | | 0 | 1 | 1.5 | 2 | 2.5 | 3 | 3.5 | 4 | 4.5 | 5 |
| | | | | | | | | Prevalenza (m) | | | | | | | | | |
| TWI5-SE 304 EM | 1"¼ | 5" | 0,55 | 17,8 | C | 4104127 | 743,00 | 44 | 41 | 39 | 37 | 34 | 30 | 26 | 22 | 17 | 12 |
| TWI5-SE 305 EM | 1"¼ | 5" | 0,75 | 19,5 | C | 4144974 | 787,00 | 55 | 51 | 47 | 44 | 40 | 35 | 31 | 26 | 20 | 13 |
| TWI5-SE 306 EM | 1"¼ | 5" | 0,75 | 20 | C | 4104128 | 868,00 | 64 | 60 | 56 | 52 | 47 | 42 | 36 | 30 | 24 | 16 |
| TWI5-SE 307 EM | 1"¼ | 5" | 1,1 | 21,8 | C | 4144975 | 909,00 | 79 | 73 | 69 | 64 | 58 | 53 | 46 | 38 | 30 | 21 |
| TWI5-SE 308 EM | 1"¼ | 5" | 1,1 | 22,3 | C | 4104129 | 1.100,00 | 87 | 82 | 77 | 73 | 67 | 60 | 52 | 44 | 35 | 26 |
| | | | | | | | | 0 | 1 | 2 | 3 | 4 | 4.5 | 5 | 6 | 7 | 8 |
| TWI5-SE 504 EM | 1"¼ | 5" | 0,75 | 18,5 | C | 4144976 | 832,00 | 44 | 42 | 40 | 37 | 33 | 32 | 30 | 25 | 19 | 12 |
| TWI5-SE 505 EM | 1"¼ | 5" | 0,9 | 20,8 | C | 4144977 | 878,00 | 56 | 54 | 51 | 48 | 44 | 42 | 40 | 33 | 26 | 17 |
| TWI5-SE 506 EM | 1"¼ | 5" | 1,1 | 21,5 | C | 4144978 | 960,00 | 67 | 64 | 61 | 57 | 52 | 49 | 46 | 39 | 30 | 18 |
| | | | | | | | | 0 | 2 | 4 | 6 | 8 | 10 | 12 | 13 | 14 | 15 |
| TWI5-SE 903 EM | 1"¼ | 5" | 1,1 | 20 | C | 4104130 | 1.213,00 | 36 | 34 | 32 | 30 | 28 | 24 | 18 | 14 | 10 | 6 |
| TWI5-SE 904 EM | 1"¼ | 5" | 1,5 | 23 | C | 4104131 | 1.380,00 | 47 | 45 | 43 | 41 | 37 | 32 | 25 | 20 | 14 | 8 |

| Wilo-Sub TWI 5-SE...FS | 1~230 V - 50 Hz - PN10 | » Collegamento lato aspirante G1¼ per filtro galleggiante di aspirazione e interruttore galleggiante | PG5 | W1 |
|---|---|---|---|---|

» Idraulica da 5"

| Modello | Rp/DN | ø Idraulica | $P_2$ (kW) | Peso (kg) | Consegna | Codice | Prezzo € | Portata (m³/h) | | | | | | | | | |
|---|---|---|---|---|---|---|---|---|---|---|---|---|---|---|---|---|---|
| | | | | | | | | 0 | 1 | 1.5 | 2 | 2.5 | 3 | 3.5 | 4 | 4.5 | 5 |
| | | | | | | | | Prevalenza (m) | | | | | | | | | |
| TWI5-SE 304 EM-FS | 1"¼ | 5" | 0,55 | 18 | C | 4144961 | 803,00 | 44 | 41 | 39 | 37 | 34 | 30 | 26 | 22 | 17 | 12 |
| TWI5-SE 305 EM-FS | 1"¼ | 5" | 0,75 | 19,8 | C | 4144962 | 842,00 | 55 | 51 | 47 | 44 | 40 | 35 | 31 | 26 | 20 | 13 |
| TWI5-SE 306 EM-FS | 1"¼ | 5" | 0,75 | 20,3 | C | 4144963 | 884,00 | 64 | 60 | 56 | 52 | 47 | 42 | 36 | 30 | 24 | 16 |
| TWI5-SE 307 EM-FS | 1"¼ | 5" | 1,1 | 22 | C | 4144964 | 965,00 | 79 | 73 | 69 | 64 | 58 | 53 | 46 | 38 | 30 | 21 |
| TWI5-SE 308 EM-FS | 1"¼ | 5" | 1,1 | 22,5 | C | 4144965 | 1.117,00 | 87 | 82 | 77 | 73 | 67 | 60 | 52 | 44 | 35 | 26 |
| | | | | | | | | 0 | 1 | 2 | 3 | 4 | 4.5 | 5 | 6 | 7 | 8 |
| TWI5-SE 504 EM-FS | 1"¼ | 5" | 0,75 | 18,8 | C | 4144966 | 883,00 | 44 | 42 | 40 | 37 | 33 | 32 | 30 | 25 | 19 | 12 |
| TWI5-SE 505 EM-FS | 1"¼ | 5" | 0,9 | 21 | C | 4144967 | 934,00 | 56 | 54 | 51 | 48 | 44 | 42 | 40 | 33 | 26 | 17 |
| TWI5-SE 506 EM-FS | 1"¼ | 5" | 1,1 | 21,8 | C | 4144968 | 1.016,00 | 67 | 64 | 61 | 57 | 52 | 49 | 46 | 39 | 30 | 18 |





Soggetto a modifiche tecniche senza preavviso

## Descrizione

Pompa multistadio monoblocco con **motore sommerso 5”** in acciaio inox per installazione verticale o orizzontale.

# Wilo-Sub TWI5

Pompa sommersa
**completamente in Acciaio Inox**

## Campo di applicazioni

- Applicazioni residenziali e commerciali
- Pressurizzazione idrica
- Irrigazione

| Wilo-Sub TWI 5 | 3~400 V - 50 Hz - PN10 | | | | | | » Versione standard | | | | | | | | | PG5 | W1 |
|---|---|---|---|---|---|---|---|---|---|---|---|---|---|---|---|---|---|
| » Idraulica da 5” | | | | | | | | Portata (m³/h) | | | | | | | | | |
| Modello | Rp/DN | ø Idraulica | $P_2$ (kW) | Peso (kg) | Consegna | Codice | Prezzo € | 0 | 1 | 1.5 | 2 | 2.5 | 3 | 3.5 | 4 | 4.5 | 5 |
| | | | | | | | | Prevalenza (m) | | | | | | | | | |
| TWI5 306 DM | 1”¼ | 5" | 0,75 | 18,8 | C | 4104123 | 773,00 | 64 | 60 | 56 | 52 | 47 | 42 | 36 | 30 | 24 | 16 |
| TWI5 308 DM | 1”¼ | 5" | 1,1 | 20,5 | C | 4104124 | 1.006,00 | 87 | 82 | 77 | 73 | 67 | 60 | 52 | 44 | 35 | 26 |
| | | | | | | | | 0 | 2 | 4 | 6 | 8 | 10 | 12 | 13 | 14 | 15 |
| TWI5 903 DM | 1”¼ | 5" | 1,1 | 18 | C | 4104125 | 1.178,00 | 36 | 34 | 32 | 30 | 28 | 24 | 18 | 14 | 10 | 6 |
| TWI5 904 DM | 1”¼ | 5" | 1,5 | 20,3 | C | 4104126 | 1.348,00 | 47 | 45 | 43 | 41 | 37 | 32 | 25 | 20 | 14 | 8 |

| Wilo-Sub TWI 5-SE | 3~400 V - 50 Hz - PN10 | | | | | | » Collegamento lato aspirante G1¼ per filtro galleggiante di aspirazione | | | | | | | | | PG5 | W1 |
|---|---|---|---|---|---|---|---|---|---|---|---|---|---|---|---|---|---|
| » Idraulica da 5” | | | | | | | | Portata (m³/h) | | | | | | | | | |
| Modello | Rp/DN | ø Idraulica | $P_2$ (kW) | Peso (kg) | Consegna | Codice | Prezzo € | 0 | 1 | 1.5 | 2 | 2.5 | 3 | 3.5 | 4 | 4.5 | 5 |
| | | | | | | | | Prevalenza (m) | | | | | | | | | |
| TWI5-SE 306 DM | 1”¼ | 5" | 0,75 | 19,5 | C | 4104132 | 866,00 | 64 | 60 | 56 | 52 | 47 | 42 | 36 | 30 | 24 | 16 |
| TWI5-SE 308 DM | 1”¼ | 5" | 1,1 | 21,3 | C | 4104133 | 1.026,00 | 87 | 82 | 77 | 73 | 67 | 60 | 52 | 44 | 35 | 26 |
| | | | | | | | | 0 | 2 | 4 | 6 | 8 | 10 | 12 | 13 | 14 | 15 |
| TWI5-SE 903 DM | 1”¼ | 5" | 1,1 | 18,8 | C | 4104134 | 1.195,00 | 36 | 34 | 32 | 30 | 28 | 24 | 18 | 14 | 10 | 6 |
| TWI5-SE 904 DM | 1”¼ | 5" | 1,5 | 21 | C | 4104135 | 1.363,00 | 47 | 45 | 43 | 41 | 37 | 32 | 25 | 20 | 14 | 8 |

| Accessori specifici | » Filtri galleggianti per pompe sommerse Wilo-Sub TWI5-SE | PG14 | W3 |
|---|---|---|---|
| Modello | Descrizione | Codice | Prezzo € |
| G | A maglia grossa da 1.8 mm. attacco da R 1”¼ senza valvola di non ritorno | 2024959 | 66,00 |
| GR | A maglia grossa da 1.8 mm. attacco da R 1”¼ con valvola di non ritorno | 2024960 | 104,00 |
| F | A maglia fine da 1.2 mm. attacco da R 1”¼ senza valvola di non ritorno | 2024961 | 124,00 |
| FR | A maglia fine da 1.2 mm. attacco da R 1”¼ con valvola di non ritorno | 2024962 | 166,00 |
| Filtro d’aspirazione a maglia fine | A maglia fine. attacco filettato da R 1”¼ per il collegamento alla bocca d’aspirazione delle pompe serie TWI5 SE | 2025755 | 97,00 |

# Wilo-Sub TWI5-SE P&P

Pompa sommersa
**Plug & Pump**

## Descrizione

Pompa multistadio monoblocco con **motore sommerso 5”** in acciaio inox per installazione verticale o orizzontale **completa di quadro comando** e accessori.

## Campo di applicazioni

- Applicazioni residenziali e commerciali
- Pressurizzazione idrica
- Irrigazione

## Particolarità / Vantaggi prodotto

→Facile installazione e messa in servizio grazie alla fornitura Plug & Pump.
→Pompa (corpo, stadi, giranti) completa in acciaio inox 1.4301 (AISI 304).

## Applicazioni

Impianti di pressurizzazione idrica.

## Chiave di lettura

| Esempio: | Sub TWI5-SE 304 EM-FS P&P |
|---|---|
| **Sub TWI** | Denominazione pompa |
| **5** | Diametro del sistema idraulico in pollici |
| **SE** | Collegamento lato aspirante G¼ (per filtro galleggiante di aspirazione) |
| **3** | Portata nominale in m³/h |
| **04** | Numero di stadi del sistema idraulico |
| **EM** | 1~230 V, 50 Hz |
| **E** | Convertitore di frequenza esterno |
| **FS** | Con interruttore a galleggiante |
| **P&P** | Versione Plug & Pump |

## Dati tecnici

| | |
|---|---|
| **Fluidi consentiti** | |
| Acqua pulita priva di sostanze in sospensione. | |
| **Campo d’impiego** | |
| Temperatura fluido | da +5°C a +40°C |
| Pressione esercizio max. | 10 bar |
| **Caratteristiche elettriche** | |
| Alimentazione rete | 1 ~ 230 V |
| Frequenza | 50 Hz |
| **Motore** | |
| Diametro motore | 5” |
| Grado protezione | IP68 |
| Classe di isolamento | F |

## Materiali

| | |
|---|---|
| **Corpo pompa** | |
| Acciaio inox | |
| **Girante** | |
| Acciaio inox | |
| **Albero** | |
| Acciaio inox | |

## Accessori


- Apparecchi di comando Pag. 362
- Vasi di espansione Pag. 364
- Pressostati e interruttori di livello Pag. 365






Soggetto a modifiche tecniche senza preavviso

## Descrizione

Pompa multistadio monoblocco con **motore sommerso 5”** in acciaio inox per installazione verticale o orizzontale **completa di quadro comando** e accessori.

## Campo di applicazioni

- Applicazioni residenziali e commerciali
- Pressurizzazione idrica
- Irrigazione

# Wilo-Sub TWI5-SE P&P

Pompa sommersa
**Plug & Pump**

| Wilo-Sub TWI5-SE P&P | 1~230 V - 50 Hz - PN10 | | | | | | | | | | | | | | | PG5 | W1 |
|---|---|---|---|---|---|---|---|---|---|---|---|---|---|---|---|---|---|
| » Idraulica da 5” | | | | | | | | Portata (m³/h) | | | | | | | | | |
| Modello | Rp/DN | ø Idraulica | $P_2$ (kW) | Peso (kg) | Consegna | Codice | Prezzo € | 0 | 1 | 1.5 | 2 | 2.5 | 3 | 3.5 | 4 | 4.5 | 5 |
| | | | | | | | | Prevalenza (m) | | | | | | | | | |
| **TWI5-SE 304 EM PnP** | 1”¼ | 5" | 0,55 | 20,5 | C | **2543632** | **1.299,00** | 44 | 41 | 39 | 37 | 34 | 30 | 26 | 22 | 17 | 12 |
| **TWI5-SE 306 EM PnP** | 1”¼ | 5" | 0,75 | 23 | C | **2543633** | **1.452,00** | 64 | 60 | 56 | 52 | 47 | 42 | 36 | 30 | 24 | 16 |

# Wilo-Sub TWU 3

Pompa sommersa
**per pozzi o cisterne**

## Descrizione

Pompa multistadio a giranti radiali con **motore sommerso 3”** per installazione verticale o orizzontale.

## Campo di applicazioni

- Applicazioni residenziali e commerciali
- Pressurizzazione idrica
- Irrigazione

## Particolarità / Vantaggi prodotto

→Motore riavvolgibile e valvola di ritegno integrata.
→Le parti a contatto con il fluido pompato resistenti alla corrosione.
→1,8 m di cavo di collegamento con omologazione per acqua potabile (sezione: 4x1,5 mm²).
→Versione con motore monofase, incl. quadro elettrico con condensatore, salvamotore termico.

## Applicazioni

Impianti di pressurizzazione idrica.

## Chiave di lettura

| Esempio: | Sub TWU 3-0115 |
|---|---|
| **Sub TWU** | Denominazione pompa |
| **3** | Diametro del sistema idraulico in pollici |
| **01** | Portata nominale (m³/h) |
| **15** | Numero di stadi del sistema idraulico |
| **EM** | 1~230 V, 50 Hz |
| | **DM** 3~400 V, 50 Hz |

## Dati tecnici

| | |
|---|---|
| **Fluidi consentiti** | |
| Acqua pulita priva di sostanze in sospensione. | |
| **Campo d’impiego** | |
| Temperatura fluido | da +3°C a +40°C |
| Max contenuto di sabbia | 50 g/m³ |
| Profondità max immersione | 150 m |
| Avviamenti max | 30/h |
| **Caratteristiche elettriche** | |
| Alimentazione rete | 1 ~ 230 V<br>3 ~ 400 V |
| Frequenza | 50 Hz |
| **Motore** | |
| Diametro motore | 3” |
| Grado protezione | IP58 |
| Classe di isolamento | F |

## Materiali

| |
|---|
| **Corpo pompa** |
| Acciaio inox (AISI 304) |
| **Girante** |
| Noryl |
| **Albero** |
| Acciaio inox |

## Accessori


- Apparecchi di comando Pag. 362
- Vasi di espansione Pag. 364
- Pressostati e interruttori di livello Pag. 365






Soggetto a modifiche tecniche senza preavviso

## Descrizione

Pompa multistadio a giranti radiali con **motore sommerso 3”** per installazione verticale o orizzontale.

# Wilo-Sub TWU 3

Pompa sommersa
**per pozzi o cisterne**

## Campo di applicazioni

- Applicazioni residenziali e commerciali
- Pressurizzazione idrica
- Irrigazione

| Wilo-Sub TWU 3 | 1~230 V – 50 Hz – PN6 | | | | | | | | | | | | | | | PG6 | W3 |
|---|---|---|---|---|---|---|---|---|---|---|---|---|---|---|---|---|---|
| » Idraulica da 3” | | | | | | | | Portata (m³/h) | | | | | | | | | |
| Modello | Rp/DN | ø Idraulica | $P_2$ (kW) | Peso (kg) | Consegna | Codice | Prezzo € | 0 | 1,1 | 1,3 | 1,5 | 1,7 | 1,9 | 2,1 | 2,3 | 2,5 | 2,7 |
| | | | | | | | | Prevalenza (m) | | | | | | | | | |
| TWU 3-0115 EM | 1” | 3" | 0,37 | 9,3 | C | 4090889 | 965,00 | 44 | 38,5 | 36,5 | 34 | 32 | 29 | 25,5 | 22 | 18 | 13,5 |
| TWU 3-0123 EM | 1” | 3" | 0,55 | 10,8 | C | 4090890 | 1.064,00 | 68 | 58,5 | 54,5 | 51 | 47 | 42,5 | 37,5 | 32 | 25,5 | 18 |
| TWU 3-0130 EM | 1” | 3" | 0,75 | 12,4 | C | 4090891 | 1.190,00 | 86 | 77 | 71,5 | 66,5 | 61 | 56 | 49 | 42 | 34 | 24,5 |
| | | | | | | | | Portata (m³/h) | | | | | | | | | |
| | 3~400 V – 50 Hz – PN6 | | | | | | | 0 | 1,1 | 1,3 | 1,5 | 1,7 | 1,9 | 2,1 | 2,3 | 2,5 | 2,7 |
| TWU 3-0115 DM | 1” | 3" | 0,37 | 9,3 | C | 4090892 | 884,00 | 44 | 38,5 | 36,5 | 34 | 32 | 29 | 25,5 | 22 | 18 | 13,5 |
| TWU 3-0123 DM | 1” | 3" | 0,55 | 10,5 | C | 4090893 | 995,00 | 68 | 58,5 | 54,5 | 51 | 47 | 42,5 | 37,5 | 32 | 25,5 | 18 |
| TWU 3-0130 DM | 1” | 3" | 0,75 | 12 | C | 4090894 | 1.103,00 | 86 | 77 | 71,5 | 66,5 | 61 | 56 | 49 | 42 | 34 | 24,5 |
| TWU 3-0145 DM | 1” | 3" | 1,1 | 14,4 | C | 4090895 | 1.300,00 | 130 | 116 | 107 | 102 | 94 | 86 | 75,5 | 63,5 | 52 | 39 |

| Accessori specifici | » Camicia di raffreddamento per pompe sommerse da 3” | PG14 | W3 |
|---|---|---|---|
| Modello | Descrizione | Codice | Prezzo € |
| Camicia di raffreddamento | Inclusi tutti gli accessori necessari per il montaggio verticale delle pompe da 3”. Materiale DIN 1.4301 | 4092485 | 323,00 |
| Fissaggio orizzontale per camicia di raffreddamento | Kit per il montaggio orizzontale delle pompe sommerse per pozzo da 3” con camicia di raffreddamento. Materiale DIN 1.4301 | 4092486 | 182,00 |

# Wilo-Sub TWU 3HS

Pompa sommersa
**con convertitore di frequenza**

## Descrizione

Pompa multistadio a giranti radiali regolata da **inverter** a passaggio d'acqua con **motore sommerso 3"** per installazione verticale o orizzontale.

## Campo di applicazioni

- Applicazioni residenziali e commerciali
- Pressurizzazione idrica
- Irrigazione

## Particolarità / Vantaggi prodotto

→Pressione costante e regolabile grazie al convertitore di frequenza esterno con comando integrato (TWU 3 HS-ECP).
→Installazione semplice e veloce senza ulteriori sensori.

## Applicazioni

Impianti di pressurizzazione idrica.

## Chiave di lettura

| Esempio: | Sub TWU 3-0305-HS-E-CP |
|---|---|
| **Sub TWU** | Denominazione pompa |
| **3** | Diametro del sistema idraulico in pollici |
| **03** | Portata nominale ($m^3/h$) |
| **05** | Numero di stadi del sistema idraulico |
| **HS** | Versione High Speed |
| **E** | Convertitore di frequenza esterno |
| | **I:** Convertitore di frequenza interno |
| **CP** | Regolazione costante della pressione |

## Dati tecnici

| | |
|---|---|
| **Fluidi consentiti** | |
| Acqua pulita priva di sostanze in sospensione. | |
| **Campo d'impiego** | |
| Temperatura fluido | da +3°C a +35°C |
| Max contenuto di sabbia | 50 g/m³ |
| Profondità max immersione | 150 m |
| Avviamenti max | 30/h |
| **Caratteristiche elettriche** | |
| HS-E...: (connessione alla rete elettrica attraverso un convertitore di frequenza) | 1 ~ 230 V |
| HS-I...: (connessione diretta alla rete elettrica) | |
| Frequenza | 50 Hz |
| **Motore** | |
| Diametro motore | 3" |
| Grado protezione | IP58 |
| Classe di isolamento | F |

## Materiali

| |
|---|
| **Corpo pompa** |
| Acciaio inox |
| **Girante** |
| Policarbonato |
| **Albero** |
| Acciaio inox |

## Accessori


- Apparecchi di comando Pag. 362
- Vasi di espansione Pag. 364
- Pressostati e interruttori di livello Pag. 365






Soggetto a modifiche tecniche senza preavviso

## Descrizione

Pompa multistadio a giranti radiali regolata da **inverter** a passaggio d'acqua con **motore sommerso 3"** per installazione verticale o orizzontale.

## Campo di applicazioni

- Applicazioni residenziali e commerciali
- Pressurizzazione idrica
- Irrigazione

# Wilo-Sub TWU 3HS

Pompa sommersa
**con convertitore di frequenza**

| Wilo-Sub TWU 3HS | 1~230 V – 50 Hz – PN6 | | | | | | » Convertitore EST » Regolazione costante | | | | | | | | PG5 | | W1 |
|---|---|---|---|---|---|---|---|---|---|---|---|---|---|---|---|---|---|
| » Idraulica da 3" | | | | | | | | Portata (m³/h) | | | | | | | | | |
| Modello | Rp/DN | ø Idraulica | $P_2$ (kW) | Peso (kg) | Consegna | Codice | Prezzo € | 0 | 1,2 | 1,5 | 1,8 | 2,1 | 2,4 | 2,7 | 3 | 3,3 | 3,6 |
| | | | | | | | | Prevalenza (m) | | | | | | | | | |
| TWU 3.02-04-HS-ECP-B | 1" | 3" | 0,6 | 4,5 | C | 6079396 | 1.827,00 | 72 | 66 | 60 | 54 | 48 | 40 | 31 | 23 | 17 | 1 |
| TWU 3.02-06-HS-ECP-B | 1" | 3" | 0,9 | 5,1 | C | 6079397 | 1.952,00 | 108 | 96 | 84 | 77 | 64 | 54 | 44 | 31 | 18 | 3 |
| TWU 3.02-09-HS-ECP-B | 1" | 3" | 1,5 | 5,5 | C | 6079398 | 2.083,00 | 162 | 141 | 127 | 109 | 92 | 74 | 56 | 40 | 20 | 5 |
| | | | | | | | | 0 | 2 | 3 | 3,5 | 4 | 4,5 | 5 | 5,5 | 6 | 6,5 |
| TWU 3.03-03-HS-ECP-B | 1" | 3" | 0,6 | 4,4 | C | 6079399 | 1.887,00 | 58 | 50 | 40 | 38 | 32 | 26 | 20 | 12 | 6 | 1 |
| TWU 3.03-05-HS-ECP-B | 1" | 3" | 0,9 | 5 | C | 6079400 | 1.918,00 | 96 | 77 | 63 | 57 | 50 | 42 | 32 | 22 | 10 | 2 |
| TWU 3.03-08-HS-ECP-B | 1" | 3" | 1,5 | 5,4 | C | 6079401 | 2.032,00 | 152 | 126 | 103 | 91 | 80 | 67 | 51 | 38 | 21 | 4 |
| | | | | | | | | 0 | 1 | 2 | 3 | 4 | 5 | 6 | 7 | 8 | 9 |
| TWU 3.05-04-HS-ECP-B | 1"¼ | 3" | 0,9 | 5 | C | 6079402 | 1.897,00 | 59 | 57 | 55 | 53 | 43 | 40 | 32 | 23 | 13 | 2 |
| TWU 3.05-07-HS-ECP-B | 1"¼ | 3" | 1,5 | 5,4 | C | 6079403 | 1.927,00 | 102 | 109 | 94 | 86 | 76 | 62 | 48 | 32 | 18 | 3 |

| Wilo-Sub TWU 3HS | 1~230 V – 50 Hz – PN6 | | | | | | » Convertitore INT » Regolazione costante | | | | | | | | PG5 | | W1 |
|---|---|---|---|---|---|---|---|---|---|---|---|---|---|---|---|---|---|
| » Idraulica da 3" | | | | | | | | Portata (m³/h) | | | | | | | | | |
| Modello | Rp/DN | ø Idraulica | $P_2$ (kW) | Peso (kg) | Consegna | Codice | Prezzo € | 0 | 1,2 | 1,5 | 1,8 | 2,1 | 2,4 | 2,7 | 3 | 3,3 | 3,6 |
| | | | | | | | | Prevalenza (m) | | | | | | | | | |
| TWU 3-0202-HS-I | 1" | 3" | 0,6 | 8,8 | C | 6064276 | 1.545,00 | 43 | 33,5 | 30 | 26,5 | 24,5 | 18,5 | 16 | 12 | 8 | 3,8 |
| TWU 3-0204-HS-I | 1" | 3" | 0,9 | 10 | C | 6064277 | 1.669,00 | 84 | 68 | 61,5 | 54 | 50 | 37 | 32,5 | 35 | 17 | 8,3 |
| TWU 3-0205-HS-I | 1" | 3" | 0,9 | 10,2 | C | 6064278 | 1.764,00 | 108 | 85,5 | 77 | 67,5 | 62 | 46,5 | 40 | 31 | 22 | 12,5 |
| TWU 3-0206-HS-I | 1" | 3" | 1,5 | 11,8 | C | 6064279 | 1.859,00 | 128 | 102 | 92 | 81 | 74 | 56 | 48,5 | 38 | 26,5 | 14 |
| | | | | | | | | 0 | 2 | 3 | 3,5 | 4 | 4,5 | 5 | 5,5 | 6 | 6,5 |
| TWU 3-0302-HS-I | 1" | 3" | 0,6 | 8,8 | C | 6064280 | 1.548,00 | 46 | 39 | 33 | 30 | 26 | 22 | 16 | | | |
| TWU 3-0303-HS-I | 1" | 3" | 0,9 | 9,7 | C | 6064281 | 1.629,00 | 68 | 59 | 50 | 46 | 41 | 35 | 35,6 | | | |
| TWU 3-0304-HS-I | 1" | 3" | 1,5 | 11,4 | C | 6064282 | 1.706,00 | 90 | 78 | 68 | 63 | 57,5 | 49 | 37 | | | |
| TWU 3-0501-HS-I | 1" | 3" | 0,6 | 8,5 | C | 6064283 | 1.533,00 | 26 | 23,7 | 24,5 | 20 | 18 | 16 | 14 | 12 | 8,7 | 5 |
| TWU 3-0503-HS-I | 1" | 3" | 0,9 | 9,7 | C | 6064284 | 1.636,00 | 72 | 63,5 | 57,5 | 53 | 49 | 44 | 39 | 34 | 24,5 | 7,5 |
| TWU 3-0504-HS-I | 1" | 3" | 1,5 | 114 | C | 6064285 | 1.713,00 | 95 | 83,5 | 75 | 69,5 | 64 | 57 | 50 | 42 | 31,5 | 16 |

# Wilo-Sub TWU4

Pompa sommersa con giranti
**in materiale plastico**

## Descrizione

Pompa multistadio con **motore sommerso 4”**, giranti radiali o semiassiali per installazione verticale, completa di **valvola di ritegno**.

## Campo di applicazioni

- Applicazioni residenziali e commerciali
- Pressurizzazione idrica
- Irrigazione

## Particolarità / Vantaggi prodotto

→Le parti a contatto con il fluido pompato resistenti alla corrosione.
→Valvola di ritegno integrata.
→Raffreddamento del motore tramite il fluido pompato.

## Applicazioni

Impianti di pressurizzazione idrica.

## Chiave di lettura

| Esempio: | Sub TWU 4-0207-C-QC |
|---|---|
| **Sub TWI** | Denominazione pompa |
| **4** | Diametro del sistema idraulico in pollici |
| **02** | Portata nominale in m³/h |
| **07** | Numero di stadi del sistema idraulico |
| **C** | Generazione di serie |
| **QC** | Quick Connect Cable |
| **EM** | 1~230 V, 50 Hz |
| | **DM** 3~400 V, 50 Hz |

## Dati tecnici

| | |
|---|---|
| **Fluidi consentiti** | |
| Acqua pulita priva di sostanze in sospensione. | |
| **Campo d’impiego** | |
| Temperatura fluido | da +3°C a +35°C |
| **Caratteristiche elettriche** | |
| Alimentazione rete | 1 ~ 230 V<br>3 ~ 400 V |
| Frequenza | 50 Hz |
| **Motore** | |
| Diametro motore | 4” |
| Grado protezione | IP68 |
| Classe di isolamento | B |

## Materiali

| | |
|---|---|
| **Corpo pompa** | |
| Acciaio inox | |
| **Girante** | |
| Noryl | |
| **Albero** | |
| Acciaio inox | |

## Accessori

| | | |
|---|---|---|
| • Apparecchi di comando | Pag. | **362** |
| • Vasi di espansione | Pag. | **364** |
| • Pressostati e interruttori di livello | Pag. | **365** |





Soggetto a modifiche tecniche senza preavviso

## Descrizione

Pompa multistadio con **motore sommerso 4”**, giranti radiali o semiassiali per installazione verticale, completa di **valvola di ritegno**.

# Wilo-Sub TWU4

Pompa sommersa con giranti **in materiale plastico**

## Campo di applicazioni

- Applicazioni residenziali e commerciali
- Pressurizzazione idrica
- Irrigazione

| Wilo-Sub TWU4 | 1~230 V - 50 Hz | | | | | | | | | | | | | | PG5 | W1 |
|---|---|---|---|---|---|---|---|---|---|---|---|---|---|---|---|---|
| » Idraulica da 4” | | | | | | | | Portata (m³/h) | | | | | | | | |
| Modello | Rp/DN | ø Idraulica | $P_2$ (kW) | Peso (kg) | Consegna | Codice | Prezzo € | 0 | 0,5 | 0,8 | 1 | 1,2 | 1,5 | 1,8 | 2 | 2,2 | 2,5 |
| | | | | | | | | Prevalenza (m) | | | | | | | | | |
| TWU 4-0207-C-EM | 1"¼ | 4" | 0,37 | 10,6 | D | 6046661 | 680,00 | 46 | 45 | 43,5 | 42,5 | 41,5 | 39 | 36 | 34 | 31,5 | 28 |
| TWU 4-0210-C-EM | 1"¼ | 4" | 0,55 | 12,4 | D | 6046690 | 721,00 | 69 | 67 | 65,5 | 64,5 | 62,5 | 60 | 55 | 52 | 48 | 42 |
| TWU 4-0214-C-EM | 1"¼ | 4" | 0,75 | 13,2 | D | 6046689 | 768,00 | 92 | 89 | 87 | 85,3 | 83 | 79 | 73 | 69,5 | 64 | 57 |
| TWU 4-0220-C-EM | 1"¼ | 4" | 1,1 | 17,1 | D | 6049336 | 957,00 | 138 | 136 | 132 | 130 | 126 | 120 | 111 | 105 | 96 | 84 |

| Wilo-Sub TWU4 | 3~400 V - 50 Hz | | | | | | | | | | | | | | PG5 | W1 |
|---|---|---|---|---|---|---|---|---|---|---|---|---|---|---|---|---|
| » Idraulica da 4” | | | | | | | | Portata (m³/h) | | | | | | | | |
| Modello | Rp/DN | ø Idraulica | $P_2$ (kW) | Peso (kg) | Consegna | Codice | Prezzo € | 0 | 0,5 | 0,8 | 1 | 1,2 | 1,5 | 1,8 | 2 | 2,2 | 2,5 |
| | | | | | | | | Prevalenza (m) | | | | | | | | | |
| TWU 4-0207-C-DM | 1"¼ | 4" | 0,37 | 9,6 | D | 6046688 | 618,00 | 46 | 45 | 43,5 | 42,5 | 41,5 | 39 | 36 | 34 | 31,5 | 28 |
| TWU 4-0210-C-DM | 1"¼ | 4" | 0,55 | 11,3 | D | 6046687 | 660,00 | 69 | 67 | 65,5 | 64,5 | 62,5 | 60 | 55 | 52 | 48 | 42 |
| TWU 4-0214-C-DM | 1"¼ | 4" | 0,75 | 13,2 | D | 6046686 | 708,00 | 92 | 89 | 87 | 85,3 | 83 | 79 | 73 | 69,5 | 64 | 57 |
| TWU 4-0220-C-DM | 1"¼ | 4" | 1,1 | 16,8 | D | 6049347 | 888,00 | 138 | 136 | 132 | 130 | 126 | 120 | 111 | 105 | 96 | 84 |

# Wilo-Sub TWU4

Pompa sommersa con giranti
**in materiale plastico**

## Descrizione

Pompa multistadio con **motore sommerso 4”**, giranti radiali o semiassiali per installazione verticale, completa di **valvola di ritegno**.

## Campo di applicazioni

- Applicazioni residenziali e commerciali
- Pressurizzazione idrica
- Irrigazione

| Wilo-Sub TWU4 | 1~230 V – 50 Hz | | | | | | | | | | | | | | PG5 | W1 |
|---|---|---|---|---|---|---|---|---|---|---|---|---|---|---|---|---|
| » Idraulica da 4” | | | | | | | | Portata (m³/h) | | | | | | | | |
| Modello | Rp/DN | ø Idraulica | $P_2$ (kW) | Peso (kg) | Consegna | Codice | Prezzo € | 0 | 1 | 2 | 3 | 3,5 | 4 | 4,5 | 5 | 5,5 | 6 |
| | | | | | | | | Prevalenza (m) | | | | | | | | | |
| TWU 4-0405-C-EM | 1"¼ | 4" | 0,37 | 10,5 | D | 6049337 | 668,00 | 33 | 30 | 27,5 | 24 | 21,5 | 18,5 | 15,5 | 11,5 | 7,5 | 3 |
| TWU 4-0407-C-EM | 1"¼ | 4" | 0,55 | 12,1 | D | 6049338 | 701,00 | 46 | 44,5 | 41,5 | 37 | 34 | 30 | 24,5 | 18 | 12 | 7 |
| TWU 4-0409-C-EM | 1"¼ | 4" | 0,75 | 14,9 | D | 6049339 | 743,00 | 59 | 56,5 | 53 | 47,5 | 43 | 38,5 | 33 | 26 | 18 | 10 |
| TWU 4-0414-C-EM | 1"¼ | 4" | 1,1 | 16,3 | D | 6049340 | 903,00 | 93 | 89,5 | 84,5 | 75,5 | 69 | 62 | 53 | 42 | 31 | 20 |
| TWU 4-0418-C-EM | 1"¼ | 4" | 1,5 | 19,7 | D | 6049341 | 1.151,00 | 120 | 116 | 109 | 97,5 | 90 | 80 | 68 | 54 | 40 | 25 |
| TWU 4-0427-C-EM | 1"¼ | 4" | 2,2 | 23,6 | D | 6049342 | 1.403,00 | 174 | 170 | 157 | 140 | 128 | 115 | 98 | 79 | 56 | 35 |
| | | | | | | | | 0 | 3 | 5 | 6 | 7 | 8 | 9 | 10 | 11 | 12 |
| TWU 4-0805-C-EM | 2" | 4" | 0,75 | 15,8 | D | 6081619 | 804,00 | 35 | 30 | 27 | 25 | 23 | 21 | 20 | 17 | 13 | 7,5 |
| TWU 4-0807-C-EM | 2" | 4" | 1,1 | 17,0 | D | 6081620 | 934,00 | 47 | 42 | 39 | 36,5 | 34 | 29,5 | 24,5 | 19 | 14 | 8,5 |
| TWU 4-0810-C-EM | 2" | 4" | 1,5 | 20,6 | D | 6081621 | 1.105,00 | 67 | 61 | 56 | 53 | 48 | 42 | 35 | 27,5 | 20,5 | 12,5 |
| TWU 4-0815-C-EM | 2" | 4" | 2,2 | 24,5 | D | 6081622 | 1.438,00 | 100 | 90,5 | 83 | 78 | 71 | 63 | 52,5 | 41 | 30,5 | 18 |
| | | | | | | | | 0 | 4 | 6 | 8 | 10 | 12 | 14 | 16 | 18 | 20 |
| TWU 4-1608-C-EM | 2" | 4" | 1,5 | 22,1 | D | 6082862 | 1.328,00 | 36 | 34,5 | 33 | 31,5 | 28 | 25 | 22 | 18 | 14 | 9 |
| TWU 4-1612-C-EM | 2" | 4" | 2,2 | 26,8 | D | 6082863 | 1.453,00 | 54 | 52 | 50 | 47 | 43 | 38,5 | 34 | 28,5 | 22,5 | 16 |





Soggetto a modifiche tecniche senza preavviso

## Descrizione

Pompa multistadio con **motore sommerso 4”**, giranti radiali o semiassiali per installazione verticale, completa di **valvola di ritegno**.

# Wilo-Sub TWU4

Pompa sommersa con giranti **in materiale plastico**

## Campo di applicazioni

- Applicazioni residenziali e commerciali
- Pressurizzazione idrica
- Irrigazione

| Wilo-Sub TWU4 | 3~400 V – 50 Hz | | | | | | | | | | | | | | PG5 | W1 |
|---|---|---|---|---|---|---|---|---|---|---|---|---|---|---|---|---|
| » Idraulica da 4” | | | | | | | | Portata (m³/h) | | | | | | | | |
| Modello | Rp/DN | ø Idraulica | $P_2$ (kW) | Peso (kg) | Consegna | Codice | Prezzo € | 0 | 1 | 2 | 3 | 3,5 | 4 | 4,5 | 5 | 5,5 | 6 |
| | | | | | | | | Prevalenza (m) | | | | | | | | | |
| TWU 4-0405-C-DM | 1"¼ | 4" | 0,37 | 9,5 | D | 6049348 | 607,00 | 33 | 30 | 27,5 | 24 | 21,5 | 18,5 | 15,5 | 11,5 | 7,5 | 3 |
| TWU 4-0407-C-DM | 1"¼ | 4" | 0,55 | 11,0 | D | 6049349 | 639,00 | 46 | 44,5 | 41,5 | 37 | 34 | 30 | 24,5 | 18 | 12 | 7 |
| TWU 4-0409-C-DM | 1"¼ | 4" | 0,75 | 12,6 | D | 6049350 | 682,00 | 59 | 56,5 | 53 | 47,5 | 43 | 38,5 | 33 | 26 | 18 | 10 |
| TWU 4-0414-C-DM | 1"¼ | 4" | 1,1 | 16,0 | D | 6049351 | 836,00 | 93 | 89,5 | 84,5 | 75,5 | 69 | 62 | 53 | 42 | 31 | 20 |
| TWU 4-0418-C-DM | 1"¼ | 4" | 1,5 | 17,1 | D | 6049352 | 1.071,00 | 120 | 116 | 109 | 97,5 | 90 | 80 | 68 | 54 | 40 | 25 |
| TWU 4-0427-C-DM | 1"¼ | 4" | 2,2 | 21,4 | D | 6049353 | 1.288,00 | 174 | 170 | 157 | 140 | 128 | 115 | 98 | 79 | 56 | 35 |
| TWU 4-0435-C-DM | 1"¼ | 4" | 3 | 27,2 | D | 6049354 | 1.505,00 | 230 | 222 | 209 | 189 | 174 | 157 | 134 | 109 | 80 | 50 |
| TWU 4-0444-C-DM | 1"¼ | 4" | 4 | 33,7 | D | 6049355 | 1.689,00 | 284 | 272 | 256 | 227 | 207 | 184 | 156 | 126 | 93 | 60 |
| TWU 4-0448-C-DM | 1"¼ | 4" | 4 | 34,3 | D | 6049356 | 1.971,00 | 321 | 307 | 287 | 258 | 236 | 210 | 181 | 147 | 112 | 70 |
| | | | | | | | | 0 | 3 | 5 | 6 | 7 | 8 | 9 | 10 | 11 | 12 |
| TWU 4-0805-C-DM | 2" | 4" | 0,75 | 13,5 | D | 6081623 | 703,00 | 35 | 30 | 27 | 25 | 23 | 21 | 20 | 17 | 13 | 7,5 |
| TWU 4-0807-C-DM | 2" | 4" | 1,1 | 16,7 | D | 6081624 | 810,00 | 47 | 42 | 39 | 36,5 | 34 | 29,5 | 24,5 | 19 | 14 | 8,5 |
| TWU 4-0810-C-DM | 2" | 4" | 1,5 | 18,0 | D | 6081625 | 934,00 | 67 | 61 | 56 | 53 | 48 | 42 | 35 | 27,5 | 20,5 | 12,5 |
| TWU 4-0815-C-DM | 2" | 4" | 2,2 | 22,3 | D | 6081626 | 1.184,00 | 100 | 90,5 | 83 | 78 | 71 | 63 | 52,5 | 41 | 30,5 | 18 |
| TWU 4-0821-C-DM | 2" | 4" | 3 | 28,5 | D | 6081627 | 1.673,00 | 140 | 128 | 117 | 110 | 100 | 88 | 73 | 58 | 42 | 26 |
| TWU 4-0829-C-DM | 2" | 4" | 4 | 36,1 | D | 6081628 | 2.055,00 | 195 | 177 | 161 | 152 | 140 | 125 | 106 | 85 | 62 | 36 |
| TWU 4-0834-C-DM | 2" | 4" | 5,5 | 44,6 | D | 6081629 | 2.589,00 | 230 | 208 | 190 | 179 | 166 | 149 | 127 | 103 | 73 | 40 |
| TWU 4-0839-C-DM | 2" | 4" | 5,5 | 45,9 | D | 6081630 | 2.605,00 | 263 | 237 | 214 | 203 | 187 | 169 | 145 | 114 | 82 | 44 |
| TWU 4-0845-C-DM | 2" | 4" | 7,5 | 83,9 | D | 6081631 | 3.183,00 | 301 | 276 | 251 | 236 | 220 | 198 | 169 | 138 | 98,5 | 54,5 |
| TWU 4-0851-C-DM | 2" | 4" | 7,5 | 91,4 | D | 6081632 | 3.394,00 | 339 | 311 | 282 | 266 | 245 | 220 | 191 | 153 | 113 | 61,5 |
| | | | | | | | | 0 | 4 | 6 | 8 | 10 | 12 | 14 | 16 | 18 | 20 |
| TWU 4-1608-C-DM | 2" | 4" | 1,5 | 19,5 | D | 6082864 | 1.203,00 | 36 | 34,5 | 33 | 31,5 | 28 | 25 | 22 | 18 | 14 | 9 |
| TWU 4-1612-C-DM | 2" | 4" | 2,2 | 24,6 | D | 6082865 | 1.301,00 | 54 | 52 | 50 | 47 | 43 | 38,5 | 34 | 28,5 | 22,5 | 16 |
| TWU 4-1616-C-DM | 2" | 4" | 3 | 31,1 | D | 6082866 | 1.474,00 | 72 | 70 | 67 | 63,5 | 58 | 53 | 47 | 40 | 32 | 23,5 |
| TWU 4-1621-C-DM | 2" | 4" | 4 | 40,1 | D | 6082867 | 1.920,00 | 97 | 93 | 90 | 86 | 79 | 72 | 63 | 54 | 44,5 | 33 |
| TWU 4-1630-C-DM | 2" | 4" | 5,5 | 88,5 | D | 6082868 | 2.274,00 | 138 | 133 | 128 | 120 | 113 | 100 | 90 | 76 | 63 | 48,5 |

# Wilo-Sub TWI4

## Pompa multistadio in acciaio inox a motore sommerso 4”

Elettropompe per il pompaggio da pozzi e cisterne.
**Alimentazione idrica**, **irrigazione** e **utilizzo dell’acqua piovana**.

### In evidenza

Lunga vita operativa grazie a materiali resistenti alla corrosione (Acciaio INOX).

### Efficienza

Motore monofase (1 ~ 230 V) o trifase (3 ~ 400 V), resistente alla corrosione, per avviamento diretto.

### Tecnologia

Motori colati ermeticamente e raffreddati tramite il fluido pompato.

### Idraulica

Possibilità di installazione verticale o orizzontale (con camicia di raffreddamento).

### Vantaggi prodotto

Certificazione ACS per applicazioni con acqua potabile.

**Scopri di più!**
Utilizza il QR-Code.





Soggetto a modifiche tecniche senza preavviso

## Descrizione

Pompa multistadio completamente in acciaio inox con **motore sommerso 4”**, giranti radiali o semiassiali per installazione verticale, completa di **valvola di ritegno**.

# Wilo-Sub TWI4

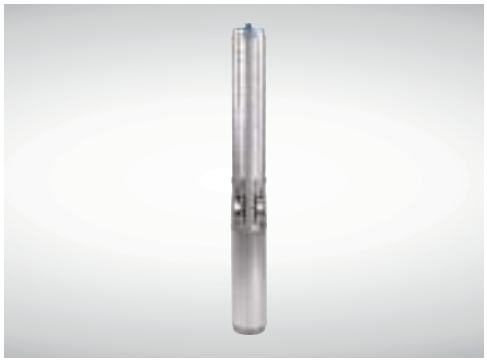

Pompa sommersa completamente **in acciaio inox**

## Campo di applicazioni

- Applicazioni residenziali e commerciali
- Pressurizzazione idrica
- Irrigazione

## Particolarità / Vantaggi prodotto

→ Motore monofase (1 ~ 230 V) o trifase (3 ~ 400 V), resistente alla corrosione.
→ Statore chiuso a tenuta stagna e collegato ermeticamente, con avvolgimento rivestito di vernice isolante, imbevuto di resina, cuscinetti autolubrificanti, con riempimento acqua-glicole.

## Applicazioni

Impianti di pressurizzazione idrica.

## Chiave di lettura

| Esempio: | Sub TWI 4.01-09-CI |
|---|---|
| **Sub TWI** | Denominazione pompa |
| **4** | Diametro del sistema idraulico in pollici |
| **01** | Portata nominale in m³/h |
| **09** | Numero di stadi del sistema idraulico |
| **C** | Generazione di serie |
| **I** | Rivestimento del motore in 1.4571, allacciamento del motore tramite connettore motore piatto |
| **EM** | 1~230 V, 50 Hz |
| **DM** | 3~400 V, 50 Hz |

## Dati tecnici

| | |
|---|---|
| **Fluidi consentiti** | |
| Acqua pulita priva di sostanze in sospensione. | |
| **Campo d’impiego** | |
| Temperatura fluido | da +3°C a +30°C |
| Pressione esercizio max. | 10 bar |
| **Caratteristiche elettriche** | |
| Alimentazione rete | 1 ~ 230 V<br>3 ~ 400 V |
| Frequenza | 50 Hz |
| **Motore** | |
| Diametro motore | 4” |
| Grado protezione | IP68 |
| Classe di isolamento | B |

## Materiali

| |
|---|
| **Corpo pompa** |
| Acciaio inox |
| **Girante** |
| Acciaio inox |
| **Albero** |
| Acciaio inox |

## Accessori


- Apparecchi di comando Pag. 362
- Vasi di espansione Pag. 364
- Pressostati e interruttori di livello Pag. 365

# Wilo-Sub TWI4

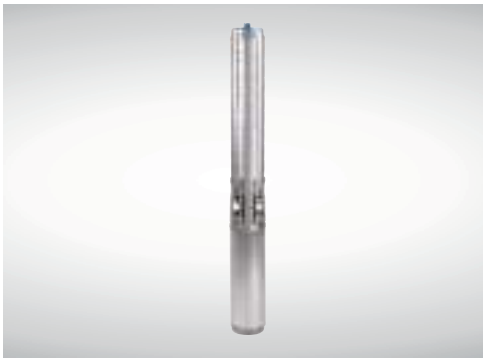

Pompa sommersa completamente
**in acciaio inox**

## Descrizione

Pompa multistadio completamente in acciaio inox con **motore sommerso 4"**, giranti radiali o semiassiali per installazione verticale, completa di **valvola di ritegno**.

## Campo di applicazioni

- Applicazioni residenziali e commerciali
- Pressurizzazione idrica
- Irrigazione

| Wilo-Sub TWI4 | 1~230 V – 50 Hz – PN10 | | | | | | | | | | | | | | | PG5 | W1 |
|---|---|---|---|---|---|---|---|---|---|---|---|---|---|---|---|---|---|
| » Idraulica da 4" | | | | | | | | Portata (m³/h) | | | | | | | | | |
| Modello | Rp/DN | ø Idraulica | $P_2$ (kW) | Peso (kg) | Consegna | Codice | Prezzo € | 0 | 0,3 | 0,5 | 0,8 | 1 | 1,2 | 1,4 | 1,5 | 1,6 | 1,8 |
| | | | | | | | | Prevalenza (m) | | | | | | | | | |
| TWI 4.01-09-EM-CI | 1"¼ | 4" | 0,37 | 11,5 | D | 6079200 | 967,00 | 50,5 | 49 | 46,5 | 40,5 | 35 | 27 | 18,5 | 14,5 | 11 | 5 |
| TWI 4.01-14-EM-CI | 1"¼ | 4" | 0,55 | 13,6 | D | 6079201 | 1.089,00 | 79 | 75 | 70 | 59 | 48 | 36 | 23,5 | 18 | 13,5 | 7 |
| TWI 4.01-18-EM-CI | 1"¼ | 4" | 0,55 | 14,4 | D | 6079202 | 1.158,00 | 102 | 97,5 | 92 | 79 | 66 | 51 | 34 | 26 | 20 | 8,5 |
| TWI 4.01-21-EM-CI | 1"¼ | 4" | 0,75 | 16,2 | D | 6079203 | 1.240,00 | 117 | 111 | 104 | 89 | 74 | 57 | 39 | 29,5 | 22 | 9 |
| TWI 4.01-28-EM-CI | 1"¼ | 4" | 1,1 | 30,9 | D | 6079204 | 1.456,00 | 157 | 149 | 139 | 116 | 96 | 71 | 48 | 36 | 27,5 | 12 |
| TWI 4.01-36-EM-CI | 1"¼ | 4" | 1,1 | 21,5 | D | 6079205 | 1.651,00 | 206 | 197 | 186 | 167 | 144 | 110 | 71,5 | 53 | 38 | 19 |
| TWI 4.01-42-EM-CI | 1"¼ | 4" | 1,5 | 24,8 | D | 6079206 | 1.909,00 | 240 | 230 | 220 | 189 | 157 | 117 | 77 | 57 | 43 | 21 |

| Wilo-Sub TWI4 | 3~400 V – 50 Hz – PN10 | | | | | | | | | | | | | | | PG5 | W1 |
|---|---|---|---|---|---|---|---|---|---|---|---|---|---|---|---|---|---|
| » Idraulica da 4" | | | | | | | | Portata (m³/h) | | | | | | | | | |
| Modello | Rp/DN | ø Idraulica | $P_2$ (kW) | Peso (kg) | Consegna | Codice | Prezzo € | 0 | 0,3 | 0,5 | 0,8 | 1 | 1,2 | 1,4 | 1,5 | 1,6 | 1,8 |
| | | | | | | | | Prevalenza (m) | | | | | | | | | |
| TWI 4.01-09-DM-CI | 1"¼ | 4" | 0,37 | 10,5 | D | 6079238 | 844,00 | 50,5 | 49 | 46,5 | 40,5 | 35 | 27 | 18,5 | 14,5 | 11 | 5 |
| TWI 4.01-14-DM-CI | 1"¼ | 4" | 0,55 | 12,5 | D | 6079239 | 938,00 | 79 | 75 | 70 | 59 | 48 | 36 | 23,5 | 18 | 13,5 | 7 |
| TWI 4.01-18-DM-CI | 1"¼ | 4" | 0,55 | 13,3 | D | 6079240 | 1.009,00 | 102 | 97,5 | 92 | 79 | 66 | 51 | 34 | 26 | 20 | 8,5 |
| TWI 4.01-21-DM-CI | 1"¼ | 4" | 0,75 | 15 | D | 6079241 | 1.081,00 | 117 | 111 | 104 | 89 | 74 | 57 | 39 | 29,5 | 22 | 9 |
| TWI 4.01-28-DM-CI | 1"¼ | 4" | 1,1 | 17,5 | D | 6079242 | 1.287,00 | 157 | 149 | 139 | 116 | 96 | 71 | 48 | 36 | 27,5 | 12 |
| TWI 4.01-36-DM-CI | 1"¼ | 4" | 1,1 | 32,1 | D | 6079243 | 1.482,00 | 206 | 197 | 186 | 167 | 144 | 110 | 71,5 | 53 | 38 | 19 |
| TWI 4.01-42-DM-CI | 1"¼ | 4" | 1,5 | 23,1 | D | 6079244 | 1.731,00 | 240 | 230 | 220 | 189 | 157 | 117 | 77 | 57 | 43 | 21 |





Soggetto a modifiche tecniche senza preavviso

## Descrizione

Pompa multistadio completamente in acciaio inox con **motore sommerso 4”**, giranti radiali o semiassiali per installazione verticale, completa di **valvola di ritegno**.

## Campo di applicazioni

- Applicazioni residenziali e commerciali
- Pressurizzazione idrica
- Irrigazione

# Wilo-Sub TWI4

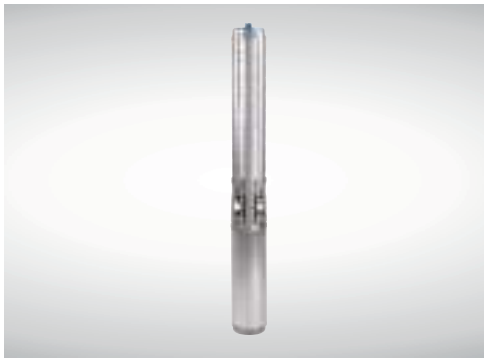

Pompa sommersa completamente **in acciaio inox**

| Wilo-Sub TWI4 | 1~230 V – 50 Hz – PN10 | | | | | | | | | | | | | | PG5 | W1 |
|---|---|---|---|---|---|---|---|---|---|---|---|---|---|---|---|---|
| » Idraulica da 4” | | | | | | | | Portata (m³/h) | | | | | | | | |
| Modello | Rp/DN | ø Idraulica | $P_2$ (kW) | Peso (kg) | Consegna | Codice | Prezzo € | 0 | 0,5 | 1 | 1,2 | 1,5 | 1,8 | 2 | 2,2 | 2,5 | 2,8 |
| | | | | | | | | Prevalenza (m) | | | | | | | | | |
| TWI 4.02-09-EM-CI | 1"¼ | 4" | 0,55 | 12,5 | D | 6079207 | 1.049,00 | 52,5 | 50 | 47 | 45 | 42 | 37,5 | 34,5 | 31 | 24,5 | 16 |
| TWI 4.02-13-EM-CI | 1"¼ | 4" | 0,75 | 14,6 | D | 6079208 | 1.161,00 | 75 | 72 | 67 | 64 | 59 | 52,5 | 48,5 | 43 | 34 | 22 |
| TWI 4.02-18-EM-CI | 1"¼ | 4" | 1,1 | 16,8 | D | 6079209 | 1.334,00 | 104 | 99 | 92,5 | 88 | 80 | 71 | 64,5 | 56,5 | 43,5 | 27 |
| TWI 4.02-23-EM-CI | 1"¼ | 4" | 1,1 | 17,9 | D | 6079210 | 1.418,00 | 135 | 131 | 123 | 117 | 109 | 98 | 90 | 81 | 64 | 44 |
| TWI 4.02-28-EM-CI | 1"¼ | 4" | 1,5 | 21,2 | D | 6079211 | 1.656,00 | 167 | 161 | 151 | 145 | 135 | 122 | 110 | 99 | 79 | 53 |
| TWI 4.02-33-EM-CI | 1"¼ | 4" | 1,5 | 22,3 | D | 6079212 | 1.786,00 | 196 | 191 | 180 | 172 | 159 | 143 | 131 | 119 | 93 | 61 |
| TWI 4.02-40-EM-CI | 1"¼ | 4" | 2,2 | 28,1 | D | 6079213 | 2.161,00 | 235 | 227 | 214 | 205 | 189 | 170 | 155 | 138 | 108 | 69 |
| TWI 4.02-48-EM-CI | 1"¼ | 4" | 2,2 | 30 | D | 6079214 | 2.384,00 | 277 | 268 | 250 | 243 | 225 | 202 | 181 | 160 | 118 | 70 |
| | | | | | | | | 0 | 0,5 | 1 | 1,5 | 2 | 2,5 | 3 | 3,5 | 4 | 4,5 |
| TWI 4.03-06-EM-CI | 1"¼ | 4" | 0,55 | 11,9 | D | 6079215 | 999,00 | 38 | 36,5 | 34,5 | 33 | 31 | 29 | 26 | 22 | 16 | 9,5 |
| TWI 4.03-09-EM-CI | 1"¼ | 4" | 0,75 | 13,7 | D | 6079216 | 1.096,00 | 57 | 54,5 | 51,5 | 49 | 46,5 | 43 | 38 | 31 | 22,5 | 13,5 |
| TWI 4.03-12-EM-CI | 1"¼ | 4" | 1,1 | 15,6 | D | 6079217 | 1.239,00 | 77 | 74 | 70 | 66 | 62,5 | 58 | 52 | 44 | 33 | 20 |
| TWI 4.03-15-EM-CI | 1"¼ | 4" | 1,1 | 16,3 | D | 6079218 | 1.287,00 | 98 | 94 | 90 | 85 | 82 | 77 | 70 | 60,5 | 47 | 30 |
| TWI 4.03-18-EM-CI | 1"¼ | 4" | 1,5 | 18,8 | D | 6079219 | 1.482,00 | 116 | 110 | 106 | 101 | 96 | 89,5 | 82 | 70 | 53 | 33 |
| TWI 4.03-22-EM-CI | 1"¼ | 4" | 1,5 | 19,6 | D | 6079220 | 1.548,00 | 142 | 136 | 130 | 123 | 117 | 109 | 100 | 84 | 64 | 38,5 |
| TWI 4.03-25-EM-CI | 1"¼ | 4" | 2,2 | 23,5 | D | 6079221 | 1.833,00 | 160 | 154 | 146 | 139 | 131 | 123 | 110 | 95 | 71,5 | 44,5 |
| TWI 4.03-29-EM-CI | 1"¼ | 4" | 2,2 | 24,4 | D | 6079222 | 1.906,00 | 186 | 176 | 168 | 161 | 153 | 141 | 127 | 108 | 83 | 51 |
| TWI 4.03-33-EM-CI | 1"¼ | 4" | 2,2 | 26,1 | D | 6079223 | 2.210,00 | 212 | 203 | 193 | 183 | 174 | 161 | 143 | 120 | 91 | 53 |

# Wilo-Sub TWI4

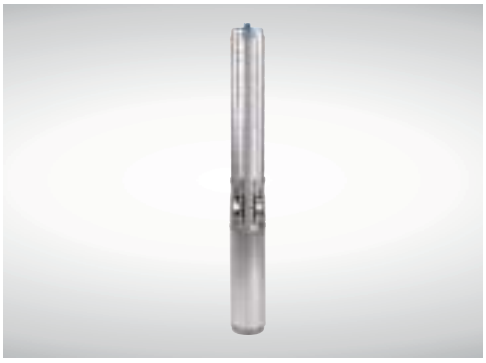

Pompa sommersa completamente
**in acciaio inox**

## Descrizione

Pompa multistadio completamente in acciaio inox con **motore sommerso 4"**, giranti radiali o semiassiali per installazione verticale, completa di **valvola di ritegno**.

## Campo di applicazioni

- Applicazioni residenziali e commerciali
- Pressurizzazione idrica
- Irrigazione

| Wilo-Sub TWI4 | 3~400 V – 50 Hz – PN10 | | | | | | | | | | | | | | | PG5 | W1 |
|---|---|---|---|---|---|---|---|---|---|---|---|---|---|---|---|---|---|
| » Idraulica da 4" | | | | | | | | Portata (m³/h) | | | | | | | | | |
| Modello | Rp/DN | ø Idraulica | $P_2$ (kW) | Peso (kg) | Consegna | Codice | Prezzo € | 0 | 0,5 | 1 | 1,2 | 1,5 | 1,8 | 2 | 2,2 | 2,5 | 2,8 |
| | | | | | | | | Prevalenza (m) | | | | | | | | | |
| **TWI 4.02-09-DM-CI** | 1"¼ | 4" | 0,55 | 11,4 | D | **6079245** | **854,00** | 52,5 | 50 | 47 | 45 | 42 | 37,5 | 34,5 | 31 | 24,5 | 16 |
| **TWI 4.02-13-DM-CI** | 1"¼ | 4" | 0,75 | 13,4 | D | **6079246** | **953,00** | 75 | 72 | 67 | 64 | 59 | 52,5 | 48,5 | 43 | 34 | 22 |
| **TWI 4.02-18-DM-CI** | 1"¼ | 4" | 1,1 | 15,4 | D | **6079247** | **1.113,00** | 104 | 99 | 92,5 | 88 | 80 | 71 | 64,5 | 56,5 | 43,5 | 27 |
| **TWI 4.02-23-DM-CI** | 1"¼ | 4" | 1,1 | 16,5 | D | **6079248** | **1.197,00** | 135 | 131 | 123 | 117 | 109 | 98 | 90 | 81 | 64 | 44 |
| **TWI 4.02-28-DM-CI** | 1"¼ | 4" | 1,5 | 19,5 | D | **6079249** | **1.370,00** | 167 | 161 | 151 | 145 | 135 | 122 | 110 | 99 | 79 | 53 |
| **TWI 4.02-33-DM-CI** | 1"¼ | 4" | 1,5 | 23,3 | D | **6079250** | **1.505,00** | 196 | 191 | 180 | 172 | 159 | 143 | 131 | 119 | 93 | 61 |
| **TWI 4.02-40-DM-CI** | 1"¼ | 4" | 2,2 | 24,1 | D | **6079251** | **1.831,00** | 235 | 227 | 214 | 205 | 189 | 170 | 155 | 138 | 108 | 69 |
| **TWI 4.02-48-DM-CI** | 1"¼ | 4" | 2,2 | 27,3 | D | **6079252** | **2.054,00** | 277 | 268 | 250 | 243 | 225 | 202 | 181 | 160 | 118 | 70 |
| | | | | | | | | **0** | **0,5** | **1** | **1,5** | **2** | **2,5** | **3** | **3,5** | **4** | **4,5** |
| **TWI 4.03-06-DM-CI** | 1"¼ | 4" | 0,55 | 11,2 | D | **6079253** | **806,00** | 38 | 36,5 | 34,5 | 33 | 31 | 29 | 26 | 22 | 16 | 9,5 |
| **TWI 4.03-09-DM-CI** | 1"¼ | 4" | 0,75 | 12,5 | D | **6079254** | **890,00** | 57 | 54,5 | 51,5 | 49 | 46,5 | 43 | 38 | 31 | 22,5 | 13,5 |
| **TWI 4.03-12-DM-CI** | 1"¼ | 4" | 1,1 | 14,2 | D | **6079255** | **1.017,00** | 77 | 74 | 70 | 66 | 62,5 | 58 | 52 | 44 | 33 | 20 |
| **TWI 4.03-15-DM-CI** | 1"¼ | 4" | 1,1 | 14,9 | D | **6079256** | **1.066,00** | 98 | 94 | 90 | 85 | 82 | 77 | 70 | 60,5 | 47 | 30 |
| **TWI 4.03-18-DM-CI** | 1"¼ | 4" | 1,5 | 16,6 | D | **6079257** | **1.203,00** | 116 | 110 | 106 | 101 | 96 | 89,5 | 82 | 70 | 53 | 33 |
| **TWI 4.03-22-DM-CI** | 1"¼ | 4" | 1,5 | 17,4 | D | **6079258** | **1.264,00** | 142 | 136 | 130 | 123 | 117 | 109 | 100 | 84 | 64 | 38,5 |
| **TWI 4.03-25-DM-CI** | 1"¼ | 4" | 2,2 | 19,5 | D | **6079259** | **1.472,00** | 160 | 154 | 146 | 139 | 131 | 123 | 110 | 95 | 71,5 | 44,5 |
| **TWI 4.03-29-DM-CI** | 1"¼ | 4" | 2,2 | 20,4 | D | **6079260** | **1.677,00** | 186 | 176 | 168 | 161 | 153 | 141 | 127 | 108 | 83 | 51 |
| **TWI 4.03-33-DM-CI** | 1"¼ | 4" | 2,2 | 23,1 | D | **6079261** | **1.989,00** | 212 | 203 | 193 | 183 | 174 | 161 | 143 | 120 | 91 | 53 |
| **TWI 4.03-39-DM-CI** | 1"¼ | 4" | 3 | 31,7 | D | **6079262** | **2.477,00** | 253 | 241 | 232 | 220 | 208 | 192 | 173 | 147 | 112 | 65 |
| **TWI 4.03-45-DM-CI** | 1"¼ | 4" | 3 | 32,7 | D | **6079263** | **2.857,00** | 288 | 276 | 264 | 250 | 236 | 218 | 194 | 162 | 118 | 65 |
| **TWI 4.03-52-DM-C** | 1"¼ | 4" | 3,7 | 38,4 | D | **6072926** | **3.162,00** | 334 | 323 | 307 | 293 | 279 | 260 | 232 | 198 | 149 | 86 |





Soggetto a modifiche tecniche senza preavviso

## Descrizione

Pompa multistadio completamente in acciaio inox con **motore sommerso 4”**, giranti radiali o semiassiali per installazione verticale, completa di **valvola di ritegno**.

## Campo di applicazioni

- Applicazioni residenziali e commerciali
- Pressurizzazione idrica
- Irrigazione

# Wilo-Sub TWI4

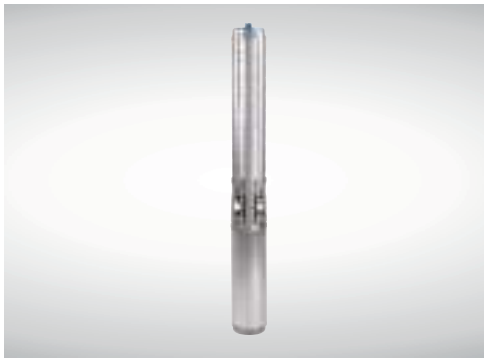

Pompa sommersa completamente **in acciaio inox**

| Wilo-Sub TWI4 | 1~230 V - 50 Hz - PN10 | | | | | | | | | | | | | | PG5 | W1 |
|---|---|---|---|---|---|---|---|---|---|---|---|---|---|---|---|---|
| » Idraulica da 4” | | | | | | | | Portata (m³/h) | | | | | | | | |
| Modello | Rp/DN | ø Idraulica | $P_2$ (kW) | Peso (kg) | Consegna | Codice | Prezzo € | 0 | 2 | 3 | 3,5 | 4 | 4,5 | 5 | 5,5 | 6 | 6,5 |
| | | | | | | | | Prevalenza (m) | | | | | | | | | |
| TWI 4.05-04-EM-CI | 1"½ | 4" | 0,55 | 11,7 | D | 6079224 | 975,00 | 26 | 22 | 20,5 | 19,5 | 18 | 16 | 14 | 12 | 9,5 | 6,5 |
| TWI 4.05-06-EM-CI | 1"½ | 4" | 0,55 | 12,2 | D | 6079225 | 1.043,00 | 38,5 | 33,5 | 30,5 | 29 | 27 | 25 | 22 | 19 | 16 | 12 |
| TWI 4.05-08-EM-CI | 1"½ | 4" | 0,75 | 13,6 | D | 6079226 | 1.092,00 | 51 | 45 | 41,5 | 39,5 | 37 | 34 | 31 | 27 | 23 | 18,5 |
| TWI 4.05-12-EM-CI | 1"½ | 4" | 1,5 | 17,5 | D | 6079227 | 1.331,00 | 77 | 68 | 64 | 61 | 57,5 | 53 | 49 | 43 | 37 | 31 |
| TWI 4.05-17-EM-CI | 1"½ | 4" | 2,2 | 21,4 | D | 6079228 | 1.711,00 | 109 | 94 | 88,5 | 84 | 80 | 74 | 67,5 | 60 | 52 | 44 |
| TWI 4.05-21-EM-CI | 1"½ | 4" | 2,2 | 23,3 | D | 6079229 | 1.774,00 | 134 | 117 | 108 | 104 | 99 | 92,5 | 85 | 77 | 67,5 | 57,5 |
| TWI 4.05-25-EM-CI | 1"½ | 4" | 2,2 | 23,5 | D | 6079230 | 1.846,00 | 158 | 137 | 128 | 122 | 115 | 107 | 97,5 | 88,5 | 79 | 68 |
| | | | | | | | | 0 | 2 | 4 | 6 | 7 | 8 | 9 | 10 | 11 | 12 |
| TWI 4.09-05-EM-CI | 2" | 4" | 1,1 | 16,2 | D | 6079231 | 1.322,00 | 30 | 27,5 | 25 | 23 | 21,5 | 19,5 | 17 | 14 | 10,5 | 6,5 |
| TWI 4.09-07-EM-CI | 2" | 4" | 1,1 | 17,2 | D | 6079232 | 1.408,00 | 41,5 | 39,5 | 36 | 33,5 | 32 | 30 | 26,5 | 22 | 17 | 11 |
| TWI 4.09-10-EM-CI | 2" | 4" | 1,5 | 20,7 | D | 6079233 | 1.695,00 | 57 | 54 | 50 | 46 | 43,5 | 40 | 36 | 30 | 23,5 | 16 |
| TWI 4.09-12-EM-CI | 2" | 4" | 2,2 | 25,1 | D | 6079234 | 1.953,00 | 71 | 65,5 | 60 | 55 | 52 | 48,5 | 43,5 | 37 | 30 | 21 |
| TWI 4.09-15-EM-CI | 2" | 4" | 2,2 | 26,5 | D | 6079235 | 2.159,00 | 88 | 82 | 75 | 69 | 65,5 | 60 | 53,5 | 46 | 36 | 24 |
| | | | | | | | | 0 | 4 | 8 | 10 | 12 | 14 | 16 | 18 | 20 | 22 |
| TWI 4.14-04-EM-CI | 2" | 4" | 1,1 | 17,3 | D | 6081540 | 1.463,00 | 24 | 23 | 21 | 20 | 18,5 | 16,5 | 14 | 11 | 7 | 2,5 |
| TWI 4.14-06-EM-CI | 2" | 4" | 1,5 | 19,5 | D | 6081541 | 1.816,00 | 36 | 35 | 31,5 | 30 | 27,5 | 25 | 21 | 16 | 10,5 | 3,5 |
| TWI 4.14-08-EM-CI | 2" | 4" | 2,2 | 24,8 | D | 6081542 | 2.267,00 | 48 | 46 | 42 | 40 | 37 | 33 | 28 | 22 | 14 | 5 |

# Wilo-Sub TWI4

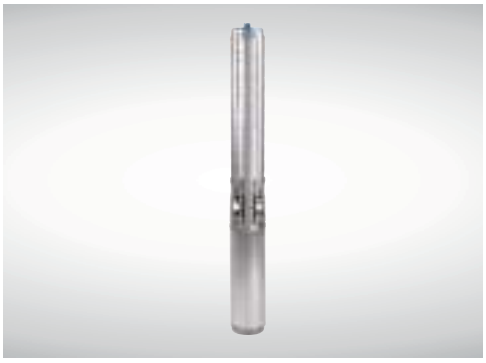

Pompa sommersa completamente
**in acciaio inox**

## Descrizione

Pompa multistadio completamente in acciaio inox con **motore sommerso 4"**, giranti radiali o semiassiali per installazione verticale, completa di **valvola di ritegno**.

## Campo di applicazioni

- Applicazioni residenziali e commerciali
- Pressurizzazione idrica
- Irrigazione

| Wilo-Sub TWI4 | 3~400 V – 50 Hz – PN10 | | | | | | | | | | | | | | PG5 | W1 |
|---|---|---|---|---|---|---|---|---|---|---|---|---|---|---|---|---|
| » Idraulica da 4" | | | | | | | | Portata (m³/h) | | | | | | | | |
| Modello | Rp/DN | ø Idraulica | $P_2$ (kW) | Peso (kg) | Consegna | Codice | Prezzo € | 0 | 2 | 3 | 3,5 | 4 | 4,5 | 5 | 5,5 | 6 | 6,5 |
| | | | | | | | | Prevalenza (m) | | | | | | | | | |
| TWI 4.05-04-DM-CI | 1"½ | 4" | 0,55 | 10,5 | D | 6079264 | 938,00 | 26 | 22 | 20,5 | 19,5 | 18 | 16 | 14 | 12 | 9,5 | 6,5 |
| TWI 4.05-06-DM-CI | 1"½ | 4" | 0,55 | 11,1 | D | 6079265 | 969,00 | 38,5 | 33,5 | 30,5 | 29 | 27 | 25 | 22 | 19 | 16 | 12 |
| TWI 4.05-08-DM-CI | 1"½ | 4" | 0,75 | 12,4 | D | 6079266 | 1.060,00 | 51 | 45 | 41,5 | 39,5 | 37 | 34 | 31 | 27 | 23 | 18,5 |
| TWI 4.05-12-DM-CI | 1"½ | 4" | 1,5 | 15,3 | D | 6079267 | 1.112,00 | 77 | 68 | 64 | 61 | 57,5 | 53 | 49 | 43 | 37 | 31 |
| TWI 4.05-17-DM-CI | 1"½ | 4" | 2,2 | 17,9 | D | 6079268 | 1.350,00 | 109 | 94 | 88,5 | 84 | 80 | 74 | 67,5 | 60 | 52 | 44 |
| TWI 4.05-21-DM-CI | 1"½ | 4" | 2,2 | 18,8 | D | 6079269 | 1.414,00 | 134 | 117 | 108 | 104 | 99 | 92,5 | 85 | 77 | 67,5 | 57,5 |
| TWI 4.05-25-DM-CI | 1"½ | 4" | 2,2 | 19,5 | D | 6079270 | 1.482,00 | 158 | 137 | 128 | 122 | 115 | 107 | 97,5 | 88,5 | 79 | 68 |
| TWI 4.05-33-DM-CI | 1"½ | 4" | 3 | 29,3 | D | 6079271 | 2.077,00 | 210 | 181 | 168 | 161 | 152 | 144 | 132 | 119 | 104 | 90 |
| TWI 4.05-38-DM-C | 1"½ | 4" | 3,7 | 34,6 | D | 6072935 | 2.371,00 | 243 | 211 | 198 | 191 | 183 | 173 | 159 | 144 | 129 | 111 |
| TWI 4.05-44-DM-C | 1"½ | 4" | 4 | 37,9 | D | 6072936 | 2.645,00 | 279 | 244 | 227 | 217 | 207 | 194 | 180 | 163 | 143 | 124 |
| | | | | | | | | 0 | 2 | 4 | 6 | 7 | 8 | 9 | 10 | 11 | 12 |
| TWI 4.09-05-DM-CI | 2" | 4" | 1,1 | 14,8 | D | 6079272 | 1.097,00 | 30 | 27,5 | 25 | 23 | 21,5 | 19,5 | 17 | 14 | 10,5 | 6,5 |
| TWI 4.09-07-DM-CI | 2" | 4" | 1,1 | 15,8 | D | 6079273 | 1.184,00 | 41,5 | 39,5 | 36 | 33,5 | 32 | 30 | 26,5 | 22 | 17 | 11 |
| TWI 4.09-10-DM-CI | 2" | 4" | 1,5 | 18,8 | D | 6079274 | 1.412,00 | 57 | 54 | 50 | 46 | 43,5 | 40 | 36 | 30 | 23,5 | 16 |
| TWI 4.09-12-DM-CI | 2" | 4" | 2,2 | 21,1 | D | 6079275 | 1.633,00 | 71 | 65,5 | 60 | 55 | 52 | 48,5 | 43,5 | 37 | 30 | 21 |
| TWI 4.09-15-DM-CI | 2" | 4" | 2,2 | 22,5 | D | 6079276 | 1.789,00 | 88 | 82 | 75 | 69 | 65,5 | 60 | 53,5 | 46 | 36 | 24 |
| TWI 4.09-18-DM-CI | 2" | 4" | 3 | 30,7 | D | 6079277 | 2.346,00 | 104 | 98,5 | 91 | 85,5 | 81 | 76 | 68,5 | 58,5 | 47 | 34 |
| TWI 4.09-21-DM-C | 2" | 4" | 3,7 | 36,6 | D | 6072943 | 2.606,00 | 122 | 115 | 106 | 98 | 94 | 87 | 78,5 | 67,5 | 54 | 38 |
| TWI 4.09-25-DM-C | 2" | 4" | 3,7 | 39,7 | D | 6072944 | 2.786,00 | 143 | 134 | 123 | 114 | 108 | 100 | 89,5 | 77 | 61,5 | 43 |
| TWI 4.09-30-DM-C | 2" | 4" | 5,5 | 70,1 | D | 6072945 | 3.420,00 | 173 | 163 | 153 | 144 | 138 | 129 | 118 | 104 | 87 | 66,5 |
| TWI 4.09-37-DM-C | 2" | 4" | 5,5 | 74,4 | D | 6072946 | 3.746,00 | 215 | 200 | 185 | 172 | 163 | 151 | 135 | 114 | 90,5 | 64 |





Soggetto a modifiche tecniche senza preavviso

## Descrizione

Pompa multistadio completamente in acciaio inox con **motore sommerso 4”**, giranti radiali o semiassiali per installazione verticale, completa di **valvola di ritegno**.

## Campo di applicazioni

- Applicazioni residenziali e commerciali
- Pressurizzazione idrica
- Irrigazione

# Wilo-Sub TWI4

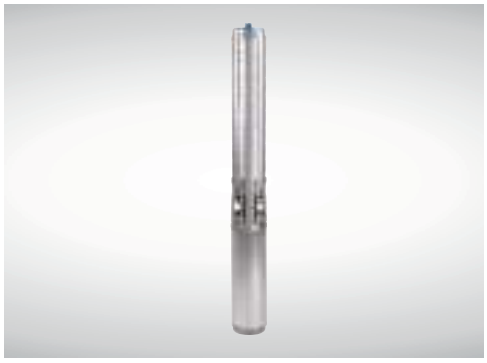

Pompa sommersa completamente **in acciaio inox**

| Wilo-Sub TWI4 | 3~400 V - 50 Hz - PN10 | | | | | | | | | | | | | | PG5 | W1 |
|---|---|---|---|---|---|---|---|---|---|---|---|---|---|---|---|---|
| » Idraulica da 4” | | | | | | | | Portata (m³/h) | | | | | | | | |
| Modello | Rp/DN | ø Idraulica | $P_2$ (kW) | Peso (kg) | Consegna | Codice | Prezzo € | 0 | 4 | 8 | 10 | 12 | 14 | 16 | 18 | 20 | 22 |
| | | | | | | | | Prevalenza (m) | | | | | | | | | |
| **TWI 4.14-04-DM-CI** | 2" | 4" | 1,1 | 15,8 | D | **6081543** | **1.292,00** | 24 | 23 | 21 | 20 | 18,5 | 16,5 | 14 | 11 | 7 | 2,5 |
| **TWI 4.14-06-DM-CI** | 2" | 4" | 1,5 | 18,3 | D | **6081544** | **1.573,00** | 36 | 35 | 31,5 | 30 | 27,5 | 25 | 21 | 16 | 10,5 | 3,5 |
| **TWI 4.14-08-DM-CI** | 2" | 4" | 2,2 | 21,4 | D | **6081545** | **1.953,00** | 48 | 46 | 42 | 40 | 37 | 33 | 28 | 22 | 14 | 5 |
| **TWI 4.14-11-DM-CI** | 2" | 4" | 3 | 26,1 | D | **6081546** | **2.490,00** | 66 | 63,5 | 58 | 55 | 50,5 | 45 | 38,5 | 30 | 19 | 6,5 |
| **TWI 4.14-13-DM-CI** | 2" | 4" | 3 | 27,6 | D | **6081547** | **2.723,00** | 78 | 75 | 68,5 | 65 | 60 | 54 | 45,5 | 35 | 22 | 8 |
| **TWI 4.14-15-DM-C** | 2" | 4" | 4 | 35,8 | D | **6081548** | **3.389,00** | 90 | 87 | 79 | 74,5 | 69 | 62 | 52 | 41 | 25,5 | 9,5 |
| **TWI 4.14-17-DM-C** | 2" | 4" | 4 | 37,3 | D | **6081549** | **3.642,00** | 102 | 98 | 89,5 | 84 | 78,5 | 70,5 | 60 | 47 | 30 | 10 |
| **TWI 4.14-20-DM-C** | 2" | 4" | 5,5 | 77,2 | D | **6081550** | **4.134,00** | 120 | 115 | 105 | 100 | 94 | 85,5 | 75 | 58 | 36 | 11 |
| **TWI 4.14-23-DM-C** | 2" | 4" | 5,5 | 82,5 | D | **6081551** | **4.483,00** | 138 | 133 | 120 | 114 | 106 | 97,5 | 85 | 67 | 42 | 13,5 |
| **TWI 4.14-27-DM-C** | 2" | 4" | 7,5 | 92,5 | D | **6081552** | **5.761,00** | 162 | 156 | 142 | 136 | 127 | 116 | 101 | 79 | 49 | 16 |
| **TWI 4.14-31-DM-C** | 2" | 4" | 7,5 | 101,5 | D | **6081553** | **6.249,00** | 185 | 179 | 163 | 153 | 144 | 131 | 115 | 89 | 55 | 17 |

# Wilo-Rain

Recupero acqua piovana con
**serbatoio di prima raccolta da 11 l**

## Descrizione

Sistema automatico per il **recupero dell'acqua piovana** pronta all'uso, con una pompa centrifuga autoadescante **Wilo-HiMulti3 P.**

## Campo di applicazioni

- Applicazioni residenziali
- Pressurizzazione idrica
- Acqua piovana

## Particolarità / Vantaggi prodotto

→ Protezione dalla contropressione secondo UNI EN 1717
→ Pronto per l'installazione grazie alla varietà di collegamenti idraulici
→ Tipologia costruttiva compatta e modulare
→ Touch screen (RAIN3), semplice interfaccia utente
→ Protezione contro la marcia a secco, ricambio periodico automatico dell'acqua, pressione di avviamento regolabile.

## Applicazioni

Impianti di pressurizzazione idrica.

## Chiave di lettura

| | |
|---|---|
| Esempio: | **Wilo-RAIN1-24 EM** |
| **Wilo-Rain** | Denominazione sistema |
| **1** | Versione standard<br>**3=** versione con guscio di protezione e sensore di livello |
| **24** | Modello pompa installata.<br>Es. **24=** Wilo-HiMulti 3-24/1/5/230 |
| **EM** | 1~230 V - 50 Hz |

| Materiali | |
|---|---|
| **Corpo pompa** | |
| Tecnopolimero | |
| **Girante** | |
| Noryl | |
| **Albero** | |
| Acciaio inox | |

| Dati tecnici | |
|---|---|
| **Fluidi consentiti** | |
| Acqua pulita priva di sostanze in sospensione. | |
| **Campo d'impiego** | |
| Temperatura fluido | da +5°C a +35°C |
| Pressione esercizio max. | 8 bar |
| Serbatoio di prima raccolta | 11 l |
| **Caratteristiche elettriche** | |
| Alimentazione rete | 1 ~ 230 V |
| Frequenza | 50 Hz |
| **Motore** | |
| Grado protezione | IPX4 |





Soggetto a modifiche tecniche senza preavviso

## Descrizione

Sistema automatico per il **recupero dell'acqua piovana** pronta all'uso, con una pompa centrifuga autoadescante **Wilo-HiMulti3 P.**

# Wilo-Rain

Recupero acqua piovana con **serbatoio di prima raccolta da 11 l**

## Campo di applicazioni

- Applicazioni residenziali
- Pressurizzazione idrica
- Acqua piovana

| Wilo-Rain | 1~230 V - 50 Hz | | | | | | | | | | | | | | PG5 | W1 |
|---|---|---|---|---|---|---|---|---|---|---|---|---|---|---|---|---|
| » SENZA GUSCIO DI PROTEZIONE | | | | | | | Portata (m³/h) | | | | | | | | | |
| Modello | Aspirazione Mandata | $P_2$ (kW) | PN (bar) | Consegna | Codice | Prezzo € | 0 | 1 | 2 | 2,5 | 3 | 3,5 | 4 | 4,5 | 5 | 6 |
| | | | | | | | Prevalenza (m) | | | | | | | | | |
| RAIN1-24 EM | 1" | 0,4 | 8 | C | 2551468 | 2.118,00 | 42 | 38 | 33 | 30 | 27 | 23 | 19 | 15 | | |
| RAIN1-25 EM | 1" | 0,5 | 8 | C | 2551469 | 2.153,00 | 52 | 48 | 41 | 37 | 32 | 28 | 21 | 16 | | |
| RAIN1-45 EM | 1" | 0,8 | 8 | C | 2551470 | 2.260,00 | 55 | 53 | 49 | 47 | 45 | 42 | 39 | 35 | 30 | 19 |
| | | | | | | | Portata (m³/h) | | | | | | | | | |
| » CON GUSCIO DI PROTEZIONE E SENSORE DI LIVELLO | | | | | | | 0 | 1 | 2 | 2,5 | 3 | 3,5 | 4 | 4,5 | 5 | 6 |
| RAIN3-24 EM | 1" | 0,4 | 8 | C | 2551471 | 3.027,00 | 42 | 38 | 33 | 30 | 27 | 23 | 19 | 15 | | |
| RAIN3-25 EM | 1" | 0,5 | 8 | C | 2551472 | 3.061,00 | 52 | 48 | 41 | 37 | 32 | 28 | 21 | 16 | | |
| RAIN3-45 EM | 1" | 0,8 | 8 | C | 2551473 | 3.168,00 | 55 | 53 | 49 | 47 | 45 | 42 | 39 | 35 | 30 | 19 |

# Wilo-RainSystem AF 150

Recupero acqua piovana con
**serbatoio di prima raccolta da 150 l**

## Descrizione

Sistema automatico di **raccolta** e **pressurizzazione dell'acqua piovana** completo di serbatoio di prima raccolta e vaso di idroaccumulo.

## Campo di applicazioni

- Applicazioni commerciali
- Pressurizzazione idrica
- Acqua piovana

## Particolarità / Vantaggi prodotto

→ Sistema per l'utilizzo dell'acqua piovana compatto, completo di cavo e spina.
→ Massima sicurezza di funzionamento grazie al regolatore elettronico RainControl Professional.
→ Tutte le parti a contatto con il fluido pompato sono resistenti alla corrosione.

## Applicazioni

Impianti di recupero acqua piovana.

## Chiave di lettura

| | |
|---|---|
| Esempio: | RainSystem AF 150-2 MC 305 EM |
| **RainSystem AF** | Denominazione sistema |
| **150** | Capacità serbatoio (lt) |
| **2** | Numero di pompe installate |
| **MC 305 EM** | Modello pompa installata |

## Materiali

| | |
|---|---|
| **Corpo pompa** | |
| Acciaio inox | |
| **Girante** | |
| Noryl | |
| **Albero** | |
| Acciaio inox | |

## Dati tecnici

| | |
|---|---|
| **Fluidi consentiti** | |
| Acqua pulita priva di sostanze in sospensione. | |
| **Campo d'impiego** | |
| Temperatura fluido | da +5°C a +35°C |
| Pressione esercizio max. | 8 bar |
| Serbatoio di prima raccolta | 150 l |
| **Caratteristiche elettriche** | |
| Alimentazione rete | 1 ~ 230 V |
| Frequenza | 50 Hz |
| **Motore** | |
| Grado protezione | IP41 |
| Classe di isolamento | F |





Soggetto a modifiche tecniche senza preavviso

## Descrizione

Sistema automatico di **raccolta** e **pressurizzazione dell'acqua piovana** completo di serbatoio di prima raccolta e vaso di idroaccumulo.

# Wilo-RainSystem AF 150

Recupero acqua piovana con **serbatoio di prima raccolta da 150 l**

## Campo di applicazioni

- Applicazioni commerciali
- Pressurizzazione idrica
- Acqua piovana

| Wilo-RainSystem AF 150 | 1~230 V - 50 Hz | | | | | | | | | | | | | | | PG6 | W3 |
|---|---|---|---|---|---|---|---|---|---|---|---|---|---|---|---|---|---|
| » SERBATOIO DA 150 LT | | | | | | | | Portata (m³/h) | | | | | | | | | |
| Modello | Aspirazione Mandata | $P_2$ (kW) | PN (bar) | Peso (kg) | Consegna | Codice | Prezzo € | 0 | 1 | 2 | 4 | 6 | 8 | 10 | 12 | 14 | 16 |
| | | | | | | | | Prevalenza (m) | | | | | | | | | |
| **AF 150-2 MC 304 EM** | 1"½-1"¼ | 0,55 | 8 | 71 | C | **2530004** | **7.353,00** | 41 | 39 | 36,5 | 31 | 24 | 16 | | | | |
| **AF 150-2 MC 305 EM** | 1"½-1"¼ | 0,75 | 8 | 80 | C | **2531205** | **7.470,00** | 52 | 49 | 45,5 | 38 | 30 | 20 | | | | |
| **AF 150-2 MC 604 EM** | 1"½-1"¼ | 0,75 | 8 | 80 | C | **2531206** | **7.631,00** | 44 | 43 | 42 | 38,5 | 34 | 29 | 23 | 27 | | |
| **AF 150-2 MC 605 EM** | 1"½-1"¼ | 1,1 | 8 | 85 | C | **2531207** | **7.743,00** | 58 | 57 | 56 | 52 | 49 | 42 | 35 | 28 | 19 | 7,6 |

# Wilo-RainSystem AF 400

Recupero acqua piovana con
**serbatoio di prima raccolta da 400 l**

## Descrizione

Sistema automatico di **raccolta** e **pressurizzazione dell'acqua piovana** completo di serbatoio di prima raccolta e vaso di idroaccumulo.

## Campo di applicazioni

- Applicazioni commerciali
- Pressurizzazione idrica
- Acqua piovana

## Particolarità / Vantaggi prodotto

→ Sistema completo, montato su basamento con piedini antivibranti.
→ Collettori lato mandata con vaso di idroaccumulo a membrana da 8l, valvola d'intercettazione con scarico, manometro 0–10 bar.
→ Serbatoio completo di attacchi, ingressi antischizzo e troppopieno con sifone.

## Applicazioni

Impianti di recupero acqua piovana.

## Chiave di lettura

| | |
|---|---|
| Esempio: | RainSystem AF 400-2 MP 605 DM |
| **RainSystem AF** | Denominazione sistema |
| **400** | Capacità serbatoio (lt) |
| **2** | Numero di pompe installate |
| **MP 605 DM** | Modello pompa installata |

## Materiali

| | |
|---|---|
| **Corpo pompa** | |
| Acciaio inox | |
| **Girante** | |
| Noryl | |
| **Albero** | |
| Acciaio inox | |

## Dati tecnici

| | |
|---|---|
| **Fluidi consentiti** | |
| Acqua pulita priva di sostanze in sospensione. | |
| **Campo d'impiego** | |
| Temperatura fluido | da +5°C a +35°C |
| Pressione esercizio max. | 10 bar |
| Serbatoio di prima raccolta | 400 l |
| **Caratteristiche elettriche** | |
| Alimentazione rete | 3 ~ 400 V |
| Frequenza | 50 Hz |
| **Motore** | |
| Grado protezione | IP54 |
| Classe di isolamento | F |





Soggetto a modifiche tecniche senza preavviso

## Descrizione

Sistema automatico di **raccolta** e **pressurizzazione dell'acqua piovana** completo di serbatoio di prima raccolta e vaso di idroaccumulo.

# Wilo-RainSystem AF 400

## Campo di applicazioni

- Applicazioni commerciali
- Pressurizzazione idrica
- Acqua piovana

Recupero acqua piovana con **serbatoio di prima raccolta da 400 l**

| Wilo-RainSystem AF 400 | 3~400 V - 50 Hz | | | | | | | | | | | | | | | | PG6 | W3 |
|---|---|---|---|---|---|---|---|---|---|---|---|---|---|---|---|---|---|---|
| » SERBATOIO DA 400 LT | | | | | | | | | Portata (m³/h) | | | | | | | | | |
| Modello | Aspirazione Mandata | $P_2$ (kW) | PN (bar) | Peso (kg) | Consegna | Codice | Prezzo € | 0 | 1 | 2 | 4 | 6 | 8 | 10 | 12 | 14 | 16 | |
| | | | | | | | | Prevalenza (m) | | | | | | | | | | |
| **AF 400-2 MP 304 DM** | 1"½-1"½ | 0,55 | 10 | 113 | C | **2504587** | **9.279,00** | 45 | 43 | 40 | 35 | 28 | 20 | 10 | | | | |
| **AF 400-2 MP 305 DM** | 1"½-1"½ | 0,75 | 10 | 93 | C | **2504588** | **9.443,00** | 56 | 53 | 50 | 43 | 35 | 24 | 12 | | | | |
| **AF 400-2 MP 603 DM** | 1"½-1"½ | 0,75 | 10 | 81 | C | **2504589** | **9.607,00** | 33 | 32,5 | 32 | 30 | 24,4 | 24 | 20,5 | 16 | 12 | 7,3 | |
| **AF 400-2 MP 604 DM** | 1"½-1"½ | 0,75 | 10 | 92 | C | **2504590** | **9.729,00** | 45 | 44 | 43 | 40 | 36 | 31 | 26 | 20 | 13 | 5 | |
| **AF 400-2 MP 605 DM** | 1"½-1"½ | 1,1 | 10 | 102 | C | **2504591** | **9.935,00** | 56 | 55,5 | 55 | 52 | 48 | 44 | 37 | 30,5 | 23 | 14,5 | |

# Wilo-Isar BOOST5

## Sistemi di alimentazione e pressurizzazione idrica monoblocco con inverter

Alimentazione idrica e pressurizzazione
in impianti **domestici residenziali** e **commerciali**.

### In evidenza

Il pannello di controllo intuitivo permette di gestire il set-up della pressione e monitorare lo stato di funzionamento.

### Efficienza

L'inverter integrato permette di mantenere costante la pressione in impianto riducendo i consumi energetici.

### Tecnologia

Sistema completo di sensori di pressione e di portata, vavola di ritegno integrata sulla mandata, e vaso a membrana.

### Idraulica

Pompa multistadio autoadescante, materiali resistenti alla corrosione per maggiore qualità dell'acqua.

### Installazione

Switch integrato per la commutazione da modalità autoadescante a normalmente aspirante.

**Scopri di più!**
Utilizza il QR-Code.





Soggetto a modifiche tecniche senza preavviso

# Wilo-Isar BOOST5

Wilo-Isar BOOST5 prevede la possibilità di essere abbinato ad un altro sistema per una configurazione in modalità **Sistema di pressurizzazione** con doppia pompa. Il sistema prevede la possibilità di funzionamento in modalità master/slave con una pompa di riserva attiva e in modalità in parallelo con 2 pompe in funzione per una maggiore portata di acqua e quindi un numero maggiore di utenze servite.

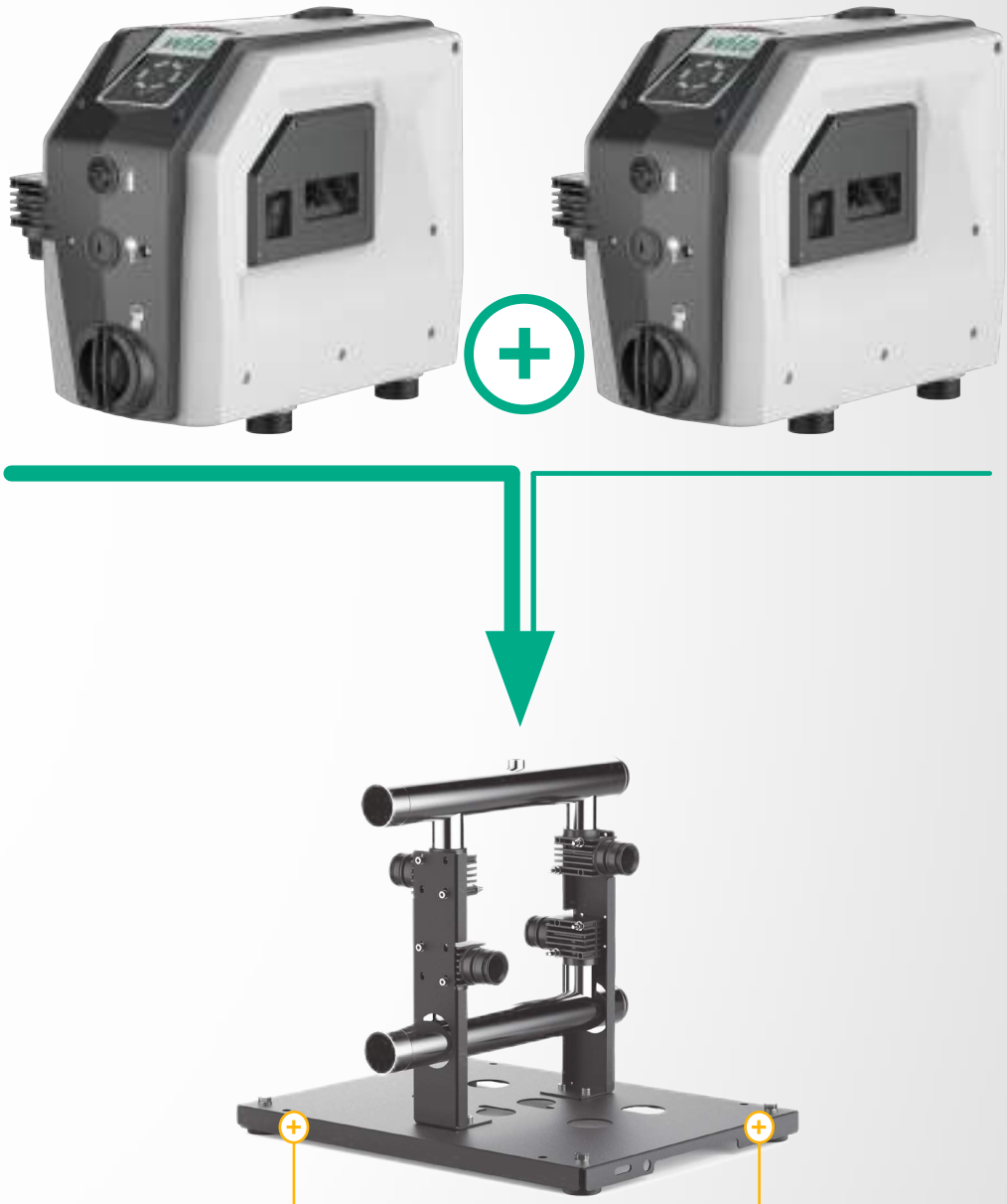

## Efficienza

Il kit collettore (optional) prevede un basamento e i due collettori pronti per un collegamento.

## Tecnologia

Scheda elettronica (optional) mette in comunicazione i due sistemi per il funzionamento in parallelo e master/slave.

## Manutenzione

La configurazione booster offre una maggiore affidabilità del sistema con una pompa sempre disponibile.

# Wilo-Isar BOOST5

Sistema di alimentazione idrica
**ad inverter.**

## Descrizione

Sistema di pressurizzazione idrica con **inverter** completo di **pompa multistadio autoadescante ad alta efficienza**, vaso a membrana, sensori di pressione e di flusso e valvola di ritegno.

## Campo di applicazioni

- Applicazioni residenziali
- Applicazioni commerciali
- Pressurizzazione idrica

## Particolarità / Vantaggi prodotto

→L'inverter gestisce elettronicamente in modo intelligente ad intuitivo le prestazioni del sistema mantenendo costante la pressione in impianto in funzione della richiesta di acqua
→Pannello di controllo con pulsanti e simboli intuitivi per una più facile messa in servizio
→Raccordi di mandata e aspirazione orientabili

## Applicazioni

Impianti di pressurizzazione idrica.

## Chiave di lettura

Esempio: **Wilo-Isar BOOST5-E-5**

| | |
|---|---|
| **Isar BOOST5** | Sistema di pressurizzazione monoblocco |
| **E** | Inverter Integrato |
| **5** | Portata nominale in $m^3/h$ |

## Dati tecnici

| | |
|---|---|
| **Fluidi consentiti** | |
| Acqua pulita priva di sostanze in sospensione. | |
| **Caratteristiche tecniche** | |
| Alimentazione rete | 1~ 230 V – 50 Hz |
| Frequenza | 50/60 Hz |
| Grado di protezione | IPX4 |
| Classe di isolamento | F |
| **Campo d'impiego** | |
| Altezza aspirazione max | 8 m |
| Temperatura del fluido | da 0°C a +40°C |
| Temperatura ambiente | da 0°C a +40°C |
| Pressione esercizio max. | 10 bar |
| Servizio continuo | S1 |

## Materiali

| |
|---|
| **Involucro esterno** |
| Tecnopolimero |
| **Corpo pompa** |
| Tecnopolimero |
| **Girante** |
| Tecnopolimero |

## Accessori

| | | |
|---|---|---|
| • Kit collettore | Pag. | **291** |
| • Scheda elettronica di comunicazione | Pag. | **291** |





Soggetto a modifiche tecniche senza preavviso

## Descrizione

Sistema di pressurizzazione idrica con **inverter** completo di **pompa multistadio autoadescante ad alta efficienza**, vaso a membrana, sensori di pressione e di flusso e valvola di ritegno.

## Campo di applicazioni

- Applicazioni residenziali
- Applicazioni commerciali
- Pressurizzazione idrica

# Wilo-Isar BOOST5

Sistema di alimentazione idrica **ad inverter.**

| Wilo-Isar BOOST5 | 1~230 V – 50 Hz | | | | | | PG5 | | | | | | | | W1 | |
|---|---|---|---|---|---|---|---|---|---|---|---|---|---|---|---|---|
| » Attacchi filettati | | | | | | | Portata ($m^3/h$) | | | | | | | | | |
| Modello | Aspirazione Mandata | $P_2$ (kW) | I (A) | Peso (kg) | Codice | Prezzo € | 0 | 1 | 2 | 3 | 3.5 | 4 | 4.5 | 5 | 6 | 7 |
| | | | | | | | Prevalenza (m) | | | | | | | | | |
| **Wilo-Isar BOOST5-E-3** | 1" | 0.75 | 7.5 | 15 | **4243583** | **831,00** | 55 | 55 | 53 | 38 | 32 | 23 | 15 | 9 | | |
| **Wilo-Isar BOOST5-E-5** | 1" | 1.1 | 10.5 | 15 | **4243584** | **1.037,00** | 55 | 55 | 53 | 52 | 49 | 44 | 38 | 34 | 22 | 10 |

| ACCESSORI | PER LA CONFIGURAZIONE IN BOOSTER CON DOPPIA POMPA | PG5 | W1 |
|---|---|---|---|

| Modello | Immagine | Descrizione | Codice | Prezzo € |
|---|---|---|---|---|
| **Kit collettore** per Wilo-Isar BOOST5. | | Kit con basamento e due collettori pronti per un collegamento semplice e rapido di due Wilo-Isar BOOST5. | **2984996** | **440,00** |
| **Scheda elettronica** Module Wilo-Isar BOOST5. | | Scheda elettronica per la messa in comunicazione di due sistemi Wilo-Isar BOOST5 con funzionamento in parallelo e master/slave. | **2984997** | **117,00** |

# Wilo-COE-2 MHIL BC

## Sistema di pressurizzazione idrica con controllo pressostatico.

Alimentazione idrica e pressurizzazione in **edifici residenziali** e **commerciali**.

### In evidenza

Sistemi con pompe centrifughe serie Wilo-MHIL in ghisa grigia e acciaio inox.

### Efficienza

Un indicatore LED fornisce indicazioni su eventuali allarmi e sul funzionamento delle pompe.

### Tecnologia

Avvio/arresto delle pompe mediante comando pressostatico.

### Idraulica

Sistema idraulico in acciaio inox.

### Installazione

Sistema preassemblato e collaudato in fabbrica, pronto per l'installazione.

**Scopri di più!**
Utilizza il QR-Code.





Soggetto a modifiche tecniche senza preavviso

# Wilo-COE-2 EMHIL

## Sistema di pressurizzazione idrica con doppio inverter.

Alimentazione idrica e pressurizzazione in **edifici residenziali** e **commerciali**.

### In evidenza

Sistemi con pompe centrifughe serie Wilo-MHIL in ghisa grigia e acciaio.

### Efficienza

ElectronicControl (un apparecchio di comando per ogni pompa): programmato in modalità master/slave.

### Tecnologia

Tutti componenti a contatto con il fluido sono resistenti alla corrosione.

### Idraulica

Valvola di ritegno, integrata nell'ElectronicControl sul lato di mandata di ogni pompa.

### Installazione

Omologazione WRAS per tutte le parti a contatto con il fluido pompato.

**Scopri di più!**
Utilizza il QR-Code.

# Wilo-COE-2 MHIL BC

Sistema a
**comando pressostatico**

## Descrizione

Sistema di pressurizzazione idrica con due pompe centrifughe ad alta prevalenza ad asse orizzontale installate in parallelo gestite elettromeccanicamente da **quadro comando BC.**

## Campo di applicazioni

- Applicazioni residenziali
- Applicazioni commerciali
- Pressurizzazione idrica

## Particolarità / Vantaggi prodotto

→ Sistema con pompe centrifughe ad alta prevalenza della serie Wilo-MHIL in ghisa grigia e acciaio inox.
→ Avvio/arresto delle pompe mediante comando pressostatico.
→ Un indicatore LED fornisce indicazioni su eventuali allarmi e sul funzionamento delle pompe e dispone di un interruttore per la selezione dei modi di funzionamento

## Applicazioni

Impianti di pressurizzazione idrica.

## Chiave di lettura

| Esempio: | COE-2MHIL305-DM/BC |
|---|---|
| **COE** | Denominazione sistema |
| **2** | Numero di elettropompe |
| **MHIL** | Pompe della serie MHIL regolate da comando pressostatico |
| **305** | Modello pompa installata |
| **DM** | 3~400 V, 50 Hz |
| | **EM** 1~230 V, 50 Hz |
| **BC** | Quadro comando |

## Dati tecnici

| | |
|---|---|
| **Fluidi consentiti** | |
| Acqua pulita priva di sostanze in sospensione. | |
| **Campo d'impiego** | |
| Temperatura fluido | da +5°C a +50°C |
| Pressione esercizio max. | 10 bar |
| **Caratteristiche elettriche** | |
| Alimentazione rete | 1 ~ 230 V<br>3 ~ 400 V |
| Frequenza | 50 Hz |
| **Motore** | |
| Grado protezione | IP54 |
| Classe di isolamento | F |

## Materiali

| | |
|---|---|
| **Corpo pompa** | |
| Ghisa grigia rivestita con strato di cataforesi. | |
| **Girante** | |
| Acciaio inox (AISI 304) | |
| **Albero** | |
| Acciaio inox (AISI 304) | |

## Accessori


- Apparecchi di comando Pag. 362
- Vasi di espansione Pag. 364
- Pressostati e interruttori di livello Pag. 365






Soggetto a modifiche tecniche senza preavviso

## Descrizione

Sistema di pressurizzazione idrica con due pompe centrifughe ad alta prevalenza ad asse orizzontale installate in parallelo gestite elettromeccanicamente da **quadro comando BC.**

## Campo di applicazioni

- Applicazioni residenziali
- Applicazioni commerciali
- Pressurizzazione idrica

# Wilo-COE-2 MHIL BC

Sistema a **comando pressostatico**

| Wilo-COE-2 MHIL BC | 1~230 V - 50 Hz | | | | | | | | | | | | | | | PG6 | W3 |
|---|---|---|---|---|---|---|---|---|---|---|---|---|---|---|---|---|---|
| » DUE POMPE SERIE 300 | | | | | | | | | Portata (m³/h) | | | | | | | | |
| Modello | Aspirazione Mandata | Numero Pompe | $P_2$ (kW) | Peso (kg) | Consegna | Codice | Prezzo € | 0 | 1 | 2 | 3 | 4 | 5 | 6 | 7 | 8 | 10 |
| | | | | | | | | Prevalenza (m) | | | | | | | | | |
| COE-2 MHIL 303-EM/BC | 2" | 2 | 0,55 | 63 | C | 4164933 | 2.707,00 | 32.5 | 31.7 | 31 | 28.7 | 27 | 25 | 21.5 | 18.3 | 16 | 10 |
| COE-2 MHIL 304-EM/BC | 2" | 2 | 0,55 | 65 | C | 4164934 | 2.897,00 | 43.5 | 42 | 40 | 37 | 34.7 | 32 | 28.1 | 24.1 | 20 | 12 |
| COE-2 MHIL 305-EM/BC | 2" | 2 | 0,75 | 73 | A | 4164935 | 2.960,00 | 55 | 54 | 51,5 | 49 | 45,5 | 42 | 38,5 | 34 | 29 | 15 |
| | | | | | | | | Portata (m³/h) | | | | | | | | | |
| » DUE POMPE SERIE 500 | | | | | | | | 0 | 1 | 2 | 4 | 6 | 8 | 10 | 12 | 14 | 16 |
| COE-2 MHIL 503-EM/BC | 2" | 2 | 0,55 | 63 | C | 4164936 | 2.866,00 | 32.5 | 32 | 31 | 29.2 | 26.9 | 24.1 | 20.9 | 17 | 12.8 | 8 |
| COE-2 MHIL 504-EM/BC | 2" | 2 | 0,75 | 74 | C | 4164937 | 3.025,00 | 44 | 43 | 42 | 41 | 38,5 | 35,5 | 32 | 27,5 | 22 | 15 |
| COE-2 MHIL 505-EM/BC | 2" | 2 | 1,1 | 75 | A | 4164938 | 3.273,00 | 56 | 55 | 54 | 52 | 50 | 46,5 | 42 | 36 | 29 | 21 |

Portata Q per tutte le pompe in funzione

| Wilo-COE-2 MHIL BC | 3~400 V - 50 Hz | | | | | | | | | | | | | | | PG6 | W3 |
|---|---|---|---|---|---|---|---|---|---|---|---|---|---|---|---|---|---|
| » DUE POMPE SERIE 300 | | | | | | | | | Portata (m³/h) | | | | | | | | |
| Modello | Aspirazione Mandata | Numero Pompe | $P_2$ (kW) | Peso (kg) | Consegna | Codice | Prezzo € | 0 | 1 | 2 | 3 | 4 | 5 | 6 | 7 | 8 | 10 |
| | | | | | | | | Prevalenza (m) | | | | | | | | | |
| COE-2 MHIL 304-DM/BC | 2" | 2 | 0,55 | 65 | D | 4164939 | 2.871,00 | 43.5 | 42 | 40 | 37 | 34.7 | 32 | 28.1 | 24.1 | 20 | 12 |
| COE-2 MHIL 305-DM/BC | 2" | 2 | 0,75 | 76 | D | 4164940 | 2.954,00 | 55 | 54 | 51,5 | 49 | 45,5 | 42 | 38,5 | 34 | 29 | 15 |
| | | | | | | | | Portata (m³/h) | | | | | | | | | |
| » DUE POMPE SERIE 500 | | | | | | | | 0 | 1 | 2 | 4 | 6 | 8 | 10 | 12 | 14 | 16 |
| COE-2 MHIL 503-DM/BC | 2" | 2 | 0,55 | 63 | D | 4164941 | 2.837,00 | 32.5 | 32 | 31 | 29.2 | 26.9 | 24.1 | 20.9 | 17 | 12.8 | 8 |
| COE-2 MHIL 504-DM/BC | 2" | 2 | 0,75 | 75 | D | 4164942 | 2.980,00 | 44 | 43 | 42 | 41 | 38,5 | 35,5 | 32 | 27,5 | 22 | 15 |
| COE-2 MHIL 505-DM/BC | 2" | 2 | 1,1 | 76 | D | 4164943 | 3.122,00 | 56 | 55 | 54 | 52 | 50 | 46,5 | 42 | 36 | 29 | 21 |

Portata Q per tutte le pompe in funzione

# Wilo-COE-2 EMHIL/EMVIL

Sistema con doppio
**convertitore di frequenza**

## Descrizione

Sistema di pressurizzazione idrica con due pompe centrifughe ad alta prevalenza ad asse **orizzontale** o **verticale** installate in parallelo, gestite elettronicamente da due **Wilo-ElectronicControl.**

## Campo di applicazioni

- Applicazioni residenziali
- Applicazioni commerciali
- Pressurizzazione idrica

## Particolarità / Vantaggi prodotto

→ Wilo-ElectronicControl dispositivo di protezione e controllo modulante della pompa, permette un funzionamento a pressione costante per soddisfare la richiesta dell'impianto.

→ Pronto per il collegamento, montato su basamento, inclusi apparecchi di regolazione/comando con tutti i necessari dispositivi di misurazione e regolazione.

## Applicazioni

Impianti di pressurizzazione idrica.

## Chiave di lettura

| Esempio: | COE-2 EMHIL305-EM |
|---|---|
| **COE** | Denominazione sistema |
| **2** | Numero di elettropompe |
| **E** | Regolazione con ElectronicControl |
| **MHIL** | Pompe orizzontali serie MHIL<br>**MVIL:** Pompe verticali serie MVIL |
| **305** | Modello pompa installata |
| **EM** | 1~230 V, 50 Hz |

## Dati tecnici

| | |
|---|---|
| **Fluidi consentiti** | |
| Acqua pulita priva di sostanze in sospensione. | |
| **Campo d'impiego** | |
| Temperatura fluido | da +5°C a +50°C |
| Pressione esercizio max. | 10 bar |
| **Caratteristiche elettriche** | |
| Alimentazione rete | 1 ~ 230 V |
| Frequenza | 50 Hz |
| **Motore** | |
| Grado protezione | IP54 |
| Classe di isolamento | F |

## Materiali

| | |
|---|---|
| **Corpo pompa** | |
| Ghisa grigia rivestita con strato di cataforesi. | |
| **Girante** | |
| Acciaio inox (AISI 304) | |
| **Albero** | |
| Acciaio inox (AISI 304) | |

## Accessori


- Apparecchi di comando Pag. 362
- Vasi di espansione Pag. 364
- Pressostati e interruttori di livello Pag. 365






Soggetto a modifiche tecniche senza preavviso

## Descrizione

Sistema di alimentazione idrica con due pompe centrifughe ad alta prevalenza ad asse **orizzontale** o **verticale** installate in parallelo, gestite elettronicamente da due **ElectronicControl.**

## Campo di applicazioni

- Applicazioni residenziali
- Applicazioni commerciali
- Pressurizzazione idrica

# Wilo-COE-2 EMHIL/EMVIL

Sistema con doppio **convertitore di frequenza**

**Wilo-COE-2 EMHIL** — **1~230 V - 50 Hz** — » Pompe ad asse orizzontale — **PG6** — **W3**

» Due pompe serie 300

| Modello | Aspirazione Mandata | Numero Pompe | $P_2$ (kW) | Peso (kg) | Consegna | Codice | Prezzo € | Portata (m³/h) 0 | 1 | 2 | 3 | 4 | 5 | 6 | 7 | 8 | 10 |
|---|---|---|---|---|---|---|---|---|---|---|---|---|---|---|---|---|---|
| | | | | | | | | Prevalenza (m) | | | | | | | | | |
| COE-2 EMHIL304-EM | 2” | 2 | 0,55 | 50 | A | 2982780 | 3.965,00 | 44 | 42 | 40 | 37,5 | 34,5 | 31,5 | 28 | 25,5 | 20,5 | 11 |
| COE-2 EMHIL305-EM | 2” | 2 | 0,75 | 51 | A | 2982781 | 4.245,00 | 55 | 52,5 | 50 | 47 | 44 | 40 | 36 | 31 | 26 | 14 |
| COE-2 EMHIL306-EM | 2” | 2 | 1,1 | 51 | A | 2982782 | 4.434,00 | 67 | 65 | 62,5 | 59 | 55 | 51 | 46,5 | 41,5 | 35,5 | 20 |

» Due pompe serie 500

| | | | | | | | | Portata (m³/h) 0 | 1 | 2 | 4 | 6 | 8 | 10 | 12 | 14 | 16 |
|---|---|---|---|---|---|---|---|---|---|---|---|---|---|---|---|---|---|
| COE-2 EMHIL504-EM | 2” | 2 | 0,75 | 50 | A | 2982783 | 4.216,00 | 43 | 42,5 | 42 | 40 | 37 | 33 | 26,5 | 24,5 | 19 | 12 |
| COE-2 EMHIL505-EM | 2” | 2 | 1,1 | 60 | A | 2982784 | 4.303,00 | 56 | 55 | 54 | 52 | 50 | 45 | 40 | 34,5 | 27,5 | 19,4 |
| COE-2 EMHIL506-EM | 2” | 2 | 1,5 | 60 | A | 2982785 | 4.597,00 | 68 | 67 | 66 | 64 | 60,5 | 56 | 50 | 44 | 35 | 25 |

Portata Q per tutte le pompe in funzione

**Wilo-COE-2 EMVIL** — **1~230 V - 50 Hz** — » Pompe ad asse verticale — **PG6** — **W3**

» Due pompe serie 500

| Modello | Aspirazione Mandata | Numero Pompe | $P_2$ (kW) | Peso (kg) | Consegna | Codice | Prezzo € | Portata (m³/h) 0 | 1 | 2 | 4 | 6 | 8 | 10 | 12 | 14 | 16 |
|---|---|---|---|---|---|---|---|---|---|---|---|---|---|---|---|---|---|
| | | | | | | | | Prevalenza (m) | | | | | | | | | |
| COE-2 EMVIL504-EM | 2”½ | 2 | 1.1 | 50 | A | 2982990 | 5.069,00 | 45,5 | 45 | 44,5 | 43,5 | 40,5 | 37,5 | 34 | 29 | 23 | 16 |
| COE-2 EMVIL506-EM | 2”½ | 2 | 1.5 | 51 | A | 2982991 | 5.549,00 | 68,5 | 68 | 67 | 65 | 61,5 | 58,5 | 51 | 42 | 36 | 25 |

» Due pompe serie 900

| | | | | | | | | Portata (m³/h) 0 | 4 | 8 | 12 | 16 | 20 | 22 | 24 | 26 | 28 |
|---|---|---|---|---|---|---|---|---|---|---|---|---|---|---|---|---|---|
| COE-2 EMVIL903-EM | 2”½ | 2 | 1.1 | 50 | A | 2982992 | 5.052,00 | 35,5 | 34,5 | 33 | 31,5 | 29,5 | 26 | 24 | 21,5 | 18,5 | 14 |
| COE-2 EMVIL904-EM | 2”½ | 2 | 1.5 | 60 | A | 2982993 | 5.323,00 | 47 | 46 | 44,5 | 42,5 | 40 | 36 | 33 | 29,5 | 25,5 | 21,5 |
| COE-2 EMVIL905-EM | 2”½ | 2 | 2.2 | 60 | A | 2982998 | 5.568,00 | 60 | 58 | 56 | 53 | 49,5 | 44 | 40 | 36 | 32 | 26 |

Portata Q per tutte le pompe in funzione

# Wilo-Economy CO-Helix V.../CE

Sistema 3~ con due pompe
**a velocità fissa**

IE3

## Descrizione

Sistema di pressurizzazione idrica con due pompe centrifughe ad alta prevalenza ad asse verticale installate in parallelo gestite elettromeccanicamente da **quadro Economy CE.**

## Campo di applicazioni

- Applicazioni residenziali
- Applicazioni commerciali
- Pressurizzazione idrica

## Particolarità / Vantaggi prodotto

→ Sistema con pompe ad alta efficienza serie Wilo-Helix V in abbinamento a motori normalizzati IE3 IEC.
→ Omologazione WRAS / KTW / ACS delle pompe per tutti i componenti a contatto con il fluido pompato (versione EPDM).
→ Comando pressostatico con funzionamento singolo o in somma di portata delle pompe.

## Applicazioni

Impianti di pressurizzazione idrica.

## Chiave di lettura

| Esempio: | CO-2 Helix V 405/CE |
|---|---|
| **CO** | Denominazione sistema |
| **2** | Numero di elettropompe |
| **Helix V** | Serie pompe |
| **4** | Portata nominale della pompa singola ($m^3/h$) |
| **05** | Numero di stadi della pompa singola |
| **CE** | Quadro comando CE (Controller Economy) |

## Dati tecnici

| | |
|---|---|
| **Fluidi consentiti** | |
| Acqua pulita priva di sostanze in sospensione. | |
| **Campo d'impiego** | |
| Temperatura fluido | da +5°C a +50°C |
| Pressione esercizio max. | 16 bar |
| **Caratteristiche elettriche** | |
| Alimentazione rete | 3 ~ 400 V |
| Frequenza | 50 Hz |
| **Motore** | |
| Grado protezione | IP54 |
| Classe di isolamento | F |

## Materiali

| |
|---|
| **Corpo pompa** |
| Acciaio inox (AISI 304) |
| **Girante** |
| Acciaio inox (AISI 304) |
| **Albero** |
| Acciaio inox |

## Accessori


- Apparecchi di comando Pag. 362
- Vasi di espansione Pag. 364
- Pressostati e interruttori di livello Pag. 365






Soggetto a modifiche tecniche senza preavviso

## Descrizione

Sistema di pressurizzazione idrica con due pompe centrifughe ad alta prevalenza ad asse verticale installate in parallelo gestite elettromeccanicamente da **quadro Economy CE.**

## Campo di applicazioni

- Applicazioni residenziali
- Applicazioni commerciali
- Pressurizzazione idrica

# Wilo-Economy CO-Helix V.../CE

IE3

Sistema 3~ con due pompe **a velocità fissa**

| Economy CO-Helix V.../CE | 3~400 V - 50 Hz | | | | | | | | | | | | | | | PG6 | W3 |
|---|---|---|---|---|---|---|---|---|---|---|---|---|---|---|---|---|---|
| » DUE POMPE SERIE 400 | | | | | | | | Portata (m³/h) | | | | | | | | | |
| Modello | Rp/DN | Numero Pompe | $P_2$ (kW) | Peso (kg) | Consegna | Codice | Prezzo € | 0 | 2 | 3 | 4 | 5 | 6 | 7 | 8 | 10 | 12 |
| | | | | | | | | Prevalenza (m) | | | | | | | | | |
| CO-2 Helix V 403/CE | 1"½ | 2 | 0,37 | 114 | C | 4163473 | 5.064,00 | 23.2 | 22.8 | 22.3 | 21.7 | 21 | 20.2 | 18.9 | 17.3 | 13 | 8 |
| CO-2 Helix V 404/CE | 1"½ | 2 | 0,55 | 116 | C | 4163474 | 5.125,00 | 32,2 | 30.8 | 30.1 | 29.3 | 28.6 | 27.4 | 25.8 | 23.8 | 18.6 | 11.7 |
| CO-2 Helix V 406/CE | 1"½ | 2 | 0,75 | 122 | C | 4163475 | 5.265,00 | 46.1 | 45.9 | 45 | 44 | 42.7 | 40.6 | 38 | 35.1 | 26,1 | 16,9 |
| CO-2 Helix V 407/CE | 1"½ | 2 | 1,1 | 126 | C | 4163476 | 5.335,00 | 55.1 | 54.3 | 53.9 | 52 | 50.9 | 48.7 | 45.9 | 42.4 | 33,4 | 21,5 |
| CO-2 Helix V 409/CE | 1"½ | 2 | 1,1 | 128 | C | 4163477 | 5.445,00 | 70.1 | 68.9 | 68.2 | 66.1 | 64 | 61.4 | 57.4 | 52.9 | 42,9 | 26 |
| CO-2 Helix V 410/CE | 1"½ | 2 | 1,5 | 142 | C | 4163478 | 5.722,00 | 78.9 | 77.8 | 76.8 | 74.9 | 72.8 | 70.1 | 65.9 | 61.1 | 48,2 | 31,2 |
| CO-2 Helix V 412/CE | 1"½ | 2 | 1,5 | 144 | C | 4163479 | 5.823,00 | 94.5 | 92.9 | 91.6 | 89.3 | 86.1 | 82.8 | 77.3 | 72.1 | 56 | 36 |
| CO-2 Helix V 414/CE | 1"½ | 2 | 2,2 | 152 | C | 4163480 | 6.037,00 | 110 | 109 | 107 | 105 | 101 | 97.5 | 91.8 | 85.6 | 68 | 44 |
| CO-2 Helix V 416/CE | 1"½ | 2 | 2,2 | 157 | C | 4163481 | 6.169,00 | 126 | 124 | 121 | 119 | 116 | 110 | 105 | 95.9 | 72,4 | 49 |
| CO-2 Helix V 418/CE | 1"½ | 2 | 2,2 | 159 | C | 4163482 | 6.295,00 | 139 | 138 | 136 | 133 | 128 | 123 | 116 | 106 | 83 | 53 |
| | | | | | | | | Portata (m³/h) | | | | | | | | | |
| » DUE POMPE SERIE 600 | | | | | | | | 0 | 4 | 6 | 8 | 10 | 12 | 14 | 16 | 18 | 20 |
| CO-2 Helix V 603/CE | 2" | 2 | 0,55 | 119 | C | 4162945 | 5.193,00 | 25 | 24.5 | 23.6 | 22.5 | 20.1 | 19.2 | 16.8 | 13.9 | 10 | 5,2 |
| CO-2 Helix V 604/CE | 2" | 2 | 0,75 | 125 | C | 4162946 | 5.262,00 | 33.8 | 32.9 | 31.5 | 29.8 | 28.1 | 25.5 | 22.1 | 18.2 | 13.5 | 7 |
| CO-2 Helix V 605/CE | 2" | 2 | 1,1 | 129 | C | 4162947 | 5.354,00 | 42.5 | 41.5 | 40.2 | 38.1 | 35.9 | 32.9 | 28.9 | 24.2 | 18.5 | 10,4 |
| CO-2 Helix V 606/CE | 2" | 2 | 1,1 | 131 | C | 4162948 | 5.435,00 | 52 | 49.2 | 47.5 | 45.5 | 42 | 38.5 | 34.1 | 28.1 | 21.4 | 12 |
| CO-2 Helix V 607/CE | 2" | 2 | 1,5 | 141 | C | 4162949 | 5.685,00 | 61 | 58.1 | 56.4 | 53.7 | 50.4 | 46.1 | 41.2 | 34.4 | 25.7 | 16 |
| CO-2 Helix V 608/CE | 2" | 2 | 1,5 | 143 | C | 4162950 | 5.752,00 | 70 | 66.4 | 64 | 60.7 | 56.5 | 51.8 | 45.9 | 38.6 | 28.5 | 17 |
| CO-2 Helix V 609/CE | 2" | 2 | 2,2 | 149 | C | 4162951 | 5.940,00 | 76.8 | 75.4 | 72.8 | 68.8 | 64.9 | 59.6 | 52.9 | 45 | 34.9 | 20,9 |
| CO-2 Helix V 610/CE | 2" | 2 | 2,2 | 158 | C | 4162952 | 6.112,00 | 87 | 83.2 | 79.7 | 86.2 | 71.8 | 65.6 | 58.8 | 50 | 37.6 | 22,6 |
| CO-2 Helix V 611/CE | 2" | 2 | 2,2 | 160 | C | 4162953 | 6.265,00 | 96 | 91.2 | 87.7 | 83.5 | 78 | 72.1 | 63.4 | 53.1 | 40 | 24,2 |
| CO-2 Helix V 612/CE | 2" | 2 | 3 | 168 | C | 4162954 | 6.476,00 | 105 | 101 | 97.8 | 93.2 | 86.8 | 80.8 | 72 | 61.4 | 47.3 | 31 |
| CO-2 Helix V 613/CE | 2" | 2 | 3 | 170 | C | 4162955 | 6.603,00 | 115 | 110 | 106 | 99.8 | 94.8 | 87.2 | 77.2 | 66.5 | 50.1 | 32,2 |
| CO-2 Helix V 614/CE | 2" | 2 | 3 | 172 | C | 4162956 | 6.613,00 | 123 | 117 | 113 | 107 | 101 | 92.2 | 82.5 | 68.6 | 54.1 | 34 |
| CO-2 Helix V 615/CE | 2" | 2 | 3 | 172 | C | 4162957 | 6.780,00 | 130 | 124 | 121 | 114 | 108 | 99.5 | 90 | 72 | 59.4 | 34,8 |
| CO-2 Helix V 616/CE | 2" | 2 | 4 | 194 | C | 4162958 | 7.029,00 | 142 | 136 | 131 | 124 | 118 | 109 | 99 | 82.4 | 64.2 | 42 |

Portata Q per tutte le pompe in funzione

# Wilo-GPV-R 2 MVIL.../VRI

Sistema 1~ con doppio **convertitore di frequenza**

IE3

## Descrizione

Sistema di pressurizzazione idrica con due pompe centrifughe multistadio normalmente aspiranti ad asse verticale **gestite** da doppio **inverter** integrato nel quadro elettrico.

## Campo di applicazioni

- Applicazioni residenziali
- Applicazioni commerciali
- Pressurizzazione idrica

## Particolarità / Vantaggi prodotto

→ Sistema con pompe centrifughe in esecuzione verticale ad alta prevalenza serie Wilo-MVIL a motore ventilato.
→ Omologazione WRAS / KTW / ACS delle pompe.
→ Quadro elettrico di protezione e controlo con doppio convertitore di frequenza per la gestione delle pompe.

## Applicazioni

Impianti di pressurizzazione idrica.

## Chiave di lettura

| Esempio: | GPV-R 2 MVIL 304 VRI |
|---|---|
| **GPV-R** | Denominazione sistema |
| **2** | Numero di elettropompe |
| **MVIL** | Serie pompe |
| **3** | Portata nominale della pompa singola ($m^3/h$) |
| **04** | Numero di stadi della pompa singola |
| **VRI** | Convertitore di frequenza per ciascuna pompa |

## Dati tecnici

| | |
|---|---|
| **Fluidi consentiti** | |
| Acqua pulita priva di sostanze in sospensione. | |
| **Campo d'impiego** | |
| Temperatura fluido | da +5°C a +50°C |
| Pressione esercizio max. | 16 bar |
| **Caratteristiche elettriche** | |
| Alimentazione rete | 1 ~ 230 V |
| Frequenza | 50 Hz |
| **Motore** | |
| Grado protezione | IP54 |
| Classe di isolamento | F |

## Materiali

| |
|---|
| **Corpo pompa** |
| Ghisa grigia rivestita con strato di cataforesi. |
| **Girante** |
| Acciaio inox (AISI 304) |
| **Albero** |
| Acciaio inox |

## Accessori


- Apparecchi di comando Pag. 362
- Vasi di espansione Pag. 364
- Pressostati e interruttori di livello Pag. 365






Soggetto a modifiche tecniche senza preavviso

## Descrizione

Sistema di pressurizzazione idrica con due pompe centrifughe multistadio normalmente aspiranti ad asse verticale **gestite** da doppio **inverter** integrato nel quadro elettrico.

## Campo di applicazioni

- Applicazioni residenziali
- Applicazioni commerciali
- Pressurizzazione idrica

# Wilo-GPV-R 2 MVIL.../VRI

IE3

Sistema 1~ con doppio **convertitore di frequenza**

| Wilo-GPV-R 2 MVIL.../VRI | 1~230 V - 50 Hz | | | | | | | | | | | | | | | PG6 | W3 |
|---|---|---|---|---|---|---|---|---|---|---|---|---|---|---|---|---|---|
| » DUE POMPE SERIE 300 | | | | | | | | Portata (m³/h) | | | | | | | | | |
| Modello | Rp/DN | Numero Pompe | $P_2$ (kW) | PN (bar) | Consegna | Codice | Prezzo € | 0 | 1 | 2 | 3 | 4 | 5 | 6 | 7 | 8 | 10 |
| | | | | | | | | Prevalenza (m) | | | | | | | | | |
| GPV-R 2 MVIL 304 VRI | 2" | 2 | 0,75 | 16 | C | 2982600 | 6.378,00 | 45,5 | 45 | 43 | 40,5 | 38 | 34,5 | 31 | 28 | 24 | 14 |
| GPV-R 2 MVIL 305 VRI | 2" | 2 | 0,75 | 16 | C | 2982602 | 6.527,00 | 56 | 55 | 54 | 50 | 46,5 | 43 | 38 | 34 | 29 | 17 |
| GPV-R 2 MVIL 306 VRI | 2" | 2 | 1,1 | 16 | C | 2982604 | 6.946,00 | 68 | 66,5 | 64,5 | 61 | 57 | 52,5 | 48 | 42 | 36 | 20 |
| GPV-R 2 MVIL 307 VRI | 2" | 2 | 1,1 | 16 | C | 2982606 | 7.063,00 | 80 | 78 | 75 | 71 | 66,5 | 61 | 55 | 48,5 | 41,5 | 23 |
| GPV-R 2 MVIL 308 VRI | 2" | 2 | 1,5 | 16 | C | 2982608 | 7.246,00 | 92 | 90 | 88 | 84 | 78 | 72 | 66 | 60 | 50 | 30 |
| GPV-R 2 MVIL 309 VRI | 2" | 2 | 1,5 | 16 | C | 2982610 | 7.453,00 | 103 | 101 | 98 | 94 | 88 | 81,5 | 74 | 66 | 56,5 | 35 |
| | | | | | | | | Portata (m³/h) | | | | | | | | | |
| » DUE POMPE SERIE 500 | | | | | | | | 0 | 1 | 2 | 4 | 6 | 8 | 10 | 12 | 14 | 16 |
| GPV-R 2 MVIL 504 VRI | 2" | 2 | 1,1 | 16 | C | 2982615 | 6.794,00 | 45,5 | 45 | 44,5 | 43,5 | 40,5 | 37,5 | 34 | 29 | 23 | 16 |
| GPV-R 2 MVIL 505 VRI | 2" | 2 | 1,1 | 16 | C | 2982617 | 6.914,00 | 57 | 56 | 55 | 54 | 52 | 47 | 42 | 36 | 28 | 18,5 |
| GPV-R 2 MVIL 506 VRI | 2" | 2 | 1,5 | 16 | C | 2982619 | 7.125,00 | 68,5 | 68 | 67 | 65 | 61,5 | 58,5 | 51 | 42 | 36 | 25 |
| GPV-R 2 MVIL 507 VRI | 2" | 2 | 1,5 | 16 | C | 2982621 | 7.381,00 | 80 | 79,5 | 78,5 | 76 | 72 | 67 | 61 | 53 | 42 | 28 |
| GPV-R 2 MVIL 508 VRI | 2" | 2 | 2,2 | 16 | C | 2982623 | 7.469,00 | 91 | 90 | 89 | 86 | 82 | 76 | 70 | 60 | 48 | 32 |
| GPV-R 2 MVIL 509 VRI | 2" | 2 | 2,2 | 16 | C | 2982625 | 7.589,00 | 103 | 102 | 101 | 97 | 92 | 86 | 78 | 67 | 53 | 36 |
| | | | | | | | | Portata (m³/h) | | | | | | | | | |
| » DUE POMPE SERIE 900 | | | | | | | | 0 | 4 | 8 | 12 | 16 | 20 | 22 | 24 | 26 | 28 |
| GPV-R 2 MVIL 903 VRI | 2"½ | 2 | 1,1 | 16 | C | 2982654 | 7.183,00 | 35,5 | 34,5 | 33 | 31,5 | 29,5 | 26 | 24 | 21,5 | 18,5 | 14 |
| GPV-R 2 MVIL 904 VRI | 2"½ | 2 | 1,5 | 16 | C | 2982656 | 7.339,00 | 47 | 46 | 44,5 | 42,5 | 40 | 36 | 33 | 29,5 | 25,5 | 21,5 |
| GPV-R 2 MVIL 905 VRI | 2"½ | 2 | 2,2 | 16 | C | 2982658 | 7.617,00 | 60 | 58 | 56 | 53 | 49,5 | 44 | 40 | 36 | 32 | 26 |

Portata Q per tutte le pompe in funzione

# Wilo-GPV-R 2 Helix.../VRI

NOVITÀ

Sistema 3~ con doppio **convertitore di frequenza**

IE3

## Descrizione

Sistema di pressurizzazione idrica con due pompe centrifughe multistadio normalmente aspiranti ad asse verticale **gestite** da doppio **inverter** integrato nel quadro elettrico.

## Campo di applicazioni

- Applicazioni residenziali e commerciali
- Applicazioni industriali
- Pressurizzazione idrica

## Particolarità / Vantaggi prodotto

→ Pompe centrifughe completamente in acciaio inox in esecuzione verticale ad alta prevalenza della serie **Wilo-Helix V** a motore ventilato.

→ Quadro elettromeccanico di protezione e controllo con 1 convertitore di frequenza integrato per ogni pompa per la gestione a giri variabili e pressione costante

## Applicazioni

Impianti di pressurizzazione idrica.

## Chiave di lettura

| | |
|---|---|
| Esempio: | GPV-R 2 Helix V 406 VRI |
| **GPV-R** | Denominazione sistema |
| **2** | Numero di elettropompe |
| **Helix V** | Serie pompe |
| **4** | Portata nominale della pompa singola ($m^3/h$) |
| **06** | Numero di stadi della pompa singola |
| **VRI** | Un convertitore di frequenza per ogni pompa |

## Dati tecnici

| | |
|---|---|
| **Fluidi consentiti** | |
| Acqua pulita priva di sostanze in sospensione. | |
| **Campo d'impiego** | |
| Temperatura fluido | da +5°C a +50°C |
| Pressione esercizio max. | 16 bar |
| **Caratteristiche elettriche** | |
| Alimentazione rete | 3 ~ 400 V |
| Frequenza | 50 Hz |
| **Motore** | |
| Grado protezione | IP54 |
| Classe di isolamento | F |

## Materiali

| |
|---|
| **Corpo pompa** |
| Acciaio Inox AISI 304 o Ghisa GJS 250 (a seconda dei modelli) |
| **Girante** |
| Acciaio Inox AISI 304 |
| **Collettori mandata e aspirazione** |
| Acciaio zincato |

## Accessori


- Apparecchi di comando Pag. 362
- Vasi di espansione Pag. 364
- Pressostati e interruttori di livello Pag. 365






Soggetto a modifiche tecniche senza preavviso

## Descrizione

Sistema di pressurizzazione idrica con due pompe centrifughe multistadio normalmente aspiranti ad asse verticale **gestite** da doppio **inverter** integrato nel quadro elettrico.

## Campo di applicazioni

- Applicazioni residenziali e commerciali
- Applicazioni industriali
- Pressurizzazione idrica

# Wilo-GPV-R 2 Helix.../VRI

NOVITÀ

IE3

Sistema 3~ con doppio **convertitore di frequenza**

| WILO-GPV-R 2 HELIX.../VRI | 3~400 V – 50 Hz | | | | | | | | | | | | | | | PG6 | W3 |
|---|---|---|---|---|---|---|---|---|---|---|---|---|---|---|---|---|---|
| » DUE POMPE SERIE 400 | | | | | | | | Portata (m³/h) | | | | | | | | | |
| Modello | Rp/DN | NUMERO POMPE | $P_2$ (kW) | PN (bar) | Consegna | Codice | Prezzo € | 0 | 2 | 3 | 4 | 5 | 6 | 7 | 8 | 10 | 12 |
| | | | | | | | | Prevalenza (m) | | | | | | | | | |
| GPV-R 2 Helix V 406 VRI | 2"½ | 2 | 0,75 | 16 | C | 2982711 | 7.949,00 | 46.1 | 45.9 | 45 | 44 | 42.7 | 40.6 | 38 | 35.1 | 26,1 | 16,9 |
| GPV-R 2 Helix V 409 VRI | 2"½ | 2 | 1,1 | 16 | C | 2982712 | 8.285,00 | 70.1 | 68.9 | 68.2 | 66.1 | 64 | 61.4 | 57.4 | 52.9 | 42,9 | 26 |
| GPV-R 2 Helix V 412 VRI | 2"½ | 2 | 1,5 | 16 | C | 2982713 | 8.887,00 | 94.5 | 92.9 | 91.6 | 89.3 | 86.1 | 82.8 | 77.3 | 72.1 | 56 | 36 |
| | | | | | | | | Portata (m³/h) | | | | | | | | | |
| » DUE POMPE SERIE 600 | | | | | | | | 0 | 4 | 6 | 8 | 10 | 12 | 14 | 16 | 18 | 20 |
| GPV-R 2 Helix V 606 VRI | 2"½ | 2 | 1,1 | 16 | C | 2982714 | 8.273,00 | 52 | 49.2 | 47.5 | 45.5 | 42 | 38.5 | 34.1 | 28.1 | 21.4 | 12 |
| GPV-R 2 Helix V 608 VRI | 2"½ | 2 | 1,5 | 16 | C | 2982715 | 8.871,00 | 70 | 66.4 | 64 | 60.7 | 56.5 | 51.8 | 45.9 | 38.6 | 28.5 | 17 |
| GPV-R 2 Helix V 611 VRI | 2"½ | 2 | 2,2 | 16 | C | 2982716 | 9.855,00 | 96 | 91.2 | 87.7 | 83.5 | 78 | 72.1 | 63.4 | 53.1 | 40 | 24,2 |
| | | | | | | | | Portata (m³/h) | | | | | | | | | |
| » DUE POMPE SERIE 1000 | | | | | | | | 0 | 4 | 8 | 12 | 16 | 20 | 24 | 28 | 30 | 32 |
| GPV-R 2 Helix V 1004 VRI | 3" | 2 | 1,5 | 16 | C | 2982717 | 8.681,00 | 40,3 | 39.9 | 38.5 | 36.6 | 33.7 | 29.9 | 23.8 | 15.9 | 12 | 7.8 |
| GPV-R 2 Helix V 1006 VRI | 3" | 2 | 2,2 | 16 | C | 2982718 | 9.472,00 | 61,5 | 60.2 | 58.1 | 55.6 | 52.4 | 45.6 | 37.1 | 26 | 20 | 12,7 |
| GPV-R 2 Helix V 1008 VRI | 3" | 2 | 3,0 | 16 | C | 2982719 | 10.073,00 | 83 | 80.8 | 78.4 | 74.6 | 69.9 | 61.8 | 50.4 | 35.2 | 27,3 | 19 |
| GPV-R 2 Helix V 1011 VRI | 3" | 2 | 4,0 | 16 | C | 2982720 | 11.843,00 | 115 | 111 | 109 | 105 | 97.4 | 86.9 | 71.2 | 51 | 41.3 | 30.1 |
| | | | | | | | | Portata (m³/h) | | | | | | | | | |
| » DUE POMPE SERIE 1600 | | | | | | | | 0 | 8 | 16 | 24 | 28 | 32 | 36 | 40 | 44 | 48 |
| GPV-R 2 Helix V 1604 VRI | 3" | 2 | 3,0 | 16 | C | 2982721 | 10.414,00 | 52 | 51.5 | 50 | 47 | 44 | 41 | 38.5 | 34.5 | 29 | 24 |
| GPV-R 2 Helix V 1606 VRI | 3" | 2 | 4,0 | 16 | C | 2982722 | 11.039,00 | 77 | 76.5 | 74 | 69 | 65 | 61 | 56 | 50 | 42 | 34 |
| GPV-R 2 Helix V 1608 VRI | 3" | 2 | 5,5 | 16 | C | 2982723 | 12.076,00 | 104 | 103 | 100 | 94 | 89 | 84 | 77 | 70 | 59 | 48 |

Portata Q per tutte le pompe in funzione

# Wilo-GPVR3G Helix V

Sistema con convertitore
**di frequenza a quadro**

IE3

## Descrizione

Sistema di pressurizzazione idrica con due pompe centrifughe multistadio normalmente aspiranti ad asse verticale **gestite** da **Inverter** integrato nel quadro elettrico

## Campo di applicazioni

- Applicazioni residenziali e commerciali
- Applicazioni industriali
- Pressurizzazione idrica

## Particolarità / Vantaggi prodotto

→ Sistema con pompe centrifughe in acciaio inox in esecuzione verticale ad alta prevalenza serie Wilo-Helix V.
→ Omologazione WRAS / KTW / ACS delle pompe.
→ Quadro elettrico di protezione e controlo con convertitore di frequenza per la gestione delle pompe.
→ Sistema di funzionamento pressostatico di emergenza.

## Applicazioni

Impianti di pressurizzazione idrica.

## Chiave di lettura

| Esempio: | GPVR3G 2 Helix V 406 |
|---|---|
| **GPVR** | Denominazione sistema |
| **3G** | Terza generazione |
| **2** | Numero di elettropompe |
| **Helix V** | Serie pompe |
| **4** | Portata nominale della pompa singola ($m^3/h$) |
| **06** | Numero di stadi della pompa singola |

## Dati tecnici

| | |
|---|---|
| **Fluidi consentiti** | |
| Acqua pulita priva di sostanze in sospensione. | |
| **Campo d'impiego** | |
| Temperatura fluido | da +5°C a +50°C |
| Pressione esercizio max. | 16 bar |
| **Caratteristiche elettriche** | |
| Alimentazione rete | 3 ~ 400 V |
| Frequenza | 50 Hz |
| **Motore** | |
| Grado protezione | IP54 |
| Classe di isolamento | F |

## Materiali

| | |
|---|---|
| **Corpo pompa** | |
| Acciaio inox (AISI 304) | |
| **Girante** | |
| Acciaio inox (AISI 304) | |
| **Albero** | |
| Acciaio inox | |

## Accessori


- Apparecchi di comando Pag. 362
- Vasi di espansione Pag. 364
- Pressostati e interruttori di livello Pag. 365






Soggetto a modifiche tecniche senza preavviso

## Descrizione

Sistema di pressurizzazione idrica con due pompe centrifughe multistadio normalmente aspiranti ad asse verticale **gestite** da **Inverter** integrato nel quadro elettrico

## Campo di applicazioni

- Applicazioni residenziali e commerciali
- Applicazioni industriali
- Pressurizzazione idrica

# Wilo-GPVR3G Helix V

IE3

Sistema con convertitore **di frequenza a quadro**

| Wilo-GPVR3G Helix V | 3~400 V – 50 Hz | | | | | | | | | | | | | | | PG6 | W3 |
|---|---|---|---|---|---|---|---|---|---|---|---|---|---|---|---|---|---|
| » DUE POMPE SERIE 400 | | | | | | | | Portata (m³/h) | | | | | | | | | |
| Modello | Rp/DN | Numero Pompe | $P_2$ (kW) | PN (bar) | Consegna | Codice | Prezzo € | 0 | 2 | 3 | 4 | 5 | 6 | 7 | 8 | 10 | 12 |
| | | | | | | | | Prevalenza (m) | | | | | | | | | |
| GPVR3G 2 Helix V 406 | 2"½ | 2 | 0,75 | 16 | C | 2982737 | 7.799,00 | 46.1 | 45.9 | 45 | 44 | 42.7 | 40.6 | 38 | 35.1 | 26,1 | 16,9 |
| GPVR3G 2 Helix V 409 | 2"½ | 2 | 1,1 | 16 | C | 2982738 | 8.124,00 | 70.1 | 68.9 | 68.2 | 66.1 | 64 | 61.4 | 57.4 | 52.9 | 42,9 | 26 |
| GPVR3G 2 Helix V 412 | 2"½ | 2 | 1,5 | 16 | C | 2982739 | 8.713,00 | 94.5 | 92.9 | 91.6 | 89.3 | 86.1 | 82.8 | 77.3 | 72.1 | 56 | 36 |
| | | | | | | | | Portata (m³/h) | | | | | | | | | |
| » DUE POMPE SERIE 600 | | | | | | | | 0 | 4 | 6 | 8 | 10 | 12 | 14 | 16 | 18 | 20 |
| GPVR3G 2 Helix V 606 | 2"½ | 2 | 1,1 | 16 | C | 2982740 | 8.114,00 | 52 | 49.2 | 47.5 | 45.5 | 42 | 38.5 | 34.1 | 28.1 | 21.4 | 12 |
| GPVR3G 2 Helix V 608 | 2"½ | 2 | 1,5 | 16 | C | 2982741 | 8.699,00 | 70 | 66.4 | 64 | 60.7 | 56.5 | 51.8 | 45.9 | 38.6 | 28.5 | 17 |
| GPVR3G 2 Helix V 611 | 2"½ | 2 | 2,2 | 16 | C | 2982742 | 9.658,00 | 96 | 91.2 | 87.7 | 83.5 | 78 | 72.1 | 63.4 | 53.1 | 40 | 24,2 |
| | | | | | | | | Portata (m³/h) | | | | | | | | | |
| » DUE POMPE SERIE 1000 | | | | | | | | 0 | 4 | 8 | 12 | 16 | 20 | 24 | 28 | 30 | 32 |
| GPVR3G 2 Helix V 1004 | 3" | 2 | 1,5 | 16 | C | 2982743 | 8.517,00 | 40,3 | 39.9 | 38.5 | 36.6 | 33.7 | 29.9 | 23.8 | 15.9 | 12 | 7.8 |
| GPVR3G 2 Helix V 1006 | 3" | 2 | 2,2 | 16 | C | 2982744 | 9.295,00 | 61,5 | 60.2 | 58.1 | 55.6 | 52.4 | 45.6 | 37.1 | 26 | 20 | 12,7 |
| GPVR3G 2 Helix V 1008 | 3" | 2 | 3 | 16 | C | 2982745 | 9.882,00 | 83 | 80.8 | 78.4 | 74.6 | 69.9 | 61.8 | 50.4 | 35.2 | 27,3 | 19 |
| GPVR3G 2 Helix V 1011 | 3" | 2 | 4 | 16 | C | 2982746 | 11.617,00 | 115 | 111 | 109 | 105 | 97.4 | 86.9 | 71.2 | 51 | 41.3 | 30.1 |
| | | | | | | | | Portata (m³/h) | | | | | | | | | |
| » DUE POMPE SERIE 1600 | | | | | | | | 0 | 8 | 16 | 24 | 28 | 32 | 36 | 40 | 44 | 48 |
| GPVR3G 2 Helix V 1604 | 3" | 2 | 3 | 16 | C | 2982747 | 10.233,00 | 52 | 51.5 | 50 | 47 | 44 | 41 | 38.5 | 34.5 | 29 | 24 |
| GPVR3G 2 Helix V 1606 | 3" | 2 | 4 | 16 | C | 2982748 | 10.847,00 | 77 | 76.5 | 74 | 69 | 65 | 61 | 56 | 50 | 42 | 34 |
| GPVR3G 2 Helix V 1608 | 3" | 2 | 5,5 | 16 | C | 2982749 | 11.865,00 | 104 | 103 | 100 | 94 | 89 | 84 | 77 | 70 | 59 | 48 |

Portata Q per tutte le pompe in funzione

# Wilo-SiBoost Smart FC Helix V

## Sistema di pressurizzazione idrica ad alta efficienza da 2 a 4 pompe

Alimentazione e pressurizzazione idrica in edifici residenziali,
**commerciali e pubblici, strutture di ricezioni alberghiere e sistemi industriali.**

### In evidenza

Sistema con quadro elettrico **Wilo-Smart SC-FC** con Inverter integrato

### Efficienza

Pompe centrifughe multistadio in acciaio inox serie Wilo-Helix V.

### Tecnologia

Display LCD con simboli, navigazione con menu chiaro, pulsante verde per la regolazione dei parametri.

### Idraulica

Collettori in acciao INOX, valvole di intercettazione e di ritegno integrate nel sistema.

### Installazione

Logica di funzionamento specifica per dividere il carico di lavoro equamente su tutte le pompe del sistema.

**Scopri di più!**
Utilizza il QR-Code.





Soggetto a modifiche tecniche senza preavviso

# Wilo-SiBoost Smart Helix VE

## Sistema di pressurizzazione idrica ad alta efficienza da 2 a 4 pompe

Alimentazione e pressurizzazione idrica in edifici residenziali,
**commerciali e pubblici, strutture di ricezioni alberghiere e sistemi industriali.**

### In evidenza

Inverter integrato sulle pompe e gestito da quadro elettronico serie **Wilo-Smart SCe.**

### Efficienza

Motori elettrici in classe di efficienza IE4

IE4

### Tecnologia

Tutti componenti a contatto con il fluido sono resistenti alla corrosione.

### Installazione

Collettori in acciao INOX, valvole di intercettazione e di ritegno integrate nel sistema.

### Installazione

Omologazione WRAS per tutte le parti a contatto con il fluido pompato.

**Scopri di più!**
Utilizza il QR-Code.

# Wilo-SiBoost Smart FC Helix V

Sistema con **convertitore di frequenza a quadro**

IE3

## Descrizione

Sistema di pressurizzazione idrica ad **alta efficienza** con **2 o 3 pompe** multistadio in acciaio inox serie Helix V collegate in parallelo, incluso **Smart Controller SC** con inverter integrato.

## Campo di applicazioni

- Applicazioni residenziali e commerciali
- Applicazioni industriali
- Pressurizzazione idrica

## Particolarità / Vantaggi prodotto

→Smart controller: display LCD, facile navigazione con menu chiaro, pulsante verde per la regolazione dei parametri.
→Modalità di funzionamento a velocità fissa di sicurezza.
→Pompe in acciao INOX conformi a tutti i requisiti contenuti in DIN 1988 (EN 806).

## Applicazioni

Impianti di pressurizzazione idrica.

## Chiave di lettura

| Esempio: | SiBoost-Smart FC 4Helix V 1006 |
|---|---|
| **SiBoost** | Sistema di pressurizzazione idrica |
| **Smart** | Quadro comando Smart Controller SC |
| **FC** | Regolazione della pompa principale mediante convertitore di frequenza |
| **4** | Numero di pompe |
| **Helix V** | Serie pompe |
| **10** | Portata nominale della pompa singola ($m^3/h$) |
| **06** | Numero di stadi della pompa singola |

## Materiali

| |
|---|
| **Corpo pompa** |
| Acciaio inox |
| **Girante** |
| Acciaio inox |
| **Albero** |
| Acciaio inox |

## Dati tecnici

| | |
|---|---|
| **Fluidi consentiti** | |
| Acqua pulita priva di sostanze in sospensione. | |
| **Campo d'impiego** | |
| Temperatura fluido | da +5°C a +50°C |
| Pressione esercizio max. | 16 bar |
| **Caratteristiche elettriche** | |
| Alimentazione rete | 3 ~ 400 V |
| Frequenza | 50 Hz |
| **Motore** | |
| Classe di efficienza | IE3 (IE2 motori con potenza nominale <0.75 kW) |
| Grado protezione | IP54 |
| Classe di isolamento | F |





Soggetto a modifiche tecniche senza preavviso

## Descrizione

Sistema di pressurizzazione idrica ad **alta efficienza** con **2 pompe** multistadio in acciaio inox serie Helix V collegate in parallelo, incluso **Smart Controller SC** con inverter integrato.

## Campo di applicazioni

- Applicazioni residenziali e commerciali
- Applicazioni industriali
- Pressurizzazione idrica

# Wilo-SiBoost Smart FC Helix V

**2 Pompe**

IE3

Sistema con **convertitore di frequenza a quadro**

| Wilo-SiBoost Smart FC | 3~400 V – 50 Hz | » sistemi con 2 pompe Helix V | PG6 | W3 |
|---|---|---|---|---|

» due pompe serie 400

| Modello | Rp/DN | Numero Pompe | $P_2$ (kW) | Peso (kg) | Consegna | Codice | Prezzo € | Portata (m³/h) 0 | 2 | 3 | 4 | 5 | 6 | 7 | 8 | 10 | 12 |
|---|---|---|---|---|---|---|---|---|---|---|---|---|---|---|---|---|---|
| | | | | | | | | Prevalenza (m) | | | | | | | | | |
| Smart FC 2Helix V 403 | 2" | 2 | 0,37 | 156 | C | 2537580 | 9.844,00 | 23.2 | 22.8 | 22.3 | 21.7 | 21 | 20.2 | 18.9 | 17.3 | 13 | 8 |
| Smart FC 2Helix V 404 | 2" | 2 | 0,55 | 158 | C | 2537581 | 9.911,00 | 32,2 | 30.8 | 30.1 | 29.3 | 28.6 | 27.4 | 25.8 | 23.8 | 18.6 | 11.7 |
| Smart FC 2Helix V 406 | 2" | 2 | 0,75 | 164 | C | 2537582 | 10.084,00 | 46.1 | 45.9 | 45 | 44 | 42.7 | 40.6 | 38 | 35.1 | 26,1 | 16,9 |
| Smart FC 2Helix V 407 | 2" | 2 | 1,1 | 169 | C | 2537583 | 10.274,00 | 55.1 | 54.3 | 53.9 | 52 | 50.9 | 48.7 | 45.9 | 42.4 | 33,4 | 21,5 |
| Smart FC 2Helix V 409 | 2" | 2 | 1,1 | 171 | C | 2537584 | 10.354,00 | 70.1 | 68.9 | 68.2 | 66.1 | 64 | 61.4 | 57.4 | 52.9 | 42,9 | 26 |
| Smart FC 2Helix V 410 | 2" | 2 | 1,5 | 182 | C | 2537585 | 10.608,00 | 78.9 | 77.8 | 76.8 | 74.9 | 72.8 | 70.1 | 65.9 | 61.1 | 48,2 | 31,2 |
| Smart FC 2Helix V 412 | 2" | 2 | 1,5 | 184 | C | 2537586 | 10.773,00 | 94.5 | 92.9 | 91.6 | 89.3 | 86.1 | 82.8 | 77.3 | 72.1 | 56 | 36 |
| Smart FC 2Helix V 414 | 2" | 2 | 2,2 | 192 | C | 2537587 | 11.433,00 | 110 | 109 | 107 | 105 | 101 | 97.5 | 91.8 | 85.6 | 68 | 44 |
| Smart FC 2Helix V 416 | 2" | 2 | 2,2 | 194 | C | 2537588 | 11.712,00 | 126 | 124 | 121 | 119 | 116 | 110 | 105 | 95.9 | 72,4 | 49 |
| Smart FC 2Helix V 418 | 2" | 2 | 2,2 | 196 | C | 2537589 | 11.733,00 | 139 | 138 | 136 | 133 | 128 | 123 | 116 | 106 | 83 | 53 |

» due pompe serie 600

| | | | | | | | | Portata (m³/h) 0 | 4 | 6 | 8 | 10 | 12 | 14 | 16 | 18 | 20 |
|---|---|---|---|---|---|---|---|---|---|---|---|---|---|---|---|---|---|
| Smart FC 2Helix V 603 | 2" | 2 | 0,55 | 161 | C | 2536033 | 9.926,00 | 25 | 24.5 | 23.6 | 22.5 | 20.1 | 19.2 | 16.8 | 13.9 | 10 | 5,2 |
| Smart FC 2Helix V 604 | 2" | 2 | 0,75 | 167 | C | 2536034 | 10.025,00 | 33.8 | 32.9 | 31.5 | 29.8 | 28.1 | 25.5 | 22.1 | 18.2 | 13.5 | 7 |
| Smart FC 2Helix V 605 | 2" | 2 | 1,1 | 172 | C | 2536035 | 10.263,00 | 42.5 | 41.5 | 40.2 | 38.1 | 35.9 | 32.9 | 28.9 | 24.2 | 18.5 | 10,4 |
| Smart FC 2Helix V 606 | 2" | 2 | 1,1 | 174 | C | 2536036 | 10.359,00 | 52 | 49.2 | 47.5 | 45.5 | 42 | 38.5 | 34.1 | 28.1 | 21.4 | 12 |
| Smart FC 2Helix V 607 | 2" | 2 | 1,5 | 185 | C | 2536037 | 10.644,00 | 61 | 58.1 | 56.4 | 53.7 | 50.4 | 46.1 | 41.2 | 34.4 | 25.7 | 16 |
| Smart FC 2Helix V 608 | 2" | 2 | 1,5 | 187 | C | 2536038 | 10.734,00 | 70 | 66.4 | 64 | 60.7 | 56.5 | 51.8 | 45.9 | 38.6 | 28.5 | 17 |
| Smart FC 2Helix V 609 | 2" | 2 | 2,2 | 193 | C | 2536039 | 11.421,00 | 76.8 | 75.4 | 72.8 | 68.8 | 64.9 | 59.6 | 52.9 | 45 | 34.9 | 20,9 |
| Smart FC 2Helix V 610 | 2" | 2 | 2,2 | 195 | C | 2536040 | 11.519,00 | 87 | 83.2 | 79.7 | 86.2 | 71.8 | 65.6 | 58.8 | 50 | 37.6 | 22,6 |
| Smart FC 2Helix V 611 | 2" | 2 | 2,2 | 197 | C | 2536041 | 11.682,00 | 96 | 91.2 | 87.7 | 83.5 | 78 | 72.1 | 63.4 | 53.1 | 40 | 24,2 |
| Smart FC 2Helix V 612 | 2" | 2 | 3 | 205 | C | 2536042 | 12.010,00 | 105 | 101 | 97.8 | 93.2 | 86.8 | 80.8 | 72 | 61.4 | 47.3 | 31 |
| Smart FC 2Helix V 613 | 2" | 2 | 3 | 207 | C | 2536043 | 12.153,00 | 115 | 110 | 106 | 99.8 | 94.8 | 87.2 | 77.2 | 66.5 | 50.1 | 32,2 |
| Smart FC 2Helix V 614 | 2" | 2 | 3 | 209 | C | 2536044 | 12.198,00 | 122 | 117 | 113 | 107 | 101 | 92.2 | 82.5 | 68.6 | 54.1 | 32,5 |
| Smart FC 2Helix V 615 | 2" | 2 | 3 | 211 | C | 2536045 | 12.386,00 | 130 | 124 | 121 | 114 | 108 | 99.5 | 90 | 72 | 59.4 | 34,8 |
| Smart FC 2Helix V 616 | 2" | 2 | 4 | 234 | C | 2536046 | 12.736,00 | 138 | 136 | 131 | 124 | 118 | 109 | 99 | 82.4 | 64.2 | 42 |

Portata Q per tutte le pompe in funzione

# Wilo-SiBoost Smart FC Helix V

**2 Pompe**

Sistema con **convertitore di frequenza a quadro**

IE3

## Descrizione

Sistema di pressurizzazione idrica ad **alta efficienza** con **2 pompe** multistadio in acciaio inox serie Helix V collegate in parallelo, incluso **Smart Controller SC** con inverter integrato.

## Campo di applicazioni

- Applicazioni residenziali e commerciali
- Applicazioni industriali
- Pressurizzazione idrica

| Wilo-SiBoost Smart FC | 3~400 V – 50 Hz | » sistemi con 2 pompe Helix V | PG6 | W3 |
|---|---|---|---|---|

» due pompe serie 1000

| Modello | Rp/DN | Numero Pompe | $P_2$ (kW) | Peso (kg) | Consegna | Codice | Prezzo € | Portata (m³/h) 0 | 4 | 8 | 12 | 16 | 20 | 24 | 28 | 30 | 32 |
|---|---|---|---|---|---|---|---|---|---|---|---|---|---|---|---|---|---|
| | | | | | | | | Prevalenza (m) | | | | | | | | | |
| Smart FC 2Helix V 1002 | 2"½ | 2 | 0,75 | 175 | C | 2536114 | 10.174,00 | 20,1 | 19.8 | 19.1 | 18.2 | 16.6 | 14.6 | 11.9 | 7.8 | 6.3 | 3.5 |
| Smart FC 2Helix V 1003 | 2"½ | 2 | 1,1 | 180 | C | 2536115 | 10.441,00 | 30,8 | 30.1 | 29.4 | 27.8 | 25.7 | 22.6 | 18.4 | 12.5 | 9,3 | 5.8 |
| Smart FC 2Helix V 1004 | 2"½ | 2 | 1,5 | 193 | C | 2536116 | 10.690,00 | 40,3 | 39.9 | 38.5 | 36.6 | 33.7 | 29.9 | 23.8 | 15.9 | 12 | 7.8 |
| Smart FC 2Helix V 1005 | 2"½ | 2 | 2,2 | 199 | C | 2536117 | 11.639,00 | 51,5 | 50.5 | 48.7 | 46.6 | 43.7 | 38.6 | 32.1 | 22 | 17,5 | 11.9 |
| Smart FC 2Helix V 1006 | 2"½ | 2 | 2,2 | 201 | C | 2536118 | 11.698,00 | 61,5 | 60.2 | 58.1 | 55.6 | 52.4 | 45.6 | 37.1 | 26 | 20 | 12,7 |
| Smart FC 2Helix V 1007 | 2"½ | 2 | 3 | 209 | C | 2536119 | 11.739,00 | 72,3 | 70.7 | 68.6 | 66.5 | 61.5 | 54.9 | 45.3 | 31.6 | 25,2 | 17.5 |
| Smart FC 2Helix V 1008 | 2"½ | 2 | 3 | 211 | C | 2536120 | 11.822,00 | 83 | 80.8 | 78.4 | 74.6 | 69.9 | 61.8 | 50.4 | 35.2 | 27,3 | 19 |
| Smart FC 2Helix V 1009 | 2"½ | 2 | 4 | 236 | C | 2536121 | 12.365,00 | 94 | 92.5 | 89.8 | 86.1 | 81.3 | 72.7 | 59.3 | 42.2 | 34,4 | 24.6 |
| Smart FC 2Helix V 1010 | 2"½ | 2 | 4 | 328 | C | 2536122 | 12.582,00 | 104 | 102 | 99.2 | 95.6 | 89.7 | 79 | 65.3 | 46.9 | 36,8 | 27.3 |
| Smart FC 2Helix V 1011 | 2"½ | 2 | 4 | 240 | C | 2536123 | 12.755,00 | 115 | 111 | 109 | 105 | 97.4 | 86.9 | 71.2 | 51 | 41.3 | 30.1 |
| Smart FC 2Helix V 1012 | 2"½ | 2 | 5,5 | 348 | C | 2536124 | 18.764,00 | 126 | 123 | 120 | 115 | 108 | 97.7 | 80.6 | 59.2 | 47.3 | 35.6 |
| Smart FC 2Helix V 1013 | 2"½ | 2 | 5,5 | 350 | C | 2536125 | 18.976,00 | 136 | 133 | 129 | 127 | 117 | 106 | 87.3 | 63.3 | 51 | 37.8 |
| Smart FC 2Helix V 1015 | 2"½ | 2 | 5,5 | 354 | C | 2536126 | 19.248,00 | 157 | 152 | 149 | 144 | 135 | 121 | 101 | 71.5 | 57 | 41 |

» due pompe serie 1600

| | | | | | | | | Portata (m³/h) 0 | 8 | 16 | 24 | 28 | 32 | 36 | 40 | 44 | 48 |
|---|---|---|---|---|---|---|---|---|---|---|---|---|---|---|---|---|---|
| Smart FC 2Helix V 1603 | 2"½ | 2 | 2,2 | 202 | C | 2536180 | 11.166,00 | 39 | 38 | 37 | 34.5 | 32.5 | 30.5 | 28 | 25 | 21 | 17 |
| Smart FC 2Helix V 1604 | 2"½ | 2 | 3 | 212 | C | 2536181 | 11.914,00 | 52 | 51.5 | 50 | 47 | 44 | 41 | 38.5 | 34.5 | 29 | 24 |
| Smart FC 2Helix V 1605 | 2"½ | 2 | 4 | 235 | C | 2536182 | 11.968,00 | 65 | 64 | 62 | 58 | 55 | 52 | 48 | 42.5 | 36 | 29 |
| Smart FC 2Helix V 1606 | 2"½ | 2 | 4 | 237 | C | 2536183 | 12.190,00 | 77 | 76.5 | 74 | 69 | 65 | 61 | 56 | 50 | 42 | 34 |
| Smart FC 2Helix V 1607 | 2"½ | 2 | 5,5 | 257 | C | 2536184 | 18.362,00 | 92 | 91 | 88 | 82 | 79 | 74 | 68 | 61.5 | 53 | 43 |
| Smart FC 2Helix V 1608 | 2"½ | 2 | 5,5 | 361 | C | 2536185 | 18.488,00 | 104 | 103 | 100 | 94 | 89 | 84 | 77 | 70 | 59 | 48 |
| Smart FC 2Helix V 1609 | 2"½ | 2 | 7,5 | 389 | C | 2536186 | 21.413,00 | 120 | 117 | 114 | 107 | 105 | 96 | 86 | 81 | 71 | 56 |
| Smart FC 2Helix V 1610 | 2"½ | 2 | 7,5 | 393 | C | 2536187 | 21.749,00 | 130 | 129 | 126 | 119 | 113 | 107 | 97 | 87 | 75 | 62 |
| Smart FC 2Helix V 1611 | 2"½ | 2 | 7,5 | 395 | C | 2536188 | 21.769,00 | 143 | 142 | 138 | 130 | 124 | 116 | 107 | 96 | 82 | 66 |

Portata Q per tutte le pompe in funzione





Soggetto a modifiche tecniche senza preavviso

## Descrizione

Sistema di pressurizzazione idrica ad **alta efficienza** con **2 pompe** multistadio in acciaio inox serie Helix V collegate in parallelo, incluso **Smart Controller SC** con inverter integrato.

## Campo di applicazioni

- Applicazioni residenziali e commerciali
- Applicazioni industriali
- Pressurizzazione idrica

# Wilo-SiBoost Smart FC Helix V

**2 Pompe**

IE3

Sistema con **convertitore di frequenza a quadro**

| Wilo-SiBoost Smart FC | 3~400 V – 50 Hz | » Sistemi con 2 pompe Helix V | PG6 | W3 |
|---|---|---|---|---|

» Due pompe serie 2200

| Modello | Rp/DN | Numero Pompe | $P_2$ (kW) | Peso (kg) | Consegna | Codice | Prezzo € | Portata (m³/h) 0 | 10 | 15 | 20 | 25 | 30 | 40 | 50 | 60 | 70 |
|---|---|---|---|---|---|---|---|---|---|---|---|---|---|---|---|---|---|
| | | | | | | | | Prevalenza (m) | | | | | | | | | |
| Smart FC 2Helix V 2202 | 3" | 2 | 3 | 261 | C | 2540738 | 15.364,00 | 36 | 35 | 34 | 33 | 32 | 31 | 28 | 24 | 18 | 11 |
| Smart FC 2Helix V 2203 | 3" | 2 | 4 | 288 | C | 2540739 | 15.826,00 | 54 | 52 | 51 | 50 | 48 | 46 | 43 | 36 | 26 | 14 |
| Smart FC 2Helix V 2204 | 3" | 2 | 5,5 | 388 | C | 2540740 | 22.195,00 | 72 | 70 | 69 | 68 | 66 | 63 | 58 | 49 | 37 | 21 |
| Smart FC 2Helix V 2205 | 3" | 2 | 7,5 | 417 | C | 2540741 | 23.796,00 | 90 | 88 | 87 | 84 | 82 | 80 | 73 | 62 | 46 | 27 |
| Smart FC 2Helix V 2206 | 3" | 2 | 7,5 | 419 | C | 2540742 | 24.153,00 | 107 | 105 | 104 | 102 | 99 | 96 | 87 | 74 | 55 | 32 |
| Smart FC 2Helix V 2207 | 3" | 2 | 9 | 485 | C | 2540743 | 25.114,00 | 126 | 124 | 122 | 119 | 117 | 113 | 105 | 89 | 67 | 40 |
| Smart FC 2Helix V 2208 | 3" | 2 | 11 | 555 | C | 2540744 | 25.895,00 | 144 | 142 | 138 | 136 | 133 | 129 | 118 | 102 | 76 | 44 |

» Due pompe serie 3600

| | | | | | | | | Portata (m³/h) 0 | 10 | 20 | 30 | 40 | 50 | 60 | 70 | 90 | 110 |
|---|---|---|---|---|---|---|---|---|---|---|---|---|---|---|---|---|---|
| Smart FC 2Helix V 3602/2 | 100 | 2 | 4 | 334 | C | 2540789 | 18.468,00 | 39 | 39 | 38 | 37 | 35 | 32 | 30 | 28 | 22 | 18 |
| Smart FC 2Helix V 3602 | 100 | 2 | 5,5 | 430 | C | 2540790 | 24.216,00 | 52 | 51 | 50 | 48 | 46,5 | 45 | 41 | 38 | 28,5 | 15 |
| Smart FC 2Helix V 3603/1 | 100 | 2 | 7,5 | 461 | C | 2540791 | 26.429,00 | 63 | 62,5 | 62 | 61,5 | 61 | 60,5 | 60 | 52 | 38 | 16 |
| Smart FC 2Helix V 3603 | 100 | 2 | 9 | 521 | C | 2540792 | 26.532,00 | 78 | 77 | 76 | 73 | 71 | 68 | 65 | 60 | 45,5 | 25 |
| Smart FC 2Helix V 3604/2 | 100 | 2 | 11 | 595 | C | 2540793 | 27.592,00 | 90 | 88 | 86 | 84 | 82 | 80 | 78 | 70 | 56 | 20 |
| Smart FC 2Helix V 3604 | 100 | 2 | 11 | 595 | C | 2540794 | 27.645,00 | 103 | 102 | 100 | 98 | 93 | 90 | 85 | 78 | 59 | 34 |
| Smart FC 2Helix V 3605/2 | 100 | 2 | 15 | 683 | C | 2540795 | 32.417,00 | 116 | 115 | 114 | 113 | 109 | 106 | 100 | 88 | 65 | 31 |
| Smart FC 2Helix V 3605 | 100 | 2 | 15 | 683 | C | 2540796 | 32.569,00 | 129 | 128 | 127 | 122 | 119 | 114 | 108 | 100 | 77 | 44 |
| Smart FC 2Helix V 3606/2 | 100 | 2 | 15 | 705 | C | 2540797 | 32.889,00 | 141 | 140 | 139 | 138 | 133 | 127 | 118 | 107 | 79 | 38 |
| Smart FC 2Helix V 3606 | 100 | 2 | 18,5 | 721 | C | 2540798 | 33.160,00 | 154 | 153 | 151 | 147 | 142 | 137 | 130 | 120 | 92 | 52 |

» Due pompe serie 5200

| | | | | | | | | Portata (m³/h) 0 | 20 | 30 | 40 | 60 | 80 | 100 | 120 | 140 | 160 |
|---|---|---|---|---|---|---|---|---|---|---|---|---|---|---|---|---|---|
| Smart FC 2Helix V 5202/2 | 125 | 2 | 5,5 | 516 | C | 2540846 | 26.327,00 | 38.5 | 38 | 37.5 | 37 | 36 | 32 | 27 | 19 | 11 | 2 |
| Smart FC 2Helix V 5202 | 125 | 2 | 7,5 | 541 | C | 2540847 | 27.700,00 | 48 | 47 | 46 | 45 | 44 | 42 | 38 | 28 | 24 | 22 |
| Smart FC 2Helix V 5203/2 | 125 | 2 | 11 | 677 | C | 2540848 | 29.663,00 | 68 | 65 | 64 | 63 | 60 | 55 | 48 | 38 | 25 | 12 |
| Smart FC 2Helix V 5203 | 125 | 2 | 11 | 677 | C | 2540849 | 29.799,00 | 85 | 82 | 80 | 77 | 71 | 65 | 58 | 48 | 36 | 20 |
| Smart FC 2Helix V 5204/2 | 125 | 2 | 15 | 742 | C | 2540850 | 34.538,00 | 98 | 95 | 91 | 89 | 84 | 78 | 68 | 55 | 38 | 18 |
| Smart FC 2Helix V 5204 | 125 | 2 | 15 | 742 | C | 2540851 | 34.598,00 | 115 | 111 | 108 | 105 | 98 | 89 | 78 | 64 | 49 | 27 |
| Smart FC 2Helix V 5205/2 | 125 | 2 | 18,5 | 782 | C | 2540852 | 35.398,00 | 126 | 122 | 120 | 118 | 112 | 100 | 88 | 70 | 49 | 26 |
| Smart FC 2Helix V 5205 | 125 | 2 | 18,5 | 782 | C | 2540853 | 35.433,00 | 143 | 136 | 134 | 131 | 120 | 109 | 99 | 79 | 62 | 36 |
| Smart FC 2Helix V 5206/2 | 125 | 2 | 22 | 824 | C | 2540854 | 38.110,00 | 155 | 149 | 147 | 140 | 134 | 124 | 108 | 89 | 67 | 34 |

Portata Q per tutte le pompe in funzione

# Wilo-SiBoost Smart FC Helix V

**3 Pompe**

Sistema con **convertitore di frequenza a quadro**

IE3

## Descrizione

Sistema di pressurizzazione idrica ad **alta efficienza** con **3 pompe** multistadio in acciaio inox serie Helix V collegate in parallelo, incluso **Smart Controller SC** con inverter integrato.

## Campo di applicazioni

- Applicazioni residenziali e commerciali
- Applicazioni industriali
- Pressurizzazione idrica

| Wilo-SiBoost Smart FC | 3~400 V – 50 Hz | » sistemi con 3 pompe Helix V | PG6 | W3 |
|---|---|---|---|---|

» tre pompe serie 400

| Modello | Rp/DN | Numero Pompe | $P_2$ (kW) | Peso (kg) | Consegna | Codice | Prezzo € | Portata (m³/h) 0 | 3 | 4,5 | 6 | 7,5 | 9 | 10,5 | 12 | 15 | 18 |
|---|---|---|---|---|---|---|---|---|---|---|---|---|---|---|---|---|---|
| | | | | | | | | Prevalenza (m) | | | | | | | | | |
| Smart FC 3Helix V 403 | 2"½ | 3 | 0,37 | 195 | C | 2537590 | 11.571,00 | 23.2 | 22.8 | 22.3 | 21.7 | 21 | 20.2 | 18.9 | 17.3 | 13 | 8 |
| Smart FC 3Helix V 404 | 2"½ | 3 | 0,55 | 198 | C | 2537591 | 12.204,00 | 32,2 | 30.8 | 30.1 | 29.3 | 28.6 | 27.4 | 25.8 | 23.8 | 18.6 | 11.7 |
| Smart FC 3Helix V 406 | 2"½ | 3 | 0,75 | 207 | C | 2537592 | 12.396,00 | 46.1 | 45.9 | 45 | 44 | 42.7 | 40.6 | 38 | 35.1 | 26,1 | 16,9 |
| Smart FC 3Helix V 407 | 2"½ | 3 | 1,1 | 214 | C | 2537593 | 12.737,00 | 55.1 | 54.3 | 53.9 | 52 | 50.9 | 48.7 | 45.9 | 42.4 | 33,4 | 21,5 |
| Smart FC 3Helix V 409 | 2"½ | 3 | 1,1 | 217 | C | 2537594 | 12.867,00 | 70.1 | 68.9 | 68.2 | 66.1 | 64 | 61.4 | 57.4 | 52.9 | 42,9 | 26 |
| Smart FC 3Helix V 410 | 2"½ | 3 | 1,5 | 233 | C | 2537595 | 13.311,00 | 78.9 | 77.8 | 76.8 | 74.9 | 72.8 | 70.1 | 65.9 | 61.1 | 48,2 | 31,2 |
| Smart FC 3Helix V 412 | 2"½ | 3 | 1,5 | 236 | C | 2537596 | 13.486,00 | 94.5 | 92.9 | 91.6 | 89.3 | 86.1 | 82.8 | 77.3 | 72.1 | 56 | 36 |
| Smart FC 3Helix V 414 | 2"½ | 3 | 2,2 | 248 | C | 2537597 | 14.237,00 | 110 | 109 | 107 | 105 | 101 | 97.5 | 91.8 | 85.6 | 68 | 44 |
| Smart FC 3Helix V 416 | 2"½ | 3 | 2,2 | 251 | C | 2537598 | 14.727,00 | 126 | 124 | 121 | 119 | 116 | 110 | 105 | 95.9 | 72,4 | 49 |
| Smart FC 3Helix V 418 | 2"½ | 3 | 2,2 | 254 | C | 2537599 | 15.001,00 | 139 | 138 | 136 | 133 | 128 | 123 | 116 | 106 | 83 | 53 |

» tre pompe serie 600

| | | | | | | | | Portata (m³/h) 0 | 6 | 9 | 12 | 15 | 18 | 21 | 24 | 27 | 30 |
|---|---|---|---|---|---|---|---|---|---|---|---|---|---|---|---|---|---|
| Smart FC 3Helix V 603 | 2"½ | 3 | 0,55 | 203 | C | 2536047 | 12.300,00 | 25 | 24.5 | 23.6 | 22.5 | 20.1 | 19.2 | 16.8 | 13.9 | 10 | 5,2 |
| Smart FC 3Helix V 604 | 2"½ | 3 | 0,75 | 212 | C | 2536048 | 12.442,00 | 33.8 | 32.9 | 31.5 | 29.8 | 28.1 | 25.5 | 22.1 | 18.2 | 13.5 | 7 |
| Smart FC 3Helix V 605 | 2"½ | 3 | 1,1 | 219 | C | 2536049 | 12.791,00 | 42.5 | 41.5 | 40.2 | 38.1 | 35.9 | 32.9 | 28.9 | 24.2 | 18.5 | 10,4 |
| Smart FC 3Helix V 606 | 2"½ | 3 | 1,1 | 222 | C | 2536050 | 12.917,00 | 52 | 49.2 | 47.5 | 45.5 | 42 | 38.5 | 34.1 | 28.1 | 21.4 | 12 |
| Smart FC 3Helix V 607 | 2"½ | 3 | 1,5 | 238 | C | 2536051 | 13.627,00 | 61 | 58.1 | 56.4 | 53.7 | 50.4 | 46.1 | 41.2 | 34.4 | 25.7 | 16 |
| Smart FC 3Helix V 608 | 2"½ | 3 | 1,5 | 241 | C | 2536052 | 13.766,00 | 70 | 66.4 | 64 | 60.7 | 56.5 | 51.8 | 45.9 | 38.6 | 28.5 | 17 |
| Smart FC 3Helix V 609 | 2"½ | 3 | 2,2 | 250 | C | 2536053 | 14.212,00 | 76.8 | 75.4 | 72.8 | 68.8 | 64.9 | 59.6 | 52.9 | 45 | 34.9 | 20,9 |
| Smart FC 3Helix V 610 | 2"½ | 3 | 2,2 | 253 | C | 2536054 | 14.362,00 | 87 | 83.2 | 79.7 | 86.2 | 71.8 | 65.6 | 58.8 | 50 | 37.6 | 22,6 |
| Smart FC 3Helix V 611 | 2"½ | 3 | 2,2 | 256 | C | 2536055 | 14.615,00 | 96 | 91.2 | 87.7 | 83.5 | 78 | 72.1 | 63.4 | 53.1 | 40 | 24,2 |
| Smart FC 3Helix V 612 | 2"½ | 3 | 3 | 268 | C | 2536056 | 15.260,00 | 105 | 101 | 97.8 | 93.2 | 86.8 | 80.8 | 72 | 61.4 | 47.3 | 31 |
| Smart FC 3Helix V 613 | 2"½ | 3 | 3 | 271 | C | 2536057 | 15.492,00 | 115 | 110 | 106 | 99.8 | 94.8 | 87.2 | 77.2 | 66.5 | 50.1 | 32,2 |
| Smart FC 3Helix V 614 | 2"½ | 3 | 3 | 274 | C | 2536058 | 15.520,00 | 122 | 117 | 113 | 107 | 101 | 92.2 | 82.5 | 68.6 | 54.1 | 32,5 |
| Smart FC 3Helix V 615 | 2"½ | 3 | 3 | 277 | C | 2536059 | 15.802,00 | 130 | 124 | 121 | 114 | 108 | 99.5 | 90 | 72 | 59.4 | 34,8 |
| Smart FC 3Helix V 616 | 2"½ | 3 | 4 | 311 | C | 2536060 | 16.246,00 | 138 | 136 | 131 | 124 | 118 | 109 | 99 | 82.4 | 64.2 | 42 |

Portata Q per tutte le pompe in funzione





Soggetto a modifiche tecniche senza preavviso

## Descrizione

Sistema di pressurizzazione idrica ad **alta efficienza** con **3 pompe** multistadio in acciaio inox serie Helix V collegate in parallelo, incluso **Smart Controller SC** con inverter integrato.

## Campo di applicazioni

- Applicazioni residenziali e commerciali
- Applicazioni industriali
- Pressurizzazione idrica

# Wilo-SiBoost Smart FC Helix V

**3 Pompe**

IE3

Sistema con **convertitore di frequenza a quadro**

| Wilo-SiBoost Smart FC | 3~400 V – 50 Hz | » sistemi con 3 pompe Helix V | PG6 | W3 |
|---|---|---|---|---|

» tre pompe serie 1000

| Modello | Rp/DN | Numero Pompe | $P_2$ (kW) | Peso (kg) | Consegna | Codice | Prezzo € | Portata (m³/h) 0 | 6 | 12 | 18 | 24 | 30 | 36 | 42 | 45 | 48 |
|---|---|---|---|---|---|---|---|---|---|---|---|---|---|---|---|---|---|
| | | | | | | | | Prevalenza (m) | | | | | | | | | |
| Smart FC 3Helix V 1002 | 2"½ | 3 | 0,65 | 223 | C | 2536127 | 12.557,00 | 20,1 | 19.8 | 19.1 | 18.2 | 16.6 | 14.6 | 11.9 | 7.8 | 6.3 | 3.5 |
| Smart FC 3Helix V 1003 | 2"½ | 3 | 1,1 | 230 | C | 2536128 | 12.986,00 | 30,8 | 30.1 | 29.4 | 27.8 | 25.7 | 22.6 | 18.4 | 12.5 | 9,3 | 5.8 |
| Smart FC 3Helix V 1004 | 2"½ | 3 | 1,5 | 249 | C | 2536129 | 13.540,00 | 40,3 | 39.9 | 38.5 | 36.6 | 33.7 | 29.9 | 23.8 | 15.9 | 12 | 7.8 |
| Smart FC 3Helix V 1005 | 2"½ | 3 | 2,2 | 258 | C | 2536130 | 14.009,00 | 51,5 | 50.5 | 48.7 | 46.6 | 43.7 | 38.6 | 32.1 | 22 | 17,5 | 11.9 |
| Smart FC 3Helix V 1006 | 2"½ | 3 | 2,2 | 261 | C | 2536131 | 14.279,00 | 61,5 | 60.2 | 58.1 | 55.6 | 52.4 | 45.6 | 37.1 | 26 | 20 | 12,7 |
| Smart FC 3Helix V 1007 | 2"½ | 3 | 3 | 273 | C | 2536132 | 14.682,00 | 72,3 | 70.7 | 68.6 | 66.5 | 61.5 | 54.9 | 45.3 | 31.6 | 25,2 | 17.5 |
| Smart FC 3Helix V 1008 | 2"½ | 3 | 3 | 276 | C | 2536133 | 14.819,00 | 83 | 80.8 | 78.4 | 74.6 | 69.9 | 61.8 | 50.4 | 35.2 | 27,3 | 19 |
| Smart FC 3Helix V 1009 | 2"½ | 3 | 4 | 313 | C | 2536134 | 15.795,00 | 94 | 92.5 | 89.8 | 86.1 | 81.3 | 72.7 | 59.3 | 42.2 | 34,4 | 24.6 |
| Smart FC 3Helix V 1010 | 2"½ | 3 | 4 | 316 | C | 2536135 | 16.013,00 | 104 | 102 | 99.2 | 95.6 | 89.7 | 79 | 65.3 | 46.9 | 36,8 | 27.3 |
| Smart FC 3Helix V 1011 | 2"½ | 3 | 4 | 319 | C | 2536136 | 16.277,00 | 115 | 111 | 109 | 105 | 97.4 | 86.9 | 71.2 | 51 | 41.3 | 30.1 |
| Smart FC 3Helix V 1012 | 2"½ | 3 | 5,5 | 433 | C | 2536137 | 23.061,00 | 126 | 123 | 120 | 115 | 108 | 97.7 | 80.6 | 59.2 | 47.3 | 35.6 |
| Smart FC 3Helix V 1013 | 2"½ | 3 | 5,5 | 436 | C | 2536138 | 23.295,00 | 136 | 133 | 129 | 127 | 117 | 106 | 87.3 | 63.3 | 51 | 37.8 |
| Smart FC 3Helix V 1015 | 2"½ | 3 | 5,5 | 442 | C | 2536139 | 23.776,00 | 157 | 152 | 149 | 144 | 135 | 121 | 101 | 71.3 | 57 | 41 |

» tre pompe serie 1600

| | | | | | | | | Portata (m³/h) 0 | 12 | 24 | 36 | 42 | 48 | 54 | 60 | 66 | 72 |
|---|---|---|---|---|---|---|---|---|---|---|---|---|---|---|---|---|---|
| Smart FC 3Helix V 1603 | 3" | 3 | 2,2 | 264 | C | 2536189 | 13.794,00 | 39 | 38 | 37 | 34.5 | 32.5 | 30.5 | 28 | 25 | 21 | 17 |
| Smart FC 3Helix V 1604 | 3" | 3 | 3 | 279 | C | 2536190 | 14.325,00 | 52 | 51.5 | 50 | 47 | 44 | 41 | 38.5 | 34.5 | 29 | 24 |
| Smart FC 3Helix V 1605 | 3" | 3 | 4 | 313 | C | 2536191 | 15.141,00 | 65 | 64 | 62 | 58 | 55 | 52 | 48 | 42.5 | 36 | 29 |
| Smart FC 3Helix V 1606 | 3" | 3 | 4 | 316 | C | 2536192 | 15.299,00 | 77 | 76.5 | 74 | 69 | 65 | 61 | 56 | 50 | 42 | 34 |
| Smart FC 3Helix V 1607 | 3" | 3 | 5,5 | 458 | C | 2536193 | 22.384,00 | 92 | 91 | 88 | 82 | 79 | 74 | 68 | 61.5 | 53 | 43 |
| Smart FC 3Helix V 1608 | 3" | 3 | 5,5 | 464 | C | 2536194 | 22.447,00 | 104 | 103 | 100 | 94 | 89 | 84 | 77 | 70 | 59 | 48 |
| Smart FC 3Helix V 1609 | 3" | 3 | 7,5 | 486 | C | 2536195 | 26.164,00 | 120 | 117 | 114 | 107 | 105 | 96 | 86 | 81 | 71 | 56 |
| Smart FC 3Helix V 1610 | 3" | 3 | 7,5 | 492 | C | 2536196 | 27.171,00 | 130 | 129 | 126 | 119 | 113 | 107 | 97 | 87 | 75 | 62 |
| Smart FC 3Helix V 1611 | 3" | 3 | 7,5 | 495 | C | 2536197 | 27.335,00 | 143 | 142 | 138 | 130 | 124 | 116 | 107 | 96 | 82 | 66 |

Portata Q per tutte le pompe in funzione

# Wilo-SiBoost Smart FC Helix V

**3 Pompe**

Sistema con **convertitore di frequenza a quadro**

IE3

## Descrizione

Sistema di pressurizzazione idrica ad **alta efficienza** con **3 pompe** multistadio in acciaio inox serie Helix V collegate in parallelo, incluso **Smart Controller SC** con inverter integrato.

## Campo di applicazioni

- Applicazioni residenziali e commerciali
- Applicazioni industriali
- Pressurizzazione idrica

| Wilo-SiBoost Smart FC | 3~400 V – 50 Hz | » sistemi con 3 pompe Helix V | PG6 | W3 |
|---|---|---|---|---|

» tre pompe serie 2200

| Modello | Rp/DN | Numero Pompe | $P_2$ (kW) | Peso (kg) | Consegna | Codice | Prezzo € | Portata (m³/h) 0 | 15 | 22,5 | 30 | 37,5 | 45 | 60 | 75 | 90 | 105 |
|---|---|---|---|---|---|---|---|---|---|---|---|---|---|---|---|---|---|
| | | | | | | | | Prevalenza (m) | | | | | | | | | |
| Smart FC 3Helix V 2202 | 100 | 3 | 3 | 370 | C | 2540745 | 20.319,00 | 36 | 35 | 34 | 33 | 32 | 31 | 28 | 24 | 18 | 11 |
| Smart FC 3Helix V 2203 | 100 | 3 | 4 | 411 | C | 2540746 | 21.564,00 | 54 | 52 | 51 | 50 | 48 | 46 | 43 | 36 | 26 | 14 |
| Smart FC 3Helix V 2204 | 100 | 3 | 5,5 | 539 | C | 2540747 | 28.536,00 | 72 | 70 | 69 | 68 | 66 | 63 | 58 | 49 | 37 | 21 |
| Smart FC 3Helix V 2205 | 100 | 3 | 7,5 | 582 | C | 2540748 | 30.843,00 | 90 | 88 | 87 | 84 | 82 | 80 | 73 | 62 | 46 | 27 |
| Smart FC 3Helix V 2206 | 100 | 3 | 7,5 | 585 | C | 2540749 | 31.218,00 | 107 | 105 | 104 | 102 | 99 | 96 | 87 | 74 | 55 | 32 |
| Smart FC 3Helix V 2207 | 100 | 3 | 9 | 670 | C | 2540750 | 33.110,00 | 126 | 124 | 122 | 119 | 117 | 113 | 105 | 89 | 67 | 40 |
| Smart FC 3Helix V 2208 | 100 | 3 | 11 | 775 | C | 2540751 | 33.792,00 | 144 | 142 | 138 | 136 | 133 | 129 | 118 | 102 | 76 | 44 |

» tre pompe serie 3600

| | | | | | | | | Portata (m³/h) 0 | 15 | 30 | 45 | 60 | 75 | 90 | 105 | 135 | 165 |
|---|---|---|---|---|---|---|---|---|---|---|---|---|---|---|---|---|---|
| Smart FC 3Helix V 3602/2 | 125 | 3 | 4 | 473 | C | 2540799 | 24.302,00 | 39 | 39 | 38 | 37 | 35 | 32 | 30 | 28 | 22 | 18 |
| Smart FC 3Helix V 3602 | 125 | 3 | 5,5 | 596 | C | 2540800 | 30.706,00 | 52 | 51 | 50 | 48 | 46,5 | 45 | 41 | 38 | 28,5 | 15 |
| Smart FC 3Helix V 3603/1 | 125 | 3 | 7,5 | 641 | C | 2540801 | 33.278,00 | 63 | 62,5 | 62 | 61,5 | 61 | 60,5 | 60 | 52 | 38 | 16 |
| Smart FC 3Helix V 3603 | 125 | 3 | 9 | 717 | C | 2540802 | 34.390,00 | 78 | 77 | 76 | 73 | 71 | 68 | 65 | 60 | 45,5 | 25 |
| Smart FC 3Helix V 3604/2 | 125 | 3 | 11 | 828 | C | 2540803 | 35.743,00 | 90 | 88 | 86 | 84 | 82 | 80 | 78 | 70 | 56 | 20 |
| Smart FC 3Helix V 3604 | 125 | 3 | 11 | 828 | C | 2540804 | 36.230,00 | 103 | 102 | 100 | 98 | 93 | 90 | 85 | 78 | 59 | 34 |
| Smart FC 3Helix V 3605/2 | 125 | 3 | 15 | 965 | C | 2540805 | 43.181,00 | 116 | 115 | 114 | 113 | 109 | 106 | 100 | 88 | 65 | 31 |
| Smart FC 3Helix V 3605 | 125 | 3 | 15 | 965 | C | 2540806 | 43.376,00 | 129 | 128 | 127 | 122 | 119 | 114 | 108 | 100 | 77 | 44 |
| Smart FC 3Helix V 3606/2 | 125 | 3 | 15 | 998 | C | 2540807 | 43.896,00 | 141 | 140 | 139 | 138 | 133 | 127 | 118 | 107 | 79 | 38 |
| Smart FC 3Helix V 3606 | 125 | 3 | 18,5 | 1019 | C | 2540808 | 43.935,00 | 154 | 153 | 151 | 147 | 142 | 137 | 130 | 120 | 92 | 52 |

Portata Q per tutte le pompe in funzione





Soggetto a modifiche tecniche senza preavviso

## Descrizione

Sistema di pressurizzazione idrica ad **alta efficienza** con **3 pompe** multistadio in acciaio inox serie Helix V collegate in parallelo, incluso **Smart Controller SC** con inverter integrato.

## Campo di applicazioni

- Applicazioni residenziali e commerciali
- Applicazioni industriali
- Pressurizzazione idrica

# Wilo-SiBoost Smart FC Helix V

**3 Pompe**

IE3

Sistema con **convertitore di frequenza a quadro**

| Wilo-SiBoost Smart FC | 3~400 V – 50 Hz | » sistemi con 3 pompe Helix V | PG6 | W3 |
|---|---|---|---|---|

» tre pompe serie 5200

| Modello | Rp/DN | Numero Pompe | $P_2$ (kW) | Peso (kg) | Consegna | Codice | Prezzo € | Portata (m³/h) 0 | 30 | 45 | 60 | 90 | 120 | 150 | 180 | 210 | 240 |
|---|---|---|---|---|---|---|---|---|---|---|---|---|---|---|---|---|---|
| | | | | | | | | Prevalenza (m) | | | | | | | | | |
| **Smart FC 3Helix V 5202/2** | 150 | 3 | 5,5 | 717 | C | **2540855** | **34.047,00** | 38.5 | 38 | 37.5 | 37 | 36 | 32 | 27 | 19 | 11 | 2 |
| **Smart FC 3Helix V 5202** | 150 | 3 | 7,5 | 754 | C | **2540856** | **35.962,00** | 48 | 47 | 46 | 45 | 44 | 42 | 38 | 28 | 24 | 22 |
| **Smart FC 3Helix V 5203/2** | 150 | 3 | 11 | 944 | C | **2540857** | **38.557,00** | 68 | 65 | 64 | 63 | 60 | 55 | 48 | 38 | 25 | 12 |
| **Smart FC 3Helix V 5203** | 150 | 3 | 11 | 944 | C | **2540858** | **38.559,00** | 85 | 82 | 80 | 77 | 71 | 65 | 58 | 48 | 36 | 20 |
| **Smart FC 3Helix V 5204/2** | 150 | 3 | 15 | 1041 | C | **2540859** | **44.838,00** | 98 | 95 | 91 | 89 | 84 | 78 | 68 | 55 | 38 | 18 |
| **Smart FC 3Helix V 5204** | 150 | 3 | 15 | 1041 | C | **2540860** | **44.839,00** | 115 | 111 | 108 | 105 | 98 | 89 | 78 | 64 | 49 | 27 |
| **Smart FC 3Helix V 5205/2** | 150 | 3 | 18,5 | 1098 | C | **2540861** | **46.912,00** | 126 | 122 | 120 | 118 | 112 | 100 | 88 | 70 | 49 | 26 |
| **Smart FC 3Helix V 5205** | 150 | 3 | 18,5 | 1098 | C | **2540862** | **47.133,00** | 143 | 136 | 134 | 131 | 120 | 109 | 99 | 79 | 62 | 36 |
| **Smart FC 3Helix V 5206/2** | 150 | 3 | 22 | 1161 | C | **2540863** | **49.527,00** | 155 | 149 | 147 | 140 | 134 | 124 | 108 | 89 | 67 | 34 |

Portata Q per tutte le pompe in funzione

# Wilo-SiBoost Smart Helix VE

Sistema con convertitore
**di frequenza bordo pompa**

IE4

## Descrizione

Sistema di pressurizzazione idrica ad **alta efficienza** con **2 o 3 pompe** multistadio in acciaio inox verticali serie Helix VE con inverter integrato gestite da **Wilo-Smart Controller SC**.

## Campo di applicazioni

- Applicazioni residenziali e commerciali
- Applicazioni industriali
- Pressurizzazione idrica

## Particolarità / Vantaggi prodotto

→Motori elettrici in classe di efficienza IE4.
→Rilevamento integrato del funzionamento a secco con disattivazione automatica in caso di scarsa presenza d'acqua, mediante indicatori di performance dell'elettronica e controllo del motore.
→Pompe in acciao INOX conformi a tutti i requisiti contenuti in DIN 1988 (EN 806).

## Applicazioni

Impianti di pressurizzazione idrica.

## Chiave di lettura

| | |
|---|---|
| Esempio: | SiBoost-Smart 3Helix VE 1006 |
| **SiBoost** | Sistema di pressurizzazione idrica |
| **Smart** | Quadro comando Smart Controller SC |
| **3** | Numero di pompe |
| **Helix VE** | Serie pompe |
| **10** | Portata nominale della pompa singola ($m^3/h$) |
| **06** | Numero di stadi della pompa |

## Materiali

| |
|---|
| **Corpo pompa** |
| Acciaio inox |
| **Girante** |
| Acciaio inox |
| **Albero** |
| Acciaio inox |

## Dati tecnici

| | |
|---|---|
| **Fluidi consentiti** | |
| Acqua pulita priva di sostanze in sospensione. | |
| **Campo d'impiego** | |
| Temperatura fluido | da +5°C a +50°C |
| Pressione esercizio max. | 16 bar |
| **Caratteristiche elettriche** | |
| Alimentazione rete | 3 ~ 400 V |
| Frequenza | 50 Hz |
| **Motore** | |
| Classe di efficienza | IE4 |
| Grado protezione | IP54 |
| Classe di isolamento | F |





Soggetto a modifiche tecniche senza preavviso

## Descrizione

Sistema di pressurizzazione idrica ad **alta efficienza** con **2 pompe** multistadio in acciaio inox verticali serie Helix VE con inverter integrato gestite da **Wilo-Smart Controller SC**.

## Campo di applicazioni

- Applicazioni residenziali e commerciali
- Applicazioni industriali
- Pressurizzazione idrica

# Wilo-SiBoost Smart Helix VE

**2 Pompe**

**IE4** Sistema con convertitore **di frequenza bordo pompa**

| Wilo-SiBoost Smart Helix VE | 3~400 V – 50 Hz | | | | | | » sistemi con 2 pompe Helix VE | | | | | | | | | PG6 | W3 |
|---|---|---|---|---|---|---|---|---|---|---|---|---|---|---|---|---|---|
| » due pompe serie 200 | | | | | | | | Portata (m³/h) | | | | | | | | | |
| Modello | Rp/DN | Numero Pompe | $P_2$ (kW) | Peso (kg) | Consegna | Codice | Prezzo € | 0 | 1 | 2 | 3 | 4 | 5 | 6 | 7 | 8 | 9 |
| | | | | | | | | Prevalenza (m) | | | | | | | | | |
| **Smart 2Helix VE204** | 1"½ | 2 | 0,55 | 114 | C | **2541584** | **9.881,00** | 42 | 41.5 | 41 | 40 | 38 | 35 | 31.5 | 27 | 21 | 13.5 |
| **Smart 2Helix VE206** | 1"½ | 2 | 0,75 | 118 | C | **2541585** | **10.216,00** | 58,5 | 58 | 57,5 | 56 | 53 | 48 | 43 | 36 | 26 | 15,5 |
| **Smart 2Helix VE208** | 1"½ | 2 | 1,1 | 120 | C | **2541586** | **10.395,00** | 82,5 | 82 | 81,5 | 80 | 76 | 70 | 63 | 53 | 41 | 28 |
| **Smart 2Helix VE211** | 1"½ | 2 | 1,5 | 142 | C | **2541587** | **10.731,00** | 117 | 116 | 115 | 113 | 107 | 100 | 88 | 76 | 60 | 32 |
| | | | | | | | | Portata (m³/h) | | | | | | | | | |
| » due pompe serie 400 | | | | | | | | 0 | 2 | 4 | 6 | 8 | 9 | 10 | 11 | 12 | 13 |
| **Smart 2Helix VE403** | 1"½ | 2 | 0,55 | 112 | C | **2537330** | **9.366,00** | 28,5 | 28 | 27 | 26 | 23 | 21,5 | 19 | 17 | 14 | 11 |
| **Smart 2Helix VE404** | 1"½ | 2 | 0,75 | 118 | C | **2537358** | **9.899,00** | 40 | 39,5 | 39 | 36 | 33 | 31 | 28 | 25 | 22 | 18 |
| **Smart 2Helix VE405** | 1"½ | 2 | 1,1 | 119 | C | **2537620** | **9.912,00** | 54.7 | 53.8 | 53.2 | 51 | 46.6 | 45 | 32 | 38,5 | 34 | 30 |
| **Smart 2Helix VE407** | 1"½ | 2 | 1,5 | 138 | C | **2537331** | **10.440,00** | 76 | 75,5 | 75 | 71 | 66 | 62 | 58 | 54 | 48 | 41 |
| **Smart 2Helix VE410** | 1"½ | 2 | 2,2 | 142 | C | **2537621** | **10.528,00** | 112 | 111 | 109 | 105 | 96 | 92 | 86 | 79 | 71 | 62 |

Portata Q per tutte le pompe in funzione

# Wilo-SiBoost Smart Helix VE

**2 Pompe**

Sistema con convertitore
**di frequenza bordo pompa**

IE4

## Descrizione

Sistema di pressurizzazione idrica ad **alta efficienza** con **2 pompe** multistadio in acciaio inox verticali serie Helix VE con inverter integrato gestite da **Wilo-Smart Controller SC**.

## Campo di applicazioni

- Applicazioni residenziali e commerciali
- Applicazioni industriali
- Pressurizzazione idrica

| Wilo-SiBoost Smart Helix VE | 3~400 V – 50 Hz | » sistemi con 2 pompe Helix VE | PG6 | W3 |
|---|---|---|---|---|

» due pompe serie 600

| Modello | Rp/DN | Numero Pompe | $P_2$ (kW) | Peso (kg) | Consegna | Codice | Prezzo € | Portata (m³/h) 0 | 4 | 8 | 12 | 14 | 16 | 18 | 20 | 22 | 24 |
|---|---|---|---|---|---|---|---|---|---|---|---|---|---|---|---|---|---|
| | | | | | | | | Prevalenza (m) | | | | | | | | | |
| Smart 2Helix VE602 | 2" | 2 | 0,75 | 118 | C | 2537332 | 9.543,00 | 24 | 23 | 22 | 20 | 19 | 17 | 15 | 11 | 8 | |
| Smart 2Helix VE603 | 2" | 2 | 1,1 | 120 | C | 2536372 | 9.741,00 | 36 | 35 | 34 | 31 | 29 | 27 | 24 | 20 | 15 | 9 |
| Smart 2Helix VE604 | 2" | 2 | 1,5 | 140 | C | 2537333 | 10.137,00 | 50 | 49 | 46,6 | 43 | 40 | 36.5 | 32.5 | 37.5 | 21.5 | 14 |
| Smart 2Helix VE606 | 2" | 2 | 2,2 | 144 | C | 2536373 | 10.484,00 | 75 | 73 | 70 | 64 | 60 | 56 | 50 | 43 | 34 | 24 |
| Smart 2Helix VE608 | 2" | 2 | 3 | 213 | C | 2537334 | 11.322,00 | 102 | 96 | 92 | 88 | 82 | 76 | 69 | 60 | 48 | 36 |
| Smart 2Helix VE611 | 2" | 2 | 4 | 219 | C | 2536374 | 12.139,00 | 139 | 134 | 129 | 118 | 113 | 104 | 93 | 80 | 64 | 47 |

» due pompe serie 1000

| | | | | | | | | Portata (m³/h) 0 | 4 | 8 | 12 | 16 | 20 | 24 | 28 | 32 | 36 |
|---|---|---|---|---|---|---|---|---|---|---|---|---|---|---|---|---|---|
| Smart 2Helix VE1002 | 2"½ | 2 | 1,1 | 132 | C | 2536345 | 9.962,00 | 26 | 25.8 | 25.5 | 25 | 24 | 22 | 20 | 17 | 13 | 8 |
| Smart 2Helix VE1003 | 2"½ | 2 | 1,5 | 150 | C | 2537335 | 10.386,00 | 37 | 36.5 | 36 | 35.5 | 34 | 32 | 28 | 24 | 17 | 10 |
| Smart 2Helix VE1004 | 2"½ | 2 | 2,2 | 137 | C | 2536346 | 10.611,00 | 52.5 | 52 | 51.5 | 50 | 48 | 45 | 41 | 35 | 27 | 18 |
| Smart 2Helix VE1005 | 2"½ | 2 | 3 | 226 | C | 2537336 | 11.342,00 | 71 | 70 | 69 | 68 | 66 | 62 | 58 | 48 | 38 | 26 |
| Smart 2Helix VE1006 | 2"½ | 2 | 4 | 190 | C | 2536347 | 11.797,00 | 92 | 91 | 90 | 89 | 86 | 82 | 76 | 67 | 55 | 41 |
| Smart 2Helix VE1009 | 2"½ | 2 | 5,5 | 289 | C | 2536348 | 16.254,00 | 127 | 127 | 125 | 123 | 117 | 111 | 102 | 88 | 70 | 50 |

» due pompe serie 1600

| | | | | | | | | Portata (m³/h) 0 | 8 | 16 | 24 | 32 | 40 | 48 | 52 | 56 | 60 |
|---|---|---|---|---|---|---|---|---|---|---|---|---|---|---|---|---|---|
| Smart 2Helix VE1602 | 3" | 2 | 2,2 | 179 | C | 2536333 | 10.859,00 | 33 | 32 | 31 | 30 | 27 | 24 | 20 | 17 | 14 | 10 |
| Smart 2Helix VE1603/3kW | 3" | 2 | 3 | 226 | C | 2537337 | 11.339,00 | 44 | 43 | 42 | 41 | 40 | 34 | 28 | 24 | 18 | 12 |
| Smart 2Helix VE1603/4kW | 3" | 2 | 4 | 227 | C | 2536334 | 11.724,00 | 57 | 56 | 55 | 53 | 50 | 46 | 40 | 35 | 30 | 25 |
| Smart 2Helix VE1605 | 3" | 2 | 5,5 | 283 | C | 2536335 | 15.768,00 | 86 | 85 | 84 | 81 | 76 | 67 | 54 | 46 | 37 | 28 |
| Smart 2Helix VE1606 | 3" | 2 | 7,5 | 293 | C | 2536336 | 16.231,00 | 113 | 112 | 111 | 107 | 101 | 90 | 75 | 66 | 56 | 45 |

Portata Q per tutte le pompe in funzione





Soggetto a modifiche tecniche senza preavviso

## Descrizione

Sistema di pressurizzazione idrica ad **alta efficienza** con **2 pompe** multistadio in acciaio inox verticali serie Helix VE con inverter integrato gestite da **Wilo-Smart Controller SC**.

## Campo di applicazioni

- Applicazioni residenziali e commerciali
- Applicazioni industriali
- Pressurizzazione idrica

# Wilo-SiBoost Smart Helix VE

**2 Pompe**

**IE4** Sistema con convertitore **di frequenza bordo pompa**

| Wilo-SiBoost Smart Helix VE | 3~400 V – 50 Hz | » sistemi con 2 pompe Helix VE | PG6 | W3 |
|---|---|---|---|---|

» due pompe serie 2200

| Modello | Rp/DN | Numero Pompe | $P_2$ (kW) | Peso (kg) | Consegna | Codice | Prezzo € | Portata (m³/h) 0 | 16 | 24 | 32 | 40 | 48 | 56 | 64 | 72 | 80 |
|---|---|---|---|---|---|---|---|---|---|---|---|---|---|---|---|---|---|
| | | | | | | | | Prevalenza (m) | | | | | | | | | |
| **Smart 2Helix VE2202/3kW** | 3” | 2 | 3 | 280 | C | **2540937** | **14.885,00** | 38 | 36 | 34 | 32 | 30 | 28 | 24 | 20 | 14 | 10 |
| **Smart 2Helix VE2202/4kW** | 3" | 2 | 4 | 280 | C | **2540901** | **15.635,00** | 46 | 45 | 44 | 42 | 40 | 37 | 33 | 28 | 22 | 15 |
| **Smart 2Helix VE2203** | 3" | 2 | 5,5 | 318 | C | **2540902** | **19.150,00** | 68 | 65 | 64 | 62 | 59 | 55 | 49 | 41 | 31 | 20 |
| **Smart 2Helix VE2204** | 3" | 2 | 7,5 | 330 | C | **2540903** | **19.832,00** | 92 | 90 | 88 | 85 | 81 | 75 | 67 | 57 | 45 | 31 |
| **Smart 2Helix VE2205** | 3" | 2 | 11 | 558 | C | **2540904** | **29.422,00** | 129 | 124 | 121 | 116 | 111 | 103 | 93 | 80 | 65 | 48 |

» due pompe serie 3600

| | | | | | | | | Portata (m³/h) 0 | 16 | 32 | 48 | 64 | 72 | 80 | 88 | 96 | 104 |
|---|---|---|---|---|---|---|---|---|---|---|---|---|---|---|---|---|---|
| **Smart 2Helix VE3602/5,5kW** | 100 | 2 | 5,5 | 363 | C | **2540913** | **21.856,00** | 50 | 49.5 | 47.5 | 45 | 41 | 37 | 34 | 30 | 25 | 20 |
| **Smart 2Helix VE3602/7,5kW** | 100 | 2 | 7,5 | 371 | C | **2540914** | **22.181,00** | 62 | 61 | 59 | 57 | 52 | 49 | 46 | 42 | 38 | 33 |
| **Smart 2Helix VE3604** | 100 | 2 | 11 | 604 | C | **2540915** | **32.314,00** | 102 | 101 | 96 | 90 | 82 | 76 | 69 | 61 | 51 | 41 |
| **Smart 2Helix VE3605** | 100 | 2 | 15 | 614 | C | **2540916** | **33.995,00** | 129 | 127 | 122 | 115 | 105 | 98 | 90 | 78 | 67 | 54 |

» due pompe serie 5200

| | | | | | | | | Portata (m³/h) 0 | 20 | 40 | 60 | 80 | 100 | 120 | 140 | 150 | 160 |
|---|---|---|---|---|---|---|---|---|---|---|---|---|---|---|---|---|---|
| **Smart 2Helix VE5202** | 125 | 2 | 7,5 | 452 | C | **2540925** | **23.686,00** | 50 | 49.5 | 47.5 | 45 | 41 | 37 | 34 | 30 | 25 | 20 |
| **Smart 2Helix VE5203** | 125 | 2 | 11 | 659 | C | **2540926** | **33.336,00** | 62 | 61 | 59 | 57 | 52 | 49 | 46 | 42 | 38 | 33 |
| **Smart 2Helix VE5204** | 125 | 2 | 15 | 679 | C | **2540927** | **35.216,00** | 102 | 101 | 96 | 90 | 82 | 76 | 69 | 61 | 51 | 41 |
| **Smart 2Helix VE5205** | 125 | 2 | 18,5 | 714 | C | **2540928** | **37.343,00** | 129 | 127 | 122 | 115 | 105 | 98 | 90 | 78 | 67 | 54 |

Portata Q per tutte le pompe in funzione

# Wilo-SiBoost Smart Helix VE

**3 Pompe**

Sistema con convertitore
**di frequenza bordo pompa**

IE4

## Descrizione

Sistema di pressurizzazione idrica ad **alta efficienza** con **3 pompe** multistadio in acciaio inox verticali serie Helix VE con inverter integrato gestite da **Wilo-Smart Controller SC**.

## Campo di applicazioni

- Applicazioni residenziali e commerciali
- Applicazioni industriali
- Pressurizzazione idrica

| Wilo-SiBoost Smart Helix VE | 3~400 V – 50 Hz | » sistemi con 3 pompe Helix VE | PG6 | W3 |
|---|---|---|---|---|

» tre pompe serie 200

| Modello | Rp/DN | Numero Pompe | $P_2$ (kW) | Peso (kg) | Consegna | Codice | Prezzo € | Portata (m³/h) 0 | 1,5 | 3 | 4,5 | 6 | 7,5 | 9 | 10,5 | 12 | 13,5 |
|---|---|---|---|---|---|---|---|---|---|---|---|---|---|---|---|---|---|
| | | | | | | | | Prevalenza (m) | | | | | | | | | |
| Smart 3Helix VE204 | 1"½ | 3 | 0,55 | 157 | C | 2541588 | 13.558,00 | 42 | 41.5 | 41 | 40 | 38 | 35 | 31.5 | 27 | 21 | 13.5 |
| Smart 3Helix VE206 | 1"½ | 3 | 0,75 | 163 | C | 2541589 | 14.062,00 | 58,5 | 58 | 57,5 | 56 | 53 | 48 | 43 | 36 | 26 | 15,5 |
| Smart 3Helix VE208 | 1"½ | 3 | 1,1 | 166 | C | 2541590 | 14.328,00 | 82,5 | 82 | 81,5 | 80 | 76 | 70 | 63 | 53 | 41 | 28 |
| Smart 3Helix VE211 | 1"½ | 3 | 1,5 | 199 | C | 2541591 | 14.855,00 | 117 | 116 | 115 | 113 | 107 | 100 | 88 | 76 | 60 | 32 |

» tre pompe serie 400

| Modello | Rp/DN | Numero Pompe | $P_2$ (kW) | Peso (kg) | Consegna | Codice | Prezzo € | Portata (m³/h) 0 | 3 | 6 | 9 | 12 | 13,5 | 15 | 16,5 | 18 | 19,5 |
|---|---|---|---|---|---|---|---|---|---|---|---|---|---|---|---|---|---|
| Smart 3Helix VE403 | 2" | 3 | 0,55 | 154 | C | 2537338 | 12.858,00 | 28,5 | 28 | 27 | 26 | 23 | 21,5 | 19 | 17 | 14 | 11 |
| Smart 3Helix VE404 | 2" | 3 | 0,75 | 163 | C | 2537359 | 13.581,00 | 40 | 39,5 | 39 | 36 | 33 | 31 | 28 | 25 | 22 | 18 |
| Smart 3Helix VE405 | 2" | 3 | 1,1 | 165 | C | 2537622 | 13.628,00 | 54.7 | 53.8 | 53.2 | 51 | 46.6 | 45 | 32 | 38,5 | 34 | 30 |
| Smart 3Helix VE407 | 2" | 3 | 1,5 | 193 | C | 2537339 | 14.363,00 | 76 | 75,5 | 75 | 71 | 66 | 62 | 58 | 54 | 48 | 41 |
| Smart 3Helix VE410 | 2" | 3 | 2,2 | 199 | C | 2537623 | 14.576,00 | 112 | 11 | 109 | 105 | 96 | 92 | 86 | 79 | 71 | 62 |

» tre pompe serie 600

| Modello | Rp/DN | Numero Pompe | $P_2$ (kW) | Peso (kg) | Consegna | Codice | Prezzo € | Portata (m³/h) 0 | 6 | 12 | 18 | 21 | 24 | 27 | 30 | 33 | 36 |
|---|---|---|---|---|---|---|---|---|---|---|---|---|---|---|---|---|---|
| Smart 3Helix VE602 | 2"½ | 3 | 0,75 | 163 | C | 2537340 | 13.092,00 | 24 | 23 | 22 | 20 | 19 | 17 | 15 | 11 | 8 | |
| Smart 3Helix VE603 | 2"½ | 3 | 1,1 | 166 | C | 2536375 | 13.441,00 | 36 | 35 | 34 | 31 | 29 | 27 | 24 | 20 | 15 | 9 |
| Smart 3Helix VE604 | 2"½ | 3 | 1,5 | 230 | C | 2537341 | 13.996,00 | 50 | 49 | 46,6 | 43 | 40 | 36.5 | 32.5 | 37.5 | 21.5 | 14 |
| Smart 3Helix VE606 | 2"½ | 3 | 2,2 | 236 | C | 2536376 | 14.610,00 | 75 | 73 | 70 | 64 | 60 | 56 | 50 | 43 | 34 | 24 |
| Smart 3Helix VE608 | 2"½ | 3 | 3 | 305 | C | 2537342 | 15.680,00 | 102 | 96 | 92 | 88 | 82 | 76 | 69 | 60 | 48 | 36 |
| Smart 3Helix VE611 | 2"½ | 3 | 4 | 314 | C | 2536377 | 16.679,00 | 139 | 134 | 129 | 118 | 113 | 104 | 93 | 80 | 64 | 47 |

» tre pompe serie 1000

| Modello | Rp/DN | Numero Pompe | $P_2$ (kW) | Peso (kg) | Consegna | Codice | Prezzo € | Portata (m³/h) 0 | 6 | 12 | 18 | 24 | 30 | 36 | 42 | 48 | 54 |
|---|---|---|---|---|---|---|---|---|---|---|---|---|---|---|---|---|---|
| Smart 3Helix VE1002 | 2"½ | 3 | 1,1 | 183 | C | 2536349 | 13.690,00 | 26 | 25.8 | 25.5 | 25 | 24 | 22 | 20 | 17 | 13 | 8 |
| Smart 3Helix VE1003 | 2"½ | 3 | 1,5 | 210 | C | 2537343 | 14.365,00 | 37 | 36.5 | 36 | 35.5 | 34 | 32 | 28 | 24 | 17 | 10 |
| Smart 3Helix VE1004 | 2"½ | 3 | 2,2 | 213 | C | 2536350 | 14.799,00 | 52.5 | 52 | 51.5 | 50 | 48 | 45 | 41 | 35 | 27 | 18 |
| Smart 3Helix VE1005 | 2"½ | 3 | 3 | 313 | C | 2537344 | 15.732,00 | 71 | 70 | 69 | 68 | 66 | 62 | 58 | 48 | 38 | 26 |
| Smart 3Helix VE1006 | 2"½ | 3 | 4 | 264 | C | 2536351 | 16.449,00 | 92 | 91 | 90 | 89 | 86 | 82 | 76 | 67 | 55 | 41 |
| Smart 3Helix VE1009 | 2"½ | 3 | 5,5 | 406 | C | 2536352 | 22.668,00 | 127 | 127 | 125 | 123 | 117 | 111 | 102 | 88 | 70 | 50 |

Portata Q per tutte le pompe in funzione





Soggetto a modifiche tecniche senza preavviso

## Descrizione

Sistema di pressurizzazione idrica ad **alta efficienza** con **3 pompe** multistadio in acciaio inox verticali serie Helix VE con inverter integrato gestite da **Wilo-Smart Controller SC**.

## Campo di applicazioni

- Applicazioni residenziali e commerciali
- Applicazioni industriali
- Pressurizzazione idrica

# Wilo-SiBoost Smart Helix VE

**3 Pompe**

**IE4** Sistema con convertitore **di frequenza bordo pompa**

| Wilo-SiBoost Smart Helix VE | 3~400 V – 50 Hz | | | | | | » sistemi con 3 pompe Helix VE | | | | | | | | | PG6 | W3 |
|---|---|---|---|---|---|---|---|---|---|---|---|---|---|---|---|---|---|
| » tre pompe serie 1600 | | | | | | | | Portata (m³/h) | | | | | | | | | |
| Modello | Rp/DN | Numero Pompe | $P_2$ (kW) | Peso (kg) | Consegna | Codice | Prezzo € | 0 | 12 | 24 | 36 | 48 | 60 | 72 | 78 | 84 | 90 |
| | | | | | | | | Prevalenza (m) | | | | | | | | | |
| Smart 3Helix VE1602 | 100 | 3 | 2,2 | 278 | C | 2536337 | 15.568,00 | 33 | 32 | 31 | 30 | 27 | 24 | 20 | 17 | 14 | 10 |
| Smart 3Helix VE1603/3kW | 100 | 3 | 3 | 345 | C | 2537345 | 16.265,00 | 44 | 43 | 42 | 41 | 40 | 34 | 28 | 24 | 18 | 12 |
| Smart 3Helix VE1603/4kW | 100 | 3 | 4 | 282 | C | 2536338 | 17.841,00 | 57 | 56 | 55 | 53 | 50 | 46 | 40 | 35 | 30 | 25 |
| Smart 3Helix VE1605 | 100 | 3 | 5,5 | 420 | C | 2536339 | 22.774,00 | 86 | 85 | 84 | 81 | 76 | 67 | 54 | 46 | 37 | 28 |
| Smart 3Helix VE1606 | 100 | 3 | 7,5 | 434 | C | 2536340 | 23.461,00 | 113 | 112 | 111 | 107 | 101 | 90 | 75 | 66 | 56 | 45 |
| | | | | | | | | Portata (m³/h) | | | | | | | | | |
| » tre pompe serie 2200 | | | | | | | | 0 | 24 | 36 | 48 | 60 | 72 | 84 | 96 | 108 | 120 |
| Smart 3Helix VE2202/3kW | 100 | 3 | 3 | 413 | C | 2540938 | 22.030,00 | 38 | 36 | 34 | 32 | 30 | 28 | 24 | 20 | 14 | 10 |
| Smart 3Helix VE2202/4kW | 100 | 3 | 4 | 413 | C | 2540905 | 22.145,00 | 46 | 45 | 44 | 42 | 40 | 37 | 33 | 28 | 22 | 15 |
| Smart 3Helix VE2203 | 100 | 3 | 5,5 | 470 | C | 2540906 | 27.591,00 | 68 | 65 | 64 | 62 | 59 | 55 | 49 | 41 | 31 | 20 |
| Smart 3Helix VE2204 | 100 | 3 | 7,5 | 489 | C | 2540907 | 28.867,00 | 92 | 90 | 88 | 85 | 81 | 75 | 67 | 57 | 45 | 31 |
| Smart 3Helix VE2205 | 100 | 3 | 11 | 837 | C | 2540908 | 43.526,00 | 129 | 124 | 121 | 116 | 111 | 103 | 93 | 80 | 65 | 48 |
| | | | | | | | | Portata (m³/h) | | | | | | | | | |
| » tre pompe serie 3600 | | | | | | | | 0 | 24 | 48 | 72 | 96 | 108 | 120 | 132 | 144 | 156 |
| Smart 3Helix VE3602/5,5kW | 125 | 3 | 5,5 | 533 | C | 2540917 | 30.992,00 | 50 | 49.5 | 47.5 | 45 | 41 | 37 | 34 | 30 | 25 | 20 |
| Smart 3Helix VE3602/7,5kW | 125 | 3 | 7,5 | 545 | C | 2540918 | 31.432,00 | 62 | 61 | 59 | 57 | 52 | 49 | 46 | 42 | 38 | 33 |
| Smart 3Helix VE3604 | 125 | 3 | 11 | 904 | C | 2540919 | 46.834,00 | 102 | 101 | 96 | 90 | 82 | 76 | 69 | 61 | 51 | 41 |
| Smart 3Helix VE3605 | 125 | 3 | 15 | 919 | C | 2540920 | 49.822,00 | 129 | 127 | 122 | 115 | 105 | 98 | 90 | 78 | 67 | 54 |
| | | | | | | | | Portata (m³/h) | | | | | | | | | |
| » tre pompe serie 5200 | | | | | | | | 0 | 30 | 60 | 90 | 120 | 150 | 180 | 210 | 225 | 240 |
| Smart 3Helix VE5202 | 150 | 3 | 7,5 | 658 | C | 2540929 | 35.113,00 | 56 | 51 | 48 | 45 | 42 | 38 | 32 | 24 | 18 | 13 |
| Smart 3Helix VE5203 | 150 | 3 | 11 | 973 | C | 2540930 | 48.183,00 | 85 | 81 | 76 | 71 | 64 | 57 | 47 | 34 | 26 | 19 |
| Smart 3Helix VE5204 | 150 | 3 | 15 | 1004 | C | 2540931 | 51.402,00 | 113 | 110 | 103 | 97 | 88 | 77 | 55 | 48 | 38 | 28 |
| Smart 3Helix VE5205 | 150 | 3 | 18,5 | 1055 | C | 2540932 | 55.743,00 | 140 | 137 | 129 | 120 | 110 | 97 | 81 | 60 | 47 | 34 |

Portata Q per tutte le pompe in funzione

# Wilo-SiBoost Smart Helix EXCEL

Sistema con pompe
**a magneti permanenti**

IE5

## Descrizione

Sistema di pressurizzazione idrica ad **alta efficienza** con **2 o 3 pompe** multistadio in acciaio inox verticali serie **Helix EXCEL** con inverter integrato gestite da **Wilo-Smart Controller SC**.

## Campo di applicazioni

- Applicazioni residenziali e commerciali
- Applicazioni industriali
- Pressurizzazione idrica

## Particolarità / Vantaggi prodotto

→Motori elettrici in classe di efficienza IE5.
→Idraulica della pompe ad alta efficienza Indice MEI ≥ 0.7
→Sistema preassemblato e collaudato in fabbrica con pompe centrifughe ad alta prevalenza in acciaio inox serie Wilo-Helix EXCEL con convertitore di frequenza integrato raffreddato ad aria.

## Applicazioni

Impianti di pressurizzazione idrica.

## Chiave di lettura

| Esempio: | SiBoost-Smart 3 Helix EXCEL 1005 |
|---|---|
| **SiBoost** | Sistema di pressurizzazione idrica |
| **Smart** | Quadro comando Smart Controller SC |
| **3** | Numero di pompe |
| **Helix EXCEL** | Serie pompe |
| **10** | Portata nominale della pompa singola ($m^3/h$) |
| **05** | Numero di stadi della pompa singola |

## Materiali

| | |
|---|---|
| **Corpo pompa** | |
| Acciaio inox | |
| **Girante** | |
| Acciaio inox | |
| **Albero** | |
| Acciaio inox | |

## Dati tecnici

| | |
|---|---|
| **Fluidi consentiti** | |
| Acqua pulita priva di sostanze in sospensione. | |
| **Campo d'impiego** | |
| Temperatura fluido | da +5°C a +50°C |
| Pressione esercizio max. | 16 bar |
| **Caratteristiche elettriche** | |
| Alimentazione rete | 3 ~ 400 V ± 10%<br>3 ~ 380 V ± 10% |
| Frequenza | 50 Hz |
| **Motore** | |
| Classe di efficienza | IE5 |
| Grado protezione | IP54 (apparecchio di regolazione SC) |
| Classe di isolamento | F |





Soggetto a modifiche tecniche senza preavviso

## Descrizione

Sistema di pressurizzazione idrica ad **alta efficienza** con **2 pompe** multistadio in acciaio inox verticali serie **Helix EXCEL** con inverter integrato gestite da **Wilo-Smart Controller SC**.

## Campo di applicazioni

- Applicazioni residenziali e commerciali
- Applicazioni industriali
- Pressurizzazione idrica

# Wilo-SiBoost Smart Helix EXCEL

**2 Pompe**

HEO IE5

Sistema con pompe **a magneti permanenti**

| Wilo-SiBoost Smart Helix EXCEL | 3~400 V – 50 Hz | | | | | | » Sistemi con 2 pompe Helix excel | | | | | | | | | PG6 | W3 |
|---|---|---|---|---|---|---|---|---|---|---|---|---|---|---|---|---|---|
| » Due pompe serie 200 | | | | | | | | Portata (m³/h) | | | | | | | | | |
| Modello | Rp/DN | Numero pompe | $P_2$ (kW) | Peso (kg) | Consegna | Codice | Prezzo € | 0 | 1 | 2 | 3 | 4 | 5 | 6 | 7 | 8 | 9 |
| | | | | | | | | Prevalenza (m) | | | | | | | | | |
| **Smart 2Helix EXCEL 208** | 1"½ | 2 | 1,1 | 173 | C | **2542651** | **15.054,00** | 83 | 82 | 81 | 80 | 78 | 70 | 62 | 52 | 41 | 28 |
| | | | | | | | | Portata (m³/h) | | | | | | | | | |
| » Due pompe serie 400 | | | | | | | | 0 | 1 | 2 | 4 | 6 | 8 | 10 | 12 | 14 | 16 |
| **Smart 2Helix EXCEL 405** | 1"½ | 2 | 1,1 | 162 | C | **2537631** | **16.297,00** | 54 | 53 | 52 | 51 | 50 | 46 | 40 | 32 | 20 | 13 |
| **Smart 2Helix EXCEL 410** | 2" | 2 | 2,2 | 179 | C | **2537632** | **16.489,00** | 110 | 105 | 100 | 99 | 98 | 97 | 86 | 70 | 55 | 38 |
| **Smart 2Helix EXCEL 414** | 2" | 2 | 3,2 | 189 | C | **2537633** | **17.087,00** | 160 | 158 | 154 | 150 | 148 | 138 | 120 | 100 | 78 | 40 |

Portata Q per tutte le pompe in funzione

# Wilo-SiBoost Smart Helix EXCEL

**2 Pompe**

Sistema con pompe
**a magneti permanenti**

IE5

## Descrizione

Sistema di pressurizzazione idrica ad **alta efficienza** con **2 pompe** multistadio in acciaio inox verticali serie **Helix EXCEL** con inverter integrato gestite da **Wilo-Smart Controller SC**.

## Campo di applicazioni

- Applicazioni residenziali e commerciali
- Applicazioni industriali
- Pressurizzazione idrica

| Wilo-SiBoost Smart Helix excel | 3~400 V – 50 Hz | » sistemi con 2 pompe Helix excel | PG6 | W3 |
|---|---|---|---|---|

» due pompe serie 600

| Modello | Rp/DN | Numero Pompe | $P_2$ (kW) | Peso (kg) | Consegna | Codice | Prezzo € | Portata (m³/h) 0 | 8 | 10 | 12 | 14 | 16 | 18 | 20 | 22 | 24 |
|---|---|---|---|---|---|---|---|---|---|---|---|---|---|---|---|---|---|
| | | | | | | | | Prevalenza (m) | | | | | | | | | |
| Smart 2Helix EXCEL 603 | 2" | 2 | 1,1 | 163 | C | 2537640 | 15.854,00 | 35 | 34 | 33 | 30 | 28 | 26 | 24 | 18 | 14 | 10 |
| Smart 2Helix EXCEL 606 | 2" | 2 | 2,2 | 180 | C | 2537641 | 16.249,00 | 76 | 75 | 70 | 65 | 60 | 55 | 50 | 45 | 35 | 25 |
| Smart 2Helix EXCEL 609 | 2" | 2 | 3,2 | 192 | C | 2537642 | 16.406,00 | 110 | 105 | 100 | 94 | 88 | 80 | 75 | 60 | 50 | 35 |
| Smart 2Helix EXCEL 611 | 2" | 2 | 4,2 | 196 | C | 2537643 | 18.804,00 | 140 | 130 | 125 | 122 | 118 | 108 | 100 | 82 | 70 | 50 |

» due pompe serie 1000

| | | | | | | | | Portata (m³/h) 0 | 4 | 8 | 12 | 16 | 20 | 24 | 28 | 32 | 36 |
|---|---|---|---|---|---|---|---|---|---|---|---|---|---|---|---|---|---|
| Smart 2Helix EXCEL 1002 | 2"½ | 2 | 1,1 | 173 | C | 2536381 | 16.216,00 | 26 | 25,6 | 25 | 24,5 | 24 | 23 | 20 | 16 | 13 | 9 |
| Smart 2Helix EXCEL 1004 | 2"½ | 2 | 2,2 | 175 | C | 2536382 | 16.301,00 | 54 | 53 | 52 | 51 | 48 | 45 | 42 | 34 | 27 | 17 |
| Smart 2Helix EXCEL 1005 | 2"½ | 2 | 3,2 | 180 | C | 2536383 | 16.444,00 | 70 | 69 | 68 | 67 | 66 | 65 | 60 | 50 | 40 | 30 |
| Smart 2Helix EXCEL 1007 | 2"½ | 2 | 4,2 | 202 | C | 2536384 | 18.528,00 | 99 | 98 | 97 | 96 | 92 | 87 | 80 | 67 | 54 | 45 |
| Smart 2Helix EXCEL 1009 | 2"½ | 2 | 5,5 | 219 | C | 2536385 | 19.713,00 | 125 | 124 | 123 | 122 | 120 | 112 | 100 | 88 | 70 | 50 |
| Smart 2Helix EXCEL 1010 | 2"½ | 2 | 6,5 | 261 | C | 2536386 | 20.875,00 | 150 | 148 | 145 | 140 | 135 | 130 | 120 | 110 | 84 | 60 |

» due pompe serie 1600

| | | | | | | | | Portata (m³/h) 0 | 12 | 18 | 24 | 30 | 36 | 42 | 48 | 54 | 60 |
|---|---|---|---|---|---|---|---|---|---|---|---|---|---|---|---|---|---|
| Smart 2Helix EXCEL 1602 | 3" | 2 | 2,2 | 186 | C | 2536399 | 16.483,00 | 33 | 32 | 31 | 30 | 28 | 26 | 24 | 20 | 15 | 10 |
| Smart 2Helix EXCEL 1603 | 3" | 2 | 3,2 | 189 | C | 2536400 | 16.727,00 | 48 | 47 | 46 | 45 | 44 | 40 | 38 | 32 | 24 | 15 |
| Smart 2Helix EXCEL 1604 | 3" | 2 | 4,2 | 205 | C | 2536401 | 18.611,00 | 63 | 62 | 61 | 60 | 58 | 52 | 50 | 40 | 30 | 20 |
| Smart 2Helix EXCEL 1605 | 3" | 2 | 5,5 | 222 | C | 2536402 | 19.266,00 | 83 | 82 | 80 | 78 | 76 | 72 | 62 | 56 | 40 | 30 |
| Smart 2Helix EXCEL 1606 | 3" | 2 | 6,5 | 252 | C | 2536403 | 20.693,00 | 100 | 96 | 92 | 91 | 90 | 88 | 80 | 62 | 50 | 35 |
| Smart 2Helix EXCEL 1607 | 3" | 2 | 7,5 | 254 | C | 2536404 | 20.903,00 | 115 | 112 | 110 | 108 | 105 | 100 | 90 | 80 | 60 | 40 |

Portata Q per tutte le pompe in funzione





Soggetto a modifiche tecniche senza preavviso

## Descrizione

Sistema di pressurizzazione idrica ad **alta efficienza** con **2 pompe** multistadio in acciaio inox verticali serie **Helix EXCEL** con inverter integrato gestite da **Wilo-Smart Controller SC**.

## Campo di applicazioni

- Applicazioni residenziali e commerciali
- Applicazioni industriali
- Pressurizzazione idrica

# Wilo-SiBoost Smart Helix EXCEL

**2 Pompe**

HEO IE5

Sistema con pompe **a magneti permanenti**

| Wilo-SiBoost Smart Helix excel | 3~400 V – 50 Hz | » sistemi con 2 pompe Helix excel | PG6 | W3 |
|---|---|---|---|---|

» due pompe serie 2200

| Modello | Rp/DN | Numero Pompe | $P_2$ (kW) | Peso (kg) | Consegna | Codice | Prezzo € | Portata (m³/h) 0 | 6 | 10 | 20 | 30 | 40 | 50 | 60 | 70 | 80 |
|---|---|---|---|---|---|---|---|---|---|---|---|---|---|---|---|---|---|
| | | | | | | | | Prevalenza (m) | | | | | | | | | |
| **Smart 2Helix EXCEL 2201** | 3" | 2 | 2,2 | 240 | C | **2542588** | **21.758,00** | 25 | 24 | 23 | 22 | 21 | 20 | 18 | 15 | 13 | |
| **Smart 2Helix EXCEL 2202** | 3" | 2 | 3,2 | 251 | C | **2542589** | **22.047,00** | 40 | 39 | 38 | 37 | 36 | 34 | 30 | 23 | 17 | |
| **Smart 2Helix EXCEL 2203/4,2kW** | 3" | 2 | 4,2 | 280 | C | **2542590** | **24.026,00** | 55 | 54 | 53 | 52 | 51 | 50 | 45 | 38 | 28 | |
| **Smart 2Helix EXCEL 2203/5,5kW** | 3" | 2 | 5,5 | 290 | C | **2542591** | **25.343,00** | 68 | 67 | 66 | 64 | 62 | 58 | 54 | 45 | 34 | |
| **Smart 2Helix EXCEL 2203/6,5kW** | 3" | 2 | 6,5 | 316 | C | **2542592** | **25.803,00** | 74 | 73 | 72 | 71 | 70 | 66 | 62 | 54 | 44 | |
| **Smart 2Helix EXCEL 2204** | 3" | 2 | 7,5 | 322 | C | **2542593** | **26.177,00** | 90 | 88 | 86 | 84 | 82 | 80 | 72 | 62 | 46 | |

» due pompe serie 3600

| | | | | | | | | Portata (m³/h) 0 | 20 | 40 | 60 | 70 | 80 | 90 | 100 | 110 | 120 |
|---|---|---|---|---|---|---|---|---|---|---|---|---|---|---|---|---|---|
| **Smart 2Helix EXCEL 3601** | 100 | 2 | 3,2 | 296 | C | **2542606** | **28.637,00** | 27 | 26 | 25 | 23 | 21 | 19 | 17 | 14 | 10 | 6 |
| **Smart 2Helix EXCEL 3602/2** | 100 | 2 | 4,2 | 336 | C | **2542646** | **28.708,00** | 42 | 41 | 35 | 33 | 30 | 25 | 20 | 15 | | |
| **Smart 2Helix EXCEL 3602/5,5kW** | 100 | 2 | 5,5 | 348 | C | **2542608** | **28.816,00** | 50 | 48 | 46 | 42 | 38 | 34 | 30 | 24 | | |
| **Smart 2Helix EXCEL 3602/7,5kW** | 100 | 2 | 7,5 | 380 | C | **2542609** | **28.939,00** | 62 | 60 | 58 | 54 | 50 | 46 | 42 | 36 | | |

» due pompe serie 5200

| | | | | | | | | Portata (m³/h) 0 | 20 | 30 | 40 | 60 | 80 | 100 | 120 | 140 | 160 |
|---|---|---|---|---|---|---|---|---|---|---|---|---|---|---|---|---|---|
| **Smart 2Helix EXCEL 5201** | 125 | 2 | 4,2 | 390 | C | **2542618** | **28.697,00** | 29 | 28 | 27 | 26 | 25 | 23 | 20 | 16 | 10 | 8 |
| **Smart 2Helix EXCEL 5202/1** | 125 | 2 | 5,5 | 402 | C | **2542619** | **28.995,00** | 43 | 42 | 41 | 40 | 37 | 35 | 28 | 22 | 13 | |
| **Smart 2Helix EXCEL 5202** | 125 | 2 | 7,5 | 442 | C | **2542620** | **29.037,00** | 54 | 52 | 50 | 48 | 46 | 44 | 38 | 32 | 24 | 12 |

Portata Q per tutte le pompe in funzione

# Wilo-SiBoost Smart Helix EXCEL

**3 Pompe**

Sistema con pompe
**a magneti permanenti**

IE5 HED

## Descrizione

Sistema di pressurizzazione idrica ad **alta efficienza** con **3 pompe** multistadio in acciaio inox verticali serie **Helix EXCEL** con inverter integrato gestite da **Wilo-Smart Controller SC**.

## Campo di applicazioni

- Applicazioni residenziali e commerciali
- Applicazioni industriali
- Pressurizzazione idrica

| Wilo-SiBoost Smart Helix excel | 3~400 V – 50 Hz | » sistemi con 3 pompe Helix excel | PG6 | W3 |
|---|---|---|---|---|

| » tre pompe serie 200 | | | | | | | | Portata (m³/h) | | | | | | | | | |
|---|---|---|---|---|---|---|---|---|---|---|---|---|---|---|---|---|---|
| Modello | Rp/DN | Numero pompe | $P_2$ (kW) | Peso (kg) | Consegna | Codice | Prezzo € | 0 | 1,5 | 3 | 4,5 | 6 | 7,5 | 9 | 10,5 | 12 | 13,5 |
| | | | | | | | | Prevalenza (m) | | | | | | | | | |
| Smart 3Helix EXCEL 208 | 2" | 3 | 1,1 | 236 | C | 2542652 | 20.671,00 | 83 | 82 | 81 | 80 | 78 | 70 | 62 | 52 | 41 | 28 |

| » tre pompe serie 400 | | | | | | | | Portata (m³/h) | | | | | | | | | |
|---|---|---|---|---|---|---|---|---|---|---|---|---|---|---|---|---|---|
| | | | | | | | | 0 | 1,5 | 3 | 6 | 9 | 12 | 15 | 18 | 21 | 24 |
| Smart 3Helix EXCEL 405 | 2" | 3 | 1,1 | 179 | C | 2537634 | 22.470,00 | 54 | 53 | 52 | 51 | 50 | 46 | 40 | 32 | 20 | 13 |
| Smart 3Helix EXCEL 410 | 2" | 3 | 2,2 | 245 | C | 2537635 | 22.644,00 | 110 | 105 | 100 | 99 | 98 | 97 | 86 | 70 | 55 | 38 |
| Smart 3Helix EXCEL 414 | 2" | 3 | 3,2 | 260 | C | 2537636 | 23.324,00 | 160 | 158 | 154 | 150 | 148 | 138 | 120 | 100 | 78 | 40 |

| » tre pompe serie 600 | | | | | | | | Portata (m³/h) | | | | | | | | | |
|---|---|---|---|---|---|---|---|---|---|---|---|---|---|---|---|---|---|
| | | | | | | | | 0 | 12 | 15 | 18 | 21 | 24 | 27 | 30 | 33 | 36 |
| Smart 3Helix EXCEL 603 | 2"½ | 3 | 1,1 | 221 | C | 2537644 | 21.322,00 | 35 | 34 | 33 | 30 | 28 | 26 | 24 | 18 | 14 | 10 |
| Smart 3Helix EXCEL 606 | 2"½ | 3 | 2,2 | 246 | C | 2537645 | 22.344,00 | 76 | 75 | 70 | 65 | 60 | 55 | 50 | 45 | 35 | 25 |
| Smart 3Helix EXCEL 609 | 2"½ | 3 | 3,2 | 264 | C | 2537646 | 23.025,00 | 110 | 105 | 100 | 94 | 88 | 80 | 75 | 60 | 50 | 35 |
| Smart 3Helix EXCEL 611 | 2"½ | 3 | 4,2 | 270 | C | 2537647 | 25.983,00 | 140 | 130 | 125 | 122 | 118 | 108 | 100 | 82 | 70 | 50 |

| » tre pompe serie 1000 | | | | | | | | Portata (m³/h) | | | | | | | | | |
|---|---|---|---|---|---|---|---|---|---|---|---|---|---|---|---|---|---|
| | | | | | | | | 0 | 6 | 12 | 18 | 24 | 30 | 36 | 42 | 48 | 54 |
| Smart 3Helix EXCEL 1002 | 2"½ | 3 | 1,1 | 234 | C | 2536387 | 21.966,00 | 26 | 25,6 | 25 | 24,5 | 24 | 23 | 20 | 16 | 13 | 9 |
| Smart 3Helix EXCEL 1004 | 2"½ | 3 | 2,2 | 238 | C | 2536388 | 22.444,00 | 54 | 53 | 52 | 51 | 48 | 45 | 42 | 34 | 27 | 17 |
| Smart 3Helix EXCEL 1005 | 2"½ | 3 | 3,2 | 245 | C | 2536389 | 23.077,00 | 70 | 69 | 68 | 67 | 66 | 65 | 60 | 50 | 40 | 30 |
| Smart 3Helix EXCEL 1007 | 2"½ | 3 | 4,2 | 277 | C | 2536390 | 25.522,00 | 99 | 98 | 97 | 96 | 92 | 87 | 80 | 67 | 54 | 45 |
| Smart 3Helix EXCEL 1009 | 2"½ | 3 | 5,5 | 303 | C | 2536391 | 27.429,00 | 125 | 124 | 123 | 122 | 120 | 112 | 100 | 88 | 70 | 50 |
| Smart 3Helix EXCEL 1010 | 2"½ | 3 | 6,5 | 366 | C | 2536392 | 29.310,00 | 150 | 148 | 145 | 140 | 135 | 130 | 120 | 110 | 84 | 60 |

| » tre pompe serie 1600 | | | | | | | | Portata (m³/h) | | | | | | | | | |
|---|---|---|---|---|---|---|---|---|---|---|---|---|---|---|---|---|---|
| | | | | | | | | 0 | 18 | 27 | 36 | 45 | 54 | 63 | 72 | 81 | 90 |
| Smart 3Helix EXCEL 1602 | 100 | 3 | 2,2 | 272 | C | 2541596 | 23.623,00 | 33 | 32 | 31 | 30 | 28 | 26 | 24 | 20 | 15 | 10 |
| Smart 3Helix EXCEL 1603 | 100 | 3 | 3,2 | 277 | C | 2541597 | 24.150,00 | 48 | 47 | 46 | 45 | 44 | 40 | 38 | 32 | 24 | 15 |
| Smart 3Helix EXCEL 1604 | 100 | 3 | 4,2 | 316 | C | 2541598 | 26.234,00 | 63 | 62 | 61 | 60 | 58 | 52 | 50 | 40 | 30 | 20 |
| Smart 3Helix EXCEL 1605 | 100 | 3 | 5,5 | 340 | C | 2541599 | 28.124,00 | 83 | 82 | 80 | 78 | 76 | 72 | 62 | 56 | 40 | 30 |
| Smart 3Helix EXCEL 1606 | 100 | 3 | 6,5 | 385 | C | 2541600 | 29.140,00 | 100 | 96 | 92 | 91 | 90 | 88 | 80 | 62 | 50 | 35 |
| Smart 3Helix EXCEL 1607 | 100 | 3 | 7,5 | 388 | C | 2541601 | 29.150,00 | 115 | 112 | 110 | 108 | 105 | 100 | 90 | 80 | 60 | 40 |

Portata Q per tutte le pompe in funzione





Soggetto a modifiche tecniche senza preavviso

## Descrizione

Sistema di pressurizzazione idrica ad **alta efficienza** con **3 pompe** multistadio in acciaio inox verticali serie **Helix EXCEL** con inverter integrato gestite da **Wilo-Smart Controller SC**.

## Campo di applicazioni

- Applicazioni residenziali e commerciali
- Applicazioni industriali
- Pressurizzazione idrica

# Wilo-SiBoost Smart Helix EXCEL

**3 Pompe**

HEO IE5

Sistema con pompe **a magneti permanenti**

| Wilo-SiBoost Smart Helix excel | 3~400 V – 50 Hz | » sistemi con 3 pompe Helix excel | PG6 | W3 |
|---|---|---|---|---|

» tre pompe serie 2200

| Modello | Rp/DN | Numero Pompe | $P_2$ (kW) | Peso (kg) | Consegna | Codice | Prezzo € | Portata (m³/h) 0 | 9 | 15 | 30 | 45 | 60 | 75 | 90 | 105 | 120 |
|---|---|---|---|---|---|---|---|---|---|---|---|---|---|---|---|---|---|
| | | | | | | | | Prevalenza (m) | | | | | | | | | |
| Smart 3Helix EXCEL 2201 | 100 | 3 | 2,2 | 348 | C | 2542594 | 30.019,00 | 25 | 24 | 23 | 22 | 21 | 20 | 18 | 15 | 13 | |
| Smart 3Helix EXCEL 2202 | 100 | 3 | 3,2 | 364 | C | 2542595 | 30.754,00 | 40 | 39 | 38 | 37 | 36 | 34 | 30 | 23 | 17 | |
| Smart 3Helix EXCEL 2203/4,2kW | 100 | 3 | 4,2 | 409 | C | 2542596 | 31.353,00 | 55 | 54 | 53 | 52 | 51 | 50 | 45 | 38 | 28 | |
| Smart 3Helix EXCEL 2203/5,5kW | 100 | 3 | 5,5 | 424 | C | 2542597 | 35.696,00 | 68 | 67 | 66 | 64 | 62 | 58 | 54 | 45 | 34 | |
| Smart 3Helix EXCEL 2203/6,5kW | 100 | 3 | 6,5 | 463 | C | 2542598 | 38.323,00 | 74 | 73 | 72 | 71 | 70 | 66 | 62 | 54 | 44 | |
| Smart 3Helix EXCEL 2204 | 100 | 3 | 7,5 | 472 | C | 2542599 | 40.015,00 | 90 | 88 | 86 | 84 | 82 | 80 | 72 | 62 | 46 | |

» tre pompe serie 3600

| | | | | | | | | Portata (m³/h) 0 | 30 | 60 | 90 | 105 | 120 | 135 | 150 | 165 | 180 |
|---|---|---|---|---|---|---|---|---|---|---|---|---|---|---|---|---|---|
| Smart 3Helix EXCEL 3601 | 125 | 3 | 3,2 | 426 | C | 2542610 | 37.529,00 | 27 | 26 | 25 | 23 | 21 | 19 | 17 | 14 | 10 | 6 |
| Smart 3Helix EXCEL 3602/2 | 125 | 3 | 4,2 | 486 | C | 2542647 | 39.070,00 | 42 | 41 | 35 | 33 | 30 | 25 | 20 | 15 | | |
| Smart 3Helix EXCEL 3602/5,5kW | 125 | 3 | 5,5 | 504 | C | 2542612 | 41.481,00 | 50 | 48 | 46 | 42 | 38 | 34 | 30 | 24 | | |
| Smart 3Helix EXCEL 3602/7,5kW | 125 | 3 | 7,5 | 552 | C | 2542613 | 42.878,00 | 62 | 60 | 58 | 54 | 50 | 46 | 42 | 36 | | |

» tre pompe serie 5200

| | | | | | | | | Portata (m³/h) 0 | 30 | 45 | 60 | 90 | 120 | 150 | 180 | 210 | 240 |
|---|---|---|---|---|---|---|---|---|---|---|---|---|---|---|---|---|---|
| Smart 3Helix EXCEL 5201 | 150 | 3 | 4,2 | 566 | C | 2542621 | 40.447,00 | 29 | 28 | 27 | 26 | 25 | 23 | 20 | 16 | 10 | 8 |
| Smart 3Helix EXCEL 5202/1 | 150 | 3 | 5,5 | 584 | C | 2542622 | 43.041,00 | 43 | 42 | 41 | 40 | 37 | 35 | 28 | 22 | 13 | |
| Smart 3Helix EXCEL 5202 | 150 | 3 | 7,5 | 644 | C | 2542623 | 43.944,00 | 54 | 52 | 50 | 48 | 46 | 44 | 38 | 32 | 24 | 12 |

Portata Q per tutte le pompe in funzione

# La nostra offerta completa per l'antincendio

Sistemi di pressurizzazione idrica antincendio UNI EN 12845.

**Contattate i nostri specialisti per scoprire le nostre soluzioni.**

## Wilo-SiFire EN
**PREMIUM**

Sistemi di pressurizzazione antincendio con pompe back-pull-out a norme **UNI EN 12845** e **UNI 10779.**

## Wilo-SiFire Easy
**STANDARD**

Sistemi di pressurizzazione antincendio con pompe back-pull-out a norme **UNI EN 12845** e **UNI 10779.**

## Wilo-Firefight FIRST
**BASIC**

Sistemi di pressurizzazione antincendio con pompe back-pull-out a norme **UNI EN 12845** e **UNI 10779.**





Soggetto a modifiche tecniche senza preavviso

# La nostra offerta completa per l'antincendio

Sistemi di pressurizzazione idrica antincendio UNI EN 12845.

**Contattate i nostri specialisti per scoprire le nostre soluzioni.**

## Wilo-SiFire Easy-V
### Vertical Turbine Pump

Sistemi di pressurizzazione antincendio con pompe ad asse verticale sommerse a flusso assiale a norme **UNI EN 12845** e **UNI 10779.**

## Wilo-GPV-R Hybrid
### Sistemi di pressurizzazione idrica per uso promiscuo

Per impianti ad idranti o naspi in conformità all'alimentazione promiscua secondo norma **UNI 10779- Appendice A2**

# Wilo-SiFire EASY

**Sistemi di pressurizzazione antincendio a norme UNI EN 12845.**

Sistema di pressurizzazione idrica ad uso antincendio secondo **UNI EN 12845** per applicazioni in impianti Sprinkler (UNI EN 12845) ed Idranti (UNI 10779).
Costituito da pompa di tipo normalizzato **End-Suction** e **Back-Pull-Out** ad asse orizzontale.

**Contattate i nostri specialisti per scoprire le nostre soluzioni.**

## Particolarità/Vantaggi prodotto

- Quadro elettrico Wilo-Easy Fire predisposto per l'integrazione in sistemi di gestione BMS dell'edificio.
- Sistemi di pressurizzazione idrica antincendio sviluppati in 6 diverse versioni.
- Esecuzione modulare per agevolare le operazioni di installazione e il rispetto degli spazi necessari alla manutenzione, come richiesto da norma UNI 11292.

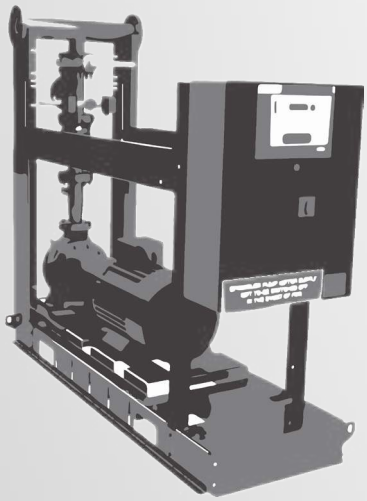

### Esecuzione

Conformità allla UNI EN 12845 certificata da ente terzo internazionale.

### Efficienza

Sistema con 2 pressostati opportunamente tarati per l'attivazione della pompa.

### Tecnologia

La pompa pilota garantisce il mantenimento della pressione nelle tubazioni dell'impianto.

### Installazione

Basamento progettato per facilitare la movimentazione con carrello elevatore e realizzato con profilati in acciaio.





Soggetto a modifiche tecniche senza preavviso

# Wilo-SiFire EASY

**Sistemi di pressurizzazione antincendio a norme UNI EN 12845.**

Pompa centrifuga principale equipaggiata con **motore elettrico** o **diesel** e, a seconda delle esecuzioni, con **pompa jockey** elettrica di tipo multistadio ad asse verticale.

**Campo di applicazioni**

- Applicazioni commerciali
- Applicazioni industriali
- Antincendio

# Wilo-SiFire EASY-V

**Sistema di pressurizzazione antincendio a norme UNI EN 12845.**

Sistema di pressurizzazione idrica antincendio a norme **UNI EN 12845** e **UNI 10779** preassemblato e collaudato in fabbrica. Assemblato con una pompa principale sommersa di tipo Vertical Turbine Pump accoppiata con motore elettrico o diesel tramite giunto di trasmissione e con un eventuale elettropompa sommersa jokey da **4”**.

**Contattate i nostri specialisti per scoprire le nostre soluzioni.**

## Particolarità/Vantaggi prodotto

- Alimentazione sempre sottobattente anche in impianti con riserva idrica interrata.
- Vertical Turbine Pump con lunghezza d’asse dimensionata in funzione dell’impianto specifico.
- Curva di potenza motore pompa principale senza sovraccarico.
- La pompa jockey garantisce il mantenimento della pressione nelle tubazioni dell’impianto.

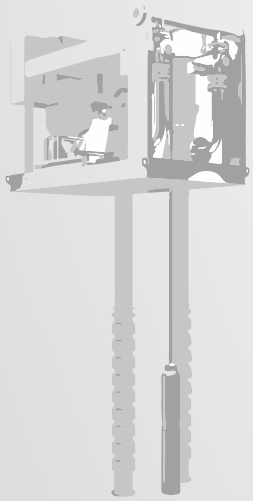

## Esecuzione

Pompe principali, accoppiate al motore elettrico o diesel per mezzo di gruppo di comando.

## Efficienza

Giunto cardanico per l‘accoppiamento a motore diesel.

## Tecnologia

Linea d’asse di collegamento corpo pompa al motore.

## Installazione

Studiato per facilitare l‘installazione di tutti i componenti del sistema in spazi ridotti e realizzato con profilati in acciaio zincato.





Soggetto a modifiche tecniche senza preavviso

# Wilo-SiFire EASY-V

**Sistema di pressurizzazione antincendio a norme UNI EN 12845.**

**Wilo-SiFire Easy-V** è il sistema progettato per la pressurizzazione idrica ad uso antincendio di reti sprinkler ed idranti conforme alle norme UNI EN 12845 e UNI 10779, con pompe sommerse del tipo **VTP (Vertica Turbine Pumps)**.

**Campo di applicazioni**

- Applicazioni commerciali
- Applicazioni industriali
- Antincendio

# Wilo-FireSet UL/FM

NOVITÀ

**Sistemi di pressurizzazione idrica antincendio a norma NFPA20.**

**Wilo-FireSet UL FM**, la nuova serie di sistemi di pressurizzazione antincendio per l'alimentazione di reti di spegnimento automatici Sprinkler in accordo con gli standard internazionali **NFPA** e con componenti certificati **UL/FM**.

**Contattate i nostri specialisti per scoprire le nostre soluzioni.**

NFPA INTERNATIONAL

UL

FM APPROVED

## Particolarità/Vantaggi prodotto

- Pump Set Certificato UL/FM e conformità NFPA, per un'assoluta affidabilità.
- Design compatto, che integra la pompa e il quadro comando e basamento.
- Pompa principale con riserva di potenza calcolata sul 150% della portata nominale, disponibile con alimentazione elettrica o diesel.
- Tutta la gamma è equipaggiata con motori e quadri di gestione e controllo certificati UL/FM.

### Esecuzione

Design compatto che integra pompa, quadro di comando e gestione con componenti omologati UL/FM.

### Efficienza

Motore elettrico accoppiato con giunto elastico.
Motore diesel accoppiato con giunto cardanico.

### Tecnologia

Pompa principale con riserva di potenza calcolata sul 150% della portata nominale, disponibile con alimentazione elettrica o diesel.

### Installazione

Basamento progettato per semplificare l'installazione con platea di cemento e ridurre al minimo le vibrazioni trasmesse al sistema.

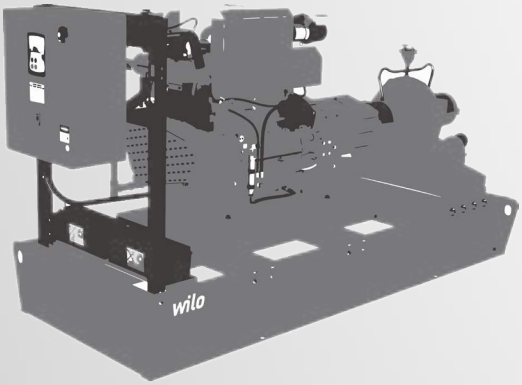






Soggetto a modifiche tecniche senza preavviso

# Wilo-FireSet UL/FM

NOVITÀ

**Sistemi di pressurizzazione idrica antincendio a norma NFPA20.**

I sistemi sono equipaggiati con una gamma di pompe in esecuzione **Split Case. Wilo-SCPFF (Split Case Pumps Fire Fighting)** certificate NFPA20.

**Campo di applicazioni**

- Applicazioni commerciali
- Applicazioni industriali
- Antincendio

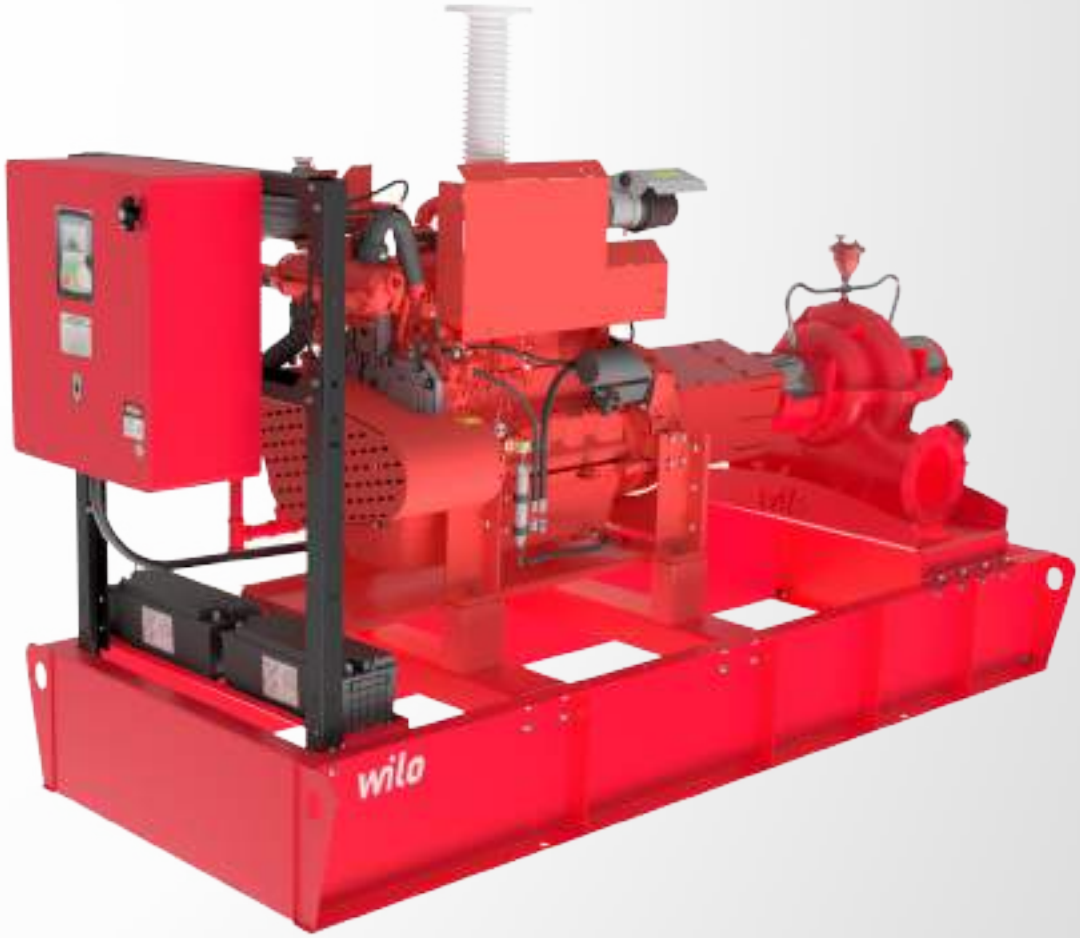

# Wilo-Fire Cube-LTA-C

**Locali tecnici per alloggiamento di sistemi antincendio.**

Locali tecnici a norma **UNI EN 11292** progettati e costruiti per l'ubicazione di sistemi antincendio a norma **UNI EN 12845** in locali isolati rispetto ai fabbricati da proteggere.

**Contattate i nostri specialisti per scoprire le nostre soluzioni.**

## Particolarità/Vantaggi prodotto

- →Locali tecnici realizzati interamente in conformità alle norme vigenti UNI 11292 e UNI EN 12845
- →Possibilità di installazione Sottobattene o Soprabattente
- →Struttura incombustibile
- →Locale completamente Preassemblato e pronto per la connessione all'impianto antincendio
- →Facilità di esecuzione delle operazioni di manutenzione ordinaria e straordinaria.

## Esecuzione

I vani tecnici sono forniti pronti per l'installazione (Plug & Pump) con sistemi collaudati in fabbrica.

## Efficienza

Provvisto di tutti gli accessori previsti dalla Normativa UNI 11292 e luogo di lavoro sicuro, asciutto e confortevole.

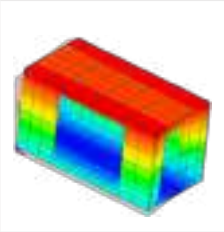

## Tecnologia

Vano tecnico progettato per l'installazione su qualsiasi tipo di superficie o in zone sismiche.

## Installazione

Disponibilità in due diverse versioni: sottobattente e sottobattente.





Soggetto a modifiche tecniche senza preavviso

# Wilo-Fire Cube-LTA-C

**Locali tecnici per alloggiamento di sistemi antincendio.**

Wilo in collaborazione con aziende leader nel settore e specializzate nella produzione, vendita ed installazione di locali tecnici prefabbricati, destinati ad ospitare sistemi di pompaggio per impianti antincendio.

**Campo di applicazioni**

- Applicazioni commerciali
- Applicazioni industriali
- Antincendio

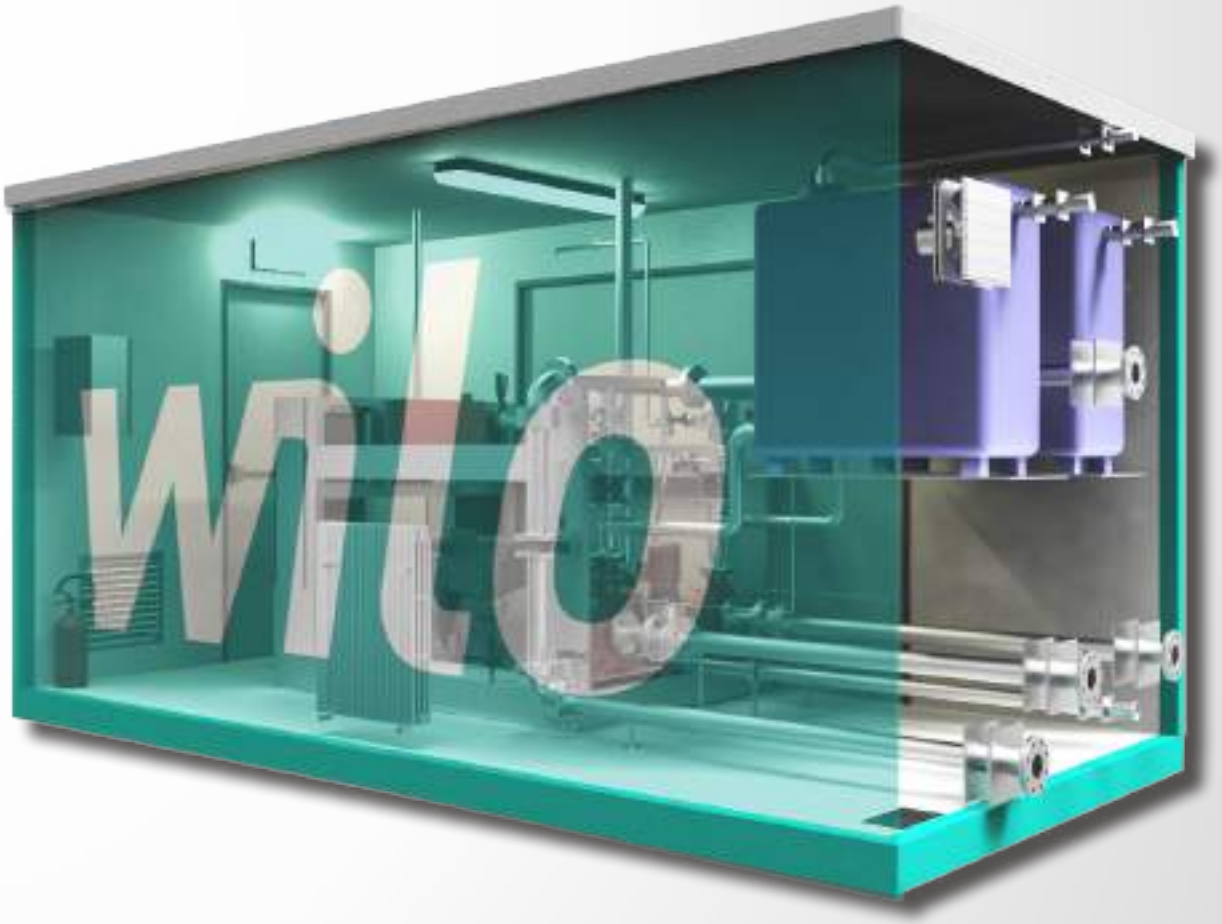

# Wilo-SiFire

Sistema antincendio
**a norma UNI EN 12845**

## Descrizione

Sistema di pressurizzazione idrica antincendio secondo **UNI EN 12845**. Costituito da pompa base-giunto accoppiata con **motore elettrico** o **diesel** ed eventuale **pompa jockey** elettrica.

## Campo di applicazioni

- Applicazioni commerciali
- Applicazioni industriali
- Antincendio

## Particolarità / Vantaggi prodotto

→Sistema di comando Wilo-SC-Fire predisposto per l'integrazione in sistemi di gestione BMS dell'edificio mediante protocolli BACnet o Modbus.
→Sistemi di pressurizzazione idrica antincendio sviluppati in 4 diverse versioni.

## Applicazioni

Impianti di pressurizzazione idrica antincendio.

## Chiave di lettura

| Esempio: | SiFire 40/200-180-7.5/10.5/EJ |
|---|---|
| **SiFire** | Sistema di pressurizzazione idrica Antincendio a norma UNI EN 12845 |
| **40/200** | Modello pompa principale |
| **180** | DN girante pompa principale |
| **7.5** | Potenza del motore elettrico [kW] |
| **10.5** | Potenza del motore diesel [kW] |
| **EJ** | Esecuzione:<br>**E**: Una pompa elettrica<br>**D**: Una pompa diesel<br>**J**: Una pompa jockey |

## Dati tecnici

| | |
|---|---|
| **Fluidi consentiti** | |
| Acqua pulita priva di sostanze in sospensione. | |
| **Campo d'impiego** | |
| Temperatura fluido | da +3°C a +50°C |
| Pressione esercizio max. | 16 bar |
| **Caratteristiche elettriche** | |
| Alimentazione rete | 3 ~ 400 V ± 10%<br>3 ~ 380 V ± 10% |
| Frequenza | 50 Hz |
| **Motore** | |
| Grado protezione | IP54 (apparecchio di regolazione SC) |
| Pompa principale/di riserva con telaio del basamento orizzontale secondo EN 733 | |
| Motori elettrici standard, motori diesel a iniezione diretta o motori turbo diesel con raffreddamento ad aria o ad acqua | |

## Materiali

| |
|---|
| **Corpo pompa** (pompa principale e Jokey) |
| Ghisa grigia |
| **Girante** (pompa principale e Jokey) |
| Acciaio inox |
| **Collettori** |
| Acciaio verniciato in resina epossidica |





Soggetto a modifiche tecniche senza preavviso

## Descrizione

Sistema di pressurizzazione idrica antincendio secondo **UNI EN 12845**. Costituito da **1** pompa base-giunto accoppiata con **motore elettrico**.

# Wilo-SiFire

Sistema antincendio
**con 1 pompa elettrica**

## Campo di applicazioni

- Applicazioni commerciali
- Applicazioni industriali
- Antincendio

| Wilo-SiFire | 3~400 V – 50 Hz | | | | » Sistemi con 1 Elettrica + 1 Jokey | | | | | | | | PG6 | | W3 |
|---|---|---|---|---|---|---|---|---|---|---|---|---|---|---|---|
| » Wilo-SiFire 32/200 | | | | | | Portata (m³/h) | | | | | | | | | |
| Modello | Collettore Mandata DN | Aspirazione DN | $P_2$ (kW) | Peso (kg) | Codice | 0 | 5 | 10 | 15 | 20 | 25 | 27 | 29 | 31 | 33 |
| | | | | | | Prevalenza (m) | | | | | | | | | |
| SiFire-32/200-177-4E I | 65 | 50 | 4 | 476 | 1705075 | 39 | 39 | 36 | 33 | 30 | 25 | 21 | 18 | 16 | 12 |
| SiFire-32/200-193-5,5E I | 65 | 50 | 5.5 | 502 | 1705076 | 48 | 47 | 45 | 43 | 39 | 34 | 30 | 28 | 26 | |
| SiFire-32/200-205-7,5E I | 65 | 50 | 7.5 | 505 | 1705077 | 56 | 54 | 53 | 51 | 47 | 45 | 38 | 38 | 36 | |
| SiFire-32/200-210-7,5E I | 65 | 50 | 7.5 | 505 | 1705078 | 58 | 57 | 56 | 54 | 50 | 46 | 43 | 41 | 38 | |
| | | | | | | Portata (m³/h) | | | | | | | | | |
| » Wilo-SiFire 32/250 | | | | | | 0 | 10 | 20 | 30 | 40 | 50 | 60 | 70 | 80 | 82 |
| SiFire-32/250-210-15E I | 65 | 50 | 15 | 600 | 1705079 | 57 | 57 | 57 | 54 | 51 | 46 | 40 | 32 | | |
| SiFire-32/250-225-18,5E I | 65 | 50 | 18.5 | 614 | 1705080 | 66 | 66 | 66 | 64 | 61 | 56 | 50 | 43 | 33 | |
| SiFire-32/250-235-22E I | 65 | 50 | 22 | 661 | 1705081 | 73 | 73 | 73 | 72 | 68 | 63 | 58 | 51 | 43 | 37 |
| SiFire-32/250-257-30E I | 65 | 50 | 30 | 837 | 1705082 | 92 | 91 | 90 | 89 | 86 | 81 | 75 | 68 | 57 | 51 |
| | | | | | | Portata (m³/h) | | | | | | | | | |
| » Wilo-SiFire 40/200 | | | | | | 0 | 10 | 20 | 25 | 30 | 35 | 40 | 45 | 55 | 65 |
| SiFire-40/200-180-7,5E I | 65 | 65 | 7.5 | 507 | 1705083 | 41 | 41 | 40 | 39 | 37 | 35 | 31 | 27 | 14 | |
| SiFire-40/200-195-11E I | 65 | 65 | 11 | 584 | 1705084 | 52 | 51 | 50 | 49 | 48 | 46 | 44 | 41 | 31 | |
| SiFire-40/200-200-11E I | 65 | 65 | 11 | 584 | 1705085 | 55 | 55 | 54 | 53 | 52 | 51 | 49 | 46 | 39 | 29 |
| SiFire-40/200-210-15E I | 65 | 65 | 15 | 593 | 1705086 | 61 | 61 | 61 | 60 | 58 | 56 | 54 | 50 | 42 | 32 |

**Prezzi e disponibilità a richiesta: contattare i nostri uffici**

L'area grigia inserita in tabella rappresenta la parte della curva caratteristica oltre il limite di selezione consigliato, NPSHr = 6.5m.
In quest'area non è possibile selezionare punti di lavoro per HHS (High Hazard Storage) e HHP (High Hazard Process).
Portata minima per il circuito di ricircolo diaframma, 2% della portata corrispondente all'NPSHr consigliato.
Per selezioni che superano il limite consigliato contattare l'ufficio tecnico.

# Wilo-SiFire

Sistema antincendio
**con 1 pompa elettrica**

## Descrizione

Sistema di pressurizzazione idrica antincendio secondo **UNI EN 12845**. Costituito da **1** pompa base-giunto accoppiata con **motore elettrico**.

## Campo di applicazioni

- Applicazioni commerciali
- Applicazioni industriali
- Antincendio

| Wilo-SiFire | 3~400 V - 50 Hz | | | | » Sistemi con 1 Elettrica | | | | | | | | PG6 | W3 |
|---|---|---|---|---|---|---|---|---|---|---|---|---|---|---|
| » Wilo-SiFire 40/250 | | | | | | Portata (m³/h) | | | | | | | | |
| Modello | Collettore Mandata DN | Aspirazione DN | $P_2$ (kW) | Peso (kg) | Codice | 0 | 10 | 20 | 25 | 30 | 35 | 40 | 45 | 55 | 65 |
| | | | | | | Prevalenza (m) | | | | | | | | | |
| SiFire-40/250-198-11E I | 65 | 65 | 11 | 594 | 1705087 | 53 | 53 | 52 | 51 | 49 | 46 | 44 | 40 | 36 | |
| SiFire-40/250-205-15E I | 65 | 65 | 15 | 604 | 1705088 | 57 | 57 | 56 | 55 | 54 | 52 | 49 | 46 | 40 | |
| SiFire-40/250-219-15E I | 65 | 65 | 15 | 604 | 1705089 | 66 | 66 | 64 | 62 | 61 | 58 | 56 | 52 | 48 | 40 |
| | | | | | | Portata (m³/h) | | | | | | | | | |
| » Wilo-SiFire 40/250 | | | | | | 0 | 20 | 30 | 35 | 40 | 45 | 50 | 55 | 65 | 75 |
| SiFire-40/250-230-18,5E I | 65 | 65 | 18.5 | 618 | 1705090 | 72 | 70 | 67 | 65 | 62 | 60 | 57 | 54 | 46 | |
| SiFire-40/250-235-18,5E I | 65 | 65 | 18.5 | 618 | 1705091 | 75 | 73 | 72 | 68 | 65 | 63 | 60 | 56 | 48 | |
| SiFire-40/250-248-22E I | 65 | 65 | 22 | 664 | 1705092 | 84 | 81 | 80 | 77 | 74 | 72 | 68 | 64 | 57 | 44 |
| | | | | | | Portata (m³/h) | | | | | | | | | |
| » Wilo-SiFire 50/160 | | | | | | 0 | 20 | 30 | 40 | 50 | 60 | 70 | 80 | 100 | 120 |
| SiFire-50/160-150-7,5E I | 80 | 65 | 7.5 | 511 | 1705093 | 31 | 31 | 30 | 29 | 27 | 26 | 23 | 20 | 13 | |
| SiFire-50/160-154-7,5E I | 80 | 65 | 7.5 | 511 | 1705094 | 32 | 32 | 31 | 30 | 29 | 28 | 24 | 21 | 15 | |
| SiFire-50/160-170-11E I | 80 | 65 | 11 | 587 | 1705095 | 40 | 40 | 38 | 38 | 37 | 36 | 32 | 29 | 23 | 19 |
| | | | | | | Portata (m³/h) | | | | | | | | | |
| » Wilo-SiFire 50/200 | | | | | | 0 | 20 | 30 | 40 | 50 | 60 | 70 | 75 | 85 | 95 |
| SiFire-50/200-175-11E I | 80 | 65 | 11 | 594 | 1705096 | 40 | 39 | 38 | 36 | 34 | 31 | 28 | 26 | | |
| SiFire-50/200-185-15E I | 80 | 65 | 15 | 604 | 1705097 | 45 | 44 | 43 | 41 | 39 | 37 | 33 | 31 | 28 | |
| SiFire-50/200-195-15E I | 80 | 65 | 15 | 604 | 1705098 | 50 | 50 | 49 | 47 | 45 | 42 | 39 | 36 | 34 | 28 |
| | | | | | | Portata (m³/h) | | | | | | | | | |
| » Wilo-SiFire 50/200 | | | | | | 0 | 30 | 50 | 60 | 70 | 80 | 90 | 95 | 100 | 110 |
| SiFire-50/200-204-18,5E I | 80 | 65 | 18.5 | 618 | 1705099 | 56 | 53 | 51 | 48 | 44 | 42 | 38 | 35 | 33 | |
| SiFire-50/200-208-18,5E I | 80 | 65 | 18.5 | 618 | 1705100 | 58 | 56 | 54 | 51 | 47 | 44 | 39 | 37 | 34 | |
| SiFire-50/200-215-22E I | 80 | 65 | 22 | 664 | 1705101 | 61 | 59 | 57 | 55 | 51 | 48 | 45 | 42 | 40 | 34 |

**Prezzi e disponibilità a richiesta: contattare i nostri uffici**

L'area grigia inserita in tabella rappresenta la parte della curva caratteristica oltre il limite di selezione consigliato, NPSHr = 6.5m.
In quest'area non è possibile selezionare punti di lavoro per HHS (High Hazard Storage) e HHP (High Hazard Process).
Portata minima per il circuito di ricircolo diaframma, 2% della portata corrispondente all'NPSHr consigliato.
Per selezioni che superano il limite consigliato contattare l'ufficio tecnico.





Soggetto a modifiche tecniche senza preavviso

## Descrizione

Sistema di pressurizzazione idrica antincendio secondo **UNI EN 12845**. Costituito da **1** pompa base-giunto accoppiata con **motore elettrico**.

# Wilo-SiFire

Sistema antincendio
**con 1 pompa elettrica**

## Campo di applicazioni

- Applicazioni commerciali
- Applicazioni industriali
- Antincendio

| Wilo-SiFire | 3~400 V - 50 Hz | | | | » sistemi con 1 Elettrica | | | | | | | | | PG6 | W3 |
|---|---|---|---|---|---|---|---|---|---|---|---|---|---|---|---|
| » Wilo-SiFire 50/250 | | | | | | Portata (m³/h) | | | | | | | | | |
| Modello | Collettore Mandata DN | Aspirazione DN | $P_2$ (kW) | Peso (kg) | Codice | 0 | 30 | 40 | 50 | 60 | 70 | 80 | 90 | 100 | 110 |
| | | | | | | Prevalenza (m) | | | | | | | | | |
| SiFire-50/250-230-22E I | 80 | 65 | 22 | 672 | 1705102 | 73 | 72 | 71 | 69 | 65 | 60 | 55 | 47 | 39 | |
| SiFire-50/250-243-30E I | 80 | 65 | 30 | 825 | 1705103 | 85 | 84 | 83 | 81 | 78 | 74 | 69 | 64 | 54 | 44 |
| SiFire-50/250-257-30E I | 80 | 65 | 30 | 848 | 1705104 | 92 | 91 | 90 | 88 | 86 | 82 | 77 | 71 | 64 | 53 |
| | | | | | | Portata (m³/h) | | | | | | | | | |
| » Wilo-SiFire 65/200 | | | | | | 0 | 40 | 50 | 60 | 70 | 80 | 100 | 120 | 130 | 140 |
| SiFire-65/200-185-18,5E I | 100 | 80 | 18.5 | 629 | 1705105 | 43 | 43 | 43 | 43 | 41 | 41 | 34 | 29 | 24 | 20 |
| SiFire-65/200-197-22E I | 100 | 80 | 22 | 676 | 1705106 | 48 | 48 | 48 | 48 | 47 | 47 | 44 | 40 | 37 | 34 |
| | | | | | | Portata (m³/h) | | | | | | | | | |
| » Wilo-SiFire 65/200 | | | | | | 0 | 40 | 60 | 80 | 100 | 110 | 120 | 140 | 160 | 180 |
| SiFire-65/200-209-30E I | 100 | 80 | 30 | 829 | 1705107 | 61 | 61 | 60 | 58 | 54 | 53 | 50 | 43 | 36 | 28 |
| SiFire-65/200-214-30E I | 100 | 80 | 30 | 840 | 1705108 | 64 | 64 | 63 | 61 | 58 | 56 | 52 | 46 | 40 | 30 |
| | | | | | | Portata (m³/h) | | | | | | | | | |
| » Wilo-SiFire 65/250 | | | | | | 0 | 40 | 60 | 80 | 100 | 110 | 120 | 140 | 160 | 180 |
| SiFire-65/250-223-30E I | 100 | 80 | 30 | 883 | 1705109 | 69 | 68 | 67 | 66 | 60 | 58 | 56 | 50 | 43 | |
| SiFire-65/250-240-37E I | 100 | 80 | 37 | 928 | 1705110 | 79 | 78 | 77 | 75 | 70 | 67 | 65 | 60 | 51 | |
| SiFire-65/250-252-45E I | 100 | 80 | 45 | 1046 | 1705111 | 88 | 87 | 86 | 83 | 80 | 77 | 75 | 68 | 60 | 52 |
| SiFire-65/250-259-55E I | 100 | 80 | 55 | 1112 | 1705112 | 94 | 93 | 92 | 90 | 87 | 85 | 82 | 75 | 70 | 60 |
| | | | | | | Portata (m³/h) | | | | | | | | | |
| » Wilo-SiFire 65/315 | | | | | | 0 | 20 | 40 | 60 | 80 | 100 | 120 | 160 | 180 | 200 |
| SiFire-65/315-292-75E I | 100 | 80 | 75 | 1624 | 1705851 | 116 | 115 | 114 | 113 | 111 | 110 | 105 | 95 | 90 | 85 |

**Prezzi e disponibilità a richiesta: contattare i nostri uffici**

L'area grigia inserita in tabella rappresenta la parte della curva caratteristica oltre il limite di selezione consigliato, NPSHr = 6.5m.
In quest'area non è possibile selezionare punti di lavoro per HHS (High Hazard Storage) e HHP (High Hazard Process).
Portata minima per il circuito di ricircolo diaframma, 2% della portata corrispondente all'NPSHr consigliato.
Per selezioni che superano il limite consigliato contattare l'ufficio tecnico.

# Wilo-SiFire

Sistema antincendio
**con 1 pompa elettrica**

## Descrizione

Sistema di pressurizzazione idrica antincendio secondo **UNI EN 12845**. Costituito da **1** pompa base-giunto accoppiata con **motore elettrico**.

## Campo di applicazioni

- Applicazioni commerciali
- Applicazioni industriali
- Antincendio

| Wilo-SiFire | 3~400 V - 50 Hz | | | | » Sistemi con 1 Elettrica | | | | | | | | PG6 | | W3 |
|---|---|---|---|---|---|---|---|---|---|---|---|---|---|---|---|
| » Wilo-SiFire 80/200 | | | | | | Portata (m³/h) | | | | | | | | | |
| Modello | Collettore Mandata DN | Aspirazione DN | $P_2$ (kW) | Peso (kg) | Codice | 0 | 50 | 100 | 150 | 200 | 220 | 230 | 270 | 300 | 330 |
| | | | | | | Prevalenza (m) | | | | | | | | | |
| SiFire-80/200-192R-30E I | 125 | 100 | 30 | 882 | 1705113 | 49 | 47 | 46 | 44 | 37 | 34 | 31 | 22 | 18 | |
| SiFire-80/200-203-37E I | 125 | 100 | 37 | 927 | 1705114 | 55 | 53 | 52 | 49 | 44 | 41 | 39 | 30 | 22 | |
| SiFire-80/200-215,5-45E I | 125 | 100 | 45 | 1044 | 1705115 | 62 | 61 | 60 | 57 | 52 | 49 | 46 | 39 | 32 | 28 |
| | | | | | | Portata (m³/h) | | | | | | | | | |
| » Wilo-SiFire 80/250 | | | | | | 0 | 50 | 100 | 150 | 200 | 250 | 280 | 300 | 320 | 340 |
| Sifire-80/250-235-55E I | 125 | 100 | 55 | 1125 | 1705116 | 71 | 70 | 69 | 68 | 62 | 52 | 47 | 41 | 36 | 30 |
| Sifire-80/250-243-75E I | 125 | 100 | 75 | 1634 | 1705852 | 79 | 78 | 77 | 72 | 69 | 61 | 53 | 50 | 44 | 40 |
| Sifire-80/250-253-75E I | 125 | 100 | 75 | 1634 | 1705853 | 86 | 85 | 84 | 82 | 78 | 71 | 63 | 60 | 56 | 50 |
| Sifire-80/250-266-90E I | 125 | 100 | 90 | 1681 | 1705854 | 106 | 105 | 104 | 92 | 90 | 84 | 78 | 76 | 70 | 64 |
| | | | | | | Portata (m³/h) | | | | | | | | | |
| » Wilo-SiFire 80/315 | | | | | | 0 | 50 | 100 | 150 | 180 | 200 | 250 | 300 | 350 | 400 |
| Sifire-80/315-290-110E I | 125 | 100 | 110 | 1936 | 1705855 | 110 | 109 | 109 | 108 | 105 | 101 | 92 | 80 | 70 | 54 |
| Sifire-80/315-311-132E I | 125 | 100 | 132 | 1979 | 1705856 | 130 | 130 | 129 | 126 | 124 | 120 | 116 | 104 | 90 | |
| | | | | | | Portata (m³/h) | | | | | | | | | |
| » Wilo-SiFire 100/200 | | | | | | 0 | 100 | 150 | 200 | 250 | 300 | 360 | 375 | 390 | 415 |
| Sifire-100/200-168R-22E I | 150 | 125 | 22 | 724 | 1705117 | 33 | 31 | 29 | 27 | 24 | 16 | 7 | 5 | 2 | |
| Sifire-100/200-183-30E I | 150 | 125 | 30 | 901 | 1705118 | 40 | 37 | 36 | 33 | 30 | 24 | 13 | 10 | 6 | |
| Sifire-100/200-194-37E I | 150 | 125 | 37 | 946 | 1705119 | 45 | 44 | 43 | 42 | 38 | 33 | 22 | 21 | 14 | |
| Sifire-100/200-205-45E I | 150 | 125 | 45 | 1063 | 1705120 | 52 | 49 | 48 | 46 | 44 | 40 | 28 | 26 | 20 | |
| Sifire-100/200-219-55E I | 150 | 125 | 55 | 1129 | 1705121 | 59 | 58 | 57 | 56 | 53 | 50 | 41 | 40 | 35 | 30 |
| | | | | | | Portata (m³/h) | | | | | | | | | |
| » Wilo-SiFire 100/250 | | | | | | 0 | 100 | 200 | 250 | 300 | 350 | 400 | 450 | 475 | 500 |
| Sifire-100/250-233-55E I | 150 | 125 | 55 | 1145 | 1705122 | 66 | 64 | 59 | 54 | 47 | 38 | 29 | 16 | 10 | |
| Sifire-100/250-247-75E I | 150 | 125 | 75 | 1688 | 1705857 | 78 | 76 | 72 | 67 | 60 | 52 | 41 | 32 | 25 | 20 |
| Sifire-100/250-256-90E I | 150 | 125 | 90 | 1735 | 1705858 | 84 | 82 | 79 | 76 | 70 | 61 | 52 | 41 | 35 | 30 |
| Sifire-100/250-269-110E I | 150 | 125 | 110 | 1968 | 1705859 | 93 | 92 | 89 | 86 | 80 | 74 | 63 | 55 | 49 | 41 |

**Prezzi e disponibilità a richiesta: contattare i nostri uffici**

L'area grigia inserita in tabella rappresenta la parte della curva caratteristica oltre il limite di selezione consigliato, NPSHr = 6.5m.
In quest'area non è possibile selezionare punti di lavoro per HHS (High Hazard Storage) e HHP (High Hazard Process).
Portata minima per il circuito di ricircolo diaframma, 2% della portata corrispondente all'NPSHr consigliato.
Per selezioni che superano il limite consigliato contattare l'ufficio tecnico.





Soggetto a modifiche tecniche senza preavviso

## Descrizione

Sistema di pressurizzazione idrica antincendio secondo **UNI EN 12845**. Costituito da **1** pompa base-giunto accoppiata con **motore elettrico**.

# Wilo-SiFire

Sistema antincendio
**con 1 pompa elettrica**

## Campo di applicazioni

- Applicazioni commerciali
- Applicazioni industriali
- Antincendio

| Wilo-SiFire | 3~400 V - 50 Hz | | | | » sistemi con 1 Elettrica | | | | | | | | PG6 | | W3 |
|---|---|---|---|---|---|---|---|---|---|---|---|---|---|---|---|
| » Wilo-SiFire 100/315 | | | | | | Portata (m³/h) | | | | | | | | | |
| Modello | Collettore Mandata DN | Aspirazione DN | $P_2$ (kW) | Peso (kg) | Codice | 0 | 200 | 250 | 300 | 350 | 400 | 450 | 500 | 550 | 600 |
| | | | | | | Prevalenza (m) | | | | | | | | | |
| Sifire-100/315-272-132E I | 150 | 125 | 132 | 2028 | 1705860 | 96 | 97 | 94 | 90 | 82 | 77 | 70 | 60 | 50 | |
| Sifire-100/315-294-160E I | 150 | 125 | 160 | 2125 | 1705861 | 114 | 112 | 110 | 108 | 106 | 98 | 90 | 80 | 70 | 55 |
| | | | | | | Portata (m³/h) | | | | | | | | | |
| » Wilo-SiFire 125/250 | | | | | | 0 | 100 | 200 | 250 | 300 | 350 | 400 | 500 | 600 | 650 |
| Sifire-125/250-224-90E I | 200 | 150 | 90 | 1789 | 1705862 | 60 | 60 | 59 | 58 | 57 | 54 | 50 | 44 | 36 | |
| Sifire-125/250-237-110E I | 200 | 150 | 110 | 2022 | 1705863 | 70 | 69 | 68 | 67 | 65 | 64 | 62 | 55 | 46 | 52 |
| | | | | | | Portata (m³/h) | | | | | | | | | |
| » Wilo-SiFire 125/250 | | | | | | 0 | 100 | 200 | 250 | 300 | 350 | 400 | 550 | 650 | 750 |
| Sifire-125/250-251-132E I | 200 | 150 | 132 | 2065 | 1705864 | 80 | 79 | 78 | 77 | 76 | 75 | 74 | 65 | 54 | |
| Sifire-125/250-267-160E I | 200 | 150 | 160 | 2162 | 1705865 | 90 | 90 | 89 | 89 | 88 | 87 | 86 | 77 | 70 | 56 |
| | | | | | | Portata (m³/h) | | | | | | | | | |
| » Wilo-SiFire 125/315 | | | | | | 0 | 200 | 300 | 350 | 400 | 450 | 500 | 600 | 650 | 720 |
| Sifire-125/315-290-160E I | 200 | 150 | 160 | 2219 | 1705866 | 104 | 102 | 98 | 92 | 90 | 84 | 78 | 64 | 54 | 40 |
| | | | | | | Portata (m³/h) | | | | | | | | | |
| » Wilo-SiFire 50/160 | | | | | | 0 | 300 | 400 | 500 | 600 | 700 | 750 | 850 | 1000 | 1050 |
| Sifire-150/315-273-200E I | 250 | 200 | 200 | 2568 | 1705867 | 89 | 87 | 86 | 82 | 77 | 70 | 67 | 54 | 37 | |
| Sifire-150/315-279-250E I | 250 | 200 | 250 | 2808 | 1705868 | 94 | 92 | 90 | 87 | 82 | 74 | 71 | 61 | 43 | 34 |
| | | | | | | Portata (m³/h) | | | | | | | | | |
| » Wilo-SiFire 150/315 | | | | | | 0 | 300 | 400 | 500 | 700 | 800 | 900 | 950 | 1050 | 1150 |
| Sifire-150/315-291-250E I | 250 | 200 | 250 | 2808 | 1705869 | 104 | 102 | 100 | 98 | 84 | 78 | 66 | 64 | 50 | 36 |

**Prezzi e disponibilità a richiesta: contattare i nostri uffici**

L'area grigia inserita in tabella rappresenta la parte della curva caratteristica oltre il limite di selezione consigliato, NPSHr = 6.5m.
In quest'area non è possibile selezionare punti di lavoro per HHS (High Hazard Storage) e HHP (High Hazard Process).
Portata minima per il circuito di ricircolo diaframma, 2% della portata corrispondente all'NPSHr consigliato.
Per selezioni che superano il limite consigliato contattare l'ufficio tecnico.

# Wilo-SiFire

Sistema antincendio
**con 1 pompa elettrica + jockey**

## Descrizione

Sistema di pressurizzazione idrica antincendio secondo **UNI EN 12845**. Costituito da **1** pompa base-giunto accoppiata con **motore elettrico** e e **pompa jockey** elettrica multistadio.

## Campo di applicazioni

- Applicazioni commerciali
- Applicazioni industriali
- Antincendio

| Wilo-SiFire | 3~400 V - 50 Hz | | | | » Sistemi con 1 Elettrica + 1 jokey | | | | | | | | PG6 | | W3 |
|---|---|---|---|---|---|---|---|---|---|---|---|---|---|---|---|
| » Wilo-SiFire 32/200 | | | | | | Portata (m³/h) | | | | | | | | | |
| Modello | Collettore Mandata DN | Aspirazione DN | $P_2$ (kW) | Peso (kg) | Codice | 0 | 5 | 10 | 15 | 20 | 25 | 27 | 29 | 31 | 33 |
| | | | | | | Prevalenza (m) | | | | | | | | | |
| SiFire-32/200-177-4EJ I | 65 | 50 | 4+0.55 | 539 | 1705123 | 39 | 39 | 36 | 33 | 30 | 25 | 21 | 18 | 16 | 12 |
| SiFire-32/200-193-5.5EJ I | 65 | 50 | 5.5+0.55 | 564 | 1705124 | 48 | 47 | 45 | 43 | 39 | 34 | 30 | 28 | 26 | |
| SiFire-32/200-205-7.5EJ I | 65 | 50 | 7.5+0.75 | 594 | 1705125 | 56 | 54 | 53 | 51 | 47 | 45 | 38 | 38 | 36 | |
| SiFire-32/200-210-7.5EJ I | 65 | 50 | 7.5+0.75 | 594 | 1705126 | 58 | 57 | 56 | 54 | 50 | 46 | 43 | 41 | 38 | |
| | | | | | | Portata (m³/h) | | | | | | | | | |
| » Wilo-SiFire 32/250 | | | | | | 0 | 10 | 20 | 30 | 40 | 50 | 60 | 70 | 80 | 82 |
| SiFire-32/250-210-15EJ I | 65 | 50 | 15+0.75 | 667 | 1705127 | 57 | 57 | 57 | 54 | 51 | 46 | 40 | 32 | | |
| SiFire-32/250-225-18.5EJ I | 65 | 50 | 18.5+0.75 | 681 | 1705128 | 66 | 66 | 66 | 64 | 61 | 56 | 50 | 43 | 33 | |
| SiFire-32/250-235-22EJ I | 65 | 50 | 22+0.75 | 728 | 1705129 | 73 | 73 | 73 | 72 | 68 | 63 | 58 | 51 | 43 | 37 |
| SiFire-32/250-257-30EJ I | 65 | 50 | 30+1.1 | 898 | 1705130 | 92 | 91 | 90 | 89 | 86 | 81 | 75 | 68 | 57 | 51 |
| | | | | | | Portata (m³/h) | | | | | | | | | |
| » Wilo-SiFire 40/200 | | | | | | 0 | 10 | 20 | 25 | 30 | 35 | 40 | 45 | 55 | 65 |
| SiFire-40/200-180-7.5EJ I | 65 | 65 | 7.5+0.55 | 593 | 1705131 | 41 | 41 | 40 | 39 | 37 | 35 | 31 | 27 | 14 | |
| SiFire-40/200-195-11EJ I | 65 | 65 | 11+0.75 | 650 | 1705132 | 52 | 51 | 50 | 49 | 48 | 46 | 44 | 41 | 31 | |
| SiFire-40/200-200-11EJ I | 65 | 65 | 11+0.75 | 650 | 1705133 | 55 | 55 | 54 | 53 | 52 | 51 | 49 | 46 | 39 | 29 |
| SiFire-40/200-210-15EJ I | 65 | 65 | 15+0.75 | 661 | 1705134 | 61 | 61 | 61 | 60 | 58 | 56 | 54 | 50 | 42 | 32 |

**Prezzi e disponibilità a richiesta: contattare i nostri uffici**

L'area grigia inserita in tabella rappresenta la parte della curva caratteristica oltre il limite di selezione consigliato, NPSHr = 6.5m.
In quest'area non è possibile selezionare punti di lavoro per HHS (High Hazard Storage) e HHP (High Hazard Process).
Portata minima per il circuito di ricircolo diaframma, 2% della portata corrispondente all'NPSHr consigliato.
Per selezioni che superano il limite consigliato contattare l'ufficio tecnico.





Soggetto a modifiche tecniche senza preavviso

## Descrizione

Sistema di pressurizzazione idrica antincendio secondo **UNI EN 12845**. Costituito da **1** pompa base-giunto accoppiata con **motore elettrico** e e **pompa jockey** elettrica multistadio.

## Campo di applicazioni

- Applicazioni commerciali
- Applicazioni industriali
- Antincendio

# Wilo-SiFire

Sistema antincendio
**con 1 pompa elettrica + jockey**

| Wilo-SiFire | 3~400 V - 50 Hz | | | | » sistemi con 1 Elettrica + 1 jokey | | | | | | | | PG6 | | W3 |
|---|---|---|---|---|---|---|---|---|---|---|---|---|---|---|---|
| » Wilo-SiFire 40/250 | | | | | | Portata (m³/h) | | | | | | | | | |
| Modello | Collettore Mandata DN | Aspirazione DN | $P_2$ (kW) | Peso (kg) | Codice | 0 | 10 | 20 | 25 | 30 | 35 | 40 | 45 | 55 | 65 |
| | | | | | | Prevalenza (m) | | | | | | | | | |
| SiFire-40/250-198-11EJ I | 65 | 65 | 11+0.75 | 661 | 1705135 | 53 | 53 | 52 | 51 | 49 | 46 | 44 | 40 | 36 | |
| SiFire-40/250-205-15EJ I | 65 | 65 | 15+0.75 | 671 | 1705136 | 57 | 57 | 56 | 55 | 54 | 52 | 49 | 46 | 40 | |
| SiFire-40/250-219-15EJ I | 65 | 65 | 15+0.75 | 671 | 1705137 | 66 | 66 | 64 | 62 | 61 | 58 | 56 | 52 | 48 | 40 |
| | | | | | | Portata (m³/h) | | | | | | | | | |
| » Wilo-SiFire 40/250 | | | | | | 0 | 20 | 30 | 35 | 40 | 45 | 50 | 55 | 65 | 75 |
| SiFire-40/250-230-18.5EJ I | 65 | 65 | 18.5+0.75 | 685 | 1705138 | 72 | 70 | 67 | 65 | 62 | 60 | 57 | 54 | 46 | |
| SiFire-40/250-235-18.5EJ I | 65 | 65 | 18.5+0.75 | 685 | 1705139 | 75 | 73 | 72 | 68 | 65 | 63 | 60 | 56 | 48 | |
| SiFire-40/250-248-22EJ I | 65 | 65 | 22+1.1 | 731 | 1705140 | 84 | 81 | 80 | 77 | 74 | 72 | 68 | 64 | 57 | 44 |
| | | | | | | Portata (m³/h) | | | | | | | | | |
| » Wilo-SiFire 50/160 | | | | | | 0 | 20 | 30 | 40 | 50 | 60 | 70 | 80 | 100 | 120 |
| SiFire-50/160-150-7.5EJ I | 80 | 65 | 7.5+0.55 | 597 | 1705141 | 31 | 31 | 30 | 29 | 27 | 26 | 23 | 20 | 13 | |
| SiFire-50/160-154-7.5EJ I | 80 | 65 | 7.5+0.55 | 597 | 1705142 | 32 | 32 | 31 | 30 | 29 | 28 | 24 | 21 | 15 | |
| SiFire-50/160-170-11EJ I | 80 | 65 | 11+0.55 | 650 | 1705143 | 40 | 40 | 38 | 38 | 37 | 36 | 32 | 29 | 23 | 19 |
| | | | | | | Portata (m³/h) | | | | | | | | | |
| » Wilo-SiFire 50/200 | | | | | | 0 | 20 | 30 | 40 | 50 | 60 | 70 | 75 | 85 | 95 |
| SiFire-50/200-175-11EJ I | 80 | 65 | 11+0.55 | 657 | 1705144 | 40 | 39 | 38 | 36 | 34 | 31 | 28 | 26 | | |
| SiFire-50/200-185-15EJ I | 80 | 65 | 15+0.75 | 670 | 1705145 | 45 | 44 | 43 | 41 | 39 | 37 | 33 | 31 | 28 | |
| SiFire-50/200-195-15EJ I | 80 | 65 | 15+0.75 | 671 | 1705146 | 50 | 50 | 49 | 47 | 45 | 42 | 39 | 36 | 34 | 28 |
| | | | | | | Portata (m³/h) | | | | | | | | | |
| » Wilo-SiFire 50/200 | | | | | | 0 | 30 | 50 | 60 | 70 | 80 | 90 | 95 | 100 | 110 |
| SiFire-50/200-204-18.5EJ I | 80 | 65 | 18.5+0.75 | 685 | 1705147 | 56 | 53 | 51 | 48 | 44 | 42 | 38 | 35 | 33 | |
| SiFire-50/200-208-18.5EJ I | 80 | 65 | 18.5+0.75 | 685 | 1705148 | 58 | 56 | 54 | 51 | 47 | 44 | 39 | 37 | 34 | |
| SiFire-50/200-215-22EJ I | 80 | 65 | 22+0.75 | 731 | 1705149 | 61 | 59 | 57 | 55 | 51 | 48 | 45 | 42 | 40 | 34 |

**Prezzi e disponibilità a richiesta: contattare i nostri uffici**

L'area grigia inserita in tabella rappresenta la parte della curva caratteristica oltre il limite di selezione consigliato, NPSHr = 6.5m.
In quest'area non è possibile selezionare punti di lavoro per HHS (High Hazard Storage) e HHP (High Hazard Process).
Portata minima per il circuito di ricircolo diaframma, 2% della portata corrispondente all'NPSHr consigliato.
Per selezioni che superano il limite consigliato contattare l'ufficio tecnico.

# Wilo-SiFire

Sistema antincendio
**con 1 pompa elettrica + jockey**

## Descrizione

Sistema di pressurizzazione idrica antincendio secondo **UNI EN 12845**. Costituito da **1** pompa base-giunto accoppiata con **motore elettrico** e e **pompa jockey** elettrica multistadio.

## Campo di applicazioni

- Applicazioni commerciali
- Applicazioni industriali
- Antincendio

| Wilo-SiFire | 3~400 V - 50 Hz | | | | » Sistemi con 1 Elettrica + 1 jokey | | | | | | | | PG6 | | W3 |
|---|---|---|---|---|---|---|---|---|---|---|---|---|---|---|---|
| » Wilo-SiFire 50/250 | | | | | | Portata (m³/h) | | | | | | | | | |
| Modello | Collettore Mandata DN | Aspirazione DN | $P_2$ (kW) | Peso (kg) | Codice | 0 | 30 | 40 | 50 | 60 | 70 | 80 | 90 | 100 | 110 |
| | | | | | | Prevalenza (m) | | | | | | | | | |
| SiFire-50/250-230-22EJ I | 80 | 65 | 22+0.75 | 739 | 1705150 | 73 | 72 | 71 | 69 | 65 | 60 | 55 | 47 | 39 | |
| SiFire-50/250-243-30EJ I | 80 | 65 | 30+0.75 | 887 | 1705151 | 85 | 84 | 83 | 81 | 78 | 74 | 69 | 64 | 54 | 44 |
| SiFire-50/250-257-30EJ I | 80 | 65 | 30+1.1 | 910 | 1705152 | 92 | 91 | 90 | 88 | 86 | 82 | 77 | 71 | 64 | 53 |
| | | | | | | Portata (m³/h) | | | | | | | | | |
| » Wilo-SiFire 65/200 | | | | | | 0 | 40 | 50 | 60 | 70 | 80 | 100 | 120 | 130 | 140 |
| SiFire-65/200-185-18.5EJ I | 100 | 80 | 18.5+0.55 | 692 | 1705153 | 43 | 43 | 43 | 43 | 41 | 41 | 34 | 29 | 24 | 20 |
| SiFire-65/200-197-22EJ I | 100 | 80 | 22+0.75 | 742 | 1705154 | 48 | 48 | 48 | 48 | 47 | 47 | 44 | 40 | 37 | 34 |
| | | | | | | Portata (m³/h) | | | | | | | | | |
| » Wilo-SiFire 65/200 | | | | | | 0 | 40 | 60 | 80 | 100 | 110 | 120 | 140 | 160 | 180 |
| SiFire-65/200-209-30EJ I | 100 | 80 | 30+0.75 | 890 | 1705155 | 61 | 61 | 60 | 58 | 54 | 53 | 50 | 43 | 36 | 28 |
| SiFire-65/200-214-30EJ I | 100 | 80 | 30+0.75 | 902 | 1705156 | 64 | 64 | 63 | 61 | 58 | 56 | 52 | 46 | 40 | 30 |
| | | | | | | Portata (m³/h) | | | | | | | | | |
| » Wilo-SiFire 65/250 | | | | | | 0 | 40 | 60 | 80 | 100 | 110 | 120 | 140 | 160 | 180 |
| SiFire-65/250-223-30EJ I | 100 | 80 | 30+0.75 | 945 | 1705157 | 69 | 68 | 67 | 66 | 60 | 58 | 56 | 50 | 43 | |
| SiFire-65/250-240-37EJ I | 100 | 80 | 37+0.75 | 990 | 1705158 | 79 | 78 | 77 | 75 | 70 | 67 | 65 | 60 | 51 | |
| SiFire-65/250-252-45EJ I | 100 | 80 | 45+1.1 | 1107 | 1705159 | 88 | 87 | 86 | 83 | 80 | 77 | 75 | 68 | 60 | 52 |
| SiFire-65/250-259-55EJ I | 100 | 80 | 55+1.1 | 1173 | 1705160 | 94 | 93 | 92 | 90 | 87 | 85 | 82 | 75 | 70 | 60 |
| | | | | | | Portata (m³/h) | | | | | | | | | |
| » Wilo-SiFire 65/315 | | | | | | 0 | 20 | 40 | 60 | 80 | 100 | 120 | 160 | 180 | 200 |
| SiFire-65/315-292-75EJ I | 100 | 80 | 75+1.5 | 1360 | 1705870 | 116 | 115 | 114 | 113 | 111 | 110 | 105 | 95 | 90 | 85 |

**Prezzi e disponibilità a richiesta: contattare i nostri uffici**

L'area grigia inserita in tabella rappresenta la parte della curva caratteristica oltre il limite di selezione consigliato, NPSHr = 6.5m.
In quest'area non è possibile selezionare punti di lavoro per HHS (High Hazard Storage) e HHP (High Hazard Process).
Portata minima per il circuito di ricircolo diaframma, 2% della portata corrispondente all'NPSHr consigliato.
Per selezioni che superano il limite consigliato contattare l'ufficio tecnico.





Soggetto a modifiche tecniche senza preavviso

## Descrizione

Sistema di pressurizzazione idrica antincendio secondo **UNI EN 12845**. Costituito da **1** pompa base-giunto accoppiata con **motore elettrico** e e **pompa jockey** elettrica multistadio.

## Campo di applicazioni

- Applicazioni commerciali
- Applicazioni industriali
- Antincendio

# Wilo-SiFire

Sistema antincendio
**con 1 pompa elettrica + jockey**

| Wilo-SiFire | 3~400 V - 50 Hz | | | | » sistemi con 1 Elettrica + 1 jokey | | | | | | | | PG6 | W3 |
|---|---|---|---|---|---|---|---|---|---|---|---|---|---|---|
| » Wilo-SiFire 80/200 | | | | | | Portata (m³/h) | | | | | | | | |
| | | | | | | 0 | 50 | 100 | 150 | 200 | 220 | 230 | 270 | 300 | 330 |
| Modello | Collettore Mandata DN | Aspirazione DN | $P_2$ (kW) | Peso (kg) | Codice | Prevalenza (m) | | | | | | | | | |
| SiFire-80/200-192R-30EJ I | 125 | 100 | 30+0.75 | 942 | 1705161 | 49 | 47 | 46 | 44 | 37 | 34 | 31 | 22 | 18 | |
| SiFire-80/200-203-37EJ I | 125 | 100 | 37+0.75 | 989 | 1705162 | 55 | 53 | 52 | 49 | 44 | 41 | 39 | 30 | 22 | |
| SiFire-80/200-215.5-45EJ I | 125 | 100 | 45+0.75 | 1106 | 1705163 | 62 | 61 | 60 | 57 | 52 | 49 | 46 | 39 | 32 | 28 |
| | | | | | | Portata (m³/h) | | | | | | | | | |
| » Wilo-SiFire 80/250 | | | | | | 0 | 50 | 100 | 150 | 200 | 250 | 280 | 300 | 320 | 340 |
| SiFire-80/250-235-55EJ I | 125 | 100 | 55+0.75 | 1186 | 1705164 | 71 | 70 | 69 | 68 | 62 | 52 | 47 | 41 | 36 | 30 |
| SiFire-80/250-243-75EJ I | 125 | 100 | 75+0.75 | 1369 | 1705871 | 79 | 78 | 77 | 72 | 69 | 61 | 53 | 50 | 44 | 40 |
| SiFire-80/250-253-75EJ I | 125 | 100 | 75+1.1 | 1369 | 1705872 | 86 | 85 | 84 | 82 | 78 | 71 | 63 | 60 | 56 | 50 |
| SiFire-80/250-266-90EJ I | 125 | 100 | 90+1.1 | 1408 | 1705873 | 106 | 105 | 104 | 92 | 90 | 84 | 78 | 76 | 70 | 64 |
| | | | | | | Portata (m³/h) | | | | | | | | | |
| » Wilo-SiFire 80/315 | | | | | | 0 | 50 | 100 | 150 | 180 | 200 | 250 | 300 | 350 | 400 |
| SiFire-80/315-290-110EJ I | 125 | 100 | 110+1.5 | 1622 | 1705874 | 110 | 109 | 109 | 108 | 105 | 101 | 92 | 80 | 70 | 54 |
| SiFire-80/315-311-132EJ I | 125 | 100 | 132+1.5 | 1658 | 1705875 | 130 | 130 | 129 | 126 | 124 | 120 | 116 | 104 | 90 | |
| | | | | | | Portata (m³/h) | | | | | | | | | |
| » Wilo-SiFire 100/200 | | | | | | 0 | 100 | 150 | 200 | 250 | 300 | 360 | 375 | 390 | 415 |
| SiFire-100/200-168R-22EJ I | 150 | 125 | 22+0.55 | 862 | 1705165 | 33 | 31 | 29 | 27 | 24 | 16 | 7 | 5 | 2 | |
| SiFire-100/200-183-30EJ I | 150 | 125 | 30+0.55 | 957 | 1705166 | 40 | 37 | 36 | 33 | 30 | 24 | 13 | 10 | 6 | |
| SiFire-100/200-194-37EJ I | 150 | 125 | 37+0.75 | 1006 | 1705167 | 45 | 44 | 43 | 42 | 38 | 33 | 22 | 21 | 14 | |
| SiFire-100/200-205-45EJ I | 150 | 125 | 45+0.75 | 1123 | 1705168 | 52 | 49 | 48 | 46 | 44 | 40 | 28 | 26 | 20 | |
| SiFire-100/200-219-55EJ I | 150 | 125 | 55+0.75 | 1191 | 1705169 | 59 | 58 | 57 | 56 | 53 | 50 | 41 | 40 | 35 | 30 |

**Prezzi e disponibilità a richiesta: contattare i nostri uffici**

L'area grigia inserita in tabella rappresenta la parte della curva caratteristica oltre il limite di selezione consigliato, NPSHr = 6.5m.
In quest'area non è possibile selezionare punti di lavoro per HHS (High Hazard Storage) e HHP (High Hazard Process).
Portata minima per il circuito di ricircolo diaframma, 2% della portata corrispondente all'NPSHr consigliato.
Per selezioni che superano il limite consigliato contattare l'ufficio tecnico.

# Wilo-SiFire

Sistema antincendio
**con 1 pompa elettrica + jockey**

## Descrizione

Sistema di pressurizzazione idrica antincendio secondo **UNI EN 12845**. Costituito da **1** pompa base-giunto accoppiata con **motore elettrico** e e **pompa jockey** elettrica multistadio.

## Campo di applicazioni

- Applicazioni commerciali
- Applicazioni industriali
- Antincendio

| Wilo-SiFire | 3~400 V - 50 Hz | | | | » Sistemi con 1 Elettrica + 1 jokey | | | | | | | | PG6 | | W3 |
|---|---|---|---|---|---|---|---|---|---|---|---|---|---|---|---|
| » Wilo-SiFire 100/250 | | | | | | Portata (m³/h) | | | | | | | | | |
| Modello | Collettore Mandata DN | Aspirazione DN | $P_2$ (kW) | Peso (kg) | Codice | 0 | 100 | 200 | 250 | 300 | 350 | 400 | 450 | 475 | 500 |
| | | | | | | Prevalenza (m) | | | | | | | | | |
| SiFire-100/250-233-55EJ I | 150 | 125 | 55+0.75 | 1207 | 1705170 | 66 | 64 | 59 | 54 | 47 | 38 | 29 | 16 | 10 | |
| SiFire-100/250-247-75EJ I | 150 | 125 | 75+0.75 | 1418 | 1705876 | 78 | 76 | 72 | 67 | 60 | 52 | 41 | 32 | 25 | 20 |
| SiFire-100/250-256-90EJ I | 150 | 125 | 90+1.1 | 1457 | 1705877 | 84 | 82 | 79 | 76 | 70 | 61 | 52 | 41 | 35 | 30 |
| SiFire-100/250-269-110EJ I | 150 | 125 | 110+1.1 | 1651 | 1705878 | 93 | 92 | 89 | 86 | 80 | 74 | 63 | 55 | 49 | 41 |
| | | | | | | Portata (m³/h) | | | | | | | | | |
| » Wilo-SiFire 100/315 | | | | | | 0 | 200 | 250 | 300 | 350 | 400 | 450 | 500 | 550 | 600 |
| SiFire-100/315-272-132EJ I | 150 | 125 | 132+1.5 | 1703 | 1705879 | 96 | 97 | 94 | 90 | 82 | 77 | 70 | 60 | 50 | |
| SiFire-100/315-294-160EJ I | 150 | 125 | 160+1.5 | 1784 | 1705880 | 114 | 112 | 110 | 108 | 106 | 98 | 90 | 80 | 70 | 55 |
| | | | | | | Portata (m³/h) | | | | | | | | | |
| » Wilo-SiFire 125/250 | | | | | | 0 | 100 | 200 | 250 | 300 | 350 | 400 | 500 | 600 | 650 |
| SiFire-125/250-224-90EJ I | 200 | 150 | 90+0.75 | 1508 | 1705881 | 60 | 60 | 59 | 58 | 57 | 54 | 50 | 44 | 36 | |
| SiFire-125/250-237-110EJ I | 200 | 150 | 110+0.75 | 1702 | 1705882 | 70 | 69 | 68 | 67 | 65 | 64 | 62 | 55 | 46 | 52 |

**Prezzi e disponibilità a richiesta: contattare i nostri uffici**

L'area grigia inserita in tabella rappresenta la parte della curva caratteristica oltre il limite di selezione consigliato, NPSHr = 6.5m.
In quest'area non è possibile selezionare punti di lavoro per HHS (High Hazard Storage) e HHP (High Hazard Process).
Portata minima per il circuito di ricircolo diaframma, 2% della portata corrispondente all'NPSHr consigliato.
Per selezioni che superano il limite consigliato contattare l'ufficio tecnico.





Soggetto a modifiche tecniche senza preavviso

## Descrizione

Sistema di pressurizzazione idrica antincendio secondo **UNI EN 12845**. Costituito da **1** pompa base-giunto accoppiata con **motore elettrico** e e **pompa jockey** elettrica multistadio.

## Campo di applicazioni

- Applicazioni commerciali
- Applicazioni industriali
- Antincendio

# Wilo-SiFire

Sistema antincendio
**con 1 pompa elettrica + jockey**

| Wilo-SiFire | 3~400 V - 50 Hz | | | | » sistemi con 1 Elettrica + 1 jokey | | | | | | | | | PG6 | W3 |
|---|---|---|---|---|---|---|---|---|---|---|---|---|---|---|---|
| » Wilo-SiFire 125/250 | | | | | | Portata (m³/h) | | | | | | | | | |
| Modello | Collettore Mandata DN | Aspirazione DN | $P_2$ (kW) | Peso (kg) | Codice | 0 | 100 | 200 | 250 | 300 | 350 | 400 | 550 | 650 | 750 |
| | | | | | | Prevalenza (m) | | | | | | | | | |
| SiFire-125/250-251-132EJ I | 200 | 150 | 132+0.75 | 1738 | 1705883 | 80 | 79 | 78 | 77 | 76 | 75 | 74 | 65 | 54 | |
| SiFire-125/250-267-160EJ I | 200 | 150 | 160+1.1 | 1819 | 1705884 | 90 | 90 | 89 | 89 | 88 | 87 | 86 | 77 | 70 | 56 |
| | | | | | | Portata (m³/h) | | | | | | | | | |
| » Wilo-SiFire 125/315 | | | | | | 0 | 200 | 300 | 350 | 400 | 450 | 500 | 600 | 650 | 720 |
| SiFire-125/315-290-160EJ I | 200 | 150 | 160+1.5 | 1868 | 1705885 | 104 | 102 | 98 | 92 | 90 | 84 | 78 | 64 | 54 | 40 |
| | | | | | | Portata (m³/h) | | | | | | | | | |
| » Wilo-SiFire 50/160 | | | | | | 0 | 300 | 400 | 500 | 600 | 700 | 750 | 850 | 1000 | 1050 |
| SiFire-150/315-273-200EJ I | 250 | 200 | 200+1.1 | 2167 | 1705886 | 89 | 87 | 86 | 82 | 77 | 70 | 67 | 54 | 37 | |
| SiFire-150/315-279-250EJ I | 250 | 200 | 250+1.1 | 2367 | 1705887 | 94 | 92 | 90 | 87 | 82 | 74 | 71 | 61 | 43 | 34 |
| | | | | | | Portata (m³/h) | | | | | | | | | |
| » Wilo-SiFire 150/315 | | | | | | 0 | 300 | 400 | 500 | 700 | 800 | 900 | 950 | 1050 | 1150 |
| SiFire-150/315-291-250EJ I | 250 | 200 | 250+1.5 | 2369 | 1705888 | 104 | 102 | 100 | 98 | 84 | 78 | 66 | 64 | 50 | 36 |

**Prezzi e disponibilità a richiesta: contattare i nostri uffici**

L'area grigia inserita in tabella rappresenta la parte della curva caratteristica oltre il limite di selezione consigliato, NPSHr = 6.5m.
In quest'area non è possibile selezionare punti di lavoro per HHS (High Hazard Storage) e HHP (High Hazard Process).
Portata minima per il circuito di ricircolo diaframma, 2% della portata corrispondente all'NPSHr consigliato.
Per selezioni che superano il limite consigliato contattare l'ufficio tecnico.

# Wilo-SiFire

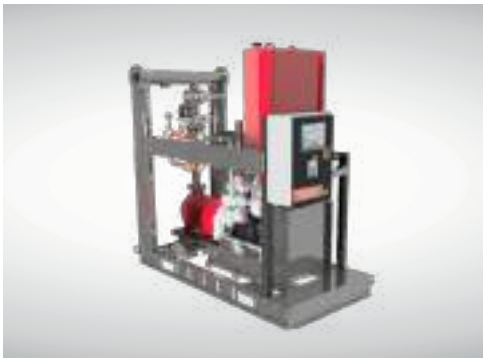

Sistema antincendio
**con 1 motopompa Diesel**

## Descrizione

Sistema di pressurizzazione idrica antincendio secondo **UNI EN 12845**. Costituito da **1** pompa base-giunto accoppiata con **motore diesel**.

## Campo di applicazioni

- Applicazioni commerciali
- Applicazioni industriali
- Antincendio

| Wilo-SiFire | 1~230 V - 50 Hz | | | | » sistemi con 1 Motopompa Diesel | | | | | | | | PG6 | | W3 |
|---|---|---|---|---|---|---|---|---|---|---|---|---|---|---|---|
| » Wilo-SiFire 32/200 | | | | | | Portata (m³/h) | | | | | | | | | |
| Modello | Collettore Mandata DN | Aspirazione DN | $P_2$ (kW) | Peso (kg) | Codice | 0 | 5 | 10 | 15 | 20 | 25 | 27 | 29 | 31 | 33 |
| | | | | | | Prevalenza (m) | | | | | | | | | |
| SiFire-32/200-177-4,25D I | 65 | 50 | 4,25 | 563 | 1705171 | 39 | 39 | 36 | 33 | 30 | 25 | 21 | 18 | 16 | 12 |
| SiFire-32/200-193-6,8D I | 65 | 50 | 6,8 | 580 | 1705172 | 48 | 47 | 45 | 43 | 39 | 34 | 30 | 28 | 26 | |
| SiFire-32/200-205-6,8D I | 65 | 50 | 6,8 | 580 | 1705173 | 56 | 54 | 53 | 51 | 47 | 45 | 38 | 38 | 36 | |
| SiFire-32/200-210-10,5D I | 65 | 50 | 10,5 | 615 | 1705174 | 58 | 57 | 56 | 54 | 50 | 46 | 43 | 41 | 38 | |
| | | | | | | Portata (m³/h) | | | | | | | | | |
| » Wilo-SiFire 32/250 | | | | | | 0 | 10 | 20 | 30 | 40 | 50 | 60 | 70 | 80 | 82 |
| SiFire-32/250-210-17,7D I | 65 | 50 | 17,7 | 685 | 1705175 | 57 | 57 | 57 | 54 | 51 | 46 | 40 | 32 | | |
| SiFire-32/250-225-26,5D I | 65 | 50 | 26,5 | 749 | 1705176 | 66 | 66 | 66 | 64 | 61 | 56 | 50 | 43 | 33 | |
| SiFire-32/250-235-26,5D I | 65 | 50 | 26,5 | 749 | 1705177 | 73 | 73 | 73 | 72 | 68 | 63 | 58 | 51 | 43 | 37 |
| SiFire-32/250-257-31,5D I | 65 | 50 | 31,5 | 580 | 1705178 | 92 | 91 | 90 | 89 | 86 | 81 | 75 | 68 | 57 | 51 |
| | | | | | | Portata (m³/h) | | | | | | | | | |
| » Wilo-SiFire 40/200 | | | | | | 0 | 10 | 20 | 25 | 30 | 35 | 40 | 45 | 55 | 65 |
| SiFire-40/200-180-10,5D I | 65 | 65 | 10,5 | 618 | 1705179 | 41 | 41 | 40 | 39 | 37 | 35 | 31 | 27 | 14 | |
| SiFire-40/200-195-10,5D I | 65 | 65 | 10,5 | 623 | 1705180 | 52 | 51 | 50 | 49 | 48 | 46 | 44 | 41 | 31 | |
| SiFire-40/200-200-12,9D I | 65 | 65 | 12,9 | 623 | 1705181 | 55 | 55 | 54 | 53 | 52 | 51 | 49 | 46 | 39 | 29 |
| SiFire-40/200-210-12,9D I | 65 | 65 | 12,9 | 623 | 1705182 | 61 | 61 | 61 | 60 | 58 | 56 | 54 | 50 | 42 | 32 |

**Prezzi e disponibilità a richiesta: contattare i nostri uffici**

L'area grigia inserita in tabella rappresenta la parte della curva caratteristica oltre il limite di selezione consigliato, NPSHr = 6.5m.
In quest'area non è possibile selezionare punti di lavoro per HHS (High Hazard Storage) e HHP (High Hazard Process).
Portata minima per il circuito di ricircolo diaframma, 2% della portata corrispondente all'NPSHr consigliato.
Per selezioni che superano il limite consigliato contattare l'ufficio tecnico.





Soggetto a modifiche tecniche senza preavviso

## Descrizione

Sistema di pressurizzazione idrica antincendio secondo **UNI EN 12845**. Costituito da **1** pompa base-giunto accoppiata con **motore diesel**.

# Wilo-SiFire

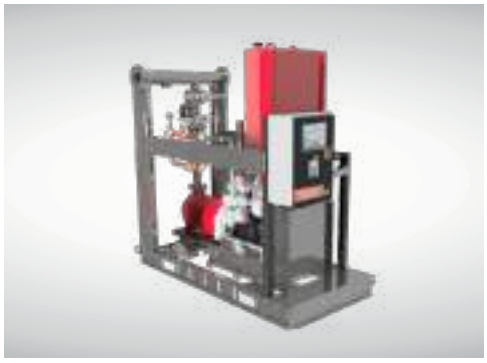

Sistema antincendio
**con 1 motopompa Diesel**

## Campo di applicazioni

- Applicazioni commerciali
- Applicazioni industriali
- Antincendio

| Wilo-SiFire | 1~230 V - 50 Hz | | | | » sistemi con 1 Motopompa Diesel | | | | | | | | PG6 | | W3 |
|---|---|---|---|---|---|---|---|---|---|---|---|---|---|---|---|
| » Wilo-SiFire 40/250 | | | | | | Portata (m³/h) | | | | | | | | | |
| Modello | Collettore Mandata DN | Aspirazione DN | $P_2$ (kW) | Peso (kg) | Codice | 0 | 10 | 20 | 25 | 30 | 35 | 40 | 45 | 55 | 65 |
| | | | | | | Prevalenza (m) | | | | | | | | | |
| SiFire-40/250-198-12,9D I | 65 | 65 | 12,9 | 634 | 1705183 | 53 | 53 | 52 | 51 | 49 | 46 | 44 | 40 | 36 | |
| SiFire-40/250-205-12,9D I | 65 | 65 | 12,9 | 634 | 1705184 | 57 | 57 | 56 | 55 | 54 | 52 | 49 | 46 | 40 | |
| SiFire-40/250-219-17,7D I | 65 | 65 | 17,7 | 688 | 1705185 | 66 | 66 | 64 | 62 | 61 | 58 | 56 | 52 | 48 | 40 |
| | | | | | | Portata (m³/h) | | | | | | | | | |
| » Wilo-SiFire 40/250 | | | | | | 0 | 20 | 30 | 35 | 40 | 45 | 50 | 55 | 65 | 75 |
| SiFire-40/250-230-17,7D I | 65 | 65 | 17,7 | 688 | 1705186 | 72 | 70 | 67 | 65 | 62 | 60 | 57 | 54 | 46 | |
| SiFire-40/250-235-26,5D I | 65 | 65 | 26,5 | 752 | 1705187 | 75 | 73 | 72 | 68 | 65 | 63 | 60 | 56 | 48 | |
| SiFire-40/250-248-26,5D I | 65 | 65 | 26,5 | 752 | 1705188 | 84 | 81 | 80 | 77 | 74 | 72 | 68 | 64 | 57 | 44 |
| | | | | | | Portata (m³/h) | | | | | | | | | |
| » Wilo-SiFire 50/160 | | | | | | 0 | 20 | 30 | 40 | 50 | 60 | 70 | 80 | 100 | 120 |
| SiFire-50/160-150-6,8D I | 80 | 65 | 6,8 | 586 | 1705189 | 31 | 31 | 30 | 29 | 27 | 26 | 23 | 20 | 13 | |
| SiFire-50/160-154-10,5D I | 80 | 65 | 10,5 | 621 | 1705190 | 32 | 32 | 31 | 30 | 29 | 28 | 24 | 21 | 15 | |
| SiFire-50/160-170-12,9D I | 80 | 65 | 12,9 | 627 | 1705191 | 40 | 40 | 38 | 38 | 37 | 36 | 32 | 29 | 23 | 19 |
| | | | | | | Portata (m³/h) | | | | | | | | | |
| » Wilo-SiFire 50/200 | | | | | | 0 | 20 | 30 | 40 | 50 | 60 | 70 | 75 | 85 | 95 |
| SiFire-50/200-175-12,9D I | 80 | 65 | 12,9 | 634 | 1705192 | 40 | 39 | 38 | 36 | 34 | 31 | 28 | 26 | | |
| SiFire-50/200-185-12,9D I | 80 | 65 | 12,9 | 634 | 1705193 | 45 | 44 | 43 | 41 | 39 | 37 | 33 | 31 | 28 | |
| SiFire-50/200-195-17,7D I | 80 | 65 | 17,7 | 688 | 1705194 | 50 | 50 | 49 | 47 | 45 | 42 | 39 | 36 | 34 | 28 |
| | | | | | | Portata (m³/h) | | | | | | | | | |
| » Wilo-SiFire 50/200 | | | | | | 0 | 30 | 50 | 60 | 70 | 80 | 90 | 95 | 100 | 110 |
| SiFire-50/200-204-17,7D I | 80 | 65 | 17,7 | 688 | 1705195 | 56 | 53 | 51 | 48 | 44 | 42 | 38 | 35 | 33 | |
| SiFire-50/200-208-26,5D I | 80 | 65 | 26,5 | 752 | 1705196 | 58 | 56 | 54 | 51 | 47 | 44 | 39 | 37 | 34 | |
| SiFire-50/200-215-26,5D I | 80 | 65 | 26,5 | 752 | 1705197 | 61 | 59 | 57 | 55 | 51 | 48 | 45 | 42 | 40 | 34 |

**Prezzi e disponibilità a richiesta: contattare i nostri uffici**

L'area grigia inserita in tabella rappresenta la parte della curva caratteristica oltre il limite di selezione consigliato, NPSHr = 6.5m.
In quest'area non è possibile selezionare punti di lavoro per HHS (High Hazard Storage) e HHP (High Hazard Process).
Portata minima per il circuito di ricircolo diaframma, 2% della portata corrispondente all'NPSHr consigliato.
Per selezioni che superano il limite consigliato contattare l'ufficio tecnico.

# Wilo-SiFire

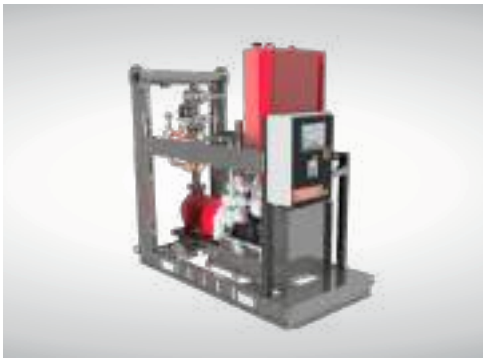

Sistema antincendio
**con 1 motopompa Diesel**

## Descrizione

Sistema di pressurizzazione idrica antincendio secondo **UNI EN 12845**. Costituito da **1** pompa base-giunto accoppiata con **motore diesel**.

## Campo di applicazioni

- Applicazioni commerciali
- Applicazioni industriali
- Antincendio

| Wilo-SiFire | 1~230 V - 50 Hz | | | | » Sistemi con 1 Motopompa Diesel | | | | | | | | PG6 | | W3 |
|---|---|---|---|---|---|---|---|---|---|---|---|---|---|---|---|
| » Wilo-SiFire 50/250 | | | | | | Portata (m³/h) | | | | | | | | | |
| | | | | | | 0 | 30 | 40 | 50 | 60 | 70 | 80 | 90 | 100 | 110 |
| Modello | Collettore Mandata DN | Aspirazione DN | $P_2$ (kW) | Peso (kg) | Codice | Prevalenza (m) | | | | | | | | | |
| SiFire-50/250-230-26,5D I | 80 | 65 | 26,5 | 760 | 1705198 | 73 | 72 | 71 | 69 | 65 | 60 | 55 | 47 | 39 | |
| SiFire-50/250-243-26,5D I | 80 | 65 | 26,5 | 760 | 1705199 | 85 | 84 | 83 | 81 | 78 | 74 | 69 | 64 | 54 | 44 |
| SiFire-50/250-257-31,5D I | 80 | 65 | 31,5 | 934 | 1705200 | 92 | 91 | 90 | 88 | 86 | 82 | 77 | 71 | 64 | 53 |
| | | | | | | Portata (m³/h) | | | | | | | | | |
| » Wilo-SiFire 65/200 | | | | | | 0 | 40 | 50 | 60 | 70 | 80 | 100 | 120 | 130 | 140 |
| SiFire-65/200-185-17,7D I | 100 | 80 | 17,7 | 700 | 1705201 | 43 | 43 | 43 | 43 | 41 | 41 | 34 | 29 | 24 | 20 |
| SiFire-65/200-197-26,5D I | 100 | 80 | 26,5 | 764 | 1705202 | 48 | 48 | 48 | 48 | 47 | 47 | 44 | 40 | 37 | 34 |
| | | | | | | Portata (m³/h) | | | | | | | | | |
| » Wilo-SiFire 65/200 | | | | | | 0 | 40 | 60 | 80 | 100 | 110 | 120 | 140 | 160 | 180 |
| SiFire-65/200-209-26,5D I | 100 | 80 | 26,5 | 764 | 1705203 | 61 | 61 | 60 | 58 | 54 | 53 | 50 | 43 | 36 | 28 |
| SiFire-65/200-214-31,5D I | 100 | 80 | 31,5 | 926 | 1705204 | 64 | 64 | 63 | 61 | 58 | 56 | 52 | 46 | 40 | 30 |
| | | | | | | Portata (m³/h) | | | | | | | | | |
| » Wilo-SiFire 65/250 | | | | | | 0 | 40 | 60 | 80 | 100 | 110 | 120 | 140 | 160 | 180 |
| SiFire-65/250-223-31,5D I | 100 | 80 | 31,5 | 969 | 1705205 | 69 | 68 | 67 | 66 | 60 | 58 | 56 | 50 | 43 | |
| SiFire-65/250-240-47,7D I | 100 | 80 | 47,7 | 1011 | 1705206 | 79 | 78 | 77 | 75 | 70 | 67 | 65 | 60 | 51 | |
| SiFire-65/250-252-47,7D I | 100 | 80 | 47,7 | 1011 | 1705207 | 88 | 87 | 86 | 83 | 80 | 77 | 75 | 68 | 60 | 52 |
| SiFire-65/250-259-66D I | 100 | 80 | 66 | 1050 | 1705208 | 94 | 93 | 92 | 90 | 87 | 85 | 82 | 75 | 70 | 60 |
| | | | | | | Portata (m³/h) | | | | | | | | | |
| » Wilo-SiFire 65/315 | | | | | | 0 | 20 | 40 | 60 | 80 | 100 | 120 | 160 | 180 | 200 |
| SiFire-65/315-292-100D I | 100 | 80 | 100 | 1343 | 1705889 | 116 | 115 | 114 | 113 | 111 | 110 | 105 | 95 | 90 | 85 |

**Prezzi e disponibilità a richiesta: contattare i nostri uffici**

L'area grigia inserita in tabella rappresenta la parte della curva caratteristica oltre il limite di selezione consigliato, NPSHr = 6.5m.
In quest'area non è possibile selezionare punti di lavoro per HHS (High Hazard Storage) e HHP (High Hazard Process).
Portata minima per il circuito di ricircolo diaframma, 2% della portata corrispondente all'NPSHr consigliato.
Per selezioni che superano il limite consigliato contattare l'ufficio tecnico.





Soggetto a modifiche tecniche senza preavviso

## Descrizione

Sistema di pressurizzazione idrica antincendio secondo **UNI EN 12845**. Costituito da **1** pompa base-giunto accoppiata con **motore diesel**.

# Wilo-SiFire

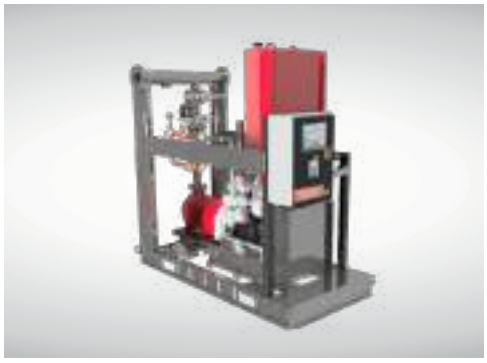

Sistema antincendio
**con 1 motopompa Diesel**

## Campo di applicazioni

- Applicazioni commerciali
- Applicazioni industriali
- Antincendio

| Wilo-SiFire | 1~230 V - 50 Hz | | | | » sistemi con 1 Motopompa Diesel | | | | | | | | | PG6 | W3 |
|---|---|---|---|---|---|---|---|---|---|---|---|---|---|---|---|
| » Wilo-SiFire 80/200 | | | | | | Portata (m³/h) | | | | | | | | | |
| Modello | Collettore Mandata DN | Aspirazione DN | $P_2$ (kW) | Peso (kg) | Codice | 0 | 50 | 100 | 150 | 200 | 220 | 230 | 270 | 300 | 330 |
| | | | | | | Prevalenza (m) | | | | | | | | | |
| SiFire-80/200-192R-31,5D I | 125 | 100 | 31,5 | 968 | 1705209 | 49 | 47 | 46 | 44 | 37 | 34 | 31 | 22 | 18 | |
| SiFire-80/200-203-47,7D I | 125 | 100 | 47,7 | 1010 | 1705210 | 55 | 53 | 52 | 49 | 44 | 41 | 39 | 30 | 22 | |
| SiFire-80/200-215,5-47,7D I | 125 | 100 | 47,7 | 1010 | 1705211 | 62 | 61 | 60 | 57 | 52 | 49 | 46 | 39 | 32 | 28 |
| | | | | | | Portata (m³/h) | | | | | | | | | |
| » Wilo-SiFire 80/250 | | | | | | 0 | 50 | 100 | 150 | 200 | 250 | 280 | 300 | 320 | 340 |
| SiFire-80/250-235-66D I | 125 | 100 | 66 | 1083 | 1705212 | 71 | 70 | 69 | 68 | 62 | 52 | 47 | 41 | 36 | 30 |
| SiFire-80/250-243-66D I | 125 | 100 | 66 | 1202 | 1705890 | 79 | 78 | 77 | 72 | 69 | 61 | 53 | 50 | 44 | 40 |
| SiFire-80/250-253-100D I | 125 | 100 | 100 | 1354 | 1705891 | 86 | 85 | 84 | 82 | 78 | 71 | 63 | 60 | 56 | 50 |
| SiFire-80/250-266-100D I | 125 | 100 | 100 | 1354 | 1705892 | 106 | 105 | 104 | 92 | 90 | 84 | 78 | 76 | 70 | 64 |
| | | | | | | Portata (m³/h) | | | | | | | | | |
| » Wilo-SiFire 80/315 | | | | | | 0 | 50 | 100 | 150 | 180 | 200 | 250 | 300 | 350 | 400 |
| SiFire-80/315-290-109D I | 125 | 100 | 109 | 1399 | 1705893 | 110 | 109 | 109 | 108 | 105 | 101 | 92 | 80 | 70 | 54 |
| SiFire-80/315-311-145D I | 125 | 100 | 145 | 1405 | 1705894 | 130 | 130 | 129 | 126 | 124 | 120 | 116 | 104 | 90 | |
| | | | | | | Portata (m³/h) | | | | | | | | | |
| » Wilo-SiFire 100/200 | | | | | | 0 | 100 | 150 | 200 | 250 | 300 | 360 | 375 | 390 | 415 |
| SiFire-100/200-168R-26,5D I | 150 | 125 | 26,5 | 812 | 1705213 | 33 | 31 | 29 | 27 | 24 | 16 | 7 | 5 | 2 | |
| SiFire-100/200-183-31,5D I | 150 | 125 | 31,5 | 986 | 1705214 | 40 | 37 | 36 | 33 | 30 | 24 | 13 | 10 | 6 | |
| SiFire-100/200-194-47,7D I | 150 | 125 | 47,7 | 1028 | 1705215 | 45 | 44 | 43 | 42 | 38 | 33 | 22 | 21 | 14 | |
| SiFire-100/200-205-47,7D I | 150 | 125 | 47,7 | 1028 | 1705216 | 52 | 49 | 48 | 46 | 44 | 40 | 28 | 26 | 20 | |
| SiFire-100/200-219-66D I | 150 | 125 | 66 | 1068 | 1705217 | 59 | 58 | 57 | 56 | 53 | 50 | 41 | 40 | 35 | 30 |

**Prezzi e disponibilità a richiesta: contattare i nostri uffici**

L'area grigia inserita in tabella rappresenta la parte della curva caratteristica oltre il limite di selezione consigliato, NPSHr = 6.5m.
In quest'area non è possibile selezionare punti di lavoro per HHS (High Hazard Storage) e HHP (High Hazard Process).
Portata minima per il circuito di ricircolo diaframma, 2% della portata corrispondente all'NPSHr consigliato.
Per selezioni che superano il limite consigliato contattare l'ufficio tecnico.

# Wilo-SiFire

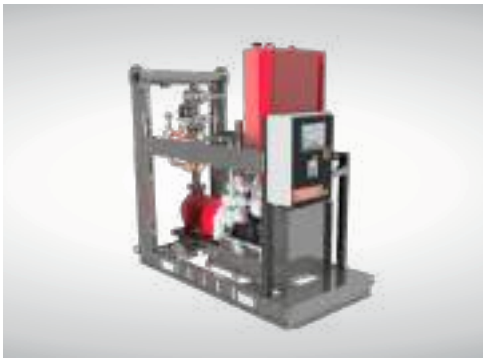

Sistema antincendio
**con 1 motopompa Diesel**

## Descrizione

Sistema di pressurizzazione idrica antincendio secondo **UNI EN 12845**. Costituito da **1** pompa base-giunto accoppiata con **motore diesel**.

## Campo di applicazioni

- Applicazioni commerciali
- Applicazioni industriali
- Antincendio

| Wilo-SiFire | 1~230 V - 50 Hz | | | | » Sistemi con 1 Motopompa Diesel | | | | | | | | PG6 | | W3 |
|---|---|---|---|---|---|---|---|---|---|---|---|---|---|---|---|
| » Wilo-SiFire 100/250 | | | | | | Portata (m³/h) | | | | | | | | | |
| Modello | Collettore Mandata DN | Aspirazione DN | $P_2$ (kW) | Peso (kg) | Codice | 0 | 100 | 200 | 250 | 300 | 350 | 400 | 450 | 475 | 500 |
| | | | | | | Prevalenza (m) | | | | | | | | | |
| SiFire-100/250-233-66D I | 150 | 125 | 66 | 1084 | 1705218 | 66 | 64 | 59 | 54 | 47 | 38 | 29 | 16 | 10 | |
| SiFire-100/250-247-100D I | 150 | 125 | 100 | 1408 | 1705895 | 78 | 76 | 72 | 67 | 60 | 52 | 41 | 32 | 25 | 20 |
| SiFire-100/250-256-100D I | 150 | 125 | 100 | 1408 | 1705896 | 84 | 82 | 79 | 76 | 70 | 61 | 52 | 41 | 35 | 30 |
| SiFire-100/250-269-109D I | 150 | 125 | 109 | 1432 | 1705897 | 93 | 92 | 89 | 86 | 80 | 74 | 63 | 55 | 49 | 41 |
| | | | | | | Portata (m³/h) | | | | | | | | | |
| » Wilo-SiFire 100/315 | | | | | | 0 | 200 | 250 | 300 | 350 | 400 | 450 | 500 | 550 | 600 |
| SiFire-100/315-272-145D I | 150 | 125 | 145 | 1454 | 1705898 | 96 | 97 | 94 | 90 | 82 | 77 | 70 | 60 | 50 | |
| SiFire-100/315-294-197D I | 150 | 125 | 197 | 1636 | 1705899 | 114 | 112 | 110 | 108 | 106 | 98 | 90 | 80 | 70 | 55 |
| | | | | | | Portata (m³/h) | | | | | | | | | |
| » Wilo-SiFire 125/250 | | | | | | 0 | 100 | 200 | 250 | 300 | 350 | 400 | 500 | 600 | 650 |
| SiFire-125/250-224-100D I | 200 | 150 | 100 | 1462 | 1705900 | 60 | 60 | 59 | 58 | 57 | 54 | 50 | 44 | 36 | |
| SiFire-125/250-237-109D I | 200 | 150 | 109 | 1486 | 1705901 | 70 | 69 | 68 | 67 | 65 | 64 | 62 | 55 | 46 | 52 |

**Prezzi e disponibilità a richiesta: contattare i nostri uffici**

L'area grigia inserita in tabella rappresenta la parte della curva caratteristica oltre il limite di selezione consigliato, NPSHr = 6.5m.
In quest'area non è possibile selezionare punti di lavoro per HHS (High Hazard Storage) e HHP (High Hazard Process).
Portata minima per il circuito di ricircolo diaframma, 2% della portata corrispondente all'NPSHr consigliato.
Per selezioni che superano il limite consigliato contattare l'ufficio tecnico.





Soggetto a modifiche tecniche senza preavviso

## Descrizione

Sistema di pressurizzazione idrica antincendio secondo **UNI EN 12845**. Costituito da **1** pompa base-giunto accoppiata con **motore diesel**.

# Wilo-SiFire

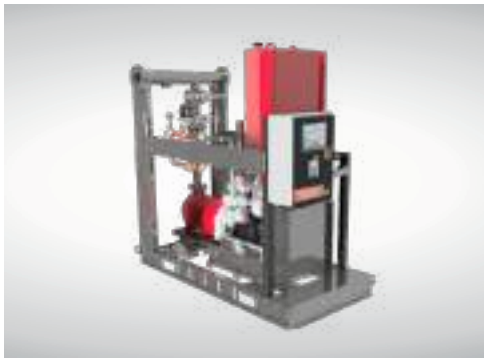

Sistema antincendio
**con 1 motopompa Diesel**

## Campo di applicazioni

- Applicazioni commerciali
- Applicazioni industriali
- Antincendio

| Wilo-SiFire | 1~230 V - 50 Hz | | | | » Sistemi con 1 Motopompa Diesel | | | | | | | | PG6 | | W3 |
|---|---|---|---|---|---|---|---|---|---|---|---|---|---|---|---|
| » Wilo-SiFire 125/250 | | | | | | Portata (m³/h) | | | | | | | | | |
| Modello | Collettore Mandata DN | Aspirazione DN | $P_2$ (kW) | Peso (kg) | Codice | 0 | 100 | 200 | 250 | 300 | 350 | 400 | 550 | 650 | 750 |
| | | | | | | Prevalenza (m) | | | | | | | | | |
| SiFire-125/250-251-145D I | 200 | 150 | 145 | 1492 | 1705902 | 80 | 79 | 78 | 77 | 76 | 75 | 74 | 65 | 54 | |
| SiFire-125/250-267-197D I | 200 | 150 | 197 | 1673 | 1705903 | 90 | 90 | 89 | 89 | 88 | 87 | 86 | 77 | 70 | 56 |
| | | | | | | Portata (m³/h) | | | | | | | | | |
| » Wilo-SiFire 125/315 | | | | | | 0 | 200 | 300 | 350 | 400 | 450 | 500 | 600 | 650 | 720 |
| SiFire-125/315-290-197D I | 200 | 150 | 197 | 1729 | 1705904 | 104 | 102 | 98 | 92 | 90 | 84 | 78 | 64 | 54 | 40 |
| | | | | | | Portata (m³/h) | | | | | | | | | |
| » Wilo-SiFire 50/160 | | | | | | 0 | 300 | 400 | 500 | 600 | 700 | 750 | 850 | 1000 | 1050 |
| SiFire-150/315-273-222D I | 250 | 200 | 222 | 1903 | 1705905 | 89 | 87 | 86 | 82 | 77 | 70 | 67 | 54 | 37 | |
| SiFire-150/315-279-222D I | 250 | 200 | 222 | 1903 | 1705906 | 94 | 92 | 90 | 87 | 82 | 74 | 71 | 61 | 43 | 34 |
| | | | | | | Portata (m³/h) | | | | | | | | | |
| » Wilo-SiFire 150/315 | | | | | | 0 | 300 | 400 | 500 | 700 | 800 | 900 | 950 | 1050 | 1150 |
| SiFire-150/315-291-246D I | 250 | 200 | 246 | 1909 | 1705907 | 104 | 102 | 100 | 98 | 84 | 78 | 66 | 64 | 50 | 36 |

**Prezzi e disponibilità a richiesta: contattare i nostri uffici**

L'area grigia inserita in tabella rappresenta la parte della curva caratteristica oltre il limite di selezione consigliato, NPSHr = 6.5m.
In quest'area non è possibile selezionare punti di lavoro per HHS (High Hazard Storage) e HHP (High Hazard Process).
Portata minima per il circuito di ricircolo diaframma, 2% della portata corrispondente all'NPSHr consigliato.
Per selezioni che superano il limite consigliato contattare l'ufficio tecnico.

# Wilo-SiFire

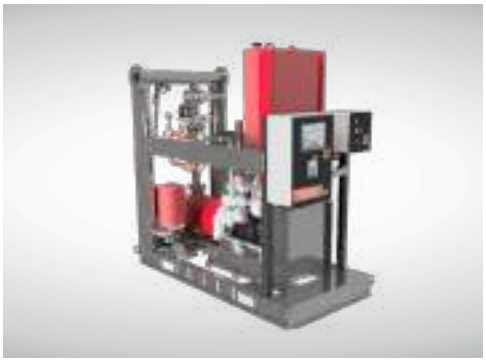

Sistema antincendio
**con 1 motopompa Diesel + Jockey**

## Descrizione

Sistema di pressurizzazione idrica antincendio secondo **UNI EN 12845**. Costituito da **1** pompa base-giunto accoppiata con **motore diesel** e **pompa jockey** elettrica multistadio verticale

## Campo di applicazioni

- Applicazioni commerciali
- Applicazioni industriali
- Antincendio

| Wilo-SiFire | 3~400 V - 50 Hz | | | | » sistemi con 1 Motopompa Diesel + Jockey | | | | | | | | PG6 | | W3 |
|---|---|---|---|---|---|---|---|---|---|---|---|---|---|---|---|
| » Wilo-SiFire 32/200 | | | | | | Portata (m³/h) | | | | | | | | | |
| Modello | | | $P_2$ (kW) | Peso (kg) | Codice | 0 | 5 | 10 | 15 | 20 | 25 | 27 | 29 | 31 | 33 |
| | | | | | | Prevalenza (m) | | | | | | | | | |
| SiFire-32/200-177-4,25DJ I | 65 | 50 | 4,25+0,55 | 614 | 1705219 | 39 | 39 | 36 | 33 | 30 | 25 | 21 | 18 | 16 | 12 |
| SiFire-32/200-193-6,8DJ I | 65 | 50 | 6,8+0,55 | 632 | 1705220 | 48 | 47 | 45 | 43 | 39 | 34 | 30 | 28 | 26 | |
| SiFire-32/200-205-6,8DJ I | 65 | 50 | 6,8+0,75 | 641 | 1705221 | 56 | 54 | 53 | 51 | 47 | 45 | 38 | 38 | 36 | |
| SiFire-32/200-210-10,5DJ I | 65 | 50 | 10,5+0,75 | 676 | 1705222 | 58 | 57 | 56 | 54 | 50 | 46 | 43 | 41 | 38 | |
| | | | | | | Portata (m³/h) | | | | | | | | | |
| » Wilo-SiFire 32/250 | | | | | | 0 | 10 | 20 | 30 | 40 | 50 | 60 | 70 | 80 | 82 |
| SiFire-32/250-210-17,7DJ I | 65 | 50 | 17,7+1,1 | 764 | 1705223 | 57 | 57 | 57 | 54 | 51 | 46 | 40 | 32 | | |
| SiFire-32/250-225-26,5DJ I | 65 | 50 | 26,5+1,1 | 828 | 1705224 | 66 | 66 | 66 | 64 | 61 | 56 | 50 | 43 | 33 | |
| SiFire-32/250-235-26,5DJ I | 65 | 50 | 26,5+1,1 | 828 | 1705225 | 73 | 73 | 73 | 72 | 68 | 63 | 58 | 51 | 43 | 37 |
| SiFire-32/250-257-31,5DJ I | 65 | 50 | 31,5+1,1 | 978 | 1705226 | 92 | 91 | 90 | 89 | 86 | 81 | 75 | 68 | 57 | 51 |
| | | | | | | Portata (m³/h) | | | | | | | | | |
| » Wilo-SiFire 40/200 | | | | | | 0 | 10 | 20 | 25 | 30 | 35 | 40 | 45 | 55 | 65 |
| SiFire-40/200-180-10,5DJ I | 65 | 65 | 10,5+0,55 | 674 | 1705227 | 41 | 41 | 40 | 39 | 37 | 35 | 31 | 27 | 14 | |
| SiFire-40/200-195-10,5DJ I | 65 | 65 | 10,5+0,75 | 684 | 1705228 | 52 | 51 | 50 | 49 | 48 | 46 | 44 | 41 | 31 | |
| SiFire-40/200-200-12,9DJ I | 65 | 65 | 12,9+0,75 | 713 | 1705229 | 55 | 55 | 54 | 53 | 52 | 51 | 49 | 46 | 39 | 29 |
| SiFire-40/200-210-12,9DJ I | 65 | 65 | 12,9+1,1 | 714 | 1705230 | 61 | 61 | 61 | 60 | 58 | 56 | 54 | 50 | 42 | 32 |

**Prezzi e disponibilità a richiesta: contattare i nostri uffici**

L'area grigia inserita in tabella rappresenta la parte della curva caratteristica oltre il limite di selezione consigliato, NPSHr = 6.5m.
In quest'area non è possibile selezionare punti di lavoro per HHS (High Hazard Storage) e HHP (High Hazard Process).
Portata minima per il circuito di ricircolo diaframma, 2% della portata corrispondente all'NPSHr consigliato.
Per selezioni che superano il limite consigliato contattare l'ufficio tecnico.





Soggetto a modifiche tecniche senza preavviso

## Descrizione

Sistema di pressurizzazione idrica antincendio secondo **UNI EN 12845**. Costituito da **1** pompa base-giunto accoppiata con **motore diesel** e **pompa jockey** elettrica multistadio verticale

## Campo di applicazioni

- Applicazioni commerciali
- Applicazioni industriali
- Antincendio

# Wilo-SiFire

Sistema antincendio
**con 1 motopompa Diesel + Jockey**

| Wilo-SiFire | 3~400 V - 50 Hz | | | | » sistemi con 1 Motopompa Diesel + Jockey | | | | | | | | | PG6 | W3 |
|---|---|---|---|---|---|---|---|---|---|---|---|---|---|---|---|
| » Wilo-SiFire 40/250 | | | | | | Portata (m³/h) | | | | | | | | | |
| Modello | | | $P_2$ (kW) | Peso (kg) | Codice | 0 | 10 | 20 | 25 | 30 | 35 | 40 | 45 | 55 | 65 |
| | | | | | | Prevalenza (m) | | | | | | | | | |
| SiFire-40/250-198-12,9DJ I | 65 | 65 | 12,9+0,75 | 723 | 1705231 | 53 | 53 | 52 | 51 | 49 | 46 | 44 | 40 | 36 | |
| SiFire-40/250-205-12,9DJ I | 65 | 65 | 12,9+1,1 | 724 | 1705232 | 57 | 57 | 56 | 55 | 54 | 52 | 49 | 46 | 40 | |
| SiFire-40/250-219-17,7DJ I | 65 | 65 | 17,7+1,1 | 767 | 1705233 | 66 | 66 | 64 | 62 | 61 | 58 | 56 | 52 | 48 | 40 |
| | | | | | | Portata (m³/h) | | | | | | | | | |
| » Wilo-SiFire 40/250 | | | | | | 0 | 20 | 30 | 35 | 40 | 45 | 50 | 55 | 65 | 75 |
| SiFire-40/250-230-17,7DJ I | 65 | 65 | 17,7+1,1 | 767 | 1705234 | 72 | 70 | 67 | 65 | 62 | 60 | 57 | 54 | 46 | |
| SiFire-40/250-235-26,5DJ I | 65 | 65 | 26,5+1,1 | 831 | 1705235 | 75 | 73 | 72 | 68 | 65 | 63 | 60 | 56 | 48 | |
| SiFire-40/250-248-26,5DJ I | 65 | 65 | 26,5+1,1 | 831 | 1705236 | 84 | 81 | 80 | 77 | 74 | 72 | 68 | 64 | 57 | 44 |
| | | | | | | Portata (m³/h) | | | | | | | | | |
| » Wilo-SiFire 50/160 | | | | | | 0 | 20 | 30 | 40 | 50 | 60 | 70 | 80 | 100 | 120 |
| SiFire-50/160-150-6,8DJ I | 80 | 65 | 6,8+0,55 | 643 | 1705237 | 31 | 31 | 30 | 29 | 27 | 26 | 23 | 20 | 13 | |
| SiFire-50/160-154-10,5DJ I | 80 | 65 | 10,5+0,55 | 707 | 1705238 | 32 | 32 | 31 | 30 | 29 | 28 | 24 | 21 | 15 | |
| SiFire-50/160-170-12,9DJ I | 80 | 65 | 12,9+0,55 | 713 | 1705239 | 40 | 40 | 38 | 38 | 37 | 36 | 32 | 29 | 23 | 19 |
| | | | | | | Portata (m³/h) | | | | | | | | | |
| » Wilo-SiFire 50/200 | | | | | | 0 | 20 | 30 | 40 | 50 | 60 | 70 | 75 | 85 | 95 |
| SiFire-50/200-175-12,9DJ I | 80 | 65 | 12,9+0,55 | 720 | 1705240 | 40 | 39 | 38 | 36 | 34 | 31 | 28 | 26 | | |
| SiFire-50/200-185-12,9DJ I | 80 | 65 | 12,9+0,75 | 723 | 1705241 | 45 | 44 | 43 | 41 | 39 | 37 | 33 | 31 | 28 | |
| SiFire-50/200-195-17,7DJ I | 80 | 65 | 17,7+1,1 | 767 | 1705242 | 50 | 50 | 49 | 47 | 45 | 42 | 39 | 36 | 34 | 28 |
| | | | | | | Portata (m³/h) | | | | | | | | | |
| » Wilo-SiFire 50/200 | | | | | | 0 | 30 | 50 | 60 | 70 | 80 | 90 | 95 | 100 | 110 |
| SiFire-50/200-204-17,7DJ I | 80 | 65 | 17,7+1,1 | 767 | 1705243 | 56 | 53 | 51 | 48 | 44 | 42 | 38 | 35 | 33 | |
| SiFire-50/200-208-26,5DJ I | 80 | 65 | 26,5+1,1 | 831 | 1705244 | 58 | 56 | 54 | 51 | 47 | 44 | 39 | 37 | 34 | |
| SiFire-50/200-215-26,5DJ I | 80 | 65 | 26,5+1,1 | 831 | 1705245 | 61 | 59 | 57 | 55 | 51 | 48 | 45 | 42 | 40 | 34 |

**Prezzi e disponibilità a richiesta: contattare i nostri uffici**

L'area grigia inserita in tabella rappresenta la parte della curva caratteristica oltre il limite di selezione consigliato, NPSHr = 6.5m.
In quest'area non è possibile selezionare punti di lavoro per HHS (High Hazard Storage) e HHP (High Hazard Process).
Portata minima per il circuito di ricircolo diaframma, 2% della portata corrispondente all'NPSHr consigliato.
Per selezioni che superano il limite consigliato contattare l'ufficio tecnico.

# Wilo-SiFire

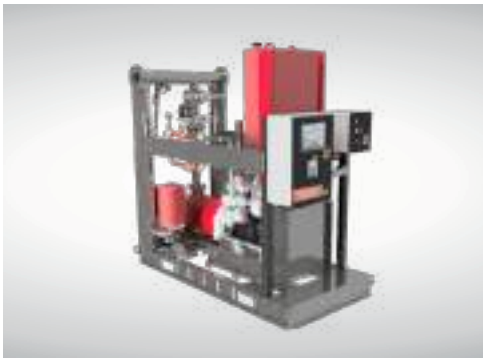

Sistema antincendio
**con 1 motopompa Diesel + Jockey**

## Descrizione

Sistema di pressurizzazione idrica antincendio secondo **UNI EN 12845**. Costituito da **1** pompa base-giunto accoppiata con **motore diesel** e **pompa jockey** elettrica multistadio verticale

## Campo di applicazioni

- Applicazioni commerciali
- Applicazioni industriali
- Antincendio

| Wilo-SiFire | 3~400 V - 50 Hz | | | | » sistemi con 1 Motopompa Diesel + Jockey | | | | | | | | PG6 | | W3 |
|---|---|---|---|---|---|---|---|---|---|---|---|---|---|---|---|
| » Wilo-SiFire 50/250 | | | | | | Portata (m³/h) | | | | | | | | | |
| Modello | | | $P_2$ (kW) | Peso (kg) | Codice | 0 | 30 | 40 | 50 | 60 | 70 | 80 | 90 | 100 | 110 |
| | | | | | | Prevalenza (m) | | | | | | | | | |
| SiFire-50/250-230-26,5DJ I | 80 | 65 | 26,5+1,1 | 839 | 1705246 | 73 | 72 | 71 | 69 | 65 | 60 | 55 | 47 | 39 | |
| SiFire-50/250-243-26,5DJ I | 80 | 65 | 26,5+1,1 | 839 | 1705247 | 85 | 84 | 83 | 81 | 78 | 74 | 69 | 64 | 54 | 44 |
| SiFire-50/250-257-31,5DJ I | 80 | 65 | 31,5+1,1 | 990 | 1705248 | 92 | 91 | 90 | 88 | 86 | 82 | 77 | 71 | 64 | 53 |
| | | | | | | Portata (m³/h) | | | | | | | | | |
| » Wilo-SiFire 65/200 | | | | | | 0 | 40 | 50 | 60 | 70 | 80 | 100 | 120 | 130 | 140 |
| SiFire-65/200-185-17,7DJ I | 100 | 80 | 17,7+0,55 | 774 | 1705249 | 43 | 43 | 43 | 43 | 41 | 41 | 34 | 29 | 24 | 20 |
| SiFire-65/200-197-26,5DJ I | 100 | 80 | 26,5+0,75 | 841 | 1705250 | 48 | 48 | 48 | 48 | 47 | 47 | 44 | 40 | 37 | 34 |
| | | | | | | Portata (m³/h) | | | | | | | | | |
| » Wilo-SiFire 65/200 | | | | | | 0 | 40 | 60 | 80 | 100 | 110 | 120 | 140 | 160 | 180 |
| SiFire-65/200-209-26,5DJ I | 100 | 80 | 26,5+1,1 | 843 | 1705251 | 61 | 61 | 60 | 58 | 54 | 53 | 50 | 43 | 36 | 28 |
| SiFire-65/200-214-31,5DJ I | 100 | 80 | 31,5+1,1 | 982 | 1705252 | 64 | 64 | 63 | 61 | 58 | 56 | 52 | 46 | 40 | 30 |
| | | | | | | Portata (m³/h) | | | | | | | | | |
| » Wilo-SiFire 65/250 | | | | | | 0 | 40 | 60 | 80 | 100 | 110 | 120 | 140 | 160 | 180 |
| SiFire-65/250-223-31,5DJ I | 100 | 80 | 31,5+1,1 | 1025 | 1705253 | 69 | 68 | 67 | 66 | 60 | 58 | 56 | 50 | 43 | |
| SiFire-65/250-240-47,7DJ I | 100 | 80 | 47,7+1,1 | 1067 | 1705254 | 79 | 78 | 77 | 75 | 70 | 67 | 65 | 60 | 51 | |
| SiFire-65/250-252-47,7DJ I | 100 | 80 | 47,7+1,1 | 1067 | 1705255 | 88 | 87 | 86 | 83 | 80 | 77 | 75 | 68 | 60 | 52 |
| SiFire-65/250-259-66DJ I | 100 | 80 | 66+1,1 | 1106 | 1705256 | 94 | 93 | 92 | 90 | 87 | 85 | 82 | 75 | 70 | 60 |
| | | | | | | Portata (m³/h) | | | | | | | | | |
| » Wilo-SiFire 65/315 | | | | | | 0 | 20 | 40 | 60 | 80 | 100 | 120 | 160 | 180 | 200 |
| SiFire-65/315-292-100DJ I | 100 | 80 | 100+1,5 | 1423 | 1705908 | 116 | 115 | 114 | 113 | 111 | 110 | 105 | 95 | 90 | 85 |

**Prezzi e disponibilità a richiesta: contattare i nostri uffici**

L'area grigia inserita in tabella rappresenta la parte della curva caratteristica oltre il limite di selezione consigliato, NPSHr = 6.5m.
In quest'area non è possibile selezionare punti di lavoro per HHS (High Hazard Storage) e HHP (High Hazard Process).
Portata minima per il circuito di ricircolo diaframma, 2% della portata corrispondente all'NPSHr consigliato.
Per selezioni che superano il limite consigliato contattare l'ufficio tecnico.





Soggetto a modifiche tecniche senza preavviso

## Descrizione

Sistema di pressurizzazione idrica antincendio secondo **UNI EN 12845**. Costituito da **1** pompa base-giunto accoppiata con **motore diesel** e **pompa jockey** elettrica multistadio verticale

## Campo di applicazioni

- Applicazioni commerciali
- Applicazioni industriali
- Antincendio

# Wilo-SiFire

Sistema antincendio
**con 1 motopompa Diesel + Jockey**

| Wilo-SiFire | 3~400 V - 50 Hz | | | | » sistemi con 1 Motopompa Diesel + Jockey | | | | | | | | | PG6 | W3 |
|---|---|---|---|---|---|---|---|---|---|---|---|---|---|---|---|
| » Wilo-SiFire 80/200 | | | | | | Portata (m³/h) | | | | | | | | | |
| Modello | | | $P_2$ (kW) | Peso (kg) | Codice | 0 | 50 | 100 | 150 | 200 | 220 | 230 | 270 | 300 | 330 |
| | | | | | | Prevalenza (m) | | | | | | | | | |
| SiFire-80/200-192R-31,5DJ I | 125 | 100 | 31,5+0,75 | 1022 | 1705257 | 49 | 47 | 46 | 44 | 37 | 34 | 31 | 22 | 18 | |
| SiFire-80/200-203-47,7DJ I | 125 | 100 | 47,7+1,1 | 1065 | 1705258 | 55 | 53 | 52 | 49 | 44 | 41 | 39 | 30 | 22 | |
| SiFire-80/200-215,5-47,7DJ I | 125 | 100 | 47,7+1,1 | 1065 | 1705259 | 62 | 61 | 60 | 57 | 52 | 49 | 46 | 39 | 32 | 28 |
| | | | | | | Portata (m³/h) | | | | | | | | | |
| » Wilo-SiFire 80/250 | | | | | | 0 | 50 | 100 | 150 | 200 | 250 | 280 | 300 | 320 | 340 |
| SiFire-80/250-235-66DJ I | 125 | 100 | 66+1,1 | 1119 | 1705260 | 71 | 70 | 69 | 68 | 62 | 52 | 47 | 41 | 36 | 30 |
| SiFire-80/250-243-66DJ I | 125 | 100 | 66+0,75 | 1284 | 1705909 | 79 | 78 | 77 | 72 | 69 | 61 | 53 | 50 | 44 | 40 |
| SiFire-80/250-253-100DJ I | 125 | 100 | 100+1,1 | 1434 | 1705910 | 86 | 85 | 84 | 82 | 78 | 71 | 63 | 60 | 56 | 50 |
| SiFire-80/250-266-100DJ I | 125 | 100 | 100+1,1 | 1434 | 1705911 | 106 | 105 | 104 | 92 | 90 | 84 | 78 | 76 | 70 | 64 |
| | | | | | | Portata (m³/h) | | | | | | | | | |
| » Wilo-SiFire 80/315 | | | | | | 0 | 50 | 100 | 150 | 180 | 200 | 250 | 300 | 350 | 400 |
| SiFire-80/315-290-109DJ I | 125 | 100 | 109+1,5 | 1482 | 1705912 | 110 | 109 | 109 | 108 | 105 | 101 | 92 | 80 | 70 | 54 |
| SiFire-80/315-311-145DJ I | 125 | 100 | 145+1,5 | 1488 | 1705913 | 130 | 130 | 129 | 126 | 124 | 120 | 116 | 104 | 90 | |
| | | | | | | Portata (m³/h) | | | | | | | | | |
| » Wilo-SiFire 100/200 | | | | | | 0 | 100 | 150 | 200 | 250 | 300 | 360 | 375 | 390 | 415 |
| SiFire-100/200-168R-26,5DJ I | 150 | 125 | 26,5+0,55 | 887 | 1705261 | 33 | 31 | 29 | 27 | 24 | 16 | 7 | 5 | 2 | |
| SiFire-100/200-183-31,5DJ I | 150 | 125 | 31,5+0,55 | 1038 | 1705262 | 40 | 37 | 36 | 33 | 30 | 24 | 13 | 10 | 6 | |
| SiFire-100/200-194-47,7DJ I | 150 | 125 | 47,7+0,75 | 1083 | 1705263 | 45 | 44 | 43 | 42 | 38 | 33 | 22 | 21 | 14 | |
| SiFire-100/200-205-47,7DJ I | 150 | 125 | 47,7+0,75 | 1083 | 1705264 | 52 | 49 | 48 | 46 | 44 | 40 | 28 | 26 | 20 | |
| SiFire-100/200-219-66DJ I | 150 | 125 | 66+1,1 | 1123 | 1705265 | 59 | 58 | 57 | 56 | 53 | 50 | 41 | 40 | 35 | 30 |

**Prezzi e disponibilità a richiesta: contattare i nostri uffici**

L'area grigia inserita in tabella rappresenta la parte della curva caratteristica oltre il limite di selezione consigliato, NPSHr = 6.5m.
In quest'area non è possibile selezionare punti di lavoro per HHS (High Hazard Storage) e HHP (High Hazard Process).
Portata minima per il circuito di ricircolo diaframma, 2% della portata corrispondente all'NPSHr consigliato.
Per selezioni che superano il limite consigliato contattare l'ufficio tecnico.

# Wilo-SiFire

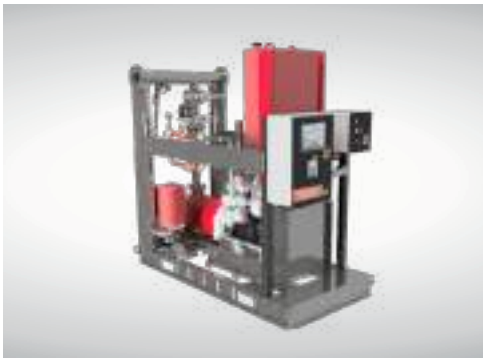

Sistema antincendio
**con 1 motopompa Diesel + Jockey**

## Descrizione

Sistema di pressurizzazione idrica antincendio secondo **UNI EN 12845**. Costituito da **1** pompa base-giunto accoppiata con **motore diesel** e **pompa jockey** elettrica multistadio verticale

## Campo di applicazioni

- Applicazioni commerciali
- Applicazioni industriali
- Antincendio

| Wilo-SiFire | 3~400 V - 50 Hz | » sistemi con 1 Motopompa Diesel + Jockey | PG6 | W3 |
|---|---|---|---|---|

| » Wilo-SiFire 100/250 | | | | | | Portata (m³/h) | | | | | | | | | |
|---|---|---|---|---|---|---|---|---|---|---|---|---|---|---|---|
| Modello | | | $P_2$ (kW) | Peso (kg) | Codice | 0 | 100 | 200 | 250 | 300 | 350 | 400 | 450 | 475 | 500 |
| | | | | | | Prevalenza (m) | | | | | | | | | |
| SiFire-100/250-233-66DJ I | 150 | 125 | 66+1,1 | 1140 | 1705266 | 66 | 64 | 59 | 54 | 47 | 38 | 29 | 16 | 10 | |
| SiFire-100/250-247-100DJ I | 150 | 125 | 100+0,75 | 1493 | 1705914 | 78 | 76 | 72 | 67 | 60 | 52 | 41 | 32 | 25 | 20 |
| SiFire-100/250-256-100DJ I | 150 | 125 | 100+1,1 | 1493 | 1705915 | 84 | 82 | 79 | 76 | 70 | 61 | 52 | 41 | 35 | 30 |
| SiFire-100/250-269-109DJ I | 150 | 125 | 109+1,1 | 1517 | 1705916 | 93 | 92 | 89 | 86 | 80 | 74 | 63 | 55 | 49 | 41 |

| » Wilo-SiFire 100/315 | | | | | | Portata (m³/h) | | | | | | | | | |
|---|---|---|---|---|---|---|---|---|---|---|---|---|---|---|---|
| | | | | | | 0 | 200 | 250 | 300 | 350 | 400 | 450 | 500 | 550 | 600 |
| SiFire-100/315-272-145DJ I | 150 | 125 | 145+1,5 | 1542 | 1705917 | 96 | 97 | 94 | 90 | 82 | 77 | 70 | 60 | 50 | |
| SiFire-100/315-294-197DJ I | 150 | 125 | 197+1,5 | 1723 | 1705918 | 114 | 112 | 110 | 108 | 106 | 98 | 90 | 80 | 70 | 55 |

| » Wilo-SiFire 125/250 | | | | | | Portata (m³/h) | | | | | | | | | |
|---|---|---|---|---|---|---|---|---|---|---|---|---|---|---|---|
| | | | | | | 0 | 100 | 200 | 250 | 300 | 350 | 400 | 500 | 600 | 650 |
| SiFire-125/250-224-100DJ I | 200 | 150 | 100+0,75 | 1554 | 1705919 | 60 | 60 | 59 | 58 | 57 | 54 | 50 | 44 | 36 | |
| SiFire-125/250-237-109DJ I | 200 | 150 | 109+0,75 | 1578 | 1705920 | 70 | 69 | 68 | 67 | 65 | 64 | 62 | 55 | 46 | 52 |

**Prezzi e disponibilità a richiesta: contattare i nostri uffici**

L'area grigia inserita in tabella rappresenta la parte della curva caratteristica oltre il limite di selezione consigliato, NPSHr = 6.5m.
In quest'area non è possibile selezionare punti di lavoro per HHS (High Hazard Storage) e HHP (High Hazard Process).
Portata minima per il circuito di ricircolo diaframma, 2% della portata corrispondente all'NPSHr consigliato.
Per selezioni che superano il limite consigliato contattare l'ufficio tecnico.





Soggetto a modifiche tecniche senza preavviso

## Descrizione

Sistema di pressurizzazione idrica antincendio secondo **UNI EN 12845**. Costituito da **1** pompa base-giunto accoppiata con **motore diesel** e **pompa jockey** elettrica multistadio verticale

## Campo di applicazioni

- Applicazioni commerciali
- Applicazioni industriali
- Antincendio

# Wilo-SiFire

Sistema antincendio
**con 1 motopompa Diesel + Jockey**

| Wilo-SiFire | 3~400 V - 50 Hz | | | | » sistemi con 1 Motopompa Diesel + Jockey | | | | | | | | | PG6 | W3 |
|---|---|---|---|---|---|---|---|---|---|---|---|---|---|---|---|
| » Wilo-SiFire 125/250 | | | | | | Portata (m³/h) | | | | | | | | | |
| Modello | | | $P_2$ (kW) | Peso (kg) | Codice | 0 | 100 | 200 | 250 | 300 | 350 | 400 | 550 | 650 | 750 |
| | | | | | | Prevalenza (m) | | | | | | | | | |
| SiFire-125/250-251-145DJ I | 200 | 150 | 145+0,75 | 1584 | 1705921 | 80 | 79 | 78 | 77 | 76 | 75 | 74 | 65 | 54 | |
| SiFire-125/250-267-197DJ I | 200 | 150 | 197+1,1 | 1765 | 1705922 | 90 | 90 | 89 | 89 | 88 | 87 | 86 | 77 | 70 | 56 |
| | | | | | | Portata (m³/h) | | | | | | | | | |
| » Wilo-SiFire 125/315 | | | | | | 0 | 200 | 300 | 350 | 400 | 450 | 500 | 600 | 650 | 720 |
| SiFire-125/315-290-197DJ I | 200 | 150 | 197+1,5 | 1824 | 1705923 | 104 | 102 | 98 | 92 | 90 | 84 | 78 | 64 | 54 | 40 |
| | | | | | | Portata (m³/h) | | | | | | | | | |
| » Wilo-SiFire 50/160 | | | | | | 0 | 300 | 400 | 500 | 600 | 700 | 750 | 850 | 1000 | 1050 |
| SiFire-150/315-273-222DJ I | 250 | 200 | 222+1,1 | 2008 | 1705924 | 89 | 87 | 86 | 82 | 77 | 70 | 67 | 54 | 37 | |
| SiFire-150/315-279-222DJ I | 250 | 200 | 222+1,1 | 2008 | 1705925 | 94 | 92 | 90 | 87 | 82 | 74 | 71 | 61 | 43 | 34 |
| | | | | | | Portata (m³/h) | | | | | | | | | |
| » Wilo-SiFire 150/315 | | | | | | 0 | 300 | 400 | 500 | 700 | 800 | 900 | 950 | 1050 | 1150 |
| SiFire-150/315-291-246DJ I | 250 | 200 | 246+1,5 | 2010 | 1705926 | 104 | 102 | 100 | 98 | 84 | 78 | 66 | 64 | 50 | 36 |

**Prezzi e disponibilità a richiesta: contattare i nostri uffici**

L'area grigia inserita in tabella rappresenta la parte della curva caratteristica oltre il limite di selezione consigliato, NPSHr = 6.5m.
In quest'area non è possibile selezionare punti di lavoro per HHS (High Hazard Storage) e HHP (High Hazard Process).
Portata minima per il circuito di ricircolo diaframma, 2% della portata corrispondente all'NPSHr consigliato.
Per selezioni che superano il limite consigliato contattare l'ufficio tecnico.

## Wilo-ElectronicControl

**Descrizione**

Unità di regolazione elettronica con convertitore di frequenza per il controllo della velocità, in grado di mantenere la pressione all'interno dell'impianto sempre su un valore di consegna precedentemente definito, indipendentemente dalla rispettiva portata riducendo la potenza assorbita.

| Wilo-ElectronicControl | | | | PG14 | W3 |
|---|---|---|---|---|---|
| Modello | Alimentazione ElectronicControl | Motore pompa | Max corrente assorbita pompa (A) | Codice | Prezzo € |
| **ElectronicControl MM5** | 1~230V | 1~230V | 5A | **4160333** | **832,00** |
| **ElectronicControl MM9** | 1~230V | 1~230V | 9A | **4160334** | **883,00** |
| **ElectronicControl MT6** | 1~230V | 3~230V | 6A | **4160335** | **832,00** |
| **ElectronicControl MT10** | 1~230V | 3~230V | 10A | **4160336** | **883,00** |

## Wilo-HiControl

**Descrizione**

Unità di regolazione automatica per il controllo e protezione di pompe di superficie.

| Wilo-HiControl | | PG14 | W3 |
|---|---|---|---|
| Modello | Descrizione | Codice | Prezzo € |
| **HiControl 1** | Unità di regolazione elettronica per il funzionamento automatico di pompe di superficie. | **4190896** | **142,00** |
| **HiControl 1-EK** | Unità di regolazione elettronica per il funzionamento automatico di pompe di superficie con cavo elettrico e presa integrata . | **4190895** | **212,00** |





Soggetto a modifiche tecniche senza preavviso

## Wilo-ESK 1

**Descrizione**
Quadro di comando e protezione con alimentazione 1~230 V o 3~400 V per il funzionamento automatico di una pompa per l'alimentazione idrica da pozzi e serbatoi.

| Wilo-ESK 1 | | PG14 | W3 |
|---|---|---|---|
| Modello | Descrizione | Codice | Prezzo € |
| ESK 1 | Apparecchio di comando per il funzionamento automatico di una pompa per l'alimentazione idrica da pozzi e serbatoi. Indicatore di mancanza d'acqua, selettore manuale 0 automatico, lampade spia di esercizio e di errore e con salvamotore elettronico contro sovracorrente. Possibilità di collegamento per elettrodi a immersione, interruttori a galleggiante, pressostato. Ideale per pompa a motore sommerso ad avviamento diretto. **Alimentazione di rete:** 1~230 V, 3~230 V, 3~400 V, 50/60 Hz. **Corrente nominale:** 1-12 A. **Grado di protezione:** IP 54 | 4082990 | 465,00 |

## Wilo-PSK 1

**Descrizione**
Quadro di comando e protezione con alimentazione 1~230 V o 3~400 V per il funzionamento automatico di una pompa per l'alimentazione idrica da pozzi e serbatoi.

| Wilo-ESK 1 | | PG14 | W3 |
|---|---|---|---|
| Modello | Descrizione | Codice | Prezzo € |
| PSK 1 | Apparecchio di comando per il funzionamento automatico di una pompa per l'alimentazione idrica da pozzi e serbatoi. Indicatore di mancanza d'acqua, selettore manuale 0 automatico, lampade spia di esercizio e di errore e con salvamotore elettronico contro sovracorrente. Possibilità di collegamento per elettrodi a immersione, interruttori a galleggiante, pressostato. Ideale per pompa a motore sommerso ad avviamento diretto. **Alimentazione di rete:** 1~230 V, 3~230 V, 3~400 V, 50/60 Hz. **Corrente nominale:** 10-23 A. **Grado di protezione:** IP 54 | 4084073 | 662,00 |

## Wilo-WVA

**Descrizione**
Kit di regolazione composto da: vaso a membrana 24 lt completo di pressostato e manometro per tutte le pompe sommerse o di superficie.

| Wilo-WVA | | PG14 | W3 |
|---|---|---|---|
| Modello | Descrizione | Codice | Prezzo € |
| **WVA 6 BAR** | Kit montaggio autoclave completo di pressostato, manometro, raccordo a 5 vie e valvola di ritegno. Serbatoio in lamiera da 8 lt con membrana intercambiabile. | **180492096** | **494,00** |
| **WVA 10 BAR** | Kit montaggio autoclave completo di pressostato, manometro, raccordo a 5 vie e valvola di ritegno. Serbatoio in lamiera da 8 lt con membrana intercambiabile. | **2502050** | **516,00** |

## Vasi di espansione

**Descrizione**
Vaso di espansione in lamiera verniciata o in acciaio con membrana intercambiabile in butile.

| Vasi di espansione | | PG14 | W3 |
|---|---|---|---|
| Modello | Descrizione | Codice | Prezzo € |
| **VV/20/10** | Vaso di espansione in lamiera verniciata con membrana intercambiabile in butile. **• PN 10 bar • 20 litri • Attacchi da 1"** | **2955070** | **82,00** |
| **VV/20/16** | Vaso di espansione in lamiera verniciata con membrana intercambiabile in butile. **• PN 16 bar • 20 litri • Attacchi da 1"** | **2983021** | **219,00** |
| **VX/24/10** | Vaso di espansione in acciaio INOX verniciata con membrana intercambiabile in butile. **• PN 10 bar • 24 litri • Attacchi da 1"** | **190524498** | **380,00** |





Soggetto a modifiche tecniche senza preavviso

## Pressostati

**Descrizione**
Pressostato di sicurezza contro la marcia a secco.

| Pressostati | | PG14 | W3 |
|---|---|---|---|
| Modello | Descrizione | Codice | Prezzo € |
| **WMS R¾"** | Pressostato in funzione di sensore di sicurezza contro la marcia a secco in caso di collegamento diretto al tubo della pressione a monte da predisporre a cura del committente. | **2000424** | **205,00** |
| **WMS R¼"** | | **2521150** | **310,00** |
| **SK 277** | Apparecchio di comando per montaggio a parete come protezione contro il funzionamento a secco con collegamento diretto di una pompa incl. 3 elettrodi ad immersione come sensori. | **180495295** | **1.394,00** |

## Wilo-ER-2

**Descrizione**
Quadro di comando e protezione per la gestione di due pompe 1~230 V o 3~400 V.

| Wilo-ER-2 | | PG14 | W3 |
|---|---|---|---|
| Modello | Descrizione | Codice | Prezzo € |
| **ER-2** | Apparecchio di comando per installazione a parete per il controllo di 2 pompe, connessioni 230 e 400 V | **2511288** | **2.274,00** |
| **Kit ER-2** | Kit per il controllo di 2 pompe con quadro ER-2 con vaso d'espansione da 8 lt. valvola di regolazione. valvola di non ritorno, sensore di pressione | **2501886** | **651,00** |

# Wilo-WA/WAO

## Descrizione

Interruttore a galleggiante per pompe e sistemi

| Interruttore di livello | » a galleggiante | PG14 | W3 |
|---|---|---|---|
| Modello | | Codice | Prezzo € |
| WA 65 | Interruttore di livello a galleggiante per acque chiare, temperatura max 60°C. **» Contatti: alto ON / basso OFF » 5 m di cavo** | 503211390 | **79,00** |
| | Interruttore di livello a galleggiante per acque chiare, temperatura max 60°C. **» Contatti: alto ON / basso OFF » 10 m di cavo** | 503211893 | **119,00** |
| | Interruttore di livello a galleggiante per acque chiare, temperatura max 60°C. **» Contatti: alto ON / basso OFF » 20 m di cavo** | 2004431 | **139,00** |
| | Interruttore di livello a galleggiante per acque chiare, temperatura max 60°C. **» Contatti: alto ON / basso OFF » 30 m di cavo** | 2004432 | **184,00** |
| WA 95 | Interruttore di livello a galleggiante per acque chiare, temperatura max 95°C. **» Contatti: alto ON / basso OFF » 5 m di cavo** | 6082806 | **96,00** |
| | Interruttore di livello a galleggiante per acque chiare, temperatura max 95°C. **» Contatti: alto ON / basso OFF » 10 m di cavo** | 6082807 | **142,00** |
| WAO 65 | Interruttore di livello a galleggiante per acque chiare, temperatura max 60°C. **» Contatti: alto OFF / basso ON » 5 m di cavo** | 503211595 | **72,00** |
| | Interruttore di livello a galleggiante per acque chiare, temperatura max 60°C. **» Contatti: alto OFF / basso ON » 10 m di cavo** | 2006027 | **96,00** |
| | Interruttore di livello a galleggiante per acque chiare, temperatura max 60°C. **» Contatti: alto OFF / basso ON » 20 m di cavo** | 2004429 | **170,00** |
| | Interruttore di livello a galleggiante per acque chiare, temperatura max 60°C. **» Contatti: alto OFF / basso ON » 30 m di cavo** | 2004430 | **231,00** |





Soggetto a modifiche tecniche senza preavviso

## Descrizione
Sensore di pressione assoluto.

# Sensore di pressione

| Sensore di pressione | | PG14 | W3 |
|---|---|---|---|
| Modello | | Codice | Prezzo € |
| **Sensore di pressione** | Sensore di pressione assoluto per la regolazione del numero dei giri in funzione della pressione. Controllo segnale 4–20 mA » 0–10 bar | 2541619 | **115,00** |
| | Sensore di pressione assoluto per la regolazione del numero dei giri in funzione della pressione. Controllo segnale 4–20 mA » 0–16 bar | 2541620 | **151,00** |
| | Sensore di pressione assoluto per la regolazione del numero dei giri in funzione della pressione. Controllo segnale 4–20 mA » 0–25 bar | 2541621 | **188,00** |
| | Sensore di pressione assoluto per la regolazione del numero dei giri in funzione della pressione. Controllo segnale 4–20 mA » 0–40 bar | 2541622 | **290,00** |

# Kit controflangia

## Descrizione

Controflange filettate in acciaio (filetto femmina).

| Kit controflangia | | PG14 | W3 |
|---|---|---|---|
| Modello | | Codice | Prezzo € |
| Ovali in acciaio inox | Kit composto da 2 controflange con attacco femmina filettata con viti e bulloni. » Pompe: **Wilo-Helix V serie 200 e 400** » PN16 | 4016168 | **256,00** |
| | Kit composto da 2 controflange con attacco femmina filettata con viti e bulloni. » Pompe: **Wilo-Helix V serie 600** » PN16 | 4016169 | **326,00** |
| | Kit composto da 2 controflange con attacco femmina filettata con viti e bulloni. » Pompe: **Wilo-Helix V 800** » PN16 | 4016170 | **417,00** |
| | Kit composto da 2 controflange con attacco femmina filettata con viti e bulloni. » Pompe: **Wilo-Helix V serie 1600** » PN16 | 4055063 | **420,00** |
| Circolari in acciaio | Kit composto da 2 controflange circolari in acciaio con viti e bulloni. » Pompe: **Wilo-Helix V/VE/EXCEL serie 2200** » DN50 » PN16 | 4038585 | **119,00** |
| | Kit composto da 2 controflange circolari in acciaio con viti e bulloni. » Pompe: **Wilo-Helix V/VE/EXCEL serie 2200** » DN50 » PN25 | 4038588 | **213,00** |
| | Kit composto da 2 controflange circolari in acciaio con viti e bulloni. » Pompe: **Wilo-Helix V/VE/EXCEL serie 3600** » DN65 » PN16 | 4038591 | **147,00** |
| | Kit composto da 2 controflange circolari in acciaio con viti e bulloni. » Pompe: **Wilo-Helix V/VE/EXCEL serie 3600** » DN65 » PN25 | 4038593 | **219,00** |
| | Kit composto da 2 controflange circolari in acciaio con viti e bulloni. » Pompe: **Wilo-Helix V/VE/EXCEL serie 5200** » DN80 » PN16 | 4072534 | **210,00** |
| | Kit composto da 2 controflange circolari in acciaio con viti e bulloni. » Pompe: **Wilo-Helix V/VE/EXCEL serie 5200** » DN80 » PN25 | 4072536 | **316,00** |
| Circolari in acciaio INOX | Kit composto da 2 controflange circolari in acciaio INOX con viti e bulloni. » Pompe: **Wilo-Helix V/VE/EXCEL serie 200** » DN25 » PN25 | 4016165 | **829,00** |
| | Kit composto da 2 controflange circolari in acciaio INOX con viti e bulloni. » Pompe: **Wilo-Helix V/VE/EXCEL serie 400 e 600** » DN32 » PN25 | 4016166 | **1.119,00** |
| | Kit composto da 2 controflange circolari in acciaio INOX con viti e bulloni. » Pompe: **Wilo-Helix V/VE/EXCEL serie 1000** » DN40 » PN25 | 4016167 | **1.256,00** |
| | Kit composto da 2 controflange circolari in acciaio INOX con viti e bulloni. » Pompe: **Wilo-Helix V/VE/EXCEL serie 2200** » DN50 » PN16 | 4038587 | **1.151,00** |
| | Kit composto da 2 controflange circolari in acciaio INOX con viti e bulloni. » Pompe: **Wilo-Helix V/VE/EXCEL serie 2200** » DN50 » PN25 | 4038589 | **1.290,00** |
| | Kit composto da 2 controflange circolari in acciaio INOX con viti e bulloni. » Pompe: **Wilo-Helix V/VE/EXCEL serie 3600** » DN65 » PN16 | 4038592 | **1.445,00** |
| | Kit composto da 2 controflange circolari in acciaio INOX con viti e bulloni. » Pompe: **Wilo-Helix V/VE/EXCEL serie 3600** » DN65 » PN25 | 4038594 | **2.435,00** |
| | Kit composto da 2 controflange circolari in acciaio INOX con viti e bulloni. » Pompe: **Wilo-Helix V/VE/EXCEL serie 5200** » DN80 » PN16 | 4073797 | **2.377,00** |
| | Kit composto da 2 controflange circolari in acciaio INOX con viti e bulloni. » Pompe: **Wilo-Helix V/VE/EXCEL serie 5200** » DN80 » PN25 | 4073799 | **2.669,00** |





Soggetto a modifiche tecniche senza preavviso

## Descrizione

Flangia filettata in acciaio.

# Kit flangia filettata

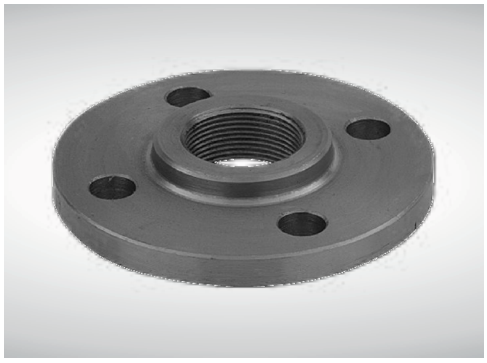

| Kit flangia filettata | | PG14 | W3 |
|---|---|---|---|
| Modello | | Codice | Prezzo € |
| Flangia filettata in acciaio | Kit composto da 1 flangia filettata secondo DIN EN 1092-1, filettatura secondo EN10226 » Rp 1"½ » PN16 | 2515504 | 43,00 |
| | Kit composto da 1 flangia filettata secondo DIN EN 1092-1, filettatura secondo EN10226 » Rp 2" » PN16 | 2515505 | 60,00 |
| | Kit composto da 1 flangia filettata secondo DIN EN 1092-1, filettatura secondo EN10226 » Rp 2"½ » PN16 | 2515506 | 92,00 |
| | Kit composto da 1 flangia filettata secondo DIN EN 1092-1, filettatura secondo EN10226 » Rp 3" » PN16 | 2521286 | 221,00 |
| Flangia filettata in acciaio INOX | Kit composto da 1 flangia filettata secondo DIN EN 1092-1, filettatura secondo EN10226 » Rp 1"½ » PN16 | 2502268 | 132,00 |
| | Kit composto da 1 flangia filettata secondo DIN EN 1092-1, filettatura secondo EN10226» Rp 2" » PN16 | 2507438 | 196,00 |
| | Kit composto da 1 flangia filettata secondo DIN EN 1092-1, filettatura secondo EN10226» Rp 2"½ » PN16 | 2506380 | 266,00 |
| | Kit composto da 1 flangia filettata secondo DIN EN 1092-1, filettatura secondo EN10226 » Rp 3" » PN16 | 2521287 | 413,00 |

## Drenaggio e sollevamento acque reflue

Elettropompe sommergibili per acque grigie
Elettropompe sommergibili per acque reflue
Elettropompe sommergibili per acque nere
Stazioni di sollevamento per acque grigie
Stazioni di sollevamento per acque reflue
Stazioni di sollevamento per acque nere
Sistemi di controllo
Accessori

# Wilo-Drain TM/TMW/TMR 32

Pompa sommergibile
**trasportabile**

twister

## Descrizione

Pompa sommergibile per installazione sommersa **mobile,** funzionamento automatico con interruttore a galleggiante integrato (a seconda dei modelli).

## Campo di applicazioni

- Applicazioni residenziali
- Drenaggio
- Sollevamento acque reflue

## Particolarità / Vantaggi prodotto

- → Generatore di turbolenza integrato e brevettato (TMW) per evitare la sedimentazione.
- → Sistema idraulico aperto non soggetto ad intasamento.
- → Versione HD per fluidi aggressivi.
- → Semplica da installare e massima sicurezza di funzionamento.

## Applicazioni

Sollevamento e drenaggio di acque grigie e meteoriche.

## Chiave di lettura

| Esempio: | Drain TMW 32/11 HD |
|---|---|
| **TM** | Denominazione pompa |
| **W** | Con dispositivo di turbolenza<br>**R**: livello di aspirazione ridotto fino a 2 mm |
| **32** | Diametro nominale mandata |
| **11** | Prevalenza max (mc.a.) |
| **HD** | Per fluidi aggressivi |
| **10M** | Lunghezza del cavo, ad es. 10 m<br>**A:** con interruttore a galleggiante |

## Dati tecnici

| | |
|---|---|
| **Fluidi consentiti** | |
| **Acque grigie:** acque reflue che non contengono materia fecale o urina.<br>**Acque meteoriche.** | |
| **Campo d'impiego** | |
| Temperatura fluido | da +3°C a +35°C |
| Profondità d'immersione max | da 1 a 7 m |
| **Caratteristiche elettriche** | |
| Alimentazione rete | 1 ~ 230 V |
| Frequenza | 50 Hz |
| **Motore** | |
| Grado protezione | IP68 |

## Materiali

| | |
|---|---|
| **Corpo pompa** | |
| Tecnopolimero | |
| **Girante** | |
| Tecnopolimero | |
| **Corpo motore** | |
| Acciaio inox | |

## Accessori

| | | |
|---|---|---|
| • Apparecchi di comando | Pag. | **486** |
| • Allarmi | Pag. | **488** |
| • Quadri di gestione e controllo | Pag. | **489** |





Soggetto a modifiche tecniche senza preavviso

## Descrizione

Pompa sommergibile per installazione sommersa **mobile,** funzionamento automatico con interruttore a galleggiante integrato (a seconda dei modelli).

## Campo di applicazioni

- Applicazioni residenziali
- Drenaggio
- Sollevamento acque reflue

# Wilo-Drain TM/TMW/TMR 32

twister

Pompa sommergibile **trasportabile**

| Drain TM/TMW/TMR 32 | 1~230 V – 50 Hz | | | | | | | | PG7 | | | | | | | | W1 | |
|---|---|---|---|---|---|---|---|---|---|---|---|---|---|---|---|---|---|---|
| » Versione standard | | | | | | | | | Portata (m³/h) | | | | | | | | | |
| Modello | Mandata | Passaggio libero (mm) | $P_2$ (kW) | Corrente assorbita (A) | Peso (kg) | Consegna | Codice | Prezzo € | 0 | 2 | 4 | 6 | 7 | 8 | 9 | 10 | 11 | 12 |
| | | | | | | | | | Prevalenza (m) | | | | | | | | | |
| Drain TM 32/7 A | 1"¼ | 10 | 0,25 | 1,4 | 3,6 | A | 4048412 | 224,00 | 6,4 | 5,6 | 4,5 | 3,9 | 2,2 | 1,4 | 0,5 | | | |
| Drain TM 32/8-10M | 1"¼ | 10 | 0,37 | 2,1 | 5,2 | C | 4048411 | 261,00 | 7,6 | 7,3 | 6,6 | 5,6 | 4,9 | 4,2 | 3,2 | 2,2 | 1,2 | 0,1 |
| | | | | | | | | | Portata (m³/h) | | | | | | | | | |
| » Versione con livello di aspirazione ridotto | | | | | | | | | 0 | 2 | 3 | 4 | 5 | 6 | 7 | 8 | 10 | 11 |
| Drain TMR 32/8 A | 1"¼ | 2 | 0,37 | 2,1 | 4,9 | C | 4145325 | 227,00 | 7,4 | 6,8 | 6,2 | 5,4 | 4,5 | 3,5 | 2,3 | | | |
| Drain TMR 32/8-10M | 1"¼ | 2 | 0,37 | 2,1 | 4,9 | C | 4145326 | 247,00 | 7,4 | 6,8 | 6,2 | 5,4 | 4,5 | 3,5 | 2,3 | | | |
| Drain TMR 32/11 A | 1"¼ | 2 | 0,55 | 3,6 | 6,2 | C | 4145327 | 254,00 | 10,4 | 9,9 | 9,5 | 8,9 | 8,2 | 7,3 | 6,4 | 5,2 | 2,7 | 1,4 |
| | | | | | | | | | Portata (m³/h) | | | | | | | | | |
| » Versione con generatore di turbolenza | | | | | | | | | 0 | 4 | 5 | 6 | 7 | 8 | 9 | 10 | 12 | 14 |
| Drain TMW 32/8 A | 1"¼ | 10 | 0,37 | 2,1 | 4,7 | A | 4048413 | 291,00 | 6,9 | 5,5 | 5,2 | 4,2 | 3,2 | 2,2 | 1,1 | 0,02 | | |
| Drain TMW 32/8-10M | 1"¼ | 10 | 0,37 | 2,1 | 5,2 | C | 4058059 | 247,00 | 6,9 | 5,5 | 5,2 | 4,2 | 3,2 | 2,2 | 1,1 | 0,02 | | |
| Drain TMW 32/11 A | 1"¼ | 10 | 0,55 | 3,6 | 6,1 | A | 4048414 | 315,00 | 10 | 8,9 | 8,5 | 8,1 | 7,4 | 6,6 | 5,9 | 4,9 | 2,9 | 0,6 |
| Drain TMW 32/11-10M | 1"¼ | 10 | 0,55 | 3,6 | 6,9 | C | 4058060 | 272,00 | 10 | 8,9 | 8,5 | 8,1 | 7,4 | 6,6 | 5,9 | 4,9 | 2,9 | 0,6 |
| Drain TMW 32/11 A-HD | 1"¼ | 10 | 0,55 | 3,6 | 6,7 | C | 4048715 | 403,00 | 10 | 8,9 | 8,5 | 8,1 | 7,4 | 6,6 | 5,9 | 4,9 | 2,9 | 0,6 |

| Accessori specifici | » Apparecchi di comando | PG14 | W3 |
|---|---|---|---|
| Modello | Descrizione | Codice | Prezzo € |
| MS-L-1x4kW-DOL | Quadro elettrico per 1 pompa singola fino a 4 kW | 2539741 | 462,00 |
| MS-L-2x4kW-DOL | Quadro elettrico per 2 pompe singole fino a 4 kW | 2539745 | 672,00 |
| AlarmControl 2 | App. di allarme con mininterruttore a galleggiante e spina Schuko | 2522847 | 277,00 |
| WA 65 | Interruttore a galleggiante con 5 m di cavo.<br>Per fluidi con temperature fino +65°C | 503211390 | 79,00 |

| Accessori specifici | » Apparecchi idraulici | PG14 | W3 |
|---|---|---|---|
| Modello | Descrizione | Codice | Prezzo € |
| Valvola di ritegno | Valvola di ritegno in materiale sintetico, R1¼" | 501533696 | 87,00 |
| Valvola di intercettazione | Valvola di intercettazione in ottone, R1¼" | 2528652 | 146,00 |

# Wilo-Drain TS/TSW 32

Pompa sommergibile
**in acciaio inox**

twister

## Descrizione

Pompa sommergibile con corpo **in acciaio inox** per installazione sommersa **mobile**, funzionamento automatico con interruttore a galleggiante integrato.

## Campo di applicazioni

- Applicazioni residenziali
- Drenaggio
- Sollevamento acque reflue

## Particolarità / Vantaggi prodotto

→ Rivestimento in acciaio inox, robusto e resistente agli urti.
→ Sistema Twister (TSW), mantiene il pozzetto di raccolta sempre pulito ed impedisce il ristagno dell'acqua e riduce la formazione di odori provenienti dai fluidi pompati.

## Applicazioni

Sollevamento e drenaggio di acque grigie e meteoriche.

## Chiave di lettura

| Esempio: | Drain TSW 32/11-A |
|---|---|
| **TS** | Denominazione pompa |
| **W** | Con dispositivo turbolatore |
| **32** | Diametro nominale mandata |
| **11** | Prevalenza max (mc.a.) |
| **A** | Con interruttore a galleggiante |

## Dati tecnici

| | |
|---|---|
| **Fluidi consentiti** | |
| **Acque grigie:** acque reflue che non contengono materia fecale o urina.<br>**Acque meteoriche.** | |
| **Campo d'impiego** | |
| Temperatura fluido | da +3°C a +35°C |
| Profondità d'immersione max | 7 m |
| **Caratteristiche elettriche** | |
| Alimentazione rete | 1 ~ 230 V |
| Frequenza | 50 Hz |
| **Motore** | |
| Grado protezione | IP68 |

## Materiali

| | |
|---|---|
| **Corpo pompa** | |
| Acciao inox | |
| **Girante** | |
| Tecnopolimero | |
| **Corpo motore** | |
| Acciaio inox | |

## Accessori


- Apparecchi di comando Pag. **486**
- Allarmi Pag. **488**
- Quadri di gestione e controllo Pag. **489**






Soggetto a modifiche tecniche senza preavviso

## Descrizione

Pompa sommergibile con corpo **in acciaio inox** per installazione sommersa **mobile**, funzionamento automatico con interruttore a galleggiante integrato.

## Campo di applicazioni

- Applicazioni residenziali
- Drenaggio
- Sollevamento acque reflue

# Wilo-Drain TS/TSW 32

twister

Pompa sommergibile **in acciaio inox**

| Wilo-Drain TS/TSW 32 | 1~230 V – 50 Hz | | | | | | | | PG7 | | | | | | | | W1 | |
|---|---|---|---|---|---|---|---|---|---|---|---|---|---|---|---|---|---|---|
| » Versione standard | | | | | | | | | Portata (m³/h) | | | | | | | | | |
| Modello | Mandata | Passaggio libero (mm) | $P_2$ (kW) | Corrente assorbita (A) | Peso (kg) | Consegna | Codice | Prezzo € | 0 | 2 | 4 | 6 | 8 | 10 | 11 | 12 | 13 | 14 |
| | | | | | | | | | Prevalenza (m) | | | | | | | | | |
| **Drain TS 32/9A** | 1"¼ | 10 | 0,3 | 2,2 | 7,5 | A | **6043943** | **413,00** | 8,6 | 7,5 | 6,5 | 5,2 | 3,7 | 2,1 | 1,1 | | | |
| **Drain TS 32/12A** | 1"¼ | 10 | 0,6 | 3,4 | 8,7 | C | **6043945** | **496,00** | 11,7 | 10,6 | 9,3 | 7,9 | 6,3 | 4,5 | 3,6 | 2,6 | 1,6 | 0,4 |
| | | | | | | | | | Portata (m³/h) | | | | | | | | | |
| » Versione con generatore di turbolenza | | | | | | | | | 0 | 2 | 4 | 6 | 8 | 10 | 11 | 12 | 13 | 14 |
| **Drain TSW 32/8A** | 1"¼ | 10 | 0,3 | 2,2 | 7,6 | C | **6045167** | **436,00** | 8,3 | 7,3 | 6,4 | 5,2 | 3,8 | 2,2 | 1,4 | 0,7 | | |
| **Drain TSW 32/11A** | 1"¼ | 10 | 0,6 | 3,6 | 8,8 | C | **6045166** | **505,00** | 10,8 | 9,8 | 8,8 | 7,5 | 6 | 4,2 | 3,3 | 2,3 | 1,3 | 0,3 |

| Accessori specifici | » Apparecchi di comando | PG14 | W3 |
|---|---|---|---|
| Modello | Descrizione | Codice | Prezzo € |
| **MS-L-1x4kW-DOL** | Quadro elettrico per 1 pompa singola fino a 4 kW | **2539741** | **462,00** |
| **MS-L-2x4kW-DOL** | Quadro elettrico per 2 pompe singole fino a 4 kW | **2539745** | **672,00** |
| **DrainAlarm** | Quadro allarme indipendente dalla rete con segnale acustico e ottico | **2545133** | **207,00** |
| **WA 65** | Interruttore a galleggiante con 5 m di cavo.<br>Per fluidi con temperature fino +65°C | **503211390** | **79,00** |

| Accessori specifici | » Apparecchi idraulici | PG14 | W3 |
|---|---|---|---|
| Modello | Descrizione | Codice | Prezzo € |
| **Valvola di ritegno** | Valvola di ritegno in materiale sintetico, R1¼" | **501533696** | **87,00** |
| **Valvola di intercettazione** | Valvola di intercettazione in ottone, R1¼" | **2528652** | **146,00** |

# Wilo-Drain TS 40

Pompa sommergibile
**girante semiaperta**

## Descrizione

Pompa sommergibile per installazione sommersa **mobile,** funzionamento automatico con interruttore a galleggiante integrato (a seconda dei modelli).

## Campo di applicazioni

- Applicazioni residenziali
- Drenaggio
- Sollevamento acque reflue

## Particolarità / Vantaggi prodotto

→ Girante semiaperta con passaggio sferico di 10 mm.
→ Può essere installata anche senza base di appoggio.
→ Pratico raccordo di mandata verticale.
→ Camera di tenuta a bagno d'olio.

## Applicazioni

Sollevamento e drenaggio di acque grigie e meteoriche.

## Chiave di lettura

| | |
|---|---|
| Esempio: | Drain TS 40/10A EM |
| **TS** | Denominazione pompa |
| **40** | Diametro mandata 40 (Rp 1"½) |
| **11** | Prevalenza max (mc.a.) |
| **A** | Con interruttore a galleggiante e cavo di collegamento con spina Schuko oppure con cavo libero |
| **EM** | 1~230 V, 50 Hz |
| | **DM** 3~400 V, 50 Hz |

## Dati tecnici

| | |
|---|---|
| **Fluidi consentiti** | |
| **Acque grigie:** acque reflue che non contengono materia fecale o urina. **Acque meteoriche.** | |
| **Campo d'impiego** | |
| Temperatura fluido | da +3°C a +35°C |
| Profondità d'immersione max | 7 m |
| Tipo girante | Semiaperta |
| **Caratteristiche elettriche** | |
| Alimentazione rete | 1 ~ 230 V<br>3 ~ 400 V |
| Frequenza | 50 Hz |
| **Motore** | |
| Grado protezione | IP68 |
| Classe di isolamento | B |

## Materiali

| |
|---|
| **Corpo pompa** |
| Tecnopolimero |
| **Girante** |
| Tecnopolimero |
| **Corpo motore** |
| Acciaio inox |

## Accessori


- Apparecchi di comando Pag. **486**
- Allarmi Pag. **488**
- Quadri di gestione e controllo Pag. **489**






Soggetto a modifiche tecniche senza preavviso

## Descrizione

Pompa sommergibile per installazione sommersa **mobile,** funzionamento automatico con interruttore a galleggiante integrato (a seconda dei modelli).

## Campo di applicazioni

- Applicazioni residenziali
- Drenaggio
- Sollevamento acque reflue

# Wilo-Drain TS 40

Pompa sommergibile
**girante semiaperta**

| Wilo-Drain TS 40 | 1~230 V – 50 Hz | | | | | | | | | | | | | | | PG7 | W1 |
|---|---|---|---|---|---|---|---|---|---|---|---|---|---|---|---|---|---|
| | | | | | | | | | Portata (m³/h) | | | | | | | | |
| **Modello** | Mandata | Passaggio libero (mm) | $P_2$ (kW) | Corrente assorbita (A) | Peso (kg) | Consegna | Codice | **Prezzo €** | **0** | **2** | **4** | **6** | **8** | **10** | **12** | **14** | **16** | **18** |
| | | | | | | | | | Prevalenza (m) | | | | | | | | | |
| **Drain TS 40/10 EM** | 1"½ | 10 | 0,4 | 2,6 | 13 | C | **2063928** | **678,00** | 10.3 | 8.5 | 7.7 | 6.7 | 5.5 | 4 | 2.2 | 0.2 | | |
| **Drain TS 40/10-A EM** | 1"½ | 10 | 0,4 | 2,6 | 13 | C | **2063926** | **712,00** | 10.3 | 8.5 | 7.7 | 6.7 | 5.5 | 4 | 2.2 | 0.2 | | |
| **Drain TS 40/14 EM** | 1"½ | 10 | 0,75 | 4,6 | 14 | C | **2063931** | **759,00** | 13.8 | 12 | 11.2 | 10.3 | 9.5 | 8.3 | 7 | 5.1 | 3.1 | 1 |
| **Drain TS 40/14-A EM** | 1"½ | 10 | 0,75 | 4,6 | 14 | C | **2063929** | **788,00** | 13.8 | 12 | 11.2 | 10.3 | 9.5 | 8.3 | 7 | 5.1 | 3.1 | 1 |
| | | | | | | | | | Portata (m³/h) | | | | | | | | | |
| | **3~400 V – 50 Hz** | | | | | | | | **0** | **2** | **4** | **6** | **8** | **10** | **12** | **14** | **16** | **18** |
| **Drain TS 40/10 DM** | 1"½ | 10 | 0,4 | 1,4 | 13 | C | **2063927** | **750,00** | 10.3 | 8.5 | 7.7 | 6.7 | 5.5 | 4 | 2.2 | 0.2 | | |
| **Drain TS 40/14 DM** | 1"½ | 10 | 0,75 | 2,2 | 14 | C | **2063930** | **783,00** | 13.8 | 12 | 11.2 | 10.3 | 9.5 | 8.3 | 7 | 5.1 | 3.1 | 1 |

| Accessori specifici | » Apparecchi di comando | PG14 | W3 |
|---|---|---|---|
| Modello | Descrizione | Codice | Prezzo € |
| **MS-L-1x4kW-DOL** | Quadro elettrico per 1 pompa singola fino a 4 kW | **2539741** | **462,00** |
| **MS-L-2x4kW-DOL** | Quadro elettrico per 2 pompe singole fino a 4 kW | **2539745** | **672,00** |
| **DrainAlarm** | Quadro allarme indipendente dalla rete con segnale acustico e ottico | **2545133** | **207,00** |
| **WA 65** | Interruttore a galleggiante con 5 m di cavo.<br>Per fluidi con temperature fino +65°C | **503211390** | **79,00** |

| Accessori specifici | » Apparecchi idraulici | PG14 | W3 |
|---|---|---|---|
| Modello | Descrizione | Codice | Prezzo € |
| **Valvola di ritegno** | In Ghisa grigia, con filetto interno Rp 1½" | **4027330** | **265,00** |
| **Valvola di intercettazione** | In ottone cromato con filetto interno, Rp½" | **4027337** | **158,00** |

# Wilo-Padus UNI

Pompa sommergibile
**girante multicanale**

## Descrizione

Pompa sommergibile per installazione sommersa **mobile,** funzionamento automatico con interruttore a galleggiante integrato (a seconda dei modelli).

## Campo di applicazioni

- Applicazioni residenziali e commerciali
- Sollevamento acque reflue
- Acque di processo

## Particolarità / Vantaggi prodotto

→ Riduzione del rischio di intasamento grazie al cestello aspirante integrato
→ Installazione semplice, peso ridotto, raccordo filettato e condensatore integrato nella versione monofase.
→ Manutenzione rapida grazie all'accesso diretto alla camera di tenuta e al corpo pompa.

## Applicazioni

Sollevamento e drenaggio di acque grigie e meteoriche.

## Chiave di lettura

| Esempio: | Padus UNI M05B/T11-540 |
|---|---|
| **Padus UNI M** | Pompa sommergibile per acque reflue con girante aperta multicanale |
| **05** | Diametro nominale raccordo di mandata: G2" |
| **B** | Versione in V4A |
| **T** | 3~; **M** = 1~ |
| **11** | Valore/10 = potenza motore $P_2$ in kW |
| **540** | 50 Hz, 400V; **523** = 50 Hz, 230V |
| | **A**=Con interruttore a galleggiante e spina |
| | **P**=Con spina |
| | **VA**=Con int. a galleggiante verticale e spina |

## Dati tecnici

| | |
|---|---|
| **Fluidi consentiti** | |
| **Acque grigie:** acque reflue che non contengono materia fecale o urina. **Acque meteoriche.** | |
| **Campo d'impiego** | |
| Temperatura fluido | da +3°C a +40°C |
| Tipo girante | Multicanale |
| **Caratteristiche elettriche** | |
| Alimentazione rete | 1 ~ 230 V<br>3 ~ 400 V |
| Frequenza | 50 Hz |
| **Motore** | |
| Grado protezione | IP68 |
| Classe di isolamento | F |

## Materiali

| |
|---|
| **Corpo pompa** |
| Tecnopolimero |
| **Girante** |
| Tecnopolimero |
| **Corpo motore** |
| Acciaio inox |

## Accessori

| | | |
|---|---|---|
| • Apparecchi di comando | Pag. | **486** |
| • Allarmi | Pag. | **488** |
| • Quadri di gestione e controllo | Pag. | **489** |





Soggetto a modifiche tecniche senza preavviso

## Descrizione

Pompa sommergibile per installazione sommersa **mobile,** funzionamento automatico con interruttore a galleggiante integrato (a seconda dei modelli).

## Campo di applicazioni

- Applicazioni residenziali e commerciali
- Sollevamento acque reflue
- Acque di processo

# Wilo-Padus UNI

Pompa sommergibile
**girante multicanale**

| Wilo-Padus UNI | 1~230 V - 50 Hz | | | | | | | | | | | | | | PG7 | | W1 |
|---|---|---|---|---|---|---|---|---|---|---|---|---|---|---|---|---|---|
| | | | | | | | | | Portata (m³/h) | | | | | | | | |
| Modello | Mandata | Passaggio libero (mm) | $P_2$ (kW) | Corrente assorbita (A) | Peso (kg) | Consegna | Codice | Prezzo € | 0 | 8 | 12 | 16 | 20 | 24 | 28 | 32 | 36 | 40 |
| | | | | | | | | | Prevalenza (m) | | | | | | | | | |
| Padus UNI M05/M11-523/P | 2” | 10 | 1,1 | 7,2 | 19 | C | 6084801 | 985,00 | 17,3 | 16 | 14,3 | 13 | 11 | 9 | 7 | 3,7 | | |
| Padus UNI M05/M11-523/A | 2” | 10 | 1,1 | 7,2 | 19 | C | 6084802 | 1.040,00 | 17,3 | 16 | 14,3 | 13 | 11 | 9 | 7 | 3,7 | | |
| Padus UNI M05/M11-523/VA | 2” | 10 | 1,1 | 7,2 | 19 | C | 6084803 | 1.090,00 | 17,3 | 16 | 14,3 | 13 | 11 | 9 | 7 | 3,7 | | |
| Padus UNI M05B/M11-523/A | 2” | 10 | 1,1 | 7,2 | 19 | C | 6087664 | 1.240,00 | 17,3 | 16 | 14,3 | 13 | 11 | 9 | 7 | 3,7 | | |
| Padus UNI M05/M15-523/P | 2” | 10 | 1,5 | 9,3 | 19 | C | 6084806 | 1.237,00 | 20,8 | 19,5 | 18,6 | 17,2 | 15,5 | 14 | 12 | 9,5 | 6,8 | 3,5 |
| Padus UNI M05/M15-523/A | 2” | 10 | 1,5 | 9,3 | 19 | C | 6084807 | 1.291,00 | 20,8 | 19,5 | 18,6 | 17,2 | 15,5 | 14 | 12 | 9,5 | 6,8 | 3,5 |
| Padus UNI M05/M15-523/VA | 2” | 10 | 1,5 | 9,3 | 19 | C | 6084808 | 1.341,00 | 20,8 | 19,5 | 18,6 | 17,2 | 15,5 | 14 | 12 | 9,5 | 6,8 | 3,5 |
| Padus UNI M05B/M15-523/A | 2” | 10 | 1,5 | 9,3 | 19 | C | 6087666 | 1.620,00 | 20,8 | 19,5 | 18,6 | 17,2 | 15,5 | 14 | 12 | 9,5 | 6,8 | 3,5 |
| | | | | | | | | | Portata (m³/h) | | | | | | | | | |
| | 3~400 V - 50 Hz | | | | | | | | 0 | 8 | 16 | 24 | 28 | 32 | 36 | 40 | 44 | 48 |
| Padus UNI M05/T11-540 | 2” | 10 | 1,1 | 2,9 | 19 | C | 6084804 | 980,00 | 17,3 | 16 | 13 | 9 | 7 | 3,7 | | | | |
| Padus UNI M05/T11-540/A | 2” | 10 | 1,1 | 2,9 | 22 | C | 6084805 | 1.382,00 | 17,3 | 16 | 13 | 9 | 7 | 3,7 | | | | |
| Padus UNI M05B/T11-540 | 2” | 10 | 1,1 | 2,9 | 19 | C | 6087665 | 1.167,00 | 17,3 | 16 | 13 | 9 | 7 | 3,7 | | | | |
| Padus UNI M05/T15-540 | 2” | 10 | 1,5 | 3,6 | 19 | C | 6084809 | 1.230,00 | 20,8 | 19,5 | 17,2 | 14 | 12 | 9,5 | 6,8 | 3,5 | | |
| Padus UNI M05/T15-540/A | 2” | 10 | 1,5 | 3,6 | 22 | C | 6084810 | 1.632,00 | 20,8 | 19,5 | 17,2 | 14 | 12 | 9,5 | 6,8 | 3,5 | | |
| Padus UNI M05B/T15-540 | 2” | 10 | 1,5 | 3,6 | 19 | C | 6087667 | 1.550,00 | 20,8 | 19,5 | 17,2 | 14 | 12 | 9,5 | 6,8 | 3,5 | | |
| Padus UNI M05/T25-540 | 2” | 10 | 2,5 | 5,5 | 25 | C | 6084811 | 1.434,00 | 26,0 | 25,2 | 24 | 21,5 | 20 | 18 | 15,5 | 12,5 | 9,5 | 5,5 |
| Padus UNI M05/T25-540/A | 2” | 10 | 2,5 | 5,5 | 26 | C | 6084812 | 1.831,00 | 26,0 | 25,2 | 24 | 21,5 | 20 | 18 | 15,5 | 12,5 | 9,5 | 5,5 |
| Padus UNI M05B/T25-540 | 2” | 10 | 2,5 | 5,5 | 25 | C | 6087669 | 1.874,00 | 26,0 | 25,2 | 24 | 21,5 | 20 | 18 | 15,5 | 12,5 | 9,5 | 5,5 |

| Accessori specifici | » Apparecchi di comando | PG14 | W3 |
|---|---|---|---|
| Modello | Descrizione | Codice | Prezzo € |
| MS-L-1x4kW-DOL | Quadro elettrico per 1 pompa singola fino a 4 kW | 2539741 | 462,00 |
| MS-L-2x4kW-DOL | Quadro elettrico per 2 pompe singole fino a 4 kW | 2539745 | 672,00 |
| DrainAlarm | Quadro allarme indipendente dalla rete con segnale acustico e ottico | 2545133 | 207,00 |
| WA 65 | Interruttore a galleggiante con 5 m di cavo.<br>Per fluidi con temperature fino +65°C | 503211390 | 79,00 |

| Accessori specifici | » Apparecchi idraulici | PG14 | W3 |
|---|---|---|---|
| Modello | Descrizione | Codice | Prezzo € |
| Valvola di ritegno | In Ghisa grigia, con filetto interno Rp 2” | 4027331 | 336,00 |
| Valvola di intercettazione | In ottone cromato con filetto interno, Rp 2” | 4027338 | 235,00 |

# Wilo-Padus PRO

## Pompe sommergibili per il pompaggio di acque grigie e meteoriche.

Pompaggio, trasporto e prosciugamento di **acque di cantiere**.

### In evidenza

Sistema idraulico anticorrosione adatto al pompaggio di fluidi di cantiere o scavi.

### Efficienza

Motori elettrici in classe di efficienza IE3.

### Tecnologia

Funzionamento continuo (S1) grazie alla camicia di raffreddamento integrata.

### Idraulica

Girante aperta in acciaio inox Duplex per impieghi gravosi.

### Installazione

Maniglia ampia e con profilo arrotondato permette l'agevole movimentazione della pompa.

**Scopri di più!**
Utilizza il QR-Code.





Soggetto a modifiche tecniche senza preavviso

## Descrizione

Pompa sommergibile per installazione sommersa **mobile** con funzionamento continuo per il sollevamento di **acque grigie** e **industriali** contenenti **fluidi abrasivi**.

## Campo di applicazioni

- Applicazioni commerciali
- Sollevamento acque reflue
- Acque di processo

# Wilo-Padus PRO

Pompa sommergibile
**per acque di cantiere**

## Particolarità / Vantaggi prodotto

→ Elevata affidabilità anche con i fluidi abrasivi grazie alla girante in acciaio inox Duplex.
→ Raffreddamento attivo per un funzionamento continuo affidabile, in particolare in fase di aspirazione.

## Applicazioni

Sollevamento e drenaggio di acque grigie, meteoriche e di cantiere.

## Chiave di lettura

| Esempio: | Padus PRO M08L/T039-540/A |
|---|---|
| **Padus PRO M** | Pompa sommergibile per acque reflue di natura cantieristica. |
| **08** | Diametro nominale raccordo di mandata: G3” |
| **L** | Versione a bassa pressione |
| **T** | 3~; **M** = 1~ |
| **39** | Valore/10 = potenza motore $P_2$ in kW |
| **540** | 50 Hz, 400V; **523** = 50 Hz, 230V |
| **A** | **A**= Con interruttore a galleggiante e salavamotore<br>**P**=Con spina<br>**O**= Estremità del cavo libera |

## Dati tecnici

| | |
|---|---|
| **Fluidi consentiti** | |
| **Acque grigie:** acque reflue che non contengono materia fecale o urina.<br>**Acque meteoriche.**<br>**Acque di cantiere o scavi.** | |
| **Campo d’impiego** | |
| Temperatura fluido | da +3°C a +40°C |
| Tipo girante | Girante aperta multicanale |
| **Caratteristiche elettriche** | |
| Alimentazione rete | 1 ~ 230 V<br>3 ~ 400 V |
| Frequenza | 50 Hz |
| **Motore** | |
| Grado protezione | IP68 |
| Classe di isolamento | F |

## Materiali

| | |
|---|---|
| **Corpo pompa** | |
| Alluminio | |
| **Girante** | |
| Acciaio inox | |
| **Corpo motore** | |
| Alluminio | |

## Accessori


- Apparecchi di comando Pag. 486
- Allarmi Pag. 488
- Quadri di gestione e controllo Pag. 489

# Wilo-Padus PRO

Pompa sommergibile
**per acque di cantiere**

## Descrizione

Pompa sommergibile per installazione sommersa **mobile** con funzionamento continuo per il sollevamento di **acque grigie** e **industriali** contenenti **fluidi abrasivi**.

## Campo di applicazioni

- Applicazioni commerciali
- Sollevamento acque reflue
- Acque di processo

| Wilo-Padus PRO | 1~230 V - 50 Hz | | | | | | | | » DN MANDATA 2" | | | | | | | PG8 | | W3 |
|---|---|---|---|---|---|---|---|---|---|---|---|---|---|---|---|---|---|---|
| | | | | | | | | | Portata (m³/h) | | | | | | | | | |
| Modello | Mandata | Passaggio libero (mm) | $P_2$ (kW) | Corrente assorbita (A) | Peso (kg) | Consegna | Codice | Prezzo € | 0 | 10 | 15 | 18 | 21 | 24 | 27 | 30 | 33 | 36 |
| | | | | | | | | | Prevalenza (m) | | | | | | | | | |
| Padus PRO M05/M015-523/P | 2" | 10 | 1,5 | 3,15 | 32 | C | 6087510 | 2.820,00 | 15 | 14 | 13 | 12 | 11 | 10 | 8 | 6 | 4 | 0,5 |
| Padus PRO M05/M015-523/A | 2" | 10 | 1,5 | 3,15 | 32 | C | 6087511 | 3.055,00 | 15 | 14 | 13 | 12 | 11 | 10 | 8 | 6 | 4 | 0,5 |

| Wilo-Padus PRO | 3~400 V - 50 Hz | | | | | | | | » DN MANDATA 2" | | | | | | | PG8 | | W3 |
|---|---|---|---|---|---|---|---|---|---|---|---|---|---|---|---|---|---|---|
| | | | | | | | | | Portata (m³/h) | | | | | | | | | |
| Modello | Mandata | Passaggio libero (mm) | $P_2$ (kW) | Corrente assorbita (A) | Peso (kg) | Consegna | Codice | Prezzo € | 0 | 5 | 15 | 20 | 25 | 28 | 31 | 34 | 37 | 40 |
| | | | | | | | | | Prevalenza (m) | | | | | | | | | |
| Padus PRO M05/T015-540/O | 2" | 10 | 1,5 | 3,15 | 32 | C | 6089786 | 2.645,00 | 15 | 14 | 13 | 12 | 11 | 10 | 8 | 6 | 4 | 0,5 |
| Padus PRO M05/T015-540/P | 2" | 10 | 1,5 | 3,15 | 32 | C | 6087512 | 2.751,00 | 15 | 14 | 13 | 12 | 11 | 10 | 8 | 6 | 4 | 0,5 |
| Padus PRO M05/T015-540/A | 2" | 10 | 1,5 | 3,15 | 32 | C | 6087513 | 3.193,00 | 15 | 14 | 13 | 12 | 11 | 10 | 8 | 6 | 4 | 0,5 |
| | | | | | | | | | 0 | 10 | 20 | 30 | 35 | 40 | 45 | 50 | 55 | 60 |
| Padus PRO M05/T025-540/O | 2" | 10 | 2,5 | 5,1 | 35 | C | 6089785 | 2.995,00 | 20 | 19 | 18 | 15 | 13 | 10 | 9 | 6 | 3 | 0,5 |
| Padus PRO M05/T025-540/P | 2" | 10 | 2,5 | 5,1 | 35 | C | 6087515 | 3.105,00 | 20 | 19 | 18 | 15 | 13 | 10 | 9 | 6 | 3 | 0,5 |
| Padus PRO M05/T025-540/A | 2" | 10 | 2,5 | 5,1 | 35 | C | 6087516 | 3.562,00 | 20 | 19 | 18 | 15 | 13 | 10 | 9 | 6 | 3 | 0,5 |
| | | | | | | | | | 0 | 5 | 15 | 20 | 25 | 28 | 31 | 34 | 37 | 40 |
| Padus PRO M05/T039-540/O | 2" | 10 | 3,9 | 7,8 | 39 | C | 6089784 | 3.747,00 | 32 | 30 | 27 | 26 | 24 | 21 | 17 | 13 | 9 | 1 |
| Padus PRO M05/T039-540/P | 2" | 10 | 3,9 | 7,8 | 39 | C | 6087933 | 3.879,00 | 32 | 30 | 27 | 26 | 24 | 21 | 17 | 13 | 9 | 1 |
| Padus PRO M05/T039-540/A | 2" | 10 | 3,9 | 7,8 | 39 | C | 6087934 | 4.360,00 | 32 | 30 | 27 | 26 | 24 | 21 | 17 | 13 | 9 | 1 |





Soggetto a modifiche tecniche senza preavviso

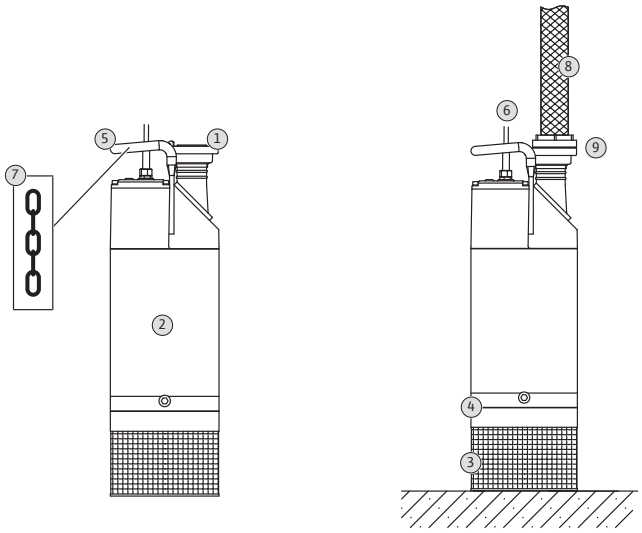


**Descrizione sistema**

| | |
|---|---|
| *1* | Bocca di mandata |
| *2* | Camicia di raffreddamento |
| *3* | Griglia di aspirazione |
| *4* | Corpo del gruppo idraulico |
| *5* | Impugnatura/Punto di aggancio |
| *6* | Cavo di collegamento |
| *7* | Catena di sollevamento |
| *8* | Tubo flessibile di mandata |
| *9* | Accoppiamento Storz |

| Accessori specifici | » Apparecchi di comando | PG14 | W3 |
|---|---|---|---|
| **Modello** | **Descrizione** | **Codice** | **Prezzo €** |
| **MS-L-1x4kW-DOL** | Quadro elettrico per 1 pompa singola fino a 4 kW | **2539741** | **462,00** |
| **EC-L-1x12A-MT34-DOL-WM** | Quadro di gestione per 1 pompa singola. Corrente assorbita 0,3-12A | **2543210** | **935,00** |
| **DrainAlarm** | Quadro allarme indipendente dalla rete con segnale acustico e ottico | **2545133** | **207,00** |
| **WAB 65** | Interruttore a galleggiante per temp. fino a+65°C, lunghezza cavo 5 m | **2955015** | **124,00** |
| **Sensore di livello 0–1,0 mCA** | Lunghezza cavo 10 m (in abbinamento a quadri serie **EC-L...**) | **2519924** | **505,00** |

| Accessori specifici | | PG14 | W3 |
|---|---|---|---|
| **Modello** | **Descrizione** | **Codice** | **Prezzo €** |
| **Catena acciaio zincato** | In acciaio zincato, trazione 400 kg, lunghezza 5 m | **6063140** | **186,00** |
| **Chiave Storz** | Chiave di accoppiamento STORZ A,B e C. | **6022280** | **82,00** |

# Wilo-Padus PRO

Pompa sommergibile
**per acque di cantiere**

## Descrizione

Pompa sommergibile per installazione sommersa **mobile** con funzionamento continuo per il sollevamento di **acque grigie** e **industriali** contenenti **fluidi abrasivi**.

## Campo di applicazioni

- Applicazioni commerciali
- Sollevamento acque reflue
- Acque di processo

| Wilo-Padus PRO | 3~400 V – 50 Hz | | | | | | | | » DN MANDATA 3" | | | | | | | | PG8 | W3 |
|---|---|---|---|---|---|---|---|---|---|---|---|---|---|---|---|---|---|---|
| | | | | | | | | | Portata (m³/h) | | | | | | | | | |
| Modello | Mandata | Passaggio libero (mm) | $P_2$ (kW) | Corrente assorbita (A) | Peso (kg) | Consegna | Codice | Prezzo € | 0 | 15 | 30 | 40 | 45 | 50 | 55 | 60 | 65 | 70 |
| | | | | | | | | | Prevalenza (m) | | | | | | | | | |
| Padus PRO M08/T039-540/O | 3" | 10 | 3,9 | 7,8 | 53 | C | 6089783 | 4.363,00 | 30 | 27 | 23 | 19 | 16 | 14 | 11 | 8 | 5 | 1 |
| Padus PRO M08/T039-540/P | 3" | 10 | 3,9 | 7,8 | 53 | C | 6083436 | 4.469,00 | 30 | 27 | 23 | 19 | 16 | 14 | 11 | 8 | 5 | 1 |
| Padus PRO M08/T039-540/A | 3" | 10 | 3,9 | 7,8 | 53 | C | 6083437 | 4.769,00 | 30 | 27 | 23 | 19 | 16 | 14 | 11 | 8 | 5 | 1 |
| | | | | | | | | | 0 | 20 | 40 | 45 | 50 | 55 | 60 | 65 | 70 | 75 |
| Padus PRO M08/T060-540/O | 3" | 10 | 6 | 11,6 | 69 | C | 6089782 | 5.575,00 | 34 | 28 | 22 | 21 | 18 | 17 | 15 | 12 | 9 | 4,5 |
| Padus PRO M08/T060-540/P | 3" | 10 | 6 | 11,6 | 69 | C | 6083438 | 5.684,00 | 34 | 28 | 22 | 21 | 18 | 17 | 15 | 12 | 9 | 4,5 |
| Padus PRO M08/T060-540/A | 3" | 10 | 6 | 11,6 | 69 | C | 6083439 | 5.882,00 | 34 | 28 | 22 | 21 | 18 | 17 | 15 | 12 | 9 | 4,5 |

| Wilo-Padus PRO | 3~400 V – 50 Hz | | | | | | | | » Versione a bassa pressione | | | | | | | | PG8 | W3 |
|---|---|---|---|---|---|---|---|---|---|---|---|---|---|---|---|---|---|---|
| | | | | | | | | | Portata (m³/h) | | | | | | | | | |
| Modello | Mandata | Passaggio libero (mm) | $P_2$ (kW) | Corrente assorbita (A) | Peso (kg) | Consegna | Codice | Prezzo € | 0 | 10 | 20 | 30 | 40 | 50 | 60 | 70 | 80 | 85 |
| | | | | | | | | | Prevalenza (m) | | | | | | | | | |
| Padus PRO M08L/T039-540/O | 3" | 10 | 3,9 | 7,8 | 53 | C | 6089781 | 4.363,00 | 24 | 22 | 20 | 19 | 18 | 16 | 12 | 8 | 2 | 1 |
| Padus PRO M08L/T039-540/P | 3" | 10 | 3,9 | 7,8 | 53 | C | 6083440 | 4.469,00 | 24 | 22 | 20 | 19 | 18 | 16 | 12 | 8 | 2 | 1 |
| Padus PRO M08L/T039-540/A | 3" | 10 | 3,9 | 7,8 | 53 | C | 6083441 | 4.769,00 | 24 | 22 | 20 | 19 | 18 | 16 | 12 | 8 | 2 | 1 |
| | | | | | | | | | 0 | 20 | 40 | 60 | 80 | 90 | 100 | 110 | 120 | 140 |
| Padus PRO M08L/T060-540/O | 3" | 10 | 6 | 11,6 | 69 | C | 6089780 | 5.575,00 | 22 | 21 | 19 | 17 | 14 | 12 | 10 | 8 | 5 | 1 |
| Padus PRO M08L/T060-540/P | 3" | 10 | 6 | 11,6 | 69 | C | 6084030 | 5.717,00 | 22 | 21 | 19 | 17 | 14 | 12 | 10 | 8 | 5 | 1 |
| Padus PRO M08L/T060-540/A | 3" | 10 | 6 | 11,6 | 69 | C | 6084031 | 5.873,00 | 22 | 21 | 19 | 17 | 14 | 12 | 10 | 8 | 5 | 1 |





Soggetto a modifiche tecniche senza preavviso

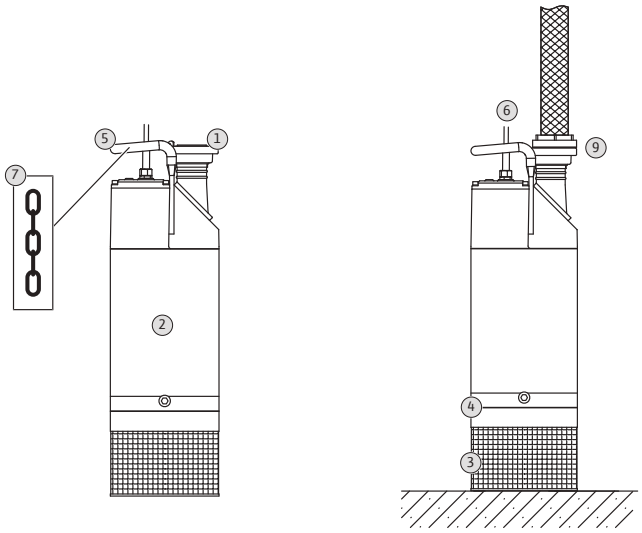


**Descrizione sistema**

| | |
|---|---|
| *1* | Bocca di mandata |
| *2* | Camicia di raffreddamento |
| *3* | Griglia di aspirazione |
| *4* | Corpo del gruppo idraulico |
| *5* | Impugnatura/Punto di aggancio |
| *6* | Cavo di collegamento |
| *7* | Catena di sollevamento |
| *8* | Tubo flessibile di mandata |
| *9* | Accoppiamento Storz |

| Accessori specifici | » Apparecchi di comando | PG14 | W3 |
|---|---|---|---|
| **Modello** | **Descrizione** | **Codice** | **Prezzo €** |
| **MS-L-1x4kW-DOL** | Quadro elettrico per 1 pompa singola fino a 4 kW | **2539741** | **462,00** |
| **EC-L-1x12A-MT34-DOL-WM** | Quadro di gestione per 1 pompa singola. Corrente assorbita 0,3-12A | **2543210** | **935,00** |
| **DrainAlarm** | Quadro allarme indipendente dalla rete con segnale acustico e ottico | **2545133** | **207,00** |
| **WAB 65** | Interruttore a galleggiante per temp. fino a+65°C, lunghezza cavo 5 m | **2955015** | **124,00** |
| **Sensore di livello 0–1,0 mCA** | Lunghezza cavo 10 m (in abbinamento a quadri serie **EC-L...**) | **2519924** | **505,00** |

| Accessori specifici | | PG14 | W3 |
|---|---|---|---|
| **Modello** | **Descrizione** | **Codice** | **Prezzo €** |
| **Catena acciaio zincato** | In acciaio zincato, trazione 400 kg, lunghezza 5 m | **6063140** | **186,00** |
| **Chiave Storz** | Chiave di accoppiamento STORZ A,B e C. | **6022280** | **82,00** |

# Wilo-Rexa Mini3

Pompa sommergibile
**per acque reflue domestiche**

## Descrizione

Pompa sommergibile per installazione sommersa **mobile,** funzionamento automatico con interruttore a galleggiante integrato (a seconda dei modelli).

## Campo di applicazioni

- Applicazioni residenziali
- Drenaggio
- Sollevamento acque reflue

## Particolarità / Vantaggi prodotto

→ Installazione semplice anche in presenza di scavi di drenaggio stretti grazie al design compatto con condensatore integrato, al peso ridotto e alla flangia filettata
→ Lunghi intervalli di manutenzione grazie all'ampia camera di tenuta e alla guarnizione doppia.
→ Girante Vortex

## Applicazioni

Sollevamento e drenaggio di acque reflue domestiche.

## Chiave di lettura

| | |
|---|---|
| Esempio: | Rexa MINI3-V04.11/M06-523/A-5M |
| **Rexa MINI3 V** | Pompa con girante Vortex |
| **04** | Diametro nominale mandata [DN40] |
| **11** | Prevalenza max [m] |
| **M** | **T**=3~400V ; **M**=1~230V |
| **06** | Potenza/10 = $P_2$ in kW |
| **523** | **523**= 50 Hz, 230 V; **540**= 50 Hz, 400V |
| **A** | **O** = con terminale cavo libero<br>**P** = con spina<br>**A** = con interruttore a galleggiante e spina |
| **5m** | 5 metri di cavo |

## Dati tecnici

| | |
|---|---|
| **Fluidi consentiti** | |
| **Acque reflue domestiche** | |
| **Campo d'impiego** | |
| Temperatura fluido | da +3°C a +40°C |
| Tipo girante | VORTEX |
| Profondità di immersione max. | 2 m |
| **Caratteristiche elettriche** | |
| Alimentazione rete | 1 ~ 230 V<br>3 ~ 400 V |
| Frequenza | 50 Hz |
| **Motore** | |
| Grado protezione | IP68 |
| Classe di isolamento | F |

## Materiali

| |
|---|
| **Corpo pompa** |
| Ghisa grigia |
| **Girante** |
| Tecnopolimero |
| **Corpo motore** |
| Acciaio inox |

## Accessori

| | | |
|---|---|---|
| • Apparecchi di comando | Pag. | **486** |
| • Allarmi | Pag. | **488** |
| • Quadri di gestione e controllo | Pag. | **489** |





Soggetto a modifiche tecniche senza preavviso

## Descrizione

Pompa sommergibile per installazione sommersa **mobile,** funzionamento automatico con interruttore a galleggiante integrato (a seconda dei modelli).

## Campo di applicazioni

- Applicazioni residenziali
- Drenaggio
- Sollevamento acque reflue

# Wilo-Rexa Mini3

Pompa sommergibile
**per acque reflue domestiche**

| Wilo-Rexa MINI3 | 1~230 V – 50 Hz | | | | | | | | PG7 | | | | | | | | W1 | |
|---|---|---|---|---|---|---|---|---|---|---|---|---|---|---|---|---|---|---|
| | | | | | | | | | Portata (m³/h) | | | | | | | | | |
| Modello | Mandata | Passaggio libero (mm) | $P_2$ (kW) | Corrente assorbita (A) | Peso (kg) | Consegna | Codice | Prezzo € | 0 | 4 | 6 | 8 | 10 | 12 | 14 | 16 | 18 | 20 |
| | | | | | | | | | Prevalenza (m) | | | | | | | | | |
| Rexa MINI3 V04.09/M05-523/P-5m | 1½" | 40 | 0,5 | 3,3 | 13 | C | 3094001 | 494,00 | 8,7 | 7,8 | 7,5 | 6,5 | 6,2 | 5,5 | 4,5 | 4 | 3 | |
| Rexa MINI3 V04.09/M05-523/P-10m | 1½" | 40 | 0,5 | 3,3 | 14 | C | 3094008 | 522,00 | 8,7 | 7,8 | 7,5 | 6,5 | 6,2 | 5,5 | 4,5 | 4 | 3 | |
| Rexa MINI3 V04.09/M05-523/A-5m | 1½" | 40 | 0,5 | 3,3 | 13 | C | 3094002 | 518,00 | 8,7 | 7,8 | 7,5 | 6,5 | 6,2 | 5,5 | 4,5 | 4 | 3 | |
| Rexa MINI3 V04.09/M05-523/A-10m | 1½" | 40 | 0,5 | 3,3 | 14 | C | 3094009 | 534,00 | 8,7 | 7,8 | 7,5 | 6,5 | 6,2 | 5,5 | 4,5 | 4 | 3 | |
| Rexa MINI3 V04.11/M06-523/P-5m | 1½" | 40 | 0,6 | 4,1 | 14 | C | 3094004 | 527,00 | 10,7 | 9,8 | 9,5 | 9 | 8,5 | 7,5 | 6,5 | 5,8 | 5 | 3,7 |
| Rexa MINI3 V04.11/M06-523/P-10m | 1½" | 40 | 0,6 | 4,1 | 15 | C | 3094011 | 555,00 | 10,7 | 9,8 | 9,5 | 9 | 8,5 | 7,5 | 6,5 | 5,8 | 5 | 3,7 |
| Rexa MINI3 V04.11/M06-523/A-5m | 1½" | 40 | 0,6 | 4,1 | 14 | C | 3094005 | 534,00 | 10,7 | 9,8 | 9,5 | 9 | 8,5 | 7,5 | 6,5 | 5,8 | 5 | 3,7 |
| Rexa MINI3 V04.11/M06-523/A-10m | 1½" | 40 | 0,6 | 4,1 | 15 | C | 3094012 | 568,00 | 10,7 | 9,8 | 9,5 | 9 | 8,5 | 7,5 | 6,5 | 5,8 | 5 | 3,7 |
| Rexa MINI3 V04.13/M08-523/A-5m | 1½" | 40 | 0,75 | 4,7 | 14 | C | 3094007 | 551,00 | 13 | 12,1 | 11,8 | 11,5 | 10,7 | 9,8 | 9 | 8 | 6,5 | 5,5 |
| | | | | | | | | | Portata (m³/h) | | | | | | | | | |
| | 3~400 V – 50 Hz | | | | | | | | 0 | 4 | 6 | 8 | 10 | 12 | 14 | 16 | 18 | 20 |
| Rexa MINI3 V04.09/T05-540/O-5m | 1½" | 40 | 0,5 | 1,3 | 13 | C | 3094003 | 473,00 | 8,7 | 7,8 | 7,5 | 6,5 | 6,2 | 5,5 | 4,5 | 4 | 3 | |
| Rexa MINI3 V04.09/T05-540/O-10m | 1½" | 40 | 0,5 | 1,3 | 14 | C | 3094010 | 500,00 | 8,7 | 7,8 | 7,5 | 6,5 | 6,2 | 5,5 | 4,5 | 4 | 3 | |
| Rexa MINI3 V04.11/T06-540/O-5m | 1½" | 40 | 0,6 | 1,6 | 13 | C | 3094006 | 494,00 | 10,7 | 9,8 | 9,5 | 9 | 8,5 | 7,5 | 6,5 | 5,8 | 5 | 3,7 |
| Rexa MINI3 V04.11/T06-540/O-10m | 1½" | 40 | 0,6 | 1,6 | 14 | C | 3094013 | 522,00 | 10,7 | 9,8 | 9,5 | 9 | 8,5 | 7,5 | 6,5 | 5,8 | 5 | 3,7 |

| Accessori specifici | » Apparecchi di comando | PG14 | W3 |
|---|---|---|---|
| Modello | Descrizione | Codice | Prezzo € |
| MS-L-1x4kW-DOL | Quadro elettrico per 1 pompa singola fino a 4 kW | 2539741 | 462,00 |
| MS-L-2x4kW-DOL | Quadro elettrico per 2 pompe singole fino a 4 kW | 2539745 | 672,00 |
| DrainAlarm | Quadro allarme indipendente dalla rete con segnale acustico e ottico | 2545133 | 207,00 |
| WAB 65 | Interruttore a galleggiante per temp. fino a+65°C, lunghezza cavo 5 m | 2955015 | 124,00 |

| Accessori specifici | » Apparecchi idraulici | PG14 | W3 |
|---|---|---|---|
| Modello | Descrizione | Codice | Prezzo € |
| Valvola di ritegno | In Ghisa grigia, con filetto interno Rp 1½" | 4027330 | 265,00 |
| Valvola di intercettazione | In ottone cromato con filetto interno, Rp½" | 4027337 | 158,00 |

# Wilo-Drain TP-R

Pompa sommergibile
**per acque reflue domestiche**

## Descrizione

Pompa sommergibile per installazione sommersa **mobile,** funzionamento automatico con interruttore a galleggiante integrato

## Campo di applicazioni

- Applicazioni residenziali e commerciali
- Drenaggio
- Sollevamento acque reflue

## Particolarità / Vantaggi prodotto

→ Doppia tenuta con camera d'olio di sbarramento interposta per la lubrificazione delle superfici di tenuta in caso di mancanza d'acqua.
→ Girante Vortex arretrata
→ Ampio passaggio sferico libero fino a 50 mm.

## Applicazioni

Sollevamento e drenaggio di acque reflue domestiche.

## Chiave di lettura

| | |
|---|---|
| Esempio: | Drain TP-R 10/50 EM |
| **TP** | Denominazione pompa |
| **R** | Corpo in ghisa e motore in acciaio inox |
| **10** | Prevalenza max (mc.a.) |
| **50** | Passaggio libero (mm) |
| **EM** | 1~230 V, 50 Hz<br>**DM:** 3~400 V, 50 Hz |

## Dati tecnici

| | |
|---|---|
| **Fluidi consentiti** | |
| **per acque reflue domestiche** | |
| **Campo d'impiego** | |
| Temperatura fluido | da +3°C a +40°C |
| Tipo girante | Vortex Arretrata |
| Profondità di immersione max. | 5 m |
| **Caratteristiche elettriche** | |
| Alimentazione rete | 1 ~ 230 V<br>3 ~ 400 V |
| Frequenza | 50 Hz |
| **Motore** | |
| Grado protezione | IP68 |
| Classe di isolamento | F |

## Materiali

| |
|---|
| **Corpo pompa** |
| Ghisa |
| **Girante** |
| Tecnopolimero |
| **Corpo motore** |
| Acciaio inox |

## Accessori

| | | |
|---|---|---|
| • Apparecchi di comando | Pag. | **486** |
| • Allarmi | Pag. | **488** |
| • Quadri di gestione e controllo | Pag. | **489** |





Soggetto a modifiche tecniche senza preavviso

## Descrizione

Pompa sommergibile per installazione sommersa **mobile,** funzionamento automatico con interruttore a galleggiante integrato

# Wilo-Drain TP-R

Pompa sommergibile
**per acque reflue domestiche**

## Campo di applicazioni

- Applicazioni residenziali e commerciali
- Drenaggio
- Sollevamento acque reflue

| Wilo-Drain TP-R | 1~230 V – 50 Hz | | | | | | | | | | | | | | PG7 | W1 |
|---|---|---|---|---|---|---|---|---|---|---|---|---|---|---|---|---|
| | | | | | | | | Portata (m³/h) | | | | | | | | |
| Modello | Mandata | Passaggio libero (mm) | $P_2$ (kW) | Corrente assorbita (A) | Consegna | Codice | Prezzo € | 0 | 3 | 6 | 9 | 12 | 15 | 18 | 20 | 22 | 24 |
| | | | | | | | | Prevalenza (m) | | | | | | | | | |
| **Drain TP-R 8/35 EM** | 1"½ | 35 | 0,6 | 3,3 | A | **2956008** | **575,00** | 8.4 | 7.5 | 6.5 | 5.2 | 3.7 | 2 | | | | |
| **Drain TP-R 10/35 EM** | 1"½ | 35 | 0,75 | 5 | A | **2956010** | **599,00** | 10 | 9.5 | 8.5 | 7.2 | 5.8 | 4 | 2 | | | |
| **Drain TP-R 8/50 EM** | 2" | 50 | 0,6 | 3,5 | A | **2956014** | **604,00** | 6 | 5.5 | 5 | 4.4 | 3.6 | 2.8 | 1.8 | | | |
| **Drain TP-R 10/50 EM** | 2" | 50 | 0,75 | 5 | A | **2956016** | **631,00** | 7.5 | 7 | 6.5 | 5.8 | 5 | 4 | 3.2 | 2.7 | 2 | 1.5 |
| | | | | | | | | Portata (m³/h) | | | | | | | | | |
| | **3~400 V – 50 Hz** | | | | | | | **0** | **3** | **6** | **9** | **12** | **15** | **18** | **20** | **22** | **24** |
| **Drain TP-R 10/35 DM** | 1"½ | 35 | 0,75 | 2 | A | **2956012** | **612,00** | 10 | 9.5 | 8.5 | 7.2 | 5.8 | 4 | 2 | | | |
| **Drain TP-R 10/50 DM** | 2" | 50 | 0,75 | 2 | A | **2956018** | **701,00** | 7.5 | 7 | 6.5 | 5.8 | 5 | 4 | 3.2 | 2.7 | 2 | 1.5 |

| Accessori specifici | » Apparecchi di comando | PG14 | W3 |
|---|---|---|---|
| Modello | Descrizione | Codice | Prezzo € |
| **MS-L-1x4kW-DOL** | Quadro elettrico per 1 pompa singola fino a 4 kW | **2539741** | **462,00** |
| **MS-L-2x4kW-DOL** | Quadro elettrico per 2 pompe singole fino a 4 kW | **2539745** | **672,00** |
| **DrainAlarm** | Quadro allarme indipendente dalla rete con segnale acustico e ottico | **2545133** | **207,00** |
| **WAB 65** | Interruttore a galleggiante per temp. fino a+65°C, lunghezza cavo 5 m | **2955015** | **124,00** |

| Accessori specifici | » Apparecchi idraulici | PG14 | W3 |
|---|---|---|---|
| Modello | Descrizione | Codice | Prezzo € |
| **Valvola di ritegno** | In Ghisa grigia, con filetto interno Rp 1½" | **4027330** | **265,00** |
| **Valvola di intercettazione** | In ottone cromato con filetto interno, Rp½" | **4027337** | **158,00** |

# Wilo-Rexa UNI

## Pompe sommergibili per il pompaggio di acque reflue

Pompaggio di acque contenenti sostanze fecali secondo EN 12050-1,
**acque di scarico domestiche, commerciali e industriali.**

### In evidenza

Corpo pompa e girante in tecnopolimero con alta resistenza ai fluidi aggressivi.

### Efficienza

Rendimento ottimizzato con idraulica vortex e motore di nuova generazione.

### Tecnologia

Innovativo sistema di accesso alla girante senza necessità di rimozione del motore.

### Idraulica

Funzionamento affidabile grazie alla nuova girante aperta arretrata con ampio passaggio libero.

### Installazione

Installazione semplificata grazie sistema fissaggio flange adattabile DN50/65.

**Scopri di più!**
Utilizza il QR-Code.





Soggetto a modifiche tecniche senza preavviso

## Descrizione

Pompa sommergibile per il pompaggio di **acque reflue contenenti sostanze fecali secondo EN 12050-1** con funzionamento intermittente, per installazioni sommerse fisse e mobili.

## Campo di applicazioni

- Applicazioni residenziali e commerciali
- Drenaggio
- Sollevamento acque reflue

# Wilo-Rexa UNI

Pompa sommergibile
**girante aperta arretrata**

## Particolarità / Vantaggi prodotto

→ Girante di tipo Vortex arretrata.
→ Motore elettrico 2 poli ad alimentazione monofase (1 ~ 230 V) o trifase (3 ~ 400 V).
→ Wilo-Rexa UNI in esecuzione "A" completa di interruttore a galleggiante e spina, versione "P" completa di spina Shuko.

## Applicazioni

Sollevamento e drenaggio di acque nere, grigie e meteoriche.

## Chiave di lettura

| Esempio: | Rexa UNI V05B/M05-540/P |
|---|---|
| **Rexa UNI** | Pompa sommergibile per acque reflue |
| **V** | Girante aperta arretrata |
| **05** | DN bocca di mandata **05**=50; **06**=65 |
| **B** | Versione con involucro motore in acciao inox AISI 316 |
| **/M** | **M**=1~230V; **T**=3~400V |
| **05** | Valore/10 = potenza motore $P_2$ in kW |
| **-540** | 50 Hz, 400V; **523** = 50 Hz, 230V |
| **P** | **A**: Con interruttore a galleggiante e spina<br>**P**: Con spina<br>**(senza riferimenti)**: cavo con estremità libera |

## Materiali

| | |
|---|---|
| **Corpo pompa** | |
| Tecnopolimero | |
| **Girante** | |
| Tecnopolimero | |
| **Corpo motore** | |
| Acciaio inox | |

## Dati tecnici

| | |
|---|---|
| **Fluidi consentiti** | |
| **Acque nere**: acque che contengono materia fecale o urina.<br>**Acque grigie**: acque reflue che non contengono materia fecale o urina.<br>**Acque meteoriche** | |
| **Campo d'impiego** | |
| Temperatura fluido | da +3°C a +35°C |
| Tipo girante | Girante aperta arretrata |
| **Caratteristiche elettriche** | |
| Alimentazione rete | 1 ~ 230 V<br>3 ~ 400 V |
| Frequenza | 50 Hz |
| **Motore** | |
| Grado protezione | IP68 |
| Classe di isolamento | F |

## Accessori


- Apparecchi di comando Pag. 486
- Allarmi Pag. 488
- Quadri di gestione e controllo Pag. 489

# Wilo-Rexa UNI

Pompa sommergibile
**girante aperta arretrata**

## Descrizione

Pompa sommergibile per il pompaggio di **acque reflue contenenti sostanze fecali secondo EN 12050-1** con funzionamento intermittente, per installazioni sommerse fisse e mobili.

## Campo di applicazioni

- Applicazioni residenziali e commerciali
- Drenaggio
- Sollevamento acque reflue

| Wilo-Rexa UNI | 1~230 V - 50 Hz | | | | | | | | » Versione standard | | | | | | | | PG7 | | W1 |
|---|---|---|---|---|---|---|---|---|---|---|---|---|---|---|---|---|---|---|---|
| » Flangia DN 50 | | | | | | | | | Portata (m³/h) | | | | | | | | | | |
| Modello | Mandata | Passaggio libero (mm) | $P_2$ (kW) | Corrente assorbita (A) | Peso (kg) | Consegna | Codice | Prezzo € | 0 | 2 | 4 | 8 | 12 | 16 | 20 | 24 | 28 | 32 | |
| | | | | | | | | | Prevalenza (m) | | | | | | | | | | |
| UNI V05/M04-523/P | 50 | 44 | 0,37 | 3,15 | 15 | D | 6082113 | 843,00 | 6,4 | 6 | 5,2 | 3,8 | 2,6 | 2 | 1,3 | | | | |
| UNI V05/M04-523/A | 50 | 44 | 0,37 | 3,15 | 15 | D | 6082114 | 919,00 | 6,4 | 6 | 5,2 | 3,8 | 2,6 | 2 | 1,3 | | | | |
| UNI V05/M06-523/P | 50 | 44 | 0,55 | 3,8 | 15 | D | 6082117 | 939,00 | 9 | 8,5 | 8,2 | 6,6 | 5,2 | 4 | 3 | 2 | 1,3 | | |
| UNI V05/M06-523/A | 50 | 44 | 0,55 | 3,8 | 15 | D | 6082118 | 1.004,00 | 9 | 8,5 | 8,2 | 6,6 | 5,2 | 4 | 3 | 2 | 1,3 | | |
| UNI V05/M08-523/P | 50 | 44 | 0,75 | 4,8 | 16 | D | 6082121 | 1.088,00 | 13 | 12 | 11 | 9,5 | 8,1 | 7,5 | 5 | 3,7 | 3 | 2 | |
| UNI V05/M08-523/A | 50 | 44 | 0,75 | 4,8 | 16 | D | 6082122 | 1.305,00 | 13 | 12 | 11 | 9,5 | 8,1 | 7,5 | 5 | 3,7 | 3 | 2 | |
| | | | | | | | | | Portata (m³/h) | | | | | | | | | | |
| 3~400 V - 50 Hz | | | | | | | | | 0 | 2 | 4 | 8 | 12 | 16 | 20 | 24 | 28 | 32 | |
| UNI V05/T04-540 | 50 | 44 | 0,37 | 1,01 | 15 | D | 6082115 | 837,00 | 6,4 | 6 | 5,2 | 3,8 | 2,6 | 2 | 1,3 | | | | |
| UNI V05/T06-540 | 50 | 44 | 0,55 | 1,4 | 16 | D | 6082119 | 933,00 | 9 | 8,5 | 8,2 | 6,6 | 5,2 | 4 | 3 | 2 | 1,3 | | |
| UNI V05/T08-540 | 50 | 44 | 0,75 | 1,83 | 16 | D | 6082123 | 1.084,00 | 13 | 12 | 11 | 9,5 | 8,1 | 7,5 | 5 | 3,7 | 3 | 2 | |





Soggetto a modifiche tecniche senza preavviso

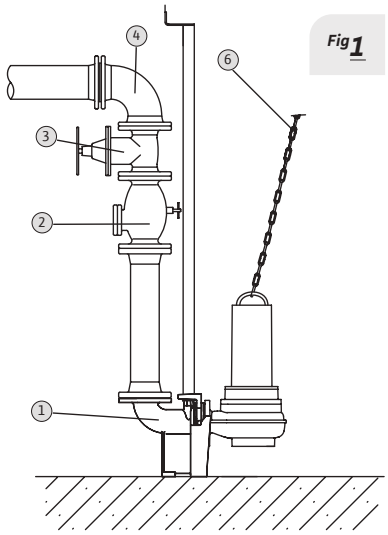


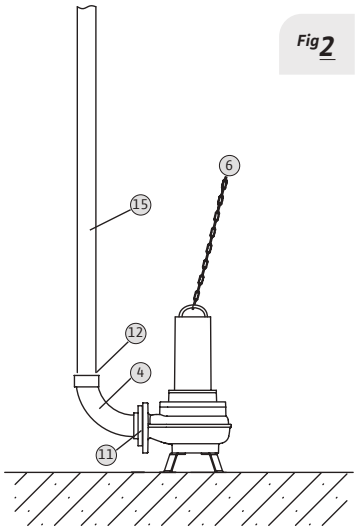


| Tipo di installazione | |
|---|---|
| Fig 1 | **Fissa sommersa** |
| Fig 2 | **Mobile sommersa** |

| Descrizione sistema | |
|---|---|
| *1* | Piede di accoppiamento |
| *2* | Valvola di ritegno |
| *3* | Valvola di intercettazione |
| *4* | Curva |
| *6* | Catena |
| *11* | Controflangia |
| *12* | Raccordo tubo flessibile |
| *15* | Tubo flessibile |

| Accessori specifici | » Apparecchi di comando | PG14 | W3 |
|---|---|---|---|
| **Modello** | **Descrizione** | **Codice** | **Prezzo €** |
| **MS-L-1x4kW-DOL** | Quadro elettrico per 1 pompa singola fino a 4 kW | **2539741** | **462,00** |
| **MS-L-2x4kW-DOL** | Quadro elettrico per 2 pompe singole fino a 4 kW | **2539745** | **672,00** |
| **EC-L-1x12A-MT34-DOL-WM** | Quadro di gestione per 1 pompa singola. Corrente assorbita 0,3-12A | **2543210** | **935,00** |
| **EC-L-2x12A-MT34-DOL-WM** | Quadro di gestione per 2 pompe singole. Corrente assorbita 0,3-12A | **2543220** | **1.335,00** |
| **EC-L-3x12A-MT34-DOL-WM** | Quadro di gestione per 3 pompe singole. Corrente assorbita 0,3-12A | **2543230** | **1.786,00** |
| **DrainAlarm** | Quadro allarme indipendente dalla rete con segnale acustico e ottico | **2545133** | **207,00** |
| **WAB 65** | Interruttore a galleggiante per temp. fino a+65°C, lunghezza cavo 5 m | **2955015** | **124,00** |
| **Sensore di livello 0–1,0 mCA** | Lunghezza cavo 10 m (in abbinamento a quadri serie **EC-L...**) | **2519924** | **505,00** |

| Accessori specifici | | » per installazione fissa sommersa per pompe DN 50 | PG14 | W3 |
|---|---|---|---|---|
| **Modello** | | **Descrizione** | **Codice** | **Prezzo €** |
| **Piede di accoppiamento DN50/2RK** | *1* | Realizzato in Ghisa grigia, con passaggio libero DN 50, curva integrata, guarnizione a profilo, accessori per fissaggio a pavimento e staffa per 2 tubi guida Ø ¾". Senza tubi guida. | **6070146** | **341,00** |
| **Valvola di ritegno** | *2* | GG25 (^= EN-GJL-250), incluso 1 kit accessori di montaggio, DN50 | **2017166** | **285,00** |
| **Valvola d'intercettazione** | *3* | GG25 (^= EN-GJL-250), compreso 1 kit accessori di montaggio, DN50 | **2017160** | **205,00** |

| Accessori specifici | | » per installazione Mobile sommersa per pompe DN 50 | PG14 | W3 |
|---|---|---|---|---|
| **Modello** | | **Descrizione** | **Codice** | **Prezzo €** |
| **Catena** | *6* | Acciaio zincato, contenitore in acciaio, trazione 400 kg, lunghezza 5 m | **6063140** | **186,00** |
| **Controflangia** | *11* | Acciaio zincato, compresi accessori di montaggio, da DN50 a Rp2" con filetto interno | **4027333** | **97,00** |
| **Raccordo tubo flessibile** | *12* | Materiale composito, raccordo diretto tubo flessibile, filetto esterno G2", incluse fascette di fissaggio | **4027334** | **35,00** |
| **Curva** | *4* | Plastica, per attacco diretto alla pompa | **4027344** | **215,00** |
| **Tubo flessibile** | *15* | Sintetico, PN6, diametro interno tubo flessibile di 60 mm | **2018106** | **796,00** |

# Wilo-Rexa UNI

Pompa sommergibile
**girante aperta arretrata**

## Descrizione

Pompa sommergibile per il pompaggio di **acque reflue contenenti sostanze fecali secondo EN 12050-1** con funzionamento intermittente, per installazioni sommerse fisse e mobili.

## Campo di applicazioni

- Applicazioni residenziali e commerciali
- Drenaggio
- Sollevamento acque reflue

| Wilo-Rexa UNI | 1~230 V - 50 Hz | | | | | | | | » INVOLUCRO MOTORE IN ACCIAO INOX | | | | | | | | PG7 | | W1 |
|---|---|---|---|---|---|---|---|---|---|---|---|---|---|---|---|---|---|---|---|
| » FLANGIA DN 50 | | | | | | | | | Portata (m³/h) | | | | | | | | | | |
| Modello | Mandata | Passaggio libero (mm) | $P_2$ (kW) | Corrente assorbita (A) | Peso (kg) | Consegna | Codice | Prezzo € | 0 | 2 | 4 | 8 | 12 | 16 | 20 | 24 | 28 | 32 | |
| | | | | | | | | | Prevalenza (m) | | | | | | | | | | |
| UNI-V05B/M04-523/A | 50 | 44 | 0,37 | 3,15 | 15 | D | 6087653 | 1.035,00 | 6,4 | 6 | 5,2 | 3,8 | 2,6 | 2 | 1,3 | | | | |
| UNI-V05B/M06-523/A | 50 | 44 | 0,55 | 3,8 | 15 | D | 6087655 | 1.117,00 | 9 | 8,5 | 8,2 | 6,6 | 5,2 | 4 | 3 | 2 | 1,3 | | |
| UNI-V05B/M08-523/A | 50 | 44 | 0,75 | 4,8 | 16 | D | 6087657 | 1.451,00 | 13 | 12 | 11 | 9,5 | 8,1 | 7,5 | 5 | 3,7 | 3 | 2 | |
| | | | | | | | | | Portata (m³/h) | | | | | | | | | | |
| | 3~400 V - 50 Hz | | | | | | | | 0 | 2 | 4 | 8 | 12 | 16 | 20 | 24 | 28 | 32 | |
| UNI-V05B/T04-540 | 50 | 44 | 0,37 | 1,01 | 15 | D | 6087654 | 942,00 | 6,4 | 6 | 5,2 | 3,8 | 2,6 | 2 | 1,3 | | | | |
| UNI-V05B/T06-540 | 50 | 44 | 0,55 | 1,4 | 16 | D | 6087656 | 1.037,00 | 9 | 8,5 | 8,2 | 6,6 | 5,2 | 4 | 3 | 2 | 1,3 | | |
| UNI-V05B/T08-540 | 50 | 44 | 0,75 | 1,83 | 16 | D | 6087658 | 1.207,00 | 13 | 12 | 11 | 9,5 | 8,1 | 7,5 | 5 | 3,7 | 3 | 2 | |





Soggetto a modifiche tecniche senza preavviso

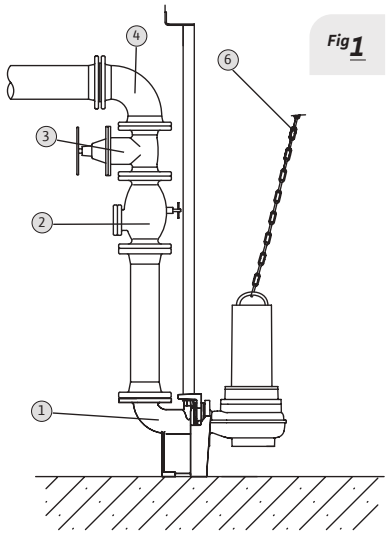


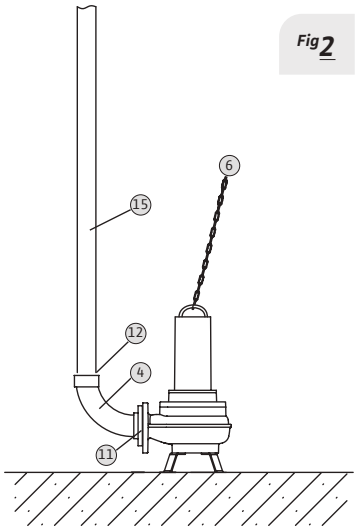


| Tipo di installazione | |
|---|---|
| Fig 1 | **Fissa sommersa** |
| Fig 2 | **Mobile sommersa** |

| Descrizione sistema | |
|---|---|
| *1* | Piede di accoppiamento |
| *2* | Valvola di ritegno |
| *3* | Valvola di intercettazione |
| *4* | Curva |
| *6* | Catena |
| *11* | Controflangia |
| *12* | Raccordo tubo flessibile |
| *15* | Tubo flessibile |

| Accessori specifici | » Apparecchi di comando | PG14 | W3 |
|---|---|---|---|
| **Modello** | **Descrizione** | **Codice** | **Prezzo €** |
| **MS-L-1x4kW-DOL** | Quadro elettrico per 1 pompa singola fino a 4 kW | **2539741** | **462,00** |
| **MS-L-2x4kW-DOL** | Quadro elettrico per 2 pompe singole fino a 4 kW | **2539745** | **672,00** |
| **EC-L-1x12A-MT34-DOL-WM** | Quadro di gestione per 1 pompa singola. Corrente assorbita 0,3-12A | **2543210** | **935,00** |
| **EC-L-2x12A-MT34-DOL-WM** | Quadro di gestione per 2 pompe singole. Corrente assorbita 0,3-12A | **2543220** | **1.335,00** |
| **EC-L-3x12A-MT34-DOL-WM** | Quadro di gestione per 3 pompe singole. Corrente assorbita 0,3-12A | **2543230** | **1.786,00** |
| **DrainAlarm** | Quadro allarme indipendente dalla rete con segnale acustico e ottico | **2545133** | **207,00** |
| **WAB 65** | Interruttore a galleggiante per temp. fino a+65°C, lunghezza cavo 5 m | **2955015** | **124,00** |
| **Sensore di livello 0–1,0 mCA** | Lunghezza cavo 10 m (in abbinamento a quadri serie **EC-L...**) | **2519924** | **505,00** |

| Accessori specifici | | » per installazione fissa sommersa per pompe DN 50 | PG14 | W3 |
|---|---|---|---|---|
| **Modello** | | **Descrizione** | **Codice** | **Prezzo €** |
| **Piede di accoppiamento DN50/2RK** | *1* | Realizzato in Ghisa grigia, con passaggio libero DN 50, curva integrata, guarnizione a profilo, accessori per fissaggio a pavimento e staffa per 2 tubi guida Ø ¾". Senza tubi guida. | **6070146** | **341,00** |
| **Valvola di ritegno** | *2* | GG25 (^= EN-GJL-250), incluso 1 kit accessori di montaggio, DN50 | **2017166** | **285,00** |
| **Valvola d'intercettazione** | *3* | GG25 (^= EN-GJL-250), compreso 1 kit accessori di montaggio, DN50 | **2017160** | **205,00** |

| Accessori specifici | | » per installazione Mobile sommersa per pompe DN 50 | PG14 | W3 |
|---|---|---|---|---|
| **Modello** | | **Descrizione** | **Codice** | **Prezzo €** |
| **Catena** | *6* | Acciaio zincato, contenitore in acciaio, trazione 400 kg, lunghezza 5 m | **6063140** | **186,00** |
| **Controflangia** | *11* | Acciaio zincato, compresi accessori di montaggio, da DN50 a Rp2" con filetto interno | **4027333** | **97,00** |
| **Raccordo tubo flessibile** | *12* | Materiale composito, raccordo diretto tubo flessibile, filetto esterno G2", incluse fascette di fissaggio | **4027334** | **35,00** |
| **Curva** | *4* | Plastica, per attacco diretto alla pompa | **4027344** | **215,00** |
| **Tubo flessibile** | *15* | Sintetico, PN6, diametro interno tubo flessibile di 60 mm | **2018106** | **796,00** |

# Wilo-Rexa UNI

Pompa sommergibile
**girante aperta arretrata**

## Descrizione

Pompa sommergibile per il pompaggio di **acque reflue contenenti sostanze fecali secondo EN 12050-1** con funzionamento intermittente, per installazioni sommerse fisse e mobili.

## Campo di applicazioni

- Applicazioni residenziali e commerciali
- Drenaggio
- Sollevamento acque reflue

| Wilo-Rexa UNI | 1~230 V - 50 Hz | | | | | | | | » Versione standard | | | | | | | | PG7 | | W1 |
|---|---|---|---|---|---|---|---|---|---|---|---|---|---|---|---|---|---|---|---|
| » Flangia DN 65 | | | | | | | | | Portata (m³/h) | | | | | | | | | | |
| Modello | Mandata | Passaggio libero (mm) | $P_2$ (kW) | Corrente assorbita (A) | Peso (kg) | Consegna | Codice | Prezzo € | 0 | 8 | 16 | 24 | 32 | 36 | 38 | 40 | 42 | 44 | |
| | | | | | | | | | Prevalenza (m) | | | | | | | | | | |
| UNI V06/M11-523/P | 65 | 44 | 1,1 | 7,2 | 21 | D | 6082137 | 1.373,00 | 11,6 | 11,2 | 8,2 | 4,8 | 2,6 | | | | | | |
| UNI V06/M11-523/A | 65 | 44 | 1,1 | 7,2 | 21 | D | 6082138 | 1.430,00 | 11,6 | 11,2 | 8,2 | 4,8 | 2,6 | | | | | | |
| UNI V06/M15-523/P | 65 | 44 | 1,5 | 9,3 | 21 | D | 6082141 | 1.418,00 | 15,8 | 15,2 | 12,2 | 9 | 6 | 5,1 | 4,6 | 4 | 3,2 | 2,5 | |
| UNI V06/M15-523/A | 65 | 44 | 1,5 | 9,3 | 21 | D | 6082142 | 1.475,00 | 15,8 | 15,2 | 12,2 | 9 | 6 | 5,1 | 4,6 | 4 | 3,2 | 2,5 | |
| | | | | | | | | | Portata (m³/h) | | | | | | | | | | |
| | 3~400 V - 50 Hz | | | | | | | | 0 | 8 | 16 | 24 | 32 | 36 | 40 | 44 | 48 | 52 | |
| UNI V06/T11-540 | 65 | 44 | 1,1 | 2,9 | 21 | D | 6082139 | 1.560,00 | 11,6 | 11,2 | 8,2 | 4,8 | 2,6 | | | | | | |
| UNI V06/T15-540 | 65 | 44 | 1,5 | 3,6 | 21 | D | 6082143 | 1.637,00 | 15,8 | 15,2 | 12,2 | 9 | 6 | 5,1 | 4 | 2,5 | | | |
| UNI V06/T25-540 | 65 | 44 | 2,5 | 5,5 | 2,5 | D | 6082145 | 1.685,00 | 20,5 | 20,2 | 19 | 16 | 13 | 12 | 10,4 | 9,3 | 6,8 | 4 | |





Soggetto a modifiche tecniche senza preavviso

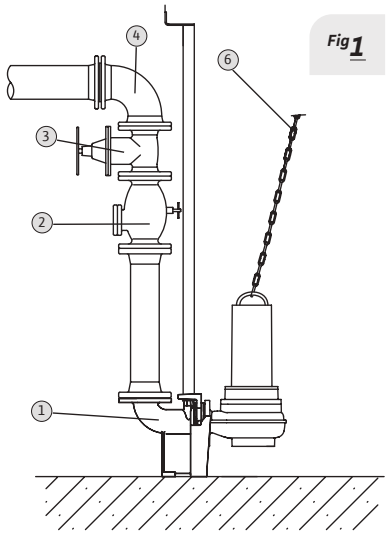


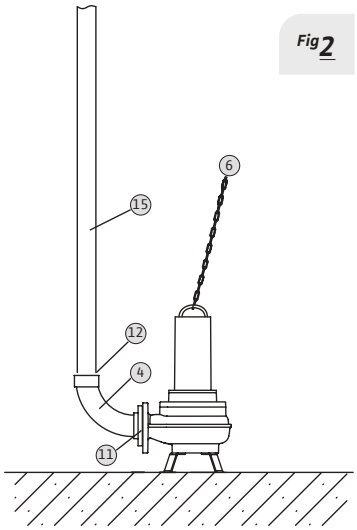


| Tipo di installazione | |
|---|---|
| Fig 1 | **Fissa sommersa** |
| Fig 2 | **Mobile sommersa** |

| Descrizione sistema | |
|---|---|
| *1* | Piede di accoppiamento |
| *2* | Valvola di ritegno |
| *3* | Valvola di intercettazione |
| *4* | Curva |
| *6* | Catena |
| *11* | Controflangia |
| *12* | Raccordo tubo flessibile |
| *15* | Tubo flessibile |

| Accessori specifici | » Apparecchi di comando | PG14 | W3 |
|---|---|---|---|
| **Modello** | **Descrizione** | **Codice** | **Prezzo €** |
| **MS-L-1x4kW-DOL** | Quadro elettrico per 1 pompa singola fino a 4 kW | **2539741** | **462,00** |
| **MS-L-2x4kW-DOL** | Quadro elettrico per 2 pompe singole fino a 4 kW | **2539745** | **672,00** |
| **EC-L-1x12A-MT34-DOL-WM** | Quadro di gestione per 1 pompa singola. Corrente assorbita 0,3-12A | **2543210** | **935,00** |
| **EC-L-2x12A-MT34-DOL-WM** | Quadro di gestione per 2 pompe singole. Corrente assorbita 0,3-12A | **2543220** | **1.335,00** |
| **EC-L-3x12A-MT34-DOL-WM** | Quadro di gestione per 3 pompe singole. Corrente assorbita 0,3-12A | **2543230** | **1.786,00** |
| **DrainAlarm** | Quadro allarme indipendente dalla rete con segnale acustico e ottico | **2545133** | **207,00** |
| **WAB 65** | Interruttore a galleggiante per temp. fino a+65°C, lunghezza cavo 5 m | **2955015** | **124,00** |
| **Sensore di livello 0–1,0 mCA** | Lunghezza cavo 10 m (in abbinamento a quadri serie **EC-L...**) | **2519924** | **505,00** |

| Accessori specifici | | » per installazione fissa sommersa per pompe DN 65 | PG14 | W3 |
|---|---|---|---|---|
| **Modello** | | **Descrizione** | **Codice** | **Prezzo €** |
| **Piede di accoppiamento DN65/2RK** | *1* | Realizzato in Ghisa grigia, con passaggio libero DN 50, curva integrata, guarnizione a profilo, accessori per fissaggio a pavimento e staffa per 2 tubi guida Ø ¾". Senza tubi guida. | **6070150** | **363,00** |
| **Valvola di ritegno** | *2* | GG25 (^= EN-GJL-250), incluso 1 kit accessori di montaggio, DN 65 | **2017167** | **344,00** |
| **Valvola d'intercettazione** | *3* | GG25 (^= EN-GJL-250), compreso 1 kit accessori di montaggio, DN 65 | **2017161** | **320,00** |

| Accessori specifici | | » per installazione Mobile sommersa per pompe DN 65 | PG14 | W3 |
|---|---|---|---|---|
| **Modello** | | **Descrizione** | **Codice** | **Prezzo €** |
| **Curva** | *4* | Acciaio zincato con filetto interno/esterno, Rp2½"/G2½" | **4015212** | **199,00** |
| **Raccordo tubo flessibile** | *12* | Materiale composito, raccordo diretto tubo flessibile, filetto esterno G2", incluse fascette di fissaggio | **4027334** | **35,00** |
| **Controflangia** | *11* | Acciaio zincato, compresi accessori di montaggio, da DN65 a Rp2½"/G2½" | **4015204** | **129,00** |
| **Curva*** | | GG25 (^= EN-GJL-250), per il collegamento diretto alla pompa DN 65 | **4027346** | **227,00** |
| **Raccordo tubo flessibile** | *12* | Attacco diretto del tubo flessibile in ottone, Ø70 mm, fascette di fissaggio comprese, filetto esterno G2½". | **4015210** | **171,00** |
| **Tubo flessibile** | *15* | Sintetico, PN8, senza accoppiamento per raccordo Ø70 mm, 10 m | **2014151** | **255,00** |

# Wilo-Rexa UNI

Pompa sommergibile
**girante aperta arretrata**

## Descrizione

Pompa sommergibile per il pompaggio di **acque reflue contenenti sostanze fecali secondo EN 12050-1** con funzionamento intermittente, per installazioni sommerse fisse e mobili.

## Campo di applicazioni

- Applicazioni residenziali e commerciali
- Drenaggio
- Sollevamento acque reflue

| Wilo-Rexa UNI | 1~230 V - 50 Hz | | | | | | | | » INVOLUCRO MOTORE IN ACCIAO INOX | | | | | | | | PG7 | | W1 |
|---|---|---|---|---|---|---|---|---|---|---|---|---|---|---|---|---|---|---|---|
| » FLANGIA DN 65 | | | | | | | | | Portata (m³/h) | | | | | | | | | | |
| Modello | Mandata | Passaggio libero (mm) | $P_2$ (kW) | Corrente assorbita (A) | Peso (kg) | Consegna | Codice | Prezzo € | 0 | 8 | 16 | 24 | 32 | 36 | 38 | 40 | 42 | 44 | |
| | | | | | | | | | Prevalenza (m) | | | | | | | | | | |
| UNI-V06B/M11-523/A | 65 | 44 | 1,1 | 7,2 | 21 | D | 6087659 | 1.581,00 | 11,6 | 11,2 | 8,2 | 4,8 | 2,6 | | | | | | |
| UNI-V06B/M15-523/A | 65 | 44 | 1,5 | 9,3 | 21 | D | 6087661 | 1.653,00 | 15,8 | 15,2 | 12,2 | 9 | 6 | 5,1 | 4,6 | 4 | 3,2 | 2,5 | |
| | | | | | | | | | Portata (m³/h) | | | | | | | | | | |
| | 3~400 V - 50 Hz | | | | | | | | 0 | 8 | 16 | 24 | 32 | 36 | 40 | 44 | 48 | 52 | |
| UNI-V06B/T11-540 | 65 | 44 | 1,1 | 2,9 | 21 | D | 6087660 | 1.668,00 | 11,6 | 11,2 | 8,2 | 4,8 | 2,6 | | | | | | |
| UNI-V06B/T15-540 | 65 | 44 | 1,5 | 3,6 | 21 | D | 6087662 | 1.757,00 | 15,8 | 15,2 | 12,2 | 9 | 6 | 5,1 | 4 | 2,5 | | | |
| UNI-V06B/T25-540 | 65 | 44 | 2,5 | 5,5 | 2,5 | D | 6087663 | 1.823,00 | 20,5 | 20,2 | 19 | 16 | 13 | 12 | 10,4 | 9,3 | 6,8 | 4 | |





Soggetto a modifiche tecniche senza preavviso

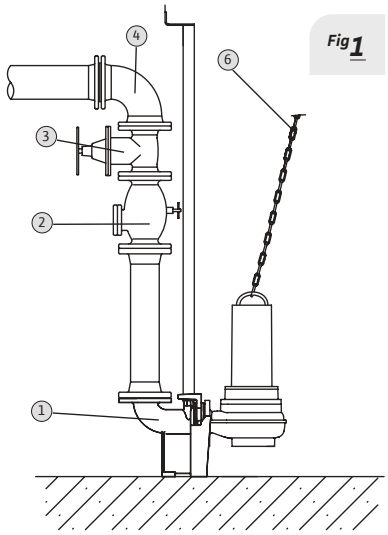


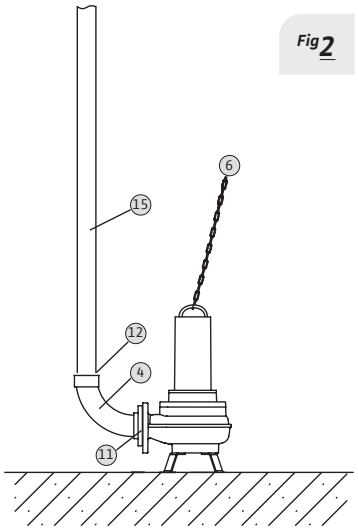


| Tipo di installazione | |
|---|---|
| Fig 1 | **Fissa sommersa** |
| Fig 2 | **Mobile sommersa** |

| Descrizione sistema | |
|---|---|
| 1 | Piede di accoppiamento |
| 2 | Valvola di ritegno |
| 3 | Valvola di intercettazione |
| 4 | Curva |
| 6 | Catena |
| 11 | Controflangia |
| 12 | Raccordo tubo flessibile |
| 15 | Tubo flessibile |

| Accessori specifici | » Apparecchi di comando | PG14 | W3 |
|---|---|---|---|
| **Modello** | **Descrizione** | **Codice** | **Prezzo €** |
| **MS-L-1x4kW-DOL** | Quadro elettrico per 1 pompa singola fino a 4 kW | **2539741** | **462,00** |
| **MS-L-2x4kW-DOL** | Quadro elettrico per 2 pompe singole fino a 4 kW | **2539745** | **672,00** |
| **EC-L-1x12A-MT34-DOL-WM** | Quadro di gestione per 1 pompa singola. Corrente assorbita 0,3-12A | **2543210** | **935,00** |
| **EC-L-2x12A-MT34-DOL-WM** | Quadro di gestione per 2 pompe singole. Corrente assorbita 0,3-12A | **2543220** | **1.335,00** |
| **EC-L-3x12A-MT34-DOL-WM** | Quadro di gestione per 3 pompe singole. Corrente assorbita 0,3-12A | **2543230** | **1.786,00** |
| **DrainAlarm** | Quadro allarme indipendente dalla rete con segnale acustico e ottico | **2545133** | **207,00** |
| **WAB 65** | Interruttore a galleggiante per temp. fino a+65°C, lunghezza cavo 5 m | **2955015** | **124,00** |
| **Sensore di livello 0–1,0 mCA** | Lunghezza cavo 10 m (in abbinamento a quadri serie **EC-L...**) | **2519924** | **505,00** |

| Accessori specifici | | » per installazione fissa sommersa per pompe DN 65 | PG14 | W3 |
|---|---|---|---|---|
| **Modello** | | **Descrizione** | **Codice** | **Prezzo €** |
| **Piede di accoppiamento DN65/2RK** | *1* | Realizzato in Ghisa grigia, con passaggio libero DN 50, curva integrata, guarnizione a profilo, accessori per fissaggio a pavimento e staffa per 2 tubi guida Ø ¾". Senza tubi guida. | **6070150** | **363,00** |
| **Valvola di ritegno** | *2* | GG25 (^= EN-GJL-250), incluso 1 kit accessori di montaggio, DN 65 | **2017167** | **344,00** |
| **Valvola d'intercettazione** | *3* | GG25 (^= EN-GJL-250), compreso 1 kit accessori di montaggio, DN 65 | **2017161** | **320,00** |

| Accessori specifici | | » per installazione Mobile sommersa per pompe DN 65 | PG14 | W3 |
|---|---|---|---|---|
| **Modello** | | **Descrizione** | **Codice** | **Prezzo €** |
| **Curva** | *4* | Acciaio zincato con filetto interno/esterno, Rp2½"/G2½" | **4015212** | **199,00** |
| **Raccordo tubo flessibile** | *12* | Materiale composito, raccordo diretto tubo flessibile, filetto esterno G2", incluse fascette di fissaggio | **4027334** | **35,00** |
| **Controflangia** | *11* | Acciaio zincato, compresi accessori di montaggio, da DN65 a Rp2½"/G2½" | **4015204** | **129,00** |
| **Curva*** | | GG25 (^= EN-GJL-250), per il collegamento diretto alla pompa DN 65 | **4027346** | **227,00** |
| **Raccordo tubo flessibile** | *12* | Attacco diretto del tubo flessibile in ottone, Ø70 mm, fascette di fissaggio comprese, filetto esterno G2½". | **4015210** | **171,00** |
| **Tubo flessibile** | *15* | Sintetico, PN8, senza accoppiamento per raccordo Ø70 mm, 10 m | **2014151** | **255,00** |

# Wilo-Rexa FIT

## Pompe sommergibili per il pompaggio di acque reflue

Pompaggio di acque contenenti sostanze fecali secondo EN 12050-1,
**acque di scarico domestiche, commerciali e industriali.**

### In evidenza

Affidabilità e robustezza grazie a girante e corpo pompa interamente in ghisa.

### Efficienza

Protezione del motore integrata con sensore bimetallico di temperatura.

### Tecnologia

Involucro motore in acciaio inox e camera di tenuta con monitoraggio esterno opzionale.

### Idraulica

Idraulica con passaggio libero di dimensione pari alla bocca di mandata.

### Installazione

Disponibile in versione con galleggiante integrato e spina per installazioni senza quadro di comando.

**Scopri di più!**
Utilizza il QR-Code.





Soggetto a modifiche tecniche senza preavviso

## Descrizione

Pompa sommergibile per il pompaggio di **acque reflue contenenti sostanze fecali secondo EN 12050-1** con funzionamento intermittente, per installazioni sommerse fisse e mobili.

## Campo di applicazioni

- Applicazioni commerciali
- Acque di processo
- Sollevamento acque reflue

# Wilo-Rexa FIT

Pompa sommergibile
**girante Vortex**

## Particolarità / Vantaggi prodotto

→ Sistema idraulico sicuro a girante aperta con ampio passaggio libero per un funzionamento a prova di intasamenti.
→ Sorveglianza esterna della camera di tenuta opzionale per la camera di tenuta a bagno d'olio.
→ Elevata silenziosità di funzionamento.

## Applicazioni

Sollevamento e drenaggio di acque nere, grigie e meteoriche.

## Chiave di lettura

| Esempio: | Rexa FIT V05DA-122/E...-A-T |
|---|---|
| **Rexa** | Pompa sommergibile per acque reflue |
| **FIT V** | Nome serie con girante aperta arretrata |
| **05** | Diametro nominale raccordo di mandata ad es. DN 50 |
| **D** | Sistema idraulico lato aspirante, foratura secondo norma DIN |
| **A** | Materiali di esecuzione sistema idraulico. A= esecuzione standard |
| **122** | Definizione sistema idraulico |
| **E** | Motore a raffreddamento superficiale |
| **A** | Equipaggiamento elettrico supplementare:<br>O = con terminale cavo libero<br>P = con spina<br>A = con interruttore a galleggiante e spina |
| **T** | **T**=3~400V ; **M**=1~230V |

## Dati tecnici

| | |
|---|---|
| **Fluidi consentiti** | |
| **Acque nere:** acque che contengono materia fecale o urina.<br>**Acque grigie:** acque reflue che non contengono materia fecale o urina.<br>**Acque meteoriche** | |
| **Campo d'impiego** | |
| Temperatura fluido | da +3°C a +40°C |
| Tipo girante | Vortex |
| **Caratteristiche elettriche** | |
| Alimentazione rete | 1 ~ 230 V<br>3 ~ 400 V |
| Frequenza | 50 Hz |
| **Motore** | |
| Grado protezione | IP68 |
| Classe di isolamento | F |

## Materiali

| |
|---|
| **Corpo pompa** |
| Ghisa grigia |
| **Girante** |
| Ghisa grigia |
| **Corpo motore** |
| Acciaio inox |

## Accessori


- Apparecchi di comando Pag. 486
- Allarmi Pag. 488
- Quadri di gestione e controllo Pag. 489

# Wilo-Rexa FIT

Pompa sommergibile
**girante Vortex**

## Descrizione

Pompa sommergibile per il pompaggio di **acque reflue contenenti sostanze fecali secondo EN 12050-1** con funzionamento intermittente, per installazioni sommerse fisse e mobili.

## Campo di applicazioni

- Applicazioni commerciali
- Acque di processo
- Sollevamento acque reflue

| Wilo-Rexa FIT | | | | | | | | | | | | | | | | | | | PG7 | | W1 |
|---|---|---|---|---|---|---|---|---|---|---|---|---|---|---|---|---|---|---|---|---|---|
| » Flangia DN 50 | | | | | | | | | Portata (m³/h) | | | | | | | | | | | | |
| Modello | Mandata | Passaggio libero (mm) | $P_2$ (kW) | Corrente assorbita (A) | Peso (kg) | Consegna | Codice | Prezzo € | 0 | 4 | 6 | 8 | 10 | 12 | 14 | 16 | 18 | 20 |
| | | | | | | | | | Prevalenza (m) | | | | | | | | | | | | |
| FIT V05DA-122/E...-A-M | 50 | 50 | 1,1 | 7.2 | 40 | C | 6064576 | 1.468,00 | 5,6 | 5 | 4,5 | 4 | 3,6 | 3 | 2,5 | 2 | 1,7 | 1,3 |
| FIT V05DA-122/E...-P-M | 50 | 50 | 1,1 | 7,2 | 40 | C | 6064578 | 1.432,00 | 5,6 | 5 | 4,5 | 4 | 3,6 | 3 | 2,5 | 2 | 1,7 | 1,3 |
| | | | | | | | | | 0 | 6 | 9 | 12 | 15 | 20 | 25 | 30 | 35 | 40 |
| FIT V05DA-124/E...-A-M | 50 | 50 | 1,1 | 7,2 | 40 | C | 6064580 | 1.477,00 | 8,5 | 7,6 | 7 | 6 | 5 | 3,6 | 2,2 | 1,5 | | |
| FIT V05DA-124/E...-P-M | 50 | 50 | 1,1 | 7,2 | 40 | C | 6064582 | 1.441,00 | 8,5 | 7,6 | 7 | 6 | 5 | 3,6 | 2,2 | 1,5 | | |
| FIT V05DA-126/E...-A-M | 50 | 50 | 1,5 | 9,3 | 40 | C | 6064584 | 1.487,00 | 12,5 | 11,5 | 10,5 | 9,8 | 9 | 7,2 | 5,8 | 4,2 | 3 | 1,8 |
| FIT V05DA-126/E...-P-M | 50 | 50 | 1,5 | 9,3 | 40 | C | 6064586 | 1.450,00 | 12,5 | 11,5 | 10,5 | 9,8 | 9 | 7,2 | 5,8 | 4,2 | 3 | 1,8 |
| | | | | | | | | | Portata (m³/h) | | | | | | | | | | | | |
| 3~400 V - 50 Hz | | | | | | | | | 0 | 4 | 6 | 8 | 10 | 12 | 14 | 16 | 18 | 20 |
| FIT V05DA-122/E...-A-T | 50 | 50 | 1,1 | 2,7 | 41 | C | 6064577 | 1.979,00 | 5,6 | 5 | 4,5 | 4 | 3,6 | 3 | 2,5 | 2 | 1,7 | 1,3 |
| FIT V05DA-122/E...-O-T | 50 | 50 | 1,1 | 2,7 | 41 | C | 6064579 | 1.325,00 | 5,6 | 5 | 4,5 | 4 | 3,6 | 3 | 2,5 | 2 | 1,7 | 1,3 |
| | | | | | | | | | 0 | 10 | 15 | 20 | 25 | 30 | 35 | 40 | 45 | 50 |
| FIT V05DA-124/E...-A-T | 50 | 50 | 1,1 | 2,7 | 41 | C | 6064581 | 2.080,00 | 8,5 | 6,7 | 5 | 3,6 | 2,3 | 1,4 | | | | |
| FIT V05DA-124/E...-O-T | 50 | 50 | 1,1 | 2,7 | 41 | C | 6064583 | 1.336,00 | 8,5 | 6,7 | 5 | 3,6 | 2,3 | 1,4 | | | | |
| FIT V05DA-126/E...-A-T | 50 | 50 | 1,5 | 3,4 | 41 | C | 6064585 | 2.093,00 | 12,7 | 10,4 | 9 | 7,4 | 5,9 | 4,3 | 2,9 | 2 | | |
| FIT V05DA-126/E...-O-T | 50 | 50 | 1,5 | 3,4 | 41 | C | 6064587 | 1.346,00 | 12,7 | 10,4 | 9 | 7,4 | 5,9 | 4,3 | 2,9 | 2 | | |
| FIT V05DA-222/E...-A-T | 50 | 50 | 2,5 | 5,3 | 43 | C | 6064588 | 2.101,00 | 16,1 | 13,9 | 13 | 11,5 | 10,2 | 8,7 | 7,5 | 6 | 4,7 | 3,5 |
| FIT V05DA-222/E...-O-T | 50 | 50 | 2,5 | 5,3 | 43 | C | 6064589 | 1.417,00 | 16,1 | 13,9 | 13 | 11,5 | 10,2 | 8,7 | 7,5 | 6 | 4,7 | 3,5 |
| FIT V05DA-224/E...-A-T | 50 | 50 | 2,5 | 5,3 | 43 | C | 6064590 | 2.111,00 | 18,9 | 16,6 | 15,1 | 14 | 12,9 | 11 | 10 | 8,8 | 7,5 | |
| FIT V05DA-224/E...-O-T | 50 | 50 | 2,5 | 5,3 | 43 | C | 6064591 | 1.428,00 | 18,9 | 16,6 | 15,1 | 14 | 12,9 | 11 | 10 | 8,8 | 7,5 | |
| FIT V05DA-226/E...-A-T | 50 | 50 | 3,9 | 7,7 | 48 | C | 6064592 | 2.124,00 | 25 | 21,6 | 20,2 | 19,2 | 18,3 | 17 | 16,5 | 15 | 14 | 23,5 |
| FIT V05DA-226/E...-O-T | 50 | 50 | 3,9 | 7,7 | 48 | C | 6064593 | 1.505,00 | 25 | 21,6 | 20,2 | 19,2 | 18,3 | 17 | 16,5 | 15 | 14 | 23,5 |
| FIT V05DA-228/E...-A-T | 50 | 50 | 3,9 | 7,7 | 48 | C | 6064594 | 2.130,00 | 28,3 | 25 | 23 | 22 | 21 | 20 | 19,5 | 18,5 | | |
| FIT V05DA-228/E...-O-T | 50 | 50 | 3,9 | 7,7 | 48 | C | 6064595 | 1.668,00 | 28,3 | 25 | 23 | 22 | 21 | 20 | 19,5 | 18,5 | | |





Soggetto a modifiche tecniche senza preavviso

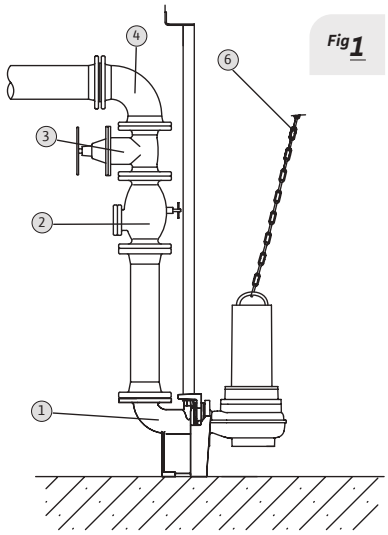


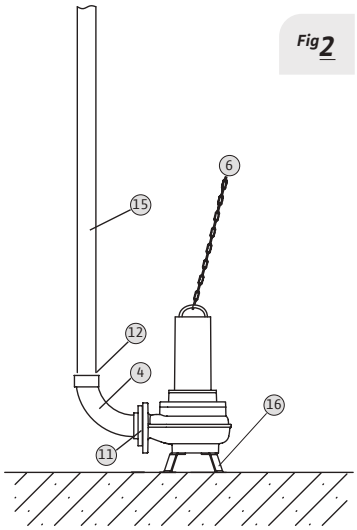


| Tipo di installazione | |
|---|---|
| Fig 1 | **Fissa sommersa** |
| Fig 2 | **Mobile sommersa** |

| Descrizione sistema | |
|---|---|
| *1* | Piede di accoppiamento |
| *2* | Valvola di ritegno |
| *3* | Valvola di intercettazione |
| *4* | Curva |
| *6* | Catena |
| *11* | Controflangia |
| *12* | Raccordo tubo flessibile |
| *15* | Tubo flessibile |
| *16* | Piede di appoggio |

| Accessori specifici | » Apparecchi di comando | PG14 | W3 |
|---|---|---|---|
| **Modello** | **Descrizione** | **Codice** | **Prezzo €** |
| **MS-L-1x4kW-DOL** | Quadro elettrico per 1 pompa singola fino a 4 kW | **2539741** | **462,00** |
| **MS-L-2x4kW-DOL** | Quadro elettrico per 2 pompe singole fino a 4 kW | **2539745** | **672,00** |
| **EC-L-1x12A-MT34-DOL-WM** | Quadro di gestione per 1 pompa singola. Corrente assorbita 0,3-12A | **2543210** | **935,00** |
| **EC-L-2x12A-MT34-DOL-WM** | Quadro di gestione per 2 pompe singole. Corrente assorbita 0,3-12A | **2543220** | **1.335,00** |
| **EC-L-3x12A-MT34-DOL-WM** | Quadro di gestione per 3 pompe singole. Corrente assorbita 0,3-12A | **2543230** | **1.786,00** |
| **DrainAlarm** | Quadro allarme indipendente dalla rete con segnale acustico e ottico | **2545133** | **207,00** |
| **WAB 65** | Interruttore a galleggiante per temp. fino a+65°C, lunghezza cavo 5 m | **2955015** | **124,00** |
| **Sensore di livello 0–1,0 mCA** | Lunghezza cavo 10 m (in abbinamento a quadri serie **EC-L...**) | **2519924** | **505,00** |

| Accessori specifici | | » per installazione fissa sommersa per pompe DN 50 | PG14 | W3 |
|---|---|---|---|---|
| **Modello** | | **Descrizione** | **Codice** | **Prezzo €** |
| **Piede di accoppiamento DN50/2RK** | *1* | Realizzato in Ghisa grigia, con passaggio libero DN 50, curva integrata, guarnizione a profilo, accessori per fissaggio a pavimento e staffa per 2 tubi guida Ø ¾". Senza tubi guida. | **6070146** | **341,00** |
| **Valvola di ritegno** | *2* | GG25 (ˆ= EN-GJL-250), incluso 1 kit accessori di montaggio, DN50 | **2017166** | **285,00** |
| **Valvola d'intercettazione** | *3* | GG25 (ˆ= EN-GJL-250), compreso 1 kit accessori di montaggio, DN50 | **2017160** | **205,00** |
| **Catena acciaio zincato** | *6* | In acciaio zincato, trazione 400 kg, lunghezza 5 m | **6063140** | **186,00** |

| Accessori specifici | | » per installazione Mobile sommersa per pompe DN 50 | PG14 | W3 |
|---|---|---|---|---|
| **Modello** | | **Descrizione** | **Codice** | **Prezzo €** |
| **Curva** | *4* | Materiale composito, raccordo diretto tubo flessibile, filetto esterno G2", incluse fascette di fissaggio | **4027334** | **35,00** |
| **Piede di supporto DN 50/65** | *16* | In acciaio (S235JR), verniciato a polvere, incluso materiale di fissaggio. | **6064666** | **184,00** |
| **Controflangia** | *11* | Acciaio zincato, compresi accessori di montaggio, da DN50 a Rp2" con filetto interno | **4027333** | **97,00** |
| **Catena** | *6* | In acciaio zincato, trazione 400 kg, lunghezza 5 m | **6063140** | **186,00** |

# Wilo-Rexa FIT

Pompa sommergibile
**girante Vortex**

## Descrizione

Pompa sommergibile per il pompaggio di **acque reflue contenenti sostanze fecali secondo EN 12050-1** con funzionamento intermittente, per installazioni sommerse fisse e mobili.

## Campo di applicazioni

- Applicazioni commerciali
- Acque di processo
- Sollevamento acque reflue

| Wilo-Rexa FIT | 1~230 V - 50 Hz | | | | | | | | | | | | | | | PG7 | | W1 |
|---|---|---|---|---|---|---|---|---|---|---|---|---|---|---|---|---|---|---|
| » Flangia DN 65 | | | | | | | | | Portata (m³/h) | | | | | | | | | |
| Modello | Mandata | Passaggio libero (mm) | $P_2$ (kW) | Corrente assorbita (A) | Peso (kg) | Consegna | Codice | Prezzo € | 0 | 10 | 20 | 30 | 35 | 40 | 45 | 50 | 55 | 60 |
| | | | | | | | | | Prevalenza (m) | | | | | | | | | |
| FIT V06DA-212/E...-A-M | 65/80 | 65 | 1,1 | 7,2 | 41 | C | 6064596 | 1.510,00 | 8,3 | 7,7 | 5 | 2,6 | 1,8 | | | | | |
| FIT V06DA-212/E...-P-M | 65/80 | 65 | 1,1 | 7,2 | 41 | C | 6064598 | 1.475,00 | 8,3 | 7,7 | 5 | 2,6 | 1,8 | | | | | |
| FIT V06DA-214/E...-A-M | 65/80 | 65 | 1,5 | 7,2 | 41 | C | 6064700 | 1.527,00 | 12 | 11 | 9 | 5,6 | 4 | 2,4 | 1,5 | | | |
| FIT V06DA-214/E...-P-M | 65/80 | 65 | 1,5 | 9,3 | 41 | C | 6064702 | 1.487,00 | 12 | 11 | 9 | 5,6 | 4 | 2,4 | 1,5 | | | |
| FIT V06DA-622/E...-P-M | 65/80 | 65 | 1,1 | 7,2 | 53 | C | 6064710 | 2.658,00 | 5,3 | 4,7 | 4 | 3 | 2,3 | 1,7 | 1,1 | | | |
| FIT V06DA-623/E...-P-M | 65/80 | 65 | 1,5 | 9,3 | 53 | C | 6064712 | 2.675,00 | 6,7 | 6 | 5,2 | 4,3 | 3,7 | 3,2 | 2,6 | 2 | 1,4 | |
| FIT V06DA-625/E...-P-M | 65/80 | 65 | 1,5 | 9,3 | 53 | C | 6064714 | 2.695,00 | 8,4 | 7,7 | 7 | 6 | 5,5 | 5 | 4,5 | 3,8 | 3 | 2,5 |
| | | | | | | | | | Portata (m³/h) | | | | | | | | | |
| | 3~400 V - 50 Hz | | | | | | | | 0 | 15 | 20 | 30 | 35 | 45 | 50 | 55 | 65 | 70 |
| FIT V06DA-212/E...-A-T | 65/80 | 65 | 1,1 | 2,7 | 42 | C | 6064597 | 2.018,00 | 8,3 | 6,3 | 5 | 2,6 | 1,9 | | | | | |
| FIT V06DA-212/E...-O-T | 65/80 | 65 | 1,1 | 2,7 | 42 | C | 6064599 | 1.365,00 | 8,3 | 6,3 | 5 | 2,6 | 1,9 | | | | | |
| FIT V06DA-214/E...-A-T | 65/80 | 65 | 1,5 | 3,4 | 42 | C | 6064701 | 2.029,00 | 12 | 10 | 9 | 5,6 | 4 | 1,4 | | | | |
| FIT V06DA-214/E...-O-T | 65/80 | 65 | 1,5 | 3,4 | 42 | C | 6064703 | 1.373,00 | 12 | 10 | 9 | 5,6 | 4 | 1,4 | | | | |
| FIT V06DA-216/E...-A-T | 65/80 | 65 | 2,5 | 5,3 | 43 | C | 6064704 | 2.040,00 | 15,5 | 13,7 | 12,7 | 10 | 8,8 | 5,4 | 3,9 | 2,9 | | |
| FIT V06DA-216/E...-O-T | 65/80 | 65 | 2,5 | 5,3 | 43 | C | 6064705 | 1.432,00 | 15,5 | 13,7 | 12,7 | 10 | 8,8 | 5,4 | 3,9 | 2,9 | | |
| FIT V06DA-222/E...-A-T | 65/80 | 65 | 3,9 | 7,7 | 48 | C | 6064706 | 2.106,00 | 18 | 16 | 15 | 14 | 13 | 11 | 10 | 9 | 6,8 | |
| FIT V06DA-222/E...-O-T | 65/80 | 65 | 3,9 | 7,7 | 48 | C | 6064707 | 1.508,00 | 18 | 16 | 15 | 14 | 13 | 11 | 10 | 9 | 6,8 | |
| FIT V06DA-224/E...-A-T | 65/80 | 65 | 3,9 | 7,7 | 48 | C | 6064708 | 2.115,00 | 22 | 19 | 18 | 16,5 | 16 | 14 | | | | |
| FIT V06DA-224/E...-O-T | 65/80 | 65 | 3,9 | 7,7 | 48 | C | 6064709 | 1.522,00 | 22 | 19 | 18 | 16,5 | 16 | 14 | | | | |
| FIT V06DA-622/E...-O-T | 65/80 | 65 | 1,1 | 3,4 | 53 | C | 6064711 | 1.736,00 | 5,3 | 4,5 | 4 | 3 | 2,3 | 1,1 | | | | |
| FIT V06DA-623/E...-O-T | 65/80 | 65 | 1,5 | 3,9 | 53 | C | 6064713 | 1.749,00 | 6,7 | 5,7 | 5,2 | 4,3 | 3,7 | 2,6 | 2 | 1,5 | | |
| FIT V06DA-625/E...-O-T | 65/80 | 65 | 1,5 | 6 | 53 | C | 6064715 | 1.756,00 | 8,4 | 7,5 | 7 | 6 | 5,6 | 4,5 | 3,8 | 3,2 | | |
| FIT V06DA-626/E...-O-T | 65/80 | 65 | 2,5 | 6 | 55 | C | 6064716 | 1.780,00 | 10 | 8,7 | 8,4 | 7,5 | 7 | 6 | 5,3 | 4,6 | 3 | |
| FIT V06DA-628/E...-O-T | 65/80 | 65 | 2,5 | 6 | 56 | C | 6064717 | 1.786,00 | 12 | 11 | 10,5 | 10 | 9 | 8 | 7,4 | 6,6 | 5 | 4,3 |





Soggetto a modifiche tecniche senza preavviso

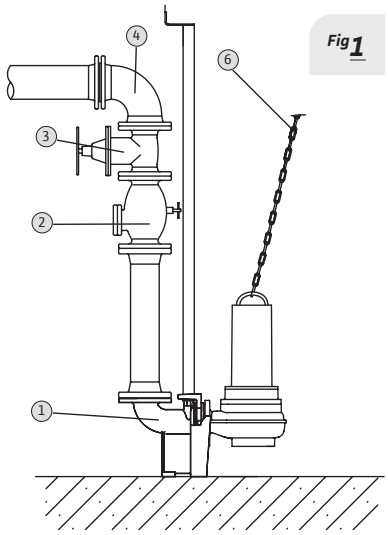


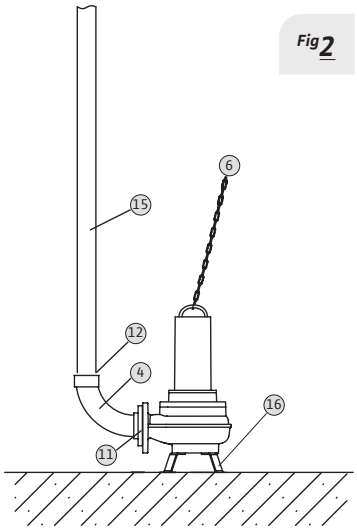


| Tipo di installazione | |
|---|---|
| Fig 1 | **Fissa sommersa** |
| Fig 2 | **Mobile sommersa** |

| Descrizione sistema | |
|---|---|
| *1* | Piede di accoppiamento |
| *2* | Valvola di ritegno |
| *3* | Valvola di intercettazione |
| *4* | Curva |
| *6* | Catena |
| *11* | Controflangia |
| *12* | Raccordo tubo flessibile |
| *15* | Tubo flessibile |
| *16* | Piede di appoggio |

| Accessori specifici | » Apparecchi di comando | PG14 | W3 |
|---|---|---|---|
| **Modello** | **Descrizione** | **Codice** | **Prezzo €** |
| **MS-L-1x4kW-DOL** | Quadro elettrico per 1 pompa singola fino a 4 kW | **2539741** | **462,00** |
| **MS-L-2x4kW-DOL** | Quadro elettrico per 2 pompe singole fino a 4 kW | **2539745** | **672,00** |
| **EC-L-1x12A-MT34-DOL-WM** | Quadro di gestione per 1 pompa singola. Corrente assorbita 0,3-12A | **2543210** | **935,00** |
| **EC-L-2x12A-MT34-DOL-WM** | Quadro di gestione per 2 pompe singole. Corrente assorbita 0,3-12A | **2543220** | **1.335,00** |
| **EC-L-3x12A-MT34-DOL-WM** | Quadro di gestione per 3 pompe singole. Corrente assorbita 0,3-12A | **2543230** | **1.786,00** |
| **DrainAlarm** | Quadro allarme indipendente dalla rete con segnale acustico e ottico | **2545133** | **207,00** |
| **WAB 65** | Interruttore a galleggiante per temp. fino a+65°C, lunghezza cavo 5 m | **2955015** | **124,00** |
| **Sensore di livello 0–1,0 mCA** | Lunghezza cavo 10 m (in abbinamento a quadri serie **EC-L...**) | **2519924** | **505,00** |

| Accessori specifici | | » per installazione fissa sommersa per pompe DN 65 | PG14 | W3 |
|---|---|---|---|---|
| **Modello** | | **Descrizione** | **Codice** | **Prezzo €** |
| **Piede di accoppiamento DN65/2RK** | *1* | Realizzato in Ghisa grigia, con passaggio libero DN 50, curva integrata, guarnizione a profilo, accessori per fissaggio a pavimento e staffa per 2 tubi guida Ø ¾". Senza tubi guida. | **6070150** | **363,00** |
| **Valvola di ritegno** | *2* | DN 65, compreso un kit accessori di montaggio | **2017167** | **344,00** |
| **Valvola d'intercettazione** | *3* | DN 65, compreso un kit accessori di montaggio | **2017161** | **320,00** |
| **Catena** | *6* | In acciaio zincato, contenitore in acciaio, trazione 400 kg, lunghezza 5 m | **6063140** | **186,00** |
| **Curva** | | DN65, compreso un kit accessori di montaggio | **2017183** | **255,00** |

| Accessori specifici | | » per installazione Mobile sommersa per pompe DN 65 | PG14 | W3 |
|---|---|---|---|---|
| **Modello** | | **Descrizione** | **Codice** | **Prezzo €** |
| **Curva** | *16* | Acciaio zincato con filetto interno/esterno, Rp2½"/G2½" | **4015212** | **199,00** |
| **Piede di supporto DN 50/65** | *4* | In acciaio (S235JR), verniciato a polvere, incluso materiale di fissaggio | **6064666** | **184,00** |
| **Catena** | *6* | In acciaio zincato, trazione 400 kg, lunghezza 5 m | **6063140** | **186,00** |

# Wilo-Rexa FIT

Pompa sommergibile
**girante Vortex**

## Descrizione

Pompa sommergibile per il pompaggio di **acque reflue contenenti sostanze fecali secondo EN 12050-1** con funzionamento intermittente, per installazioni sommerse fisse e mobili.

## Campo di applicazioni

- Applicazioni commerciali
- Acque di processo
- Sollevamento acque reflue

| Wilo-Rexa FIT | 1~230 V - 50 Hz | | | | | | | | | | | | | | | PG7 | | W1 |
|---|---|---|---|---|---|---|---|---|---|---|---|---|---|---|---|---|---|---|
| » Flangia DN 80 | | | | | | | | | Portata (m³/h) | | | | | | | | | |
| Modello | Mandata | Passaggio libero (mm) | $P_2$ (kW) | Corrente assorbita (A) | Peso (kg) | Consegna | Codice | Prezzo € | 0 | 20 | 30 | 40 | 45 | 50 | 55 | 60 | 65 | 70 |
| | | | | | | | | | Prevalenza (m) | | | | | | | | | |
| FIT V08DA-422/E...-A-M | 80/100 | 80 | 1,1 | 7,2 | 63 | C | 6065917 | 3.417,00 | 4,8 | 3,6 | 3 | 2,3 | 1,9 | 1,5 | | | | |
| FIT V08DA-422/E...-P-M | 80/100 | 80 | 1,1 | 7,2 | 63 | C | 6065919 | 3.373,00 | 4,8 | 3,6 | 3 | 2,3 | 1,9 | 1,5 | | | | |
| FIT V08DA-424/E...-A-M | 80/100 | 80 | 1,1 | 7,2 | 63 | C | 6065921 | 3.431,00 | 6,8 | 5,6 | 4,8 | 4 | 3,7 | 3 | 2,6 | 2 | | |
| FIT V08DA-424/E...-P-M | 80/100 | 80 | 1,1 | 7,2 | 63 | C | 6065923 | 3.389,00 | 6,8 | 5,6 | 4,8 | 4 | 3,7 | 3 | 2,6 | 2 | | |
| FIT V08DA-426/E...-A-M | 80/100 | 80 | 1,5 | 9,3 | 63 | C | 6065925 | 3.449,00 | 9 | 7,6 | 7 | 6 | 5,6 | 5 | 4,6 | 4 | 3,5 | 3 |
| FIT V08DA-426/E...-P-M | 80/100 | 80 | 1,5 | 9,3 | 63 | C | 6065927 | 3.410,00 | 9 | 7,6 | 7 | 6 | 5,6 | 5 | 4,6 | 4 | 3,5 | 3 |
| | | | | | | | | | Portata (m³/h) | | | | | | | | | |
| | 3~400 V - 50 Hz | | | | | | | | 0 | 20 | 30 | 40 | 50 | 60 | 70 | 80 | 90 | 95 |
| FIT V08DA-422/E...-A-T | 80/100 | 80 | 1,1 | 3,4 | 63 | C | 6065918 | 3.122,00 | 4,8 | 3,6 | 3 | 2,2 | 1,5 | | | | | |
| FIT V08DA-422/E...-O-T | 80/100 | 80 | 1,1 | 3,4 | 63 | C | 6065920 | 2.376,00 | 4,8 | 3,6 | 3 | 2,2 | 1,5 | | | | | |
| FIT V08DA-424/E...-A-T | 80/100 | 80 | 1,1 | 3,4 | 63 | C | 6065922 | 3.134,00 | 6,8 | 5,6 | 5 | 4 | 3 | 2,2 | | | | |
| FIT V08DA-424/E...-O-T | 80/100 | 80 | 1,1 | 3,4 | 63 | C | 6065924 | 2.391,00 | 6,8 | 5,6 | 5 | 4 | 3 | 2,2 | | | | |
| FIT V08DA-426/E...-A-T | 80/100 | 80 | 1,5 | 3,9 | 63 | C | 6065926 | 3.153,00 | 9 | 7,5 | 6,8 | 6 | 5 | 4 | 3 | | | |
| FIT V08DA-426/E...-O-T | 80/100 | 80 | 1,5 | 3,9 | 63 | C | 6065928 | 2.404,00 | 9 | 7,5 | 6,8 | 6 | 5 | 4 | 3 | | | |
| FIT V08DA-428/E...-O-T | 80/100 | 80 | 2,5 | 6 | 65 | C | 6065929 | 2.415,00 | 10,5 | 9 | 8,5 | 7,5 | 6,8 | 6 | 4,8 | 3,8 | | |
| FIT V08DA-524/E...-O-T | 80/100 | 80 | 3,5 | 7,9 | 70 | C | 6065931 | 2.568,00 | 11 | 9,7 | 9,5 | 8,8 | 8,3 | 7,8 | 7 | 6,5 | 5,6 | 5 |
| FIT V08DA-526/E...-O-T | 80/100 | 80 | 3,5 | 7,9 | 70 | C | 6065932 | 2.583,00 | 12,5 | 11,8 | 11 | 10,7 | 10 | 9,5 | 9 | 8,3 | | |





Soggetto a modifiche tecniche senza preavviso

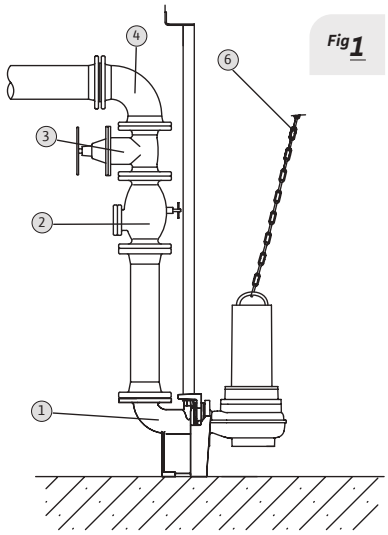


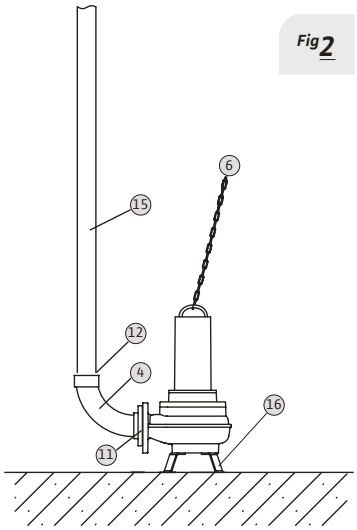


| Tipo di installazione | |
|---|---|
| Fig 1 | **Fissa sommersa** |
| Fig 2 | **Mobile sommersa** |

| Descrizione sistema | |
|---|---|
| *1* | Piede di accoppiamento |
| *2* | Valvola di ritegno |
| *3* | Valvola di intercettazione |
| *4* | Curva |
| *6* | Catena |
| *11* | Controflangia |
| *12* | Raccordo tubo flessibile |
| *15* | Tubo flessibile |
| *16* | Piede di appoggio |

| Accessori specifici | » Apparecchi di comando | PG14 | W3 |
|---|---|---|---|
| **Modello** | **Descrizione** | **Codice** | **Prezzo €** |
| **MS-L-1x4kW-DOL** | Quadro elettrico per 1 pompa singola fino a 4 kW | **2539741** | **462,00** |
| **MS-L-2x4kW-DOL** | Quadro elettrico per 2 pompe singole fino a 4 kW | **2539745** | **672,00** |
| **EC-L-1x12A-MT34-DOL-WM** | Quadro di gestione per 1 pompa singola. Corrente assorbita 0,3-12A | **2543210** | **935,00** |
| **EC-L-2x12A-MT34-DOL-WM** | Quadro di gestione per 2 pompe singole. Corrente assorbita 0,3-12A | **2543220** | **1.335,00** |
| **EC-L-3x12A-MT34-DOL-WM** | Quadro di gestione per 3 pompe singole. Corrente assorbita 0,3-12A | **2543230** | **1.786,00** |
| **DrainAlarm** | Quadro allarme indipendente dalla rete con segnale acustico e ottico | **2545133** | **207,00** |
| **WAB 65** | Interruttore a galleggiante per temp. fino a+65°C, lunghezza cavo 5 m | **2955015** | **124,00** |
| **Sensore di livello 0–1,0 mCA** | Lunghezza cavo 10 m (in abbinamento a quadri serie **EC-L...**) | **2519924** | **505,00** |

| Accessori specifici | | » per installazione fissa sommersa per pompe DN 80 | PG14 | W3 |
|---|---|---|---|---|
| **Modello** | | **Descrizione** | **Codice** | **Prezzo €** |
| **Piede di accoppiamento DN80/2RK** | *1* | Realizzato in Ghisa grigia, con passaggio libero DN 80, curva integrata, guarnizione a profilo, accessori per fissaggio a pavimento e staffa per 2 tubi guida Ø 1 ¼". Senza tubi guida. | **6082333** | **586,00** |
| **Valvola di ritegno** | *2* | DN80, compreso un kit accessori di montaggio | **2017168** | **476,00** |
| **Valvola d'intercettazione** | *3* | DN80, compreso un kit accessori di montaggio | **2017162** | **356,00** |
| **Catena** | *6* | In acciaio zincato, contenitore in acciaio, trazione 400 kg, lunghezza 5 m | **6063140** | **186,00** |
| **Curva** | | DN 80, compreso un kit accessori di montaggio | **2012064** | **269,00** |

| Accessori specifici | | » per installazione Mobile sommersa per pompe DN 80 | PG14 | W3 |
|---|---|---|---|---|
| **Modello** | | **Descrizione** | **Codice** | **Prezzo €** |
| **Piede di supporto DN80** | *16* | In acciaio (S235JR), verniciato a polvere, incluso materiale di fissaggio | **6065949** | **328,00** |
| **Curva in Ghisa grigia** | *4* | Inclusa connessione Storz B, flangia lato pompa, incluso mat.di fissaggio | **6031385** | **318,00** |
| **Catena** | *6* | In acciaio zincato, trazione 400 kg, lunghezza 5 m | **6063140** | **186,00** |

# Wilo-Rexa FIT

Pompa sommergibile
**girante Vortex**

## Descrizione

Pompa sommergibile per il pompaggio di **acque reflue contenenti sostanze fecali secondo EN 12050-1** con funzionamento intermittente, per installazioni sommerse fisse e mobili.

## Campo di applicazioni

- Applicazioni commerciali
- Acque di processo
- Sollevamento acque reflue

| Wilo-Rexa FIT | 3~400 V - 50 Hz | | | | | | | | PG7 | | | | | | | | W1 | |
|---|---|---|---|---|---|---|---|---|---|---|---|---|---|---|---|---|---|---|
| » Flangia DN 100 | | | | | | | | | Portata (m³/h) | | | | | | | | | |
| Modello | Mandata | Passaggio libero (mm) | $P_2$ (kW) | Corrente assorbita (A) | Peso (kg) | Consegna | Codice | Prezzo € | 0 | 30 | 40 | 50 | 60 | 70 | 80 | 90 | 100 | 120 |
| | | | | | | | | | Prevalenza (m) | | | | | | | | | |
| **FIT V10DA-422/E...-O-T** | 100 | 100 | 1,5 | 3,7 | 60,7 | C | **6081900** | **2.427,00** | 5,7 | 4,7 | 4,1 | 3,6 | 3 | 2,6 | 2,1 | 1,7 | | |
| **FIT V10DA-424/E...-O-T** | 100 | 100 | 2,5 | 5,8 | 63,9 | C | **6081901** | **2.439,00** | 7,3 | 6,2 | 5,7 | 5 | 4,4 | 3,9 | 3,3 | 2,9 | 2,4 | |
| **FIT V10DA-425/E...-O-T** | 100 | 100 | 2,5 | 5,8 | 64,1 | C | **6081902** | **2.496,00** | 9 | 7,9 | 7,3 | 6,6 | 6 | 5,3 | 4,7 | 4,1 | 3,6 | 2,5 |
| **FIT V10DA-426/E...-O-T** | 100 | 100 | 3,5 | 8,1 | 68,4 | C | **6081903** | **2.624,00** | 11 | 10,1 | 9,5 | 8,8 | 8,1 | 7,4 | 6,7 | 6 | 5,4 | 4,2 |
| **FIT V10DA-428/E...-O-T** | 100 | 100 | 3,5 | 8,1 | 68,5 | C | **6081904** | **2.683,00** | 13,5 | 12,2 | 11,7 | 11 | 10,5 | 9,7 | 9 | | | |





Soggetto a modifiche tecniche senza preavviso

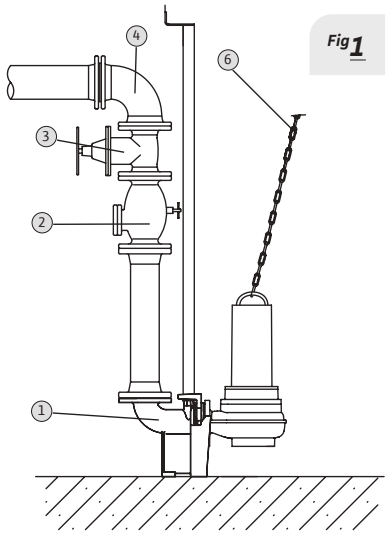


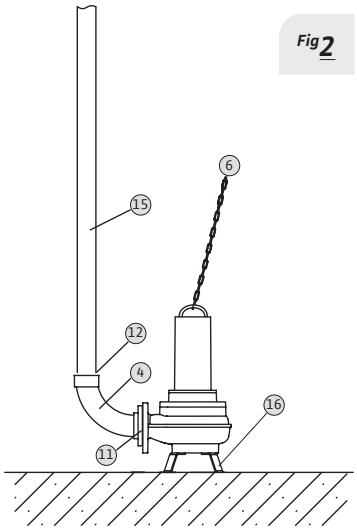


| | Tipo di installazione |
|---|---|
| Fig 1 | **Fissa sommersa** |
| Fig 2 | **Mobile sommersa** |

| | Descrizione sistema |
|---|---|
| *1* | Piede di accoppiamento |
| *2* | Valvola di ritegno |
| *3* | Valvola di intercettazione |
| *4* | Curva |
| *6* | Catena |
| *11* | Controflangia |
| *12* | Raccordo tubo flessibile |
| *15* | Tubo flessibile |
| *16* | Piede di appoggio |

| Accessori specifici | » Apparecchi di comando | PG14 | W3 |
|---|---|---|---|
| **Modello** | **Descrizione** | **Codice** | **Prezzo €** |
| **MS-L-1x4kW-DOL** | Quadro elettrico per 1 pompa singola fino a 4 kW | **2539741** | **462,00** |
| **MS-L-2x4kW-DOL** | Quadro elettrico per 2 pompe singole fino a 4 kW | **2539745** | **672,00** |
| **EC-L-1x12A-MT34-DOL-WM** | Quadro di gestione per 1 pompa singola. Corrente assorbita 0,3-12A | **2543210** | **935,00** |
| **EC-L-2x12A-MT34-DOL-WM** | Quadro di gestione per 2 pompe singole. Corrente assorbita 0,3-12A | **2543220** | **1.335,00** |
| **EC-L-3x12A-MT34-DOL-WM** | Quadro di gestione per 3 pompe singole. Corrente assorbita 0,3-12A | **2543230** | **1.786,00** |
| **DrainAlarm** | Quadro allarme indipendente dalla rete con segnale acustico e ottico | **2545133** | **207,00** |
| **WAB 65** | Interruttore a galleggiante per temp. fino a+65°C, lunghezza cavo 5 m | **2955015** | **124,00** |
| **Sensore di livello 0–1,0 mCA** | Lunghezza cavo 10 m (in abbinamento a quadri serie **EC-L...**) | **2519924** | **505,00** |

| Accessori specifici | » per installazione fissa sommersa per pompe DN 100 | | PG14 | W3 |
|---|---|---|---|---|
| **Modello** | | **Descrizione** | **Codice** | **Prezzo €** |
| **Piede di accoppiamento DN100** | *1* | Realizzato in Ghisa grigia, con passaggio libero DN 100, curva integrata, guarnizione a profilo, accessori per fissaggio a pavimento e staffa per 2 tubi guida Ø 1 ¼". Senza tubi guida. | **6082336** | **623,00** |
| **Valvola di ritegno** | *2* | DN100, compreso un kit accessori di montaggio | **2017169** | **607,00** |
| **Valvola d'intercettazione** | *3* | DN100, compreso un kit accessori di montaggio | **2017163** | **490,00** |
| **Catena** | *6* | In acciaio zincato, contenitore in acciaio, trazione 400 kg, lunghezza 5 m | **6063140** | **186,00** |
| **Curva** | | DN 100, compreso un kit accessori di montaggio | **2004669** | **301,00** |

| Accessori specifici | » per installazione Mobile sommersa per pompe DN 100 | | PG14 | W3 |
|---|---|---|---|---|
| **Modello** | | **Descrizione** | **Codice** | **Prezzo €** |
| **Piede di supporto DN100** | *16* | In acciaio (S235JR), verniciato a polvere, incluso materiale di fissaggio | **6065949** | **328,00** |
| **Kit raccordo di mandata N100** | *4* | Kit raccordo di mandata costituito da un accoppiamento fi sso Storz, curva di 90° e raccordo a fl angia. Incl. 1 kit di accessori di montaggio. | **6031672** | **370,00** |
| **Catena** | *6* | In acciaio zincato, trazione 400 kg, lunghezza 5 m | **6063140** | **186,00** |

# Wilo-Rexa PRO V

## Pompe sommergibili per il pompaggio di acque reflue

Pompaggio di acque contenenti sostanze fecali secondo EN 12050-1,
**acque di scarico domestiche, commerciali e industriali.**

### In evidenza

Affidabilità e robustezza grazie a girante e corpo pompa interamente in ghisa.

### Efficienza

Protezione del motore con sensore bimetallico di temperatura e, a richiesta, monitoraggio camera di tenuta

### Tecnologia

Motori elettrici con omologazione ATEX e adatti all'impiego con inverter.

### Idraulica

Idraulica con passaggio libero di dimensione pari alla bocca di mandata.

### Installazione

Disponibile in versione con terminale libero per installazione con quadro di comando.

**Scopri di più!**
Utilizza il QR-Code.





Soggetto a modifiche tecniche senza preavviso

## Descrizione

Pompa sommergibile per il pompaggio di **acque reflue contenenti sostanze fecali secondo EN 12050-1** con funzionamento intermittente, per installazioni sommerse fisse e mobili. ›

## Campo di applicazioni

- Applicazioni commerciali
- Acque di processo
- Sollevamento acque reflue

# Wilo-Rexa PRO V

Pompa sommergibile
**protezione antideflagrante ATEX**

## Particolarità / Vantaggi prodotto

→ Girante aperta arretrata.
→ Di serie con omologazione Ex secondo ATEX.
→ Sicurezza di funzionamento grazie a giranti aperte arretrate a basso rischio di intasamento.
→ Motore elettrico può essere equipaggiato con un elettrodo esterno inserito nella camera di tenuta per la sorveglianza della camera di tenuta.

## Applicazioni

Sollevamento e drenaggio di acque nere, grigie, meteoriche e industriali.

## Chiave di lettura

| Esempio: | PRO V05DA-122/E...-O-M |
|---|---|
| **Rexa** | Pompa sommergibile per acque reflue |
| **PRO V** | Nome serie con girante aperta arretrata |
| **05** | Diametro nominale raccordo di mandata ad es. DN 50 |
| **D** | Sistema idraulico lato aspirante, foratura secondo norma DIN |
| **A** | Materiali di esecuzione sistema idraulico. A= esecuzione standard |
| **122** | Definizione sistema idraulico |
| **E** | Motore a raffreddamento superficiale |
| **O** | Con terminale cavo libero |
| **T** | **T**=3~400V ; **M**=1~230V |

## Materiali

| |
|---|
| **Corpo pompa** |
| Ghisa grigia |
| **Girante** |
| Ghisa grigia |
| **Corpo motore** |
| Ghisa grigia |

## Dati tecnici

| | |
|---|---|
| **Fluidi consentiti** | |
| **Acque reflue:** acque che possono contenere materia fecale o urina.<br>**Acque meteoriche.**<br>**Acque industriali:** acque di processo. | |
| **Campo d'impiego** | |
| Temperatura fluido | da +3°C a +40°C |
| Tipo girante | Aperta arretrata |
| **Caratteristiche elettriche** | |
| Alimentazione rete | 1 ~ 230 V<br>3 ~ 400 V |
| Frequenza | 50 Hz |
| **Motore** | |
| Grado protezione | IP68 |
| Classe di isolamento | F |

## Accessori


- Apparecchi di comando Pag. 486
- Allarmi Pag. 488
- Quadri di gestione e controllo Pag. 489

# Wilo-Rexa PRO V

Pompa sommergibile
**protezione antideflagrante ATEX**

## Descrizione

Pompa sommergibile per il pompaggio di **acque reflue contenenti sostanze fecali secondo EN 12050-1** con funzionamento intermittente, per installazioni sommerse fisse e mobili.

## Campo di applicazioni

- Applicazioni commerciali
- Acque di processo
- Sollevamento acque reflue

| Wilo-Rexa PRO V | 1~230 V - 50 Hz | | | | | | | » Protezione antideflagrante ATEX | | | | | | | PG8 | | W3 |
|---|---|---|---|---|---|---|---|---|---|---|---|---|---|---|---|---|---|
| » Flangia DN 50 | | | | | | | | | Portata (m³/h) | | | | | | | | |
| Modello | Mandata | Passaggio libero (mm) | $P_2$ (kW) | Corrente assorbita (A) | Peso (kg) | Consegna | Codice | Prezzo € | 0 | 3 | 5 | 10 | 15 | 20 | 25 | 30 | 35 | 40 |
| | | | | | | | | | Prevalenza (m) | | | | | | | | | |
| PRO V05DA-122/E...-O-M | 50 | 50 | 1,1 | 7,2 | 50 | C | 6064718 | 2.015,00 | 5,6 | 5,2 | 4,7 | 3,5 | 2,3 | 1,3 | | | | |
| PRO V05DA-124/E...-O-M | 50 | 50 | 1,1 | 7,2 | 50 | C | 6064720 | 2.076,00 | 8,5 | 8,3 | 7,8 | 6,7 | 5 | 3,6 | 2,3 | 1,5 | | |
| PRO V05DA-126/E...-O-M | 50 | 50 | 1,5 | 3,4 | 50 | C | 6064722 | 2.155,00 | 12,6 | 12 | 11,5 | 10,5 | 9 | 7,5 | 5,7 | 4,3 | 3 | 2 |
| | | | | | | | | | Portata (m³/h) | | | | | | | | | |
| | 3~400 V - 50 Hz | | | | | | | | 0 | 10 | 15 | 20 | 25 | 30 | 35 | 40 | 45 | 50 |
| PRO V05DA-122/E...-O-T | 50 | 50 | 1,1 | 2,7 | 50 | C | 6064719 | 1.547,00 | 5,6 | 3,5 | 2,3 | 1,3 | | | | | | |
| PRO V05DA-124/E...-O-T | 50 | 50 | 1,1 | 2,7 | 50 | C | 6064721 | 1.594,00 | 8,6 | 6,6 | 5 | 3,6 | 2,3 | 1,4 | | | | |
| PRO V05DA-126/E...-O-T | 50 | 50 | 1,5 | 3,4 | 50 | C | 6064723 | 1.709,00 | 12,5 | 10,5 | 9 | 7,3 | 5,8 | 4,2 | 3 | 1,8 | | |
| PRO V05DA-222/E...-O-T | 50 | 50 | 2,5 | 5,3 | 56 | C | 6064724 | 1.784,00 | 16 | 14 | 12,7 | 11,5 | 10 | 8,7 | 7,4 | 6 | 4,7 | 3,6 |
| PRO V05DA-224/E...-O-T | 50 | 50 | 2,5 | 5,3 | 56 | C | 6064725 | 1.864,00 | 19 | 16,5 | 15 | 14 | 13 | 11,5 | 10,3 | 9 | 7,5 | |
| PRO V05DA-226/E...-O-T | 50 | 50 | 3,9 | 7,7 | 60 | C | 6064726 | 1.937,00 | 25 | 21 | 20 | 19 | 18 | 17,3 | 16,5 | 15,5 | 14 | 12,4 |
| PRO V05DA-228/E...-O-T | 50 | 50 | 3,9 | 7,7 | 60 | C | 6064727 | 1.948,00 | 29 | 25 | 23 | 22 | 21 | 20 | 19,5 | 18,5 | | |
| PRO V05DA-323/E...-O-T | 50 | 50 | 6,75 | 12,8 | 78 | C | 6082575 | 3.446,00 | 37,5 | 33,4 | 31,5 | 29,4 | 27,1 | 25 | 23 | 21,1 | 19,7 | 18,7 |
| PRO V05DA-324/E...-O-T | 50 | 50 | 10,5 | 20,5 | 118 | C | 6082576 | 3.816,00 | 41 | 36,5 | 35 | 33 | 31 | 29 | 26,8 | 24,8 | 23 | 21,5 |
| PRO V05DA-325/E...-O-T | 50 | 50 | 10,5 | 20,5 | 118 | C | 6082577 | 3.822,00 | 44 | 39,8 | 37,8 | 36 | 34,4 | 32,6 | 30,7 | 28,7 | 26,5 | 24,4 |
| PRO V05DA-326/E...-O-T | 50 | 50 | 10,5 | 20,5 | 118 | C | 6082578 | 3.831,00 | 48 | 43,8 | 41,4 | 39,5 | 37,8 | 36,3 | 34,4 | 32,6 | 30,2 | 28 |
| PRO V05DA-328/E...-O-T | 50 | 50 | 10,5 | 20,5 | 118 | C | 6082579 | 3.871,00 | 52,5 | 47,7 | 45,6 | 43,5 | 41,5 | 39,3 | 37,6 | 35,8 | 34 | 32 |





Soggetto a modifiche tecniche senza preavviso

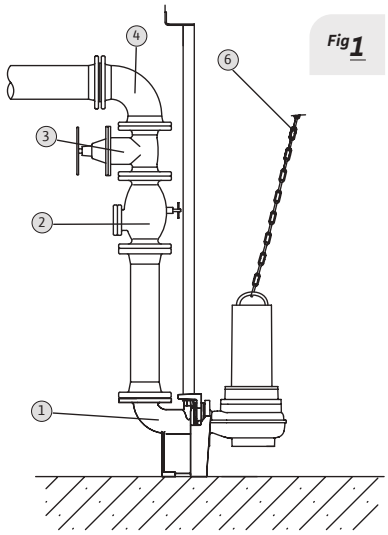


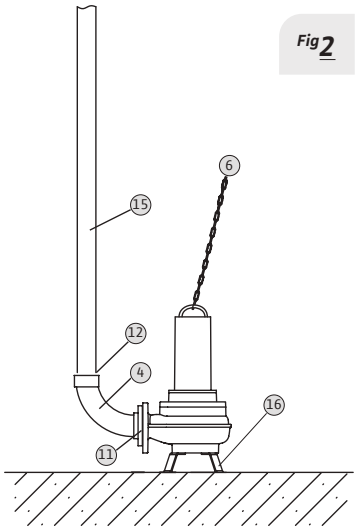


| | Tipo di installazione |
|---|---|
| Fig 1 | **Fissa sommersa** |
| Fig 2 | **Mobile sommersa** |

| | Descrizione sistema |
|---|---|
| *1* | Piede di accoppiamento |
| *2* | Valvola di ritegno |
| *3* | Valvola di intercettazione |
| *4* | Curva |
| *6* | Catena |
| *11* | Controflangia |
| *12* | Raccordo tubo flessibile |
| *15* | Tubo flessibile |
| *16* | Piede di appoggio |

| Accessori specifici | » Apparecchi di comando | PG14 | W3 |
|---|---|---|---|
| **Modello** | **Descrizione** | **Codice** | **Prezzo €** |
| **MS-L-1x4kW-DOL** | Quadro elettrico per 1 pompa singola fino a 4 kW | **2539741** | **462,00** |
| **MS-L-2x4kW-DOL** | Quadro elettrico per 2 pompe singole fino a 4 kW | **2539745** | **672,00** |
| **EC-L-1x12A-MT34-DOL-WM** | Quadro di gestione per 1 pompa singola. Corrente assorbita 0,3-12A | **2543210** | **935,00** |
| **EC-L-2x12A-MT34-DOL-WM** | Quadro di gestione per 2 pompe singole. Corrente assorbita 0,3-12A | **2543220** | **1.335,00** |
| **EC-L-3x12A-MT34-DOL-WM** | Quadro di gestione per 3 pompe singole. Corrente assorbita 0,3-12A | **2543230** | **1.786,00** |
| **QDF 1/T-16 (10-16A) ST-TR** | Quadro comando per avviamento ST/TR di 1 pompa sommergibile 3~ | **2774002** | **1.891,00** |
| **QDF 1/T-25 (20-25A) ST-TR** | Quadro comando per avviamento ST/TR di 1 pompa sommergibile 3~ | **2774003** | **2.055,00** |
| **QDF 2/T-16 (10-16A) ST-TR** | Quadro comando per avviamento ST/TR di 2 pompe sommergibili 3~ | **2774005** | **3.750,00** |
| **QDF 2/T-25 (20-25A) ST-TR** | Quadro comando per avviamento ST/TR di 2 pompe sommergibili 3~ | **2774006** | **4.018,00** |
| **DrainAlarm** | Quadro allarme indipendente dalla rete con segnale acustico e ottico | **2545133** | **207,00** |
| **WAB 65** | Interruttore a galleggiante per temp. fino a+65°C, lunghezza cavo 5 m | **2955015** | **124,00** |
| **Sensore di livello 0–1,0 mCA** | Lunghezza cavo 10 m (in abbinamento a quadri serie **EC-L...**) | **2519924** | **505,00** |

| Accessori specifici | | » per installazione fissa sommersa per pompe DN 50 | PG14 | W3 |
|---|---|---|---|---|
| **Modello** | | **Descrizione** | **Codice** | **Prezzo €** |
| **Piede di accoppiamento DN50/2RK** | *1* | Realizzato in Ghisa grigia, con passaggio libero DN 50, curva integrata, guarnizione a profilo, accessori per fissaggio a pavimento e staffa per 2 tubi guida Ø ¾". Senza tubi guida. | **6070146** | **341,00** |
| **Valvola di ritegno** | *2* | GG25 (^= EN-GJL-250), incluso 1 kit accessori di montaggio, DN50 | **2017166** | **285,00** |
| **Valvola d'intercettazione** | *3* | GG25 (^= EN-GJL-250), compreso 1 kit accessori di montaggio, DN50 | **2017160** | **205,00** |
| **Catena** | *6* | In acciaio zincato, trazione 400 kg, lunghezza 5 m | **6063140** | **186,00** |

| Accessori specifici | | » per installazione Mobile sommersa per pompe DN 50 | PG14 | W3 |
|---|---|---|---|---|
| **Modello** | | **Descrizione** | **Codice** | **Prezzo €** |
| **Piede di supporto DN 50/65** | *16* | In acciaio (S235JR), verniciato a polvere, incluso materiale di fissaggio. | **6064666** | **184,00** |
| **Curva** | *4* | Plastica, per attacco diretto alla pompa | **4027344** | **215,00** |
| **Tubo flessibile** | *15* | Sintetico, PN6, diametro interno tubo flessibile di 60 mm | **2018106** | **796,00** |
| **Catena** | *6* | In acciaio zincato, trazione 400 kg, lunghezza 5 m | **6063140** | **186,00** |

# Wilo-Rexa PRO V

Pompa sommergibile
**protezione antideflagrante ATEX**

## Descrizione

Pompa sommergibile per il pompaggio di **acque reflue contenenti sostanze fecali secondo EN 12050-1** con funzionamento intermittente, per installazioni sommerse fisse e mobili.

## Campo di applicazioni

- Applicazioni commerciali
- Acque di processo
- Sollevamento acque reflue

| Wilo-Rexa PRO V | 1~230 V - 50 Hz | | | | | | | » Protezione antideflagrante ATEX | | | | | | | | PG8 | | W3 |
|---|---|---|---|---|---|---|---|---|---|---|---|---|---|---|---|---|---|---|
| » Flangia DN 65 | | | | | | | | | Portata (m³/h) | | | | | | | | | |
| Modello | Mandata | Passaggio libero (mm) | $P_2$ (kW) | Corrente assorbita (A) | Peso (kg) | Consegna | Codice | Prezzo € | 0 | 10 | 20 | 30 | 35 | 40 | 45 | 50 | 55 | 60 |
| | | | | | | | | | Prevalenza (m) | | | | | | | | | |
| PRO V06DA-212/E...-O-M | 65/80 | 65 | 1,1 | 7,2 | 51 | C | 6064728 | 2.162,00 | 8,3 | 7,3 | 5 | 2,5 | 2 | | | | | |
| PRO V06DA-214/E...-O-M | 65/80 | 65 | 1,5 | 9,3 | 51 | C | 6064730 | 2.182,00 | 12 | 11 | 9 | 5,7 | 3,8 | 2,5 | 1,3 | | | |
| PRO V06DA-622/E...-O-M | 65/80 | 65 | 1,1 | 7,2 | 67 | C | 6064735 | 2.972,00 | 5,3 | 4,7 | 4 | 2,8 | 2,3 | 1,7 | 1,2 | | | |
| PRO V06DA-623/E...-O-M | 65/80 | 65 | 1,5 | 9,3 | 67 | C | 6064737 | 3.069,00 | 6,7 | 6 | 5,3 | 4,3 | 3,8 | 3,2 | 2,6 | 2 | 1,4 | |
| PRO V06DA-625/E...-O-M | 65/80 | 65 | 1,5 | 9,3 | 67 | C | 6064739 | 3.166,00 | 8,5 | 7,7 | 7 | 6 | 5,5 | 5 | 4,4 | 3,8 | 3 | 2,3 |
| | | | | | | | | | Portata (m³/h) | | | | | | | | | |
| | 3~400 V - 50 Hz | | | | | | | | 0 | 20 | 30 | 35 | 40 | 45 | 50 | 55 | 60 | 65 |
| PRO V06DA-212/E...-O-T | 65/80 | 65 | 1,1 | 2,7 | 51 | C | 6064729 | 1.521,00 | 8,3 | 5 | 2,5 | 2 | | | | | | |
| PRO V06DA-214/E...-O-T | 65/80 | 65 | 1,5 | 3,4 | 51 | C | 6064731 | 1.558,00 | 12 | 9 | 5,7 | 3,8 | 2,5 | 1,3 | | | | |
| PRO V06DA-216/E...-O-T | 65/80 | 65 | 2,5 | 5,3 | 55 | C | 6064732 | 1.625,00 | 15,5 | 12,5 | 10 | 8,8 | 7 | 5,5 | 4 | 2,7 | 2,2 | |
| PRO V06DA-222/E...-O-T | 65/80 | 65 | 3,9 | 7,7 | 60 | C | 6064733 | 1.791,00 | 18 | 15 | 14 | 13 | 12 | 11 | 10 | 8,8 | 8 | 7 |
| PRO V06DA-224/E...-O-T | 65/80 | 65 | 3,9 | 7,7 | 60 | C | 6064734 | 1.873,00 | 22 | 18 | 16,7 | 15,7 | 15 | 14 | | | | |
| | | | | | | | | | 0 | 30 | 40 | 45 | 50 | 55 | 60 | 65 | 70 | 75 |
| PRO V06DA-622/E...-O-T | 65/80 | 65 | 1,5 | 3,4 | 66 | C | 6064736 | 1.880,00 | 5 | 2,8 | 1,6 | 1 | | | | | | |
| PRO V06DA-623/E...-O-T | 65/80 | 65 | 1,5 | 3,4 | 66 | C | 6064738 | 1.940,00 | 6,6 | 4 | 3,2 | 2,6 | 2 | 1,4 | | | | |
| PRO V06DA-625/E...-O-T | 65/80 | 65 | 1,5 | 3,9 | 66 | C | 6064740 | 1.999,00 | 8,3 | 6 | 5 | 4,5 | 3,8 | 3 | 1,4 | | | |
| PRO V06DA-626/E...-O-T | 65/80 | 65 | 2,5 | 6 | 68 | C | 6064741 | 2.096,00 | 10 | 7,5 | 6,5 | 5,8 | 5,2 | 4,5 | 3,7 | 3 | | |
| PRO V06DA-628/E...-O-T | 65/80 | 65 | 2,5 | 6 | 68 | C | 6064742 | 2.185,00 | 12 | 9,5 | 8,5 | 8 | 7,3 | 6,5 | 6 | 5 | 4,2 | 3,5 |





Soggetto a modifiche tecniche senza preavviso

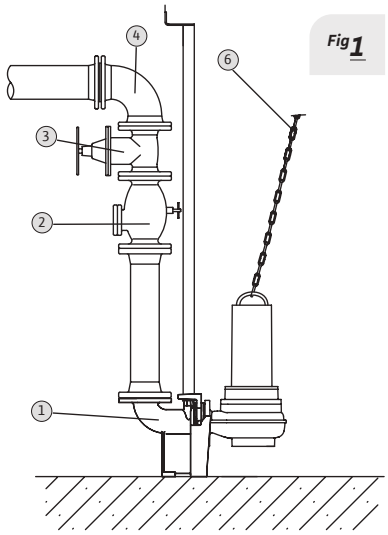


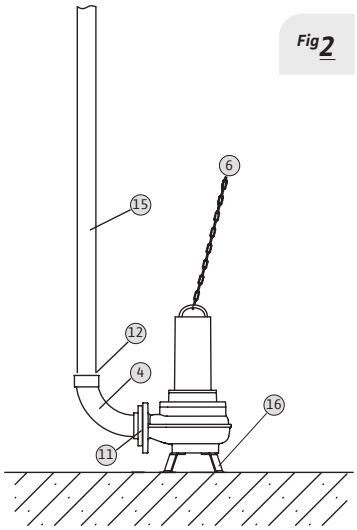


| Tipo di installazione | |
|---|---|
| Fig 1 | **Fissa sommersa** |
| Fig 2 | **Mobile sommersa** |

| Descrizione sistema | |
|---|---|
| *1* | Piede di accoppiamento |
| *2* | Valvola di ritegno |
| *3* | Valvola di intercettazione |
| *4* | Curva |
| *6* | Catena |
| *11* | Controflangia |
| *12* | Raccordo tubo flessibile |
| *15* | Tubo flessibile |
| *16* | Piede di appoggio |

| Accessori specifici | » Apparecchi di comando | PG14 | W3 |
|---|---|---|---|
| **Modello** | **Descrizione** | **Codice** | **Prezzo €** |
| **MS-L-1x4kW-DOL** | Quadro elettrico per 1 pompa singola fino a 4 kW | **2539741** | **462,00** |
| **MS-L-2x4kW-DOL** | Quadro elettrico per 2 pompe singole fino a 4 kW | **2539745** | **672,00** |
| **EC-L-1x12A-MT34-DOL-WM** | Quadro di gestione per 1 pompa singola. Corrente assorbita 0,3-12A | **2543210** | **935,00** |
| **EC-L-2x12A-MT34-DOL-WM** | Quadro di gestione per 2 pompe singole. Corrente assorbita 0,3-12A | **2543220** | **1.335,00** |
| **EC-L-3x12A-MT34-DOL-WM** | Quadro di gestione per 3 pompe singole. Corrente assorbita 0,3-12A | **2543230** | **1.786,00** |
| **DrainAlarm** | Quadro allarme indipendente dalla rete con segnale acustico e ottico | **2545133** | **207,00** |
| **WAB 65** | Interruttore a galleggiante per temp. fino a+65°C, lunghezza cavo 5 m | **2955015** | **124,00** |
| **Sensore di livello 0–1,0 mCA** | Lunghezza cavo 10 m (in abbinamento a quadri serie **EC-L...**) | **2519924** | **505,00** |

| Accessori specifici | | » per installazione fissa sommersa per pompe DN 65 | PG14 | W3 |
|---|---|---|---|---|
| **Modello** | | **Descrizione** | **Codice** | **Prezzo €** |
| **Piede di accoppiamento DN65/2RK** | *1* | Realizzato in Ghisa grigia, con passaggio libero DN 65, curva integrata, guarnizione a profilo, accessori per fissaggio a pavimento e staffa per 2 tubi guida Ø ¾". Senza tubi guida. | **6070150** | **363,00** |
| **Valvola di ritegno** | *2* | DN 65, compreso un kit accessori di montaggio | **2017167** | **344,00** |
| **Valvola d'intercettazione** | *3* | DN 65, compreso un kit accessori di montaggio | **2017161** | **320,00** |
| **Catena** | *6* | In acciaio zincato, contenitore in acciaio, trazione 400 kg, lunghezza 5 m | **6063140** | **186,00** |
| **Curva** | *4* | DN65, compreso un kit accessori di montaggio | **2017183** | **255,00** |

| Accessori specifici | | » per installazione Mobile sommersa per pompe DN 65 | PG14 | W3 |
|---|---|---|---|---|
| **Modello** | | **Descrizione** | **Codice** | **Prezzo €** |
| **Curva** | *4* | Acciaio zincato con filetto interno/esterno, Rp2½"/G2½" | **4015212** | **199,00** |
| **Piede di supporto DN 50/65** | *16* | In acciaio (S235JR), verniciato a polvere, incluso materiale di fissaggio | **6064666** | **184,00** |
| **Catena** | *6* | In acciaio zincato, trazione 400 kg, lunghezza 5 m | **6063140** | **186,00** |

# Wilo-Rexa PRO V

Pompa sommergibile
**protezione antideflagrante ATEX**

## Descrizione

Pompa sommergibile per il pompaggio di **acque reflue contenenti sostanze fecali secondo EN 12050-1** con funzionamento intermittente, per installazioni sommerse fisse e mobili.

## Campo di applicazioni

- Applicazioni commerciali
- Acque di processo
- Sollevamento acque reflue

| Wilo-Rexa PRO V | 1~230 V - 50 Hz | | | | | | | » Protezione antideflagrante ATEX | | | | | | | | PG8 | | W3 |
|---|---|---|---|---|---|---|---|---|---|---|---|---|---|---|---|---|---|---|
| » Flangia DN 80 | | | | | | | | | Portata (m³/h) | | | | | | | | | |
| Modello | Mandata | Passaggio libero (mm) | $P_2$ (kW) | Corrente assorbita (A) | Peso (kg) | Consegna | Codice | Prezzo € | 0 | 20 | 30 | 40 | 45 | 50 | 55 | 60 | 65 | 70 |
| | | | | | | | | | Prevalenza (m) | | | | | | | | | |
| PRO V08DA-423/E...-O-M | 80/100 | 80 | 1,1 | 7,2 | 76 | C | 6065933 | 3.747,00 | 6 | 4,6 | 3,8 | 3 | 2,6 | 2,2 | | | | |
| PRO V08DA-424/E...-O-M | 80/100 | 80 | 1,1 | 7,2 | 77 | C | 6065935 | 3.819,00 | 6,8 | 5,5 | 4,8 | 4 | 3,6 | 3 | 2,6 | 2 | | |
| PRO V08DA-426/E...-O-M | 80/100 | 80 | 1,5 | 9,3 | 77 | C | 6065937 | 3.917,00 | 8,7 | 7,5 | 6,9 | 6 | 5,5 | 5 | 4,5 | 4 | 3,5 | 3 |
| | | | | | | | | | Portata (m³/h) | | | | | | | | | |
| | 3~400 V - 50 Hz | | | | | | | | 0 | 20 | 30 | 40 | 50 | 60 | 70 | 80 | 90 | 95 |
| PRO V08DA-423/E...-O-T | 80/100 | 80 | 1,1 | 3,4 | 75 | C | 6065934 | 2.537,00 | 6 | 4,5 | 3,8 | 3 | 2 | | | | | |
| PRO V08DA-424/E...-O-T | 80/100 | 80 | 1,1 | 3,4 | 76 | C | 6065936 | 2.623,00 | 6,8 | 5,6 | 4,8 | 4 | 3 | 2 | | | | |
| PRO V08DA-426/E...-O-T | 80/100 | 80 | 1,5 | 3,9 | 76 | C | 6065938 | 2.644,00 | 9 | 7,5 | 7 | 6 | 5 | 4 | 3 | | | |
| PRO V08DA-428/E...-O-T | 80/100 | 80 | 2,5 | 6 | 78 | C | 6065939 | 2.652,00 | 10,5 | 9 | 8,4 | 7,6 | 6,8 | 5,8 | 4,8 | 3,7 | | |
| PRO V08DA-524/E...-O-T | 80/100 | 80 | 3,5 | 7,9 | 81 | C | 6065941 | 2.835,00 | 11 | 9,8 | 9,3 | 8,8 | 8,4 | 7,8 | 7,2 | 6,5 | 5,5 | 5 |
| PRO V08DA-526/E...-O-T | 80/100 | 80 | 3,5 | 7,9 | 81 | C | 6065942 | 2.862,00 | 12,5 | 11,7 | 11,2 | 10,5 | 10 | 9,5 | 8,7 | 8,3 | | |
| | | | | | | | | | 0 | 30 | 50 | 70 | 80 | 90 | 100 | 110 | 130 | 150 |
| PRO V08DA-526/E...-O-T | 80/100 | 80 | 4,5 | 9 | 85 | C | 6073819 | 3.260,00 | 12,5 | 11,5 | 10,5 | 9 | 8 | 7 | 6 | | | |
| PRO V08DA-528/E...-O-T | 80/100 | 80 | 4,5 | 9 | 85 | C | 6073820 | 3.333,00 | 15 | 13 | 11,5 | 11 | 10 | | | | | |
| PRO V08DA-528/E...-O-T | 80/100 | 80 | 6,5 | 14 | 85 | C | 6073801 | 3.587,00 | 15 | 13 | 11,5 | 11 | 10 | 9 | 8 | | | |
| PRO V08DA-243/E...-O-T | 80/100 | 80 | 6,75 | 12,8 | 125 | C | 6082820 | 3.883,00 | 22,5 | 18 | 14,5 | 11,5 | 10,5 | 9,3 | 8 | 7 | 4,2 | 2 |
| PRO V08DA-244/E...-O-T | 80/100 | 80 | 10,5 | 20,5 | 125 | C | 6082821 | 4.230,00 | 27 | 22,5 | 19 | 15,5 | 14 | 12,7 | 11,2 | 10 | 7,5 | 4,5 |
| PRO V08DA-245/E...-O-T | 80/100 | 80 | 10,5 | 20,5 | 125 | C | 6082822 | 4.242,00 | 31 | 26 | 22,5 | 19 | 17,5 | 15,7 | 14 | 13 | 10,3 | 6,2 |
| PRO V08DA-246/E...-O-T | 80/100 | 80 | 10,5 | 20,5 | 125 | C | 6082823 | 4.291,00 | 34,5 | 29,3 | 26 | 23 | 21,3 | 19,5 | 18 | 16,5 | | |
| PRO V08DA-248/E...-O-T | 80/100 | 80 | 10,5 | 20,5 | 125 | C | 6082824 | 4.339,00 | 37,5 | 32,5 | 29 | 26,5 | | | | | | |





Soggetto a modifiche tecniche senza preavviso

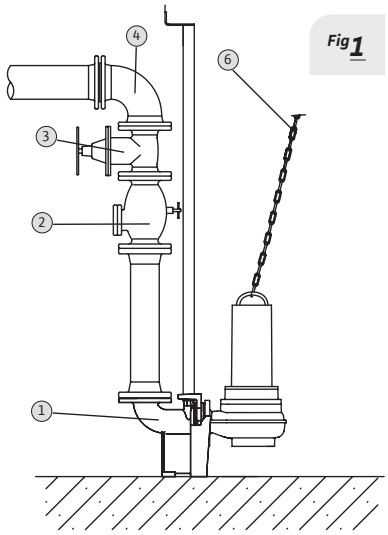


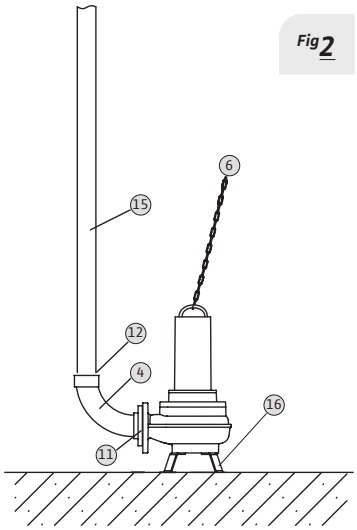


| Tipo di installazione | |
|---|---|
| Fig 1 | **Fissa sommersa** |
| Fig 2 | **Mobile sommersa** |

| Descrizione sistema | |
|---|---|
| 1 | Piede di accoppiamento |
| 2 | Valvola di ritegno |
| 3 | Valvola di intercettazione |
| 4 | Curva |
| 6 | Catena |
| 11 | Controflangia |
| 12 | Raccordo tubo flessibile |
| 15 | Tubo flessibile |
| 16 | Piede di appoggio |

| Accessori specifici | » Apparecchi di comando | PG14 | W3 |
|---|---|---|---|
| **Modello** | **Descrizione** | **Codice** | **Prezzo €** |
| **MS-L-1x4kW-DOL** | Quadro elettrico per 1 pompa singola fino a 4 kW | **2539741** | **462,00** |
| **MS-L-2x4kW-DOL** | Quadro elettrico per 2 pompe singole fino a 4 kW | **2539745** | **672,00** |
| **EC-L-1x12A-MT34-DOL-WM** | Quadro di gestione per 1 pompa singola. Corrente assorbita 0,3-12A | **2543210** | **935,00** |
| **EC-L-2x12A-MT34-DOL-WM** | Quadro di gestione per 2 pompe singole. Corrente assorbita 0,3-12A | **2543220** | **1.335,00** |
| **EC-L-3x12A-MT34-DOL-WM** | Quadro di gestione per 3 pompe singole. Corrente assorbita 0,3-12A | **2543230** | **1.786,00** |
| **QDF 1/T-10 (6,3-10A) ST-TR** | Quadro comando per avviamento ST/TR di 1 pompa sommergibile 3~ | **2774001** | **1.770,00** |
| **QDF 1/T-16 (10-16A) ST-TR** | Quadro comando per avviamento ST/TR di 1 pompa sommergibile 3~ | **2774002** | **1.891,00** |
| **QDF 1/T-25 (20-25A) ST-TR** | Quadro comando per avviamento ST/TR di 1 pompa sommergibile 3~ | **2774003** | **2.055,00** |
| **QDF 2/T-10 (6,3-10A) ST-TR** | Quadro comando per avviamento ST/TR di 2 pompe sommergibili 3~ | **2774004** | **3.592,00** |
| **QDF 2/T-16 (10-16A) ST-TR** | Quadro comando per avviamento ST/TR di 2 pompe sommergibili 3~ | **2774005** | **3.750,00** |
| **QDF 2/T-25 (20-25A) ST-TR** | Quadro comando per avviamento ST/TR di 2 pompe sommergibili 3~ | **2774006** | **4.018,00** |
| **DrainAlarm** | Quadro allarme indipendente dalla rete con segnale acustico e ottico | **2545133** | **207,00** |
| **WAB 65** | Interruttore a galleggiante per temp. fino a+65°C, lunghezza cavo 5 m | **2955015** | **124,00** |
| **Sensore di livello 0–1,0 mCA** | Lunghezza cavo 10 m (in abbinamento a quadri serie **EC-L...**) | **2519924** | **505,00** |

| Accessori specifici | | » per installazione fissa sommersa per pompe DN 80 | PG14 | W3 |
|---|---|---|---|---|
| **Modello** | | **Descrizione** | **Codice** | **Prezzo €** |
| **Piede di accoppiamento DN80/2RK** | *1* | Realizzato in Ghisa grigia, con passaggio libero DN 80, curva integrata, guarnizione a profilo, accessori per fissaggio a pavimento e staffa per 2 tubi guida Ø 1 ¼". Senza tubi guida. | **6082333** | **586,00** |
| **Valvola di ritegno** | *2* | DN80, compreso un kit accessori di montaggio | **2017168** | **476,00** |
| **Valvola d'intercettazione** | *3* | DN80, compreso un kit accessori di montaggio | **2017162** | **356,00** |
| **Catena** | *6* | In acciaio zincato, contenitore in acciaio, trazione 400 kg, lunghezza 5 m | **6063140** | **186,00** |
| **Curva** | *4* | DN 80, compreso un kit accessori di montaggio | **2012064** | **269,00** |

| Accessori specifici | | » per installazione Mobile sommersa per pompe DN 80 | PG14 | W3 |
|---|---|---|---|---|
| **Modello** | | **Descrizione** | **Codice** | **Prezzo €** |
| **Kit raccordo di mandata DN 80** | *4* | Kit raccordo di mandata costituito da un accoppiamento fisso Storz, curva di 90° e raccordo a flangia. Incl. 1 kit di accessori di montaggio. | **6031672** | **370,00** |
| **Kit basamento pompa DN80** | *16* | Basamento pompa per montaggio sulla bocca aspirante per montaggio sommerso trasportabile, incl. accessori di montaggio. | **6065949** | **328,00** |

# Wilo-Rexa PRO V

Pompa sommergibile
**protezione antideflagrante ATEX**

## Descrizione

Pompa sommergibile per il pompaggio di **acque reflue contenenti sostanze fecali secondo EN 12050-1** con funzionamento intermittente, per installazioni sommerse fisse e mobili.

## Campo di applicazioni

- Applicazioni commerciali
- Acque di processo
- Sollevamento acque reflue

| Wilo-Rexa PRO V | 3~400 V - 50 Hz | | | | | | | » Protezione antideflagrante ATEX | | | | | | | | PG8 | | W3 |
|---|---|---|---|---|---|---|---|---|---|---|---|---|---|---|---|---|---|---|
| » Flangia DN 100 | | | | | | | | | Portata (m³/h) | | | | | | | | | |
| Modello | Mandata | Passaggio libero (mm) | $P_2$ (kW) | Corrente assorbita (A) | Peso (kg) | Consegna | Codice | Prezzo € | 0 | 30 | 45 | 60 | 75 | 90 | 105 | 120 | 135 | 150 |
| | | | | | | | | | Prevalenza (m) | | | | | | | | | |
| PRO V10DA-422/E...-O-T | 100 | 100 | 1,5 | 3,7 | 75 | C | 6081910 | 2.687,00 | 5,7 | 4,7 | 3,9 | 3,1 | 2,4 | 1,8 | | | | |
| PRO V10DA-424/E...-O-T | 100 | 100 | 2,5 | 5,8 | 78 | C | 6081911 | 2.778,00 | 7,2 | 6,2 | 5,4 | 4,5 | 3,6 | 2,9 | 2,2 | | | |
| PRO V10DA-425/E...-O-T | 100 | 100 | 2,5 | 5,8 | 78 | C | 6081912 | 2.840,00 | 9 | 8 | 7 | 6 | 5 | 4,1 | 3,3 | 2,6 | | |
| PRO V10DA-426/E...-O-T | 100 | 100 | 3,45 | 8,1 | 80 | C | 6081913 | 2.947,00 | 11 | 10,1 | 9,2 | 8,1 | 7 | 6 | 5,1 | 4,3 | 3,4 | |
| PRO V10DA-428/E...-O-T | 100 | 100 | 3,45 | 8,1 | 80 | C | 6081914 | 3.000,00 | 13,5 | 12,1 | 11,2 | 10,2 | 9,1 | | | | | |
| PRO V10DA-428/E...-O-T | 100 | 100 | 4,5 | 9,4 | 88 | C | 6081915 | 3.378,00 | 13,5 | 12,3 | 11,4 | 10,4 | 9,4 | 8,4 | 7,5 | 6,5 | 5,6 | 4,7 |





Soggetto a modifiche tecniche senza preavviso

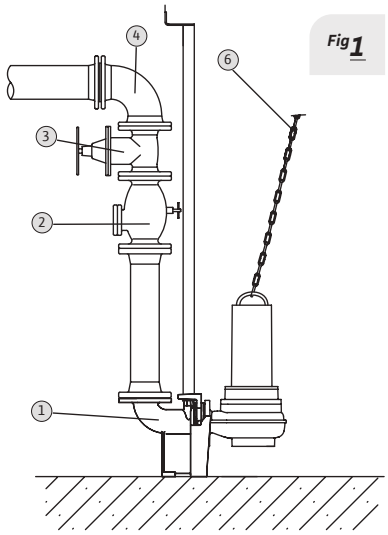


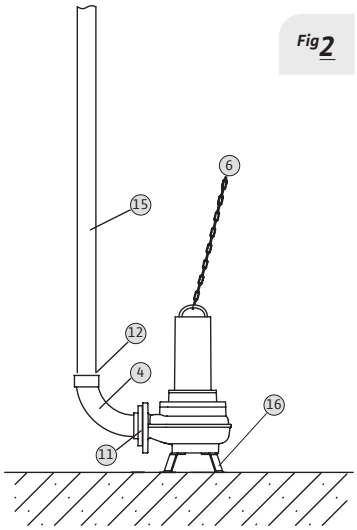


| Tipo di installazione | |
|---|---|
| Fig 1 | **Fissa sommersa** |
| Fig 2 | **Mobile sommersa** |

| Descrizione sistema | |
|---|---|
| *1* | Piede di accoppiamento |
| *2* | Valvola di ritegno |
| *3* | Valvola di intercettazione |
| *4* | Curva |
| *6* | Catena |
| *11* | Controflangia |
| *12* | Raccordo tubo flessibile |
| *15* | Tubo flessibile |
| *16* | Piede di appoggio |

| Accessori specifici | » Apparecchi di comando | PG14 | W3 |
|---|---|---|---|
| **Modello** | **Descrizione** | **Codice** | **Prezzo €** |
| **MS-L-1x4kW-DOL** | Quadro elettrico per 1 pompa singola fino a 4 kW | **2539741** | **462,00** |
| **MS-L-2x4kW-DOL** | Quadro elettrico per 2 pompe singole fino a 4 kW | **2539745** | **672,00** |
| **EC-L-1x12A-MT34-DOL-WM** | Quadro di gestione per 1 pompa singola. Corrente assorbita 0,3-12A | **2543210** | **935,00** |
| **EC-L-2x12A-MT34-DOL-WM** | Quadro di gestione per 2 pompe singole. Corrente assorbita 0,3-12A | **2543220** | **1.335,00** |
| **EC-L-3x12A-MT34-DOL-WM** | Quadro di gestione per 3 pompe singole. Corrente assorbita 0,3-12A | **2543230** | **1.786,00** |
| **QDF 1/T-10 (6,3-10A) ST-TR** | Quadro comando per avviamento ST/TR di 1 pompa sommergibile 3~ | **2774001** | **1.770,00** |
| **QDF 2/T-10 (6,3-10A) ST-TR** | Quadro comando per avviamento ST/TR di 2 pompe sommergibili 3~ | **2774004** | **3.592,00** |
| **DrainAlarm** | Quadro allarme indipendente dalla rete con segnale acustico e ottico | **2545133** | **207,00** |
| **WAB 65** | Interruttore a galleggiante per temp. fino a+65°C, lunghezza cavo 5 m | **2955015** | **124,00** |
| **Sensore di livello 0–1,0 mCA** | Lunghezza cavo 10 m (in abbinamento a quadri serie **EC-L...**) | **2519924** | **505,00** |

| Accessori specifici | | » per installazione fissa sommersa per pompe DN 100 | PG14 | W3 |
|---|---|---|---|---|
| **Modello** | | **Descrizione** | **Codice** | **Prezzo €** |
| **Piede di accoppiamento DN100** | *1* | Realizzato in Ghisa grigia, con passaggio libero DN 100, curva integrata, guarnizione a profilo, accessori per fissaggio a pavimento e staffa per 2 tubi guida Ø 1 ¼". Senza tubi guida. | **6082336** | **623,00** |
| **Valvola di ritegno** | *2* | DN100, compreso un kit accessori di montaggio | **2017169** | **607,00** |
| **Valvola d'intercettazione** | *3* | DN100, compreso un kit accessori di montaggio | **2017163** | **490,00** |
| **Catena** | *6* | In acciaio zincato, contenitore in acciaio, trazione 400 kg, lunghezza 5 m | **6063140** | **186,00** |
| **Curva** | *4* | DN 100, compreso un kit accessori di montaggio | **2004669** | **301,00** |

| Accessori specifici | | » per installazione Mobile sommersa per pompe DN 100 | PG14 | W3 |
|---|---|---|---|---|
| **Modello** | | **Descrizione** | **Codice** | **Prezzo €** |
| **Kit raccordo di mandata DN100** | *4* | Kit raccordo di mandata costituito da un accoppiamento fisso Storz, curva di 90° e raccordo a flangia. Incl. 1 kit di accessori di montaggio. | **6031672** | **370,00** |
| **Kit basamento pompa DN100** | *16* | Basamento pompa per montaggio sulla bocca aspirante per montaggio sommerso trasportabile, incl. accessori di montaggio. | **6065949** | **328,00** |

# Wilo-Rexa PRO C

## Pompe sommergibili per il pompaggio di acque reflue

Pompaggio di acque contenenti sostanze fecali secondo EN 12050-1,
**acque di scarico domestiche, commerciali e industriali,**

### In evidenza

Affidabilità e robustezza grazie a girante e corpo pompa interamente in ghisa.

### Efficienza

Protezione del motore con sensore bimetallico di temperatura e, a richiesta, monitoraggio camera di tenuta

### Tecnologia

Motori elettrici con omologazione ATEX e adatti all'impiego con inverter.

### Idraulica

Sicurezza di funzionamento grazie a giranti monocanale a basso rischio di intasamento.

### Installazione

Disponibile in versione con terminale libero per installazione con quadro di comando.

**Scopri di più!**
Utilizza il QR-Code.





Soggetto a modifiche tecniche senza preavviso

## Descrizione

Pompa sommergibile per il pompaggio di **acque reflue contenenti sostanze fecali secondo EN 12050-1** con funzionamento intermittente, per installazioni sommerse fisse e mobili.

## Campo di applicazioni

- Applicazioni commerciali
- Acque di processo
- Sollevamento acque reflue

# Wilo-Rexa PRO C

Pompa sommergibile
**girante monocanale**

## Particolarità / Vantaggi prodotto

→ Massima efficacia grazie a giranti monocanale ottimizzate al migliore rendimento.
→ Disponibile a richiesta con motori elettrici in classe di efficienza IE3.
→ Di serie con omologazione Ex secondo ATEX.

## Applicazioni

Sollevamento e drenaggio di acque nere, grigie, meteoriche e industriali.

## Chiave di lettura

| Esempio: | PRO C05DA-122/E...-O-M |
|---|---|
| **Rexa** | Pompa sommergibile per acque cariche |
| **PRO C** | Nome serie con girante monocanale |
| **05** | Diametro nominale raccordo di mandata ad es. DN 50 |
| **D** | Sistema idraulico lato aspirante, foratura secondo norma DIN |
| **A** | Materiali di esecuzione sistema idraulico. A= esecuzione standard |
| **122** | Definizione sistema idraulico |
| **E** | Motore a raffreddamento superficiale |
| **O** | Con terminale cavo libero |
| **T** | **T**=3~400V ; **M**=1~230V |

## Materiali

| | |
|---|---|
| **Corpo pompa** | |
| Ghisa grigia | |
| **Girante** | |
| Ghisa grigia | |
| **Corpo motore** | |
| Ghisa grigia | |

## Dati tecnici

| | |
|---|---|
| **Fluidi consentiti** | |
| **Acque reflue:** acque che possono contenere materia fecale o urina.<br>**Acque meteoriche.**<br>**Acque industriali:** acque di processo. | |
| **Campo d'impiego** | |
| Temperatura fluido | da +3°C a +40°C |
| Tipo girante | Monocanale |
| **Caratteristiche elettriche** | |
| Alimentazione rete | 1 ~ 230 V<br>3 ~ 400 V |
| Frequenza | 50 Hz |
| **Motore** | |
| Grado protezione | IP68 |
| Classe di isolamento | F |

## Accessori


- Apparecchi di comando Pag. 486
- Allarmi Pag. 488
- Quadri di gestione e controllo Pag. 489

# Wilo-Rexa PRO C

Pompa sommergibile
**girante monocanale**

## Descrizione

Pompa sommergibile per il pompaggio di **acque reflue contenenti sostanze fecali secondo EN 12050-1** con funzionamento intermittente, per installazioni sommerse fisse e mobili.

## Campo di applicazioni

- Applicazioni commerciali
- Acque di processo
- Sollevamento acque reflue

| Wilo-Rexa PRO C | 1~230 V - 50 Hz | | | | | | | » Protezione antideflagrante ATEX | | | | | | | | PG8 | W3 |
|---|---|---|---|---|---|---|---|---|---|---|---|---|---|---|---|---|---|
| » Flangia DN 50 | | | | | | | | | Portata (m³/h) | | | | | | | | |
| Modello | Mandata | Passaggio libero (mm) | $P_2$ (kW) | Corrente assorbita (A) | Peso (kg) | Consegna | Codice | Prezzo € | 0 | 6 | 8 | 10 | 15 | 20 | 25 | 30 | 35 | 40 |
| | | | | | | | | | Prevalenza (m) | | | | | | | | | |
| PRO C05DA-322/E...-O-M | 50 | 45 | 1,1 | 7,2 | 49 | C | 6076424 | 2.281,00 | 10 | 9 | 8 | 7,8 | 6 | 5 | 3,8 | 2,2 | | |
| PRO C05DA-324/E...-O-M | 50 | 45 | 1,1 | 7,2 | 49 | C | 6076426 | 2.293,00 | 16 | 15 | 13 | 10 | 10,2 | 8,2 | 7 | 5,8 | 4 | |
| PRO C05DA-326/E...-O-M | 50 | 45 | 1,5 | 9,3 | 49 | C | 6076428 | 2.310,00 | 18 | 17 | 16,2 | 15,8 | 14 | 12 | 10,2 | 9,8 | 7,8 | 5,6 |
| | | | | | | | | | Portata (m³/h) | | | | | | | | | |
| | 3~400 V - 50 Hz | | | | | | | | 0 | 6 | 8 | 10 | 15 | 20 | 25 | 30 | 35 | 40 |
| PRO C05DA-322/E...-O-T | 50 | 45 | 1,1 | 2,9 | 49 | C | 6076425 | 1.777,00 | 10 | 9 | 8 | 7,8 | 6 | 5 | 3,8 | 2,2 | | |
| PRO C05DA-324/E...-O-T | 50 | 45 | 1,1 | 2,9 | 49 | C | 6076427 | 1.800,00 | 16 | 15 | 13 | 10 | 10,2 | 8,2 | 7 | 5,8 | 4 | |
| PRO C05DA-326/E...-O-T | 50 | 45 | 1,5 | 3,6 | 49 | C | 6076429 | 1.829,00 | 18 | 17 | 16,2 | 15,8 | 14 | 12 | 10,2 | 9,8 | 7,8 | 5,6 |
| PRO C05DA-328/E...-O-T | 50 | 45 | 2,5 | 5,5 | 53 | C | 6076430 | 1.932,00 | 24 | 23 | 22 | 21 | 18,8 | 16,8 | 14,8 | 13 | 11,8 | 10 |
| PRO C05DA-329/E...-O-T | 50 | 45 | 2,5 | 5,5 | 53 | C | 6076431 | 1.957,00 | 26 | 25 | 24 | 23,8 | 21,8 | 18,8 | 17,8 | 16 | 14 | |





Soggetto a modifiche tecniche senza preavviso

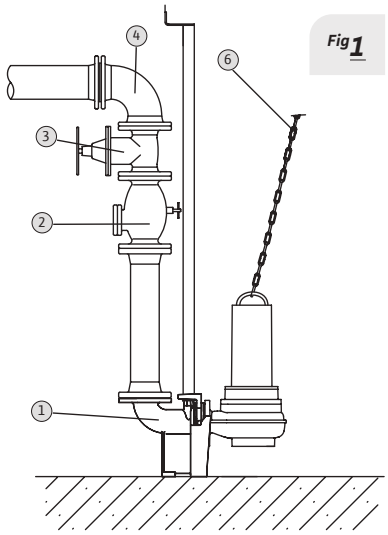


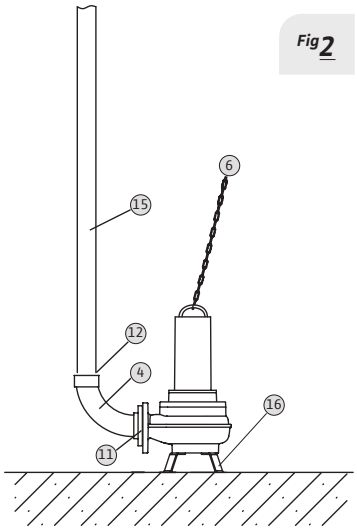


| | Tipo di installazione |
|---|---|
| Fig 1 | **Fissa sommersa** |
| Fig 2 | **Mobile sommersa** |

| | Descrizione sistema |
|---|---|
| *1* | Piede di accoppiamento |
| *2* | Valvola di ritegno |
| *3* | Valvola di intercettazione |
| *4* | Curva |
| *6* | Catena |
| *11* | Controflangia |
| *12* | Raccordo tubo flessibile |
| *15* | Tubo flessibile |
| *16* | Piede di appoggio |

| Accessori specifici | » Apparecchi di comando | PG14 | W3 |
|---|---|---|---|
| **Modello** | **Descrizione** | **Codice** | **Prezzo €** |
| **MS-L-1x4kW-DOL** | Quadro elettrico per 1 pompa singola fino a 4 kW | **2539741** | **462,00** |
| **MS-L-2x4kW-DOL** | Quadro elettrico per 2 pompe singole fino a 4 kW | **2539745** | **672,00** |
| **EC-L-1x12A-MT34-DOL-WM** | Quadro di gestione per 1 pompa singola. Corrente assorbita 0,3-12A | **2543210** | **935,00** |
| **EC-L-2x12A-MT34-DOL-WM** | Quadro di gestione per 2 pompe singole. Corrente assorbita 0,3-12A | **2543220** | **1.335,00** |
| **EC-L-3x12A-MT34-DOL-WM** | Quadro di gestione per 3 pompe singole. Corrente assorbita 0,3-12A | **2543230** | **1.786,00** |
| **DrainAlarm** | Quadro allarme indipendente dalla rete con segnale acustico e ottico | **2545133** | **207,00** |
| **WAB 65** | Interruttore a galleggiante per temp. fino a+65°C, lunghezza cavo 5 m | **2955015** | **124,00** |
| **Sensore di livello 0–1,0 mCA** | Lunghezza cavo 10 m (in abbinamento a quadri serie **EC-L...**) | **2519924** | **505,00** |

| Accessori specifici | | » per installazione fissa sommersa per pompe DN 50 | PG14 | W3 |
|---|---|---|---|---|
| **Modello** | | **Descrizione** | **Codice** | **Prezzo €** |
| **Piede di accoppiamento DN50/2RK** | *1* | Realizzato in Ghisa grigia, con passaggio libero DN 50, curva integrata, guarnizione a profilo, accessori per fissaggio a pavimento e staffa per 2 tubi guida Ø ¾". Senza tubi guida. | **6070146** | **341,00** |
| **Valvola di ritegno** | *2* | GG25 (^= EN-GJL-250), incluso 1 kit accessori di montaggio, DN50 | **2017166** | **285,00** |
| **Valvola d'intercettazione** | *3* | GG25 (^= EN-GJL-250), compreso 1 kit accessori di montaggio, DN50 | **2017160** | **205,00** |
| **Catena** | *6* | In acciaio zincato, trazione 400 kg, lunghezza 5 m | **6063140** | **186,00** |

| Accessori specifici | | » per installazione Mobile sommersa per pompe DN 50 | PG14 | W3 |
|---|---|---|---|---|
| **Modello** | | **Descrizione** | **Codice** | **Prezzo €** |
| **Piede di supporto DN 50/65** | *16* | In acciaio (S235JR), verniciato a polvere, incluso materiale di fissaggio. | **6064666** | **184,00** |
| **Curva** | *4* | Plastica, per attacco diretto alla pompa | **4027344** | **215,00** |
| **Tubo flessibile** | *15* | Sintetico, PN6, diametro interno tubo flessibile di 60 mm | **2018106** | **796,00** |
| **Catena** | *6* | In acciaio zincato, trazione 400 kg, lunghezza 5 m | **6063140** | **186,00** |

# Wilo-Rexa PRO C

Pompa sommergibile
**girante monocanale**

## Descrizione

Pompa sommergibile per il pompaggio di **acque reflue contenenti sostanze fecali secondo EN 12050-1** con funzionamento intermittente, per installazioni sommerse fisse e mobili.

## Campo di applicazioni

- Applicazioni commerciali
- Acque di processo
- Sollevamento acque reflue

| Wilo-Rexa PRO C | 3~400 V - 50 Hz | | | | | | | » Protezione antideflagrante ATEX | | | | | | | | | PG8 | W3 |
|---|---|---|---|---|---|---|---|---|---|---|---|---|---|---|---|---|---|---|
| » Flangia DN 65 | | | | | | | | | Portata (m³/h) | | | | | | | | | |
| Modello | Mandata | Passaggio libero (mm) | $P_2$ (kW) | Corrente assorbita (A) | Peso (kg) | Consegna | Codice | Prezzo € | 0 | 10 | 20 | 40 | 45 | 50 | 55 | 60 | 65 | 70 |
| | | | | | | | | | Prevalenza (m) | | | | | | | | | |
| PRO C06DA-342/E...-O-T | 65/80 | 45 | 2,5 | 5,5 | 58 | C | 6077700 | 1.955,00 | 12 | 10 | 8 | 4,5 | 2 | | | | | |
| PRO C06DA-344/E...-O-T | 65/80 | 45 | 2,5 | 5,5 | 58 | C | 6077701 | 1.981,00 | 16 | 13 | 11 | 7,8 | 6,8 | 6 | 5 | 4 | 3 | |
| PRO C06DA-345/E...-O-T | 65/80 | 45 | 2,5 | 5,5 | 58 | C | 6077702 | 2.017,00 | 21 | 17 | 13 | 11 | 10 | 9 | 8 | 7 | 6 | 5 |
| PRO C06DA-346/E...-O-T | 65/80 | 45 | 3,9 | 8,5 | 64 | C | 6077703 | 2.081,00 | 25 | 21 | 17 | 14,4 | 13,4 | 12 | 11,6 | 11 | 10 | 9 |
| PRO C06DA-348/E...-O-T | 65/80 | 45 | 3,9 | 8,5 | 64 | C | 6077704 | 2.101,00 | 29 | 25 | 23 | 20 | 18 | 16 | 15 | 14 | 13 | 12 |
| PRO C06DA-349/E...-O-T | 65/80 | 45 | 3,9 | 8,5 | 64 | C | 6077705 | 2.140,00 | 30 | 29 | 28 | 26 | 20 | 19 | 18 | | | |





Soggetto a modifiche tecniche senza preavviso

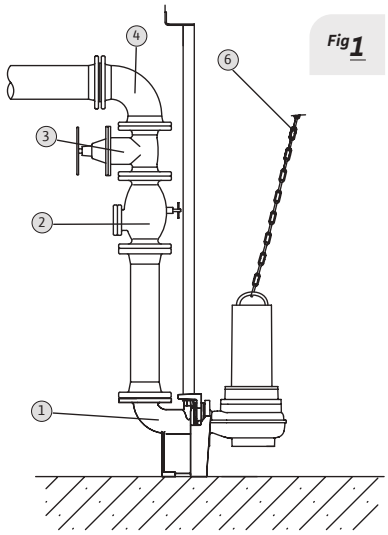


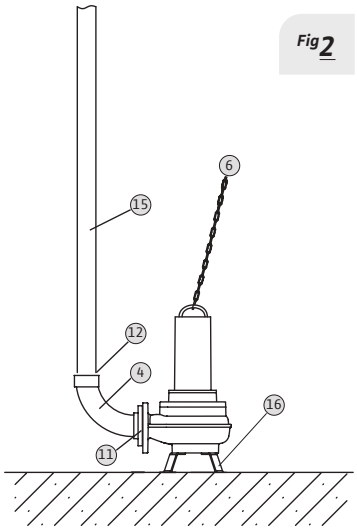


| Tipo di installazione | |
|---|---|
| Fig 1 | **Fissa sommersa** |
| Fig 2 | **Mobile sommersa** |

| Descrizione sistema | |
|---|---|
| *1* | Piede di accoppiamento |
| *2* | Valvola di ritegno |
| *3* | Valvola di intercettazione |
| *4* | Curva |
| *6* | Catena |
| *11* | Controflangia |
| *12* | Raccordo tubo flessibile |
| *15* | Tubo flessibile |
| *16* | Piede di appoggio |

| Accessori specifici | » Apparecchi di comando | PG14 | W3 |
|---|---|---|---|
| **Modello** | **Descrizione** | **Codice** | **Prezzo €** |
| **MS-L-1x4kW-DOL** | Quadro elettrico per 1 pompa singola fino a 4 kW | **2539741** | **462,00** |
| **MS-L-2x4kW-DOL** | Quadro elettrico per 2 pompe singole fino a 4 kW | **2539745** | **672,00** |
| **EC-L-1x12A-MT34-DOL-WM** | Quadro di gestione per 1 pompa singola. Corrente assorbita 0,3-12A | **2543210** | **935,00** |
| **EC-L-2x12A-MT34-DOL-WM** | Quadro di gestione per 2 pompe singole. Corrente assorbita 0,3-12A | **2543220** | **1.335,00** |
| **EC-L-3x12A-MT34-DOL-WM** | Quadro di gestione per 3 pompe singole. Corrente assorbita 0,3-12A | **2543230** | **1.786,00** |
| **DrainAlarm** | Quadro allarme indipendente dalla rete con segnale acustico e ottico | **2545133** | **207,00** |
| **WAB 65** | Interruttore a galleggiante per temp. fino a+65°C, lunghezza cavo 5 m | **2955015** | **124,00** |
| **Sensore di livello 0–1,0 mCA** | Lunghezza cavo 10 m (in abbinamento a quadri serie **EC-L...**) | **2519924** | **505,00** |

| Accessori specifici | | » per installazione fissa sommersa per pompe DN 65 | PG14 | W3 |
|---|---|---|---|---|
| **Modello** | | **Descrizione** | **Codice** | **Prezzo €** |
| **Piede di accoppiamento DN65/2RK** | *1* | Realizzato in Ghisa grigia, con passaggio libero DN 65, curva integrata, guarnizione a profilo, accessori per fissaggio a pavimento e staffa per 2 tubi guida Ø ¾". Senza tubi guida. | **6070150** | **363,00** |
| **Valvola di ritegno** | *2* | DN 65, compreso un kit accessori di montaggio | **2017167** | **344,00** |
| **Valvola d'intercettazione** | *3* | DN 65, compreso un kit accessori di montaggio | **2017161** | **320,00** |
| **Catena** | *6* | In acciaio zincato, contenitore in acciaio, trazione 400 kg, lunghezza 5 m | **6063140** | **186,00** |
| **Curva** | *4* | DN65, compreso un kit accessori di montaggio | **2017183** | **255,00** |

| Accessori specifici | | » per installazione Mobile sommersa per pompe DN 65 | PG14 | W3 |
|---|---|---|---|---|
| **Modello** | | **Descrizione** | **Codice** | **Prezzo €** |
| **Curva** | *4* | Acciaio zincato con filetto interno/esterno, Rp2½"/G2½" | **4015212** | **199,00** |
| **Piede di supporto DN 50/65** | *16* | In acciaio (S235JR), verniciato a polvere, incluso materiale di fissaggio | **6064666** | **184,00** |
| **Catena** | *6* | In acciaio zincato, trazione 400 kg, lunghezza 5 m | **6063140** | **186,00** |

# Wilo-Rexa PRO C

Pompa sommergibile
**girante monocanale**

## Descrizione

Pompa sommergibile per il pompaggio di **acque reflue contenenti sostanze fecali secondo EN 12050-1** con funzionamento intermittente, per installazioni sommerse fisse e mobili.

## Campo di applicazioni

- Applicazioni commerciali
- Acque di processo
- Sollevamento acque reflue

| Wilo-Rexa PRO C | 3~400 V - 50 Hz | | | | | | | » Protezione antideflagrante ATEX | | | | | | | | PG8 | | W3 |
|---|---|---|---|---|---|---|---|---|---|---|---|---|---|---|---|---|---|---|
| » Flangia DN 80 | | | | | | | | | Portata (m³/h) | | | | | | | | | |
| Modello | Mandata | Passaggio libero (mm) | $P_2$ (kW) | Corrente assorbita (A) | Peso (kg) | Consegna | Codice | Prezzo € | Prevalenza (m) | | | | | | | | | |
| | | | | | | | | | 0 | 20 | 30 | 40 | 50 | 55 | 60 | 65 | 70 | 75 |
| PRO C08DA-412/E...-O-M | 80 | 55 | 1,1 | 7,2 | 51 | C | 6078834 | 2.585,00 | 10 | 7,4 | 6 | 5 | 4 | | | | | |
| PRO C08DA-413/E...-O-M | 80 | 55 | 1,5 | 9,3 | 51 | C | 6078836 | 2.591,00 | 12 | 10 | 8,6 | 7,8 | 6,4 | 6 | 5,6 | 5 | 4,6 | 4 |
| PRO C08DA-417/E...-O-M | 80 | 55 | 1,1 | 7,3 | 56 | C | 6078839 | 2.597,00 | 5,5 | 4,5 | 4 | 3,5 | 2,8 | 2,7 | | | | |
| PRO C08DA-418/E...-O-M | 80 | 55 | 1,5 | 9,4 | 56 | C | 6078841 | 2.606,00 | 7,2 | 5,8 | 5,6 | 5 | 4,4 | 4 | 3,7 | 3,4 | | |
| | | | | | | | | | 0 | 30 | 40 | 50 | 55 | 60 | 65 | 70 | 75 | 85 |
| PRO C08DA-412/E...-O-T | 80 | 55 | 1,1 | 2,9 | 51 | C | 6078833 | 2.491,00 | 10 | 6 | 5 | 4 | | | | | | |
| PRO C08DA-413/E...-O-T | 80 | 55 | 1,5 | 3,6 | 51 | C | 6078835 | 2.497,00 | 12 | 8,6 | 7,8 | 6,4 | 6 | 5,6 | 5 | 4,6 | 4 | |
| PRO C08DA-415/E...-O-T | 80 | 55 | 2,5 | 5,5 | 51 | C | 6078837 | 2.506,00 | 15,5 | 12 | 10,8 | 9,6 | 9 | 8,5 | 8 | 7,5 | 7 | 6 |
| | | | | | | | | | 0 | 20 | 30 | 35 | 40 | 45 | 50 | 55 | 60 | 65 |
| PRO C08DA-417/E...-O-T | 80 | 55 | 1,1 | 3,05 | 56 | C | 6078838 | 2.513,00 | 5,5 | 4,5 | 4 | 3,7 | 3,5 | 3,3 | 2,8 | 2,7 | | |
| PRO C08DA-418/E...-O-T | 80 | 55 | 1,5 | 3,7 | 56 | C | 6078840 | 2.519,00 | 7,2 | 5,8 | 5,6 | 5,4 | 5 | 4,8 | 4,4 | 4 | 3,7 | 3,4 |
| | | | | | | | | | 0 | 20 | 30 | 40 | 50 | 60 | 65 | 70 | 75 | 80 |
| PRO C08DA-432/E...-O-T | 80 | 65 | 2,5 | 5,5 | 61 | C | 6078110 | 2.918,00 | 14 | 12 | 10 | 8,4 | 7,8 | 6,2 | 5,8 | 8 | 4 | |
| PRO C08DA-433/E...-O-T | 80 | 65 | 2,5 | 5,5 | 61 | C | 6078111 | 3.018,00 | 17 | 14 | 12,5 | 11 | 10 | 9 | 8 | 7 | | |
| PRO C08DA-434/E...-O-T | 80 | 65 | 3,9 | 8,5 | 67 | C | 6078112 | 3.042,00 | 21 | 17 | 16 | 14 | 13 | 12 | 11,4 | 10,8 | 10 | 9 |
| PRO C08DA-435/E...-O-T | 80 | 65 | 3,9 | 8,5 | 67 | C | 6078113 | 3.050,00 | 25 | 20 | 18,5 | 17 | 16 | 14,5 | 14 | 13,2 | 12,5 | 12 |
| PRO C08DA-436/E...-O-T | 80 | 65 | 5 | 9,8 | 69 | C | 6078153 | 3.260,00 | 28 | 23 | 21 | 20 | 18 | 17,5 | 17 | 16 | | |
| PRO C08DA-437/E...-O-T | 80 | 65 | 5 | 9,8 | 69 | C | 6078154 | 3.291,00 | 31 | 26 | 25 | 24 | 22 | 21 | | | | |





Soggetto a modifiche tecniche senza preavviso

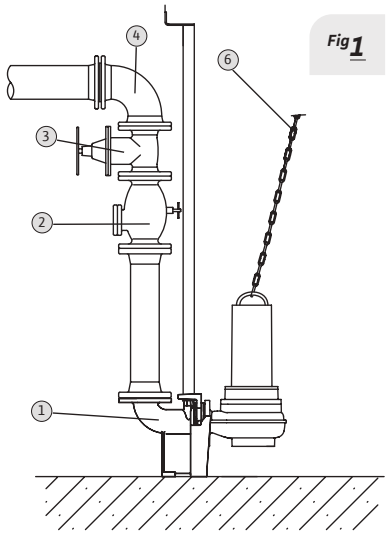


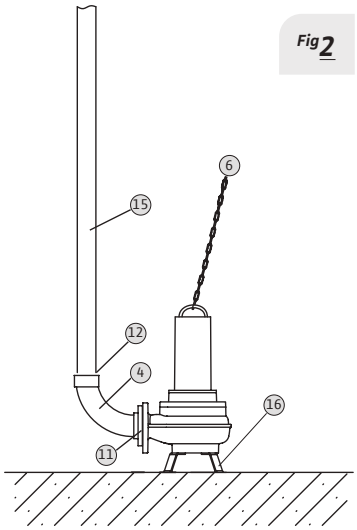


| Tipo di installazione | |
|---|---|
| Fig 1 | **Fissa sommersa** |
| Fig 2 | **Mobile sommersa** |

| Descrizione sistema | |
|---|---|
| *1* | Piede di accoppiamento |
| *2* | Valvola di ritegno |
| *3* | Valvola di intercettazione |
| *4* | Curva |
| *6* | Catena |
| *11* | Controflangia |
| *12* | Raccordo tubo flessibile |
| *15* | Tubo flessibile |
| *16* | Piede di appoggio |

| Accessori specifici | » Apparecchi di comando | PG14 | W3 |
|---|---|---|---|
| **Modello** | **Descrizione** | **Codice** | **Prezzo €** |
| **MS-L-1x4kW-DOL** | Quadro elettrico per 1 pompa singola fino a 4 kW | **2539741** | **462,00** |
| **MS-L-2x4kW-DOL** | Quadro elettrico per 2 pompe singole fino a 4 kW | **2539745** | **672,00** |
| **EC-L-1x12A-MT34-DOL-WM** | Quadro di gestione per 1 pompa singola. Corrente assorbita 0,3-12A | **2543210** | **935,00** |
| **EC-L-2x12A-MT34-DOL-WM** | Quadro di gestione per 2 pompe singole. Corrente assorbita 0,3-12A | **2543220** | **1.335,00** |
| **EC-L-3x12A-MT34-DOL-WM** | Quadro di gestione per 3 pompe singole. Corrente assorbita 0,3-12A | **2543230** | **1.786,00** |
| **DrainAlarm** | Quadro allarme indipendente dalla rete con segnale acustico e ottico | **2545133** | **207,00** |
| **WAB 65** | Interruttore a galleggiante per temp. fino a+65°C, lunghezza cavo 5 m | **2955015** | **124,00** |
| **Sensore di livello 0–1,0 mCA** | Lunghezza cavo 10 m (in abbinamento a quadri serie **EC-L...**) | **2519924** | **505,00** |

| Accessori specifici | | » per installazione fissa sommersa per pompe DN 80 | PG14 | W3 |
|---|---|---|---|---|
| **Modello** | | **Descrizione** | **Codice** | **Prezzo €** |
| **Piede di accoppiamento DN80/2RK** | *1* | Realizzato in Ghisa grigia, con passaggio libero DN 80, curva integrata, guarnizione a profilo, accessori per fissaggio a pavimento e staffa per 2 tubi guida Ø 1 ¼". Senza tubi guida. | **6082333** | **586,00** |
| **Valvola di ritegno** | *2* | DN80, compreso un kit accessori di montaggio | **2017168** | **476,00** |
| **Valvola d'intercettazione** | *3* | DN80, compreso un kit accessori di montaggio | **2017162** | **356,00** |
| **Catena** | *6* | In acciaio zincato, contenitore in acciaio, trazione 400 kg, lunghezza 5 m | **6063140** | **186,00** |
| **Curva** | *4* | DN 80, compreso un kit accessori di montaggio | **2012064** | **269,00** |

| Accessori specifici | | » per installazione Mobile sommersa per pompe DN 80 | PG14 | W3 |
|---|---|---|---|---|
| **Modello** | | **Descrizione** | **Codice** | **Prezzo €** |
| **Kit raccordo di mandata DN 80** | *4* | Kit raccordo di mandata costituito da un accoppiamento fisso Storz, curva di 90° e raccordo a flangia. Incl. 1 kit di accessori di montaggio. | **6031672** | **370,00** |
| **Kit basamento pompa DN80** | *16* | Basamento pompa per montaggio sulla bocca aspirante per montaggio sommerso trasportabile, incl. accessori di montaggio. | **6065949** | **328,00** |

# Wilo-Rexa PRO C

Pompa sommergibile
**girante monocanale**

## Descrizione

Pompa sommergibile per il pompaggio di **acque reflue contenenti sostanze fecali secondo EN 12050-1** con funzionamento intermittente, per installazioni sommerse fisse e mobili.

## Campo di applicazioni

- Applicazioni commerciali
- Acque di processo
- Sollevamento acque reflue

| Wilo-Rexa PRO C | 3~400 V – 50 Hz | | | | | | | » Protezione antideflagrante ATEX | | | | | | | | PG8 | | W3 |
|---|---|---|---|---|---|---|---|---|---|---|---|---|---|---|---|---|---|---|
| » Flangia DN 100 | | | | | | | | | Portata (m³/h) | | | | | | | | | |
| Modello | Mandata | Passaggio libero (mm) | $P_2$ (kW) | Corrente assorbita (A) | Peso (kg) | Consegna | Codice | Prezzo € | 0 | 20 | 40 | 60 | 70 | 80 | 90 | 100 | 110 | 120 |
| | | | | | | | | | Prevalenza (m) | | | | | | | | | |
| PRO C10DA-512/E...-O-M | 100 | 100 | 1,1 | 7,3 | 77 | C | 6076766 | 4.458,00 | 5,5 | 5 | 3,5 | 3 | 2,7 | 2,5 | 2 | 1,8 | | |
| PRO C10DA-513/E...-O-M | 100 | 100 | 1,5 | 9,4 | 78 | C | 6076768 | 4.505,00 | 7 | 6 | 4,5 | 4 | 3,7 | 3,5 | 3 | 2,5 | 2,2 | 2 |
| | | | | | | | | | 0 | 20 | 40 | 60 | 80 | 100 | 120 | 140 | 160 | 180 |
| PRO C10DA-512/E...-O-T | 100 | 100 | 1,1 | 3,05 | 77 | C | 6076767 | 3.477,00 | 5,5 | 5 | 3,5 | 3 | 2,5 | 2 | | | | |
| PRO C10DA-513/E...-O-T | 100 | 100 | 1,5 | 3,7 | 77 | C | 6076769 | 3.524,00 | 7 | 6 | 4,5 | 4 | 3,5 | 2,5 | 2 | | | |
| PRO C10DA-514/E...-O-T | 100 | 100 | 2,5 | 5,8 | 80 | C | 6076770 | 3.566,00 | 9 | 8 | 6,8 | 6 | 5 | 4,4 | 3,8 | 3 | | |
| PRO C10DA-516/E...-O-T | 100 | 100 | 3,45 | 8,1 | 83 | C | 6076771 | 3.629,00 | 11 | 9,6 | 8,4 | 7,8 | 6,8 | 6,5 | 5,5 | 5 | 3,5 | |
| PRO C10DA-518/E...-O-T | 100 | 100 | 3,45 | 8,1 | 84 | C | 6076772 | 3.751,00 | 13 | 12 | 11 | 10,5 | 9 | 7,5 | 7 | 6,5 | 5,5 | 5 |
| PRO C10DA-518/E...-O-T | 100 | 100 | 4,5 | 9,4 | 84 | C | 6076773 | 4.215,00 | 13 | 12 | 11 | 10,5 | 9 | 7,5 | 7 | 6,5 | 5,5 | 5 |





Soggetto a modifiche tecniche senza preavviso

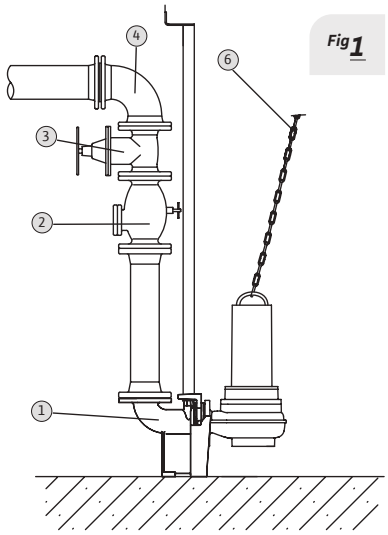


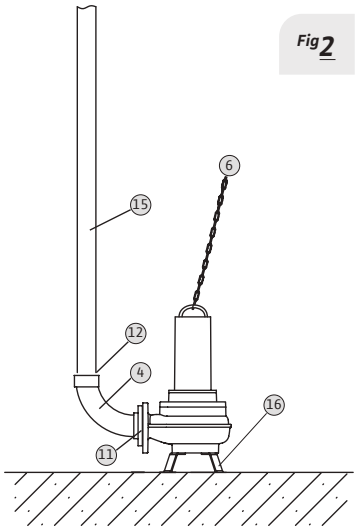


| Tipo di installazione | |
|---|---|
| Fig 1 | **Fissa sommersa** |
| Fig 2 | **Mobile sommersa** |

| Descrizione sistema | |
|---|---|
| *1* | Piede di accoppiamento |
| *2* | Valvola di ritegno |
| *3* | Valvola di intercettazione |
| *4* | Curva |
| *6* | Catena |
| *11* | Controflangia |
| *12* | Raccordo tubo flessibile |
| *15* | Tubo flessibile |
| *16* | Piede di appoggio |

| Accessori specifici | » Apparecchi di comando | PG14 | W3 |
|---|---|---|---|
| **Modello** | **Descrizione** | **Codice** | **Prezzo €** |
| **MS-L-1x4kW-DOL** | Quadro elettrico per 1 pompa singola fino a 4 kW | **2539741** | **462,00** |
| **MS-L-2x4kW-DOL** | Quadro elettrico per 2 pompe singole fino a 4 kW | **2539745** | **672,00** |
| **EC-L-1x12A-MT34-DOL-WM** | Quadro di gestione per 1 pompa singola. Corrente assorbita 0,3-12A | **2543210** | **935,00** |
| **EC-L-2x12A-MT34-DOL-WM** | Quadro di gestione per 2 pompe singole. Corrente assorbita 0,3-12A | **2543220** | **1.335,00** |
| **EC-L-3x12A-MT34-DOL-WM** | Quadro di gestione per 3 pompe singole. Corrente assorbita 0,3-12A | **2543230** | **1.786,00** |
| **QDF 1/T-10 (6,3-10A) ST-TR** | Quadro comando per avviamento ST/TR di 1 pompa sommergibile 3~ | **2774001** | **1.770,00** |
| **QDF 2/T-10 (6,3-10A) ST-TR** | Quadro comando per avviamento ST/TR di 2 pompe sommergibili 3~ | **2774004** | **3.592,00** |
| **DrainAlarm** | Quadro allarme indipendente dalla rete con segnale acustico e ottico | **2545133** | **207,00** |
| **WAB 65** | Interruttore a galleggiante per temp. fino a+65°C, lunghezza cavo 5 m | **2955015** | **124,00** |
| **Sensore di livello 0–1,0 mCA** | Lunghezza cavo 10 m (in abbinamento a quadri serie **EC-L...**) | **2519924** | **505,00** |

| Accessori specifici | | » per installazione fissa sommersa per pompe DN 100 | PG14 | W3 |
|---|---|---|---|---|
| **Modello** | | **Descrizione** | **Codice** | **Prezzo €** |
| **Piede di accoppiamento DN100** | *1* | Realizzato in Ghisa grigia, con passaggio libero DN 100, curva integrata, guarnizione a profilo, accessori per fissaggio a pavimento e staffa per 2 tubi guida Ø 1 ¼". Senza tubi guida. | **6082336** | **623,00** |
| **Valvola di ritegno** | *2* | DN100, compreso un kit accessori di montaggio | **2017169** | **607,00** |
| **Valvola d'intercettazione** | *3* | DN100, compreso un kit accessori di montaggio | **2017163** | **490,00** |
| **Catena** | *6* | In acciaio zincato, contenitore in acciaio, trazione 400 kg, lunghezza 5 m | **6063140** | **186,00** |
| **Curva** | *4* | DN 100, compreso un kit accessori di montaggio | **2004669** | **301,00** |

| Accessori specifici | | » per installazione Mobile sommersa per pompe DN 100 | PG14 | W3 |
|---|---|---|---|---|
| **Modello** | | **Descrizione** | **Codice** | **Prezzo €** |
| **Kit raccordo di mandata DN100** | *4* | Kit raccordo di mandata costituito da un accoppiamento fisso Storz, curva di 90° e raccordo a flangia. Incl. 1 kit di accessori di montaggio. | **6031672** | **370,00** |
| **Kit basamento pompa DN100** | *16* | Basamento pompa per montaggio sulla bocca aspirante per montaggio sommerso trasportabile, incl. accessori di montaggio. | **6065949** | **328,00** |

# Wilo-EMU FA

## Pompe sommergibili per il pompaggio di acque reflue

Pompaggio di acque contenenti sostanze fecali secondo EN 12050-1,
**acque di scarico domestiche, commerciali e industriali,**

### In evidenza

Affidabilità e robustezza grazie a girante e corpo pompa interamente in ghisa.

### Efficienza

Protezione del motore con sensore bimetallico di temperatura e, a richiesta, monitoraggio camera di tenuta

### Tecnologia

Motori elettrici con omologazione ATEX e adatti all'impiego con inverter.

### Idraulica

Sicurezza di funzionamento grazie a giranti monocanale a basso rischio di intasamento.

### Installazione

Disponibile in versione con terminale libero per installazione con quadro di comando.

**Scopri di più!**
Utilizza il QR-Code.





Soggetto a modifiche tecniche senza preavviso

## Descrizione

Pompa sommergibile per il pompaggio di **acque reflue contenenti sostanze fecali secondo EN 12050-1** con funzionamento intermittente, per installazioni sommerse fisse e mobili.

## Campo di applicazioni

- Applicazioni commerciali
- Acque di processo
- Sollevamento acque reflue

# Wilo-EMU FA

Pompa sommergibile
**protezione antideflagrante ATEX**

## Particolarità / Vantaggi prodotto

→ Sicurezza di funzionamento grazie a giranti monocanale a basso rischio di intasamento.
→ Tutti i motori sono forniti di serie con omologazione ATEX e controllo della temperatura negli avvolgimenti.

## Applicazioni

Sollevamento e drenaggio di acque nere, grigie, meteoriche e industriali.

## Chiave di lettura

| Esempio: | EMU FA 08.43-120E+T 13-2/12H Ex |
|---|---|
| **EMU FA** | Pompa sommergibile per acque reflue |
| **08** | x10 = Raccordo di mandata diametro nominale, ad es. DN 80 |
| **43** | Numero caratteristico idraulica |
| **120** | Diametro girante in mm |
| **E** | Girante monocanale |
| **T** | Motore a raffreddamento superficiale senza sistema di raffreddamento |
| **13** | Grandezza costruttiva |
| **2** | Numero poli motore |
| **12** | x10 = lunghezza costruttiva in mm |
| **H** | Anello di tenuta sull'albero/tenuta meccanica |
| **Ex** | Omologazione Ex secondo ATEX |

## Materiali

| | |
|---|---|
| **Corpo pompa** | |
| Ghisa grigia | |
| **Girante** | |
| Ghisa grigia | |
| **Corpo motore** | |
| Ghisa grigia | |

## Dati tecnici

| | |
|---|---|
| **Fluidi consentiti** | |
| **Acque reflue:** acque che possono contenere materia fecale o urina.<br>**Acque meteoriche.**<br>**Acque industriali:** acque di processo. | |
| **Campo d'impiego** | |
| Temperatura fluido | da +3°C a +40°C |
| Tipo girante | Monocanale |
| **Caratteristiche elettriche** | |
| Alimentazione rete | 3 ~ 400 V |
| Frequenza | 50 Hz |
| **Motore** | |
| Grado protezione | IP68 |
| Classe di isolamento | H |

## Accessori

| | | |
|---|---|---|
| • Apparecchi di comando | Pag. | 486 |
| • Allarmi | Pag. | 488 |
| • Quadri di gestione e controllo | Pag. | 489 |

# Wilo-EMU FA

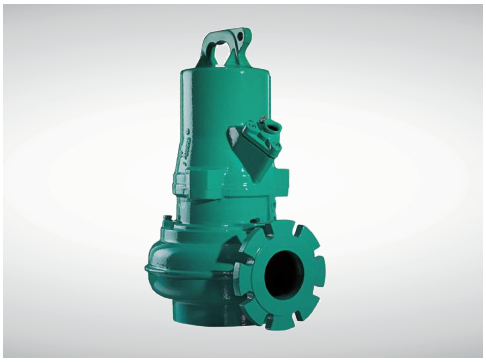

Pompa sommergibile
**protezione antideflagrante ATEX**

## Descrizione

Pompa sommergibile per il pompaggio di **acque reflue contenenti sostanze fecali secondo EN 12050-1** con funzionamento intermittente, per installazioni sommerse fisse e mobili.

## Campo di applicazioni

- Applicazioni commerciali
- Acque di processo
- Sollevamento acque reflue

| Wilo-EMU FA | 3~400 V - 50 Hz | | | | | | | » Protezione antideflagrante ATEX | | | | | | | | PG8 | | W3 |
|---|---|---|---|---|---|---|---|---|---|---|---|---|---|---|---|---|---|---|
| » Flangia DN 80 | | | | | | | | | Portata (m³/h) | | | | | | | | | |
| Modello | Mandata | Passaggio libero (mm) | $P_2$ (kW) | Corrente assorbita (A) | Peso (kg) | Consegna | Codice | Prezzo € | 0 | 30 | 50 | 60 | 70 | 80 | 90 | 100 | 110 | 120 |
| | | | | | | | | | Prevalenza (m) | | | | | | | | | |
| FA 08.53-170E+T13-4/9HEx | 80 | 70 | 1,75 | 4 | 77 | D | 6047614 | 4.847,00 | 9,5 | 6 | 4,6 | 4 | 3,2 | 2,5 | | | | |
| FA 08.53-185E+T13-4/12HEx | 80 | 70 | 2,25 | 5 | 76 | D | 6047616 | 4.980,00 | 12 | 8,7 | 7 | 6,2 | 5,6 | 4,6 | | | | |
| FA 08.53-200E+T13-4/18HEx | 80 | 70 | 4 | 9 | 75 | D | 6047618 | 5.169,00 | 14,5 | 11,5 | 9,7 | 9 | 8 | 7,5 | 6,7 | 6 | 5,3 | |
| FA 08.53-215E+T13-4/18HEx | 80 | 70 | 4 | 9 | 88 | D | 6046643 | 5.261,00 | 16,5 | 13,5 | 12 | 11 | 10 | 9,3 | 8,6 | 8 | 7 | 6,5 |
| | | | | | | | | | 0 | 20 | 40 | 60 | 80 | 100 | 120 | 140 | 150 | 160 |
| FA 08.64-234E+T17-4/16HEx | 80 | 80 | 6,5 | 14 | 129 | D | 6047622 | 6.194,00 | 20 | 17 | 15,5 | 13,5 | 12 | 10,5 | 9 | 7,7 | | |
| FA 08.64-246E+T17-4/16HEx | 80 | 80 | 6,5 | 14 | 74 | D | 6047624 | 6.219,00 | 22 | 19,5 | 17,5 | 16 | 14 | 12,5 | 10,5 | | | |
| FA 08.64-258E+T17.2-4/24HEx | 80 | 80 | 10 | 21 | 92 | D | 6047626 | 7.766,00 | 24,5 | 22,5 | 21 | 19 | 17 | 15,5 | 13,5 | 12,5 | 11,5 | 10,5 |
| FA 08.64-270E+T17.2-4/24HEx | 80 | 80 | 10 | 21 | 151 | D | 6047628 | 7.808,00 | 27,5 | 25,5 | 23,5 | 21,5 | 20 | 18 | 16 | 14,5 | 13,5 | |
| FA 08.64-278E+T17.2-4/24HEx | 80 | 80 | 10 | 21 | 166 | D | 6047630 | 7.845,00 | 29 | 27 | 25 | 23,5 | 21,5 | 20 | 17,6 | | | |

**Note sul prodotto:**
• Pompa in esecuzione speciale con PTC di serie. Richiedere quotazione del quadro di protezione e controllo al nostro ufficio tecnico.





Soggetto a modifiche tecniche senza preavviso

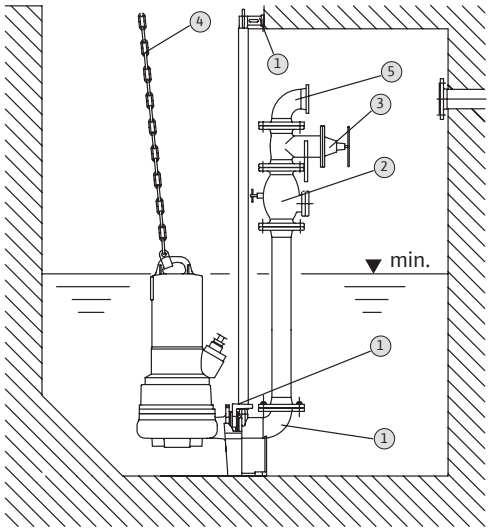


Fig 1

Tipo di installazione

| Fig 1 | Fissa sommersa |
|---|---|
| | Descrizione sistema |
| 1 | Kit piede di accoppiamento |
| 2 | Valvola di ritegno |
| 3 | Valvola di intercettazione |
| 4 | Catena |
| 5 | Curva |

| Accessori specifici | » Apparecchi di comando | PG14 | W3 |
|---|---|---|---|
| Modello | Descrizione | Codice | Prezzo € |
| MS-L-1x4kW-DOL | Quadro elettrico per 1 pompa singola fino a 4 kW | 2539741 | 462,00 |
| MS-L-2x4kW-DOL | Quadro elettrico per 2 pompe singole fino a 4 kW | 2539745 | 672,00 |
| EC-L-1x12A-MT34-DOL-WM | Quadro di gestione per 1 pompa singola. Corrente assorbita 0,3-12A | 2543210 | 935,00 |
| EC-L-2x12A-MT34-DOL-WM | Quadro di gestione per 2 pompe singole. Corrente assorbita 0,3-12A | 2543220 | 1.335,00 |
| EC-L-3x12A-MT34-DOL-WM | Quadro di gestione per 3 pompe singole. Corrente assorbita 0,3-12A | 2543230 | 1.786,00 |
| QDF 1/T-10 (6,3-10A) ST-TR | Quadro comando per avviamento ST/TR di 1 pompa sommergibile 3~ | 2774001 | 1.770,00 |
| QDF 1/T-16 (10-16A) ST-TR | Quadro comando per avviamento ST/TR di 1 pompa sommergibile 3~ | 2774002 | 1.891,00 |
| QDF 1/T-25 (20-25A) ST-TR | Quadro comando per avviamento ST/TR di 1 pompa sommergibile 3~ | 2774003 | 2.055,00 |
| QDF 2/T-10 (6,3-10A) ST-TR | Quadro comando per avviamento ST/TR di 2 pompe sommergibili 3~ | 2774004 | 3.592,00 |
| QDF 2/T-16 (10-16A) ST-TR | Quadro comando per avviamento ST/TR di 2 pompe sommergibili 3~ | 2774005 | 3.750,00 |
| QDF 2/T-25 (20-25A) ST-TR | Quadro comando per avviamento ST/TR di 2 pompe sommergibili 3~ | 2774006 | 4.018,00 |
| DrainAlarm | Quadro allarme indipendente dalla rete con segnale acustico e ottico | 2545133 | 207,00 |
| WAB 65 | Interruttore a galleggiante per temp. fino a+65°C, lunghezza cavo 5 m | 2955015 | 124,00 |
| Sensore di livello 0–1,0 mCA | Lunghezza cavo 10 m (in abbinamento a quadri serie **EC-L...**) | 2519924 | 505,00 |

| Accessori specifici | | » per installazione fissa sommersa per pompe DN 80 | PG14 | W3 |
|---|---|---|---|---|
| Modello | | Descrizione | Codice | Prezzo € |
| Piede di acc. DN 80/2RK FA 08 | 1 | GG25 (^= EN-GJL-250), compresi accessori di installazione, fissaggio e staffa superiore per tubi guida. Tubi guida R1¼" esclusi | 6082333 | 586,00 |
| Valvola di ritegno FA 08 | 2 | GG25 (^= EN-GJL-250), compreso 1 kit accessori di montaggio, DN 80 | 2017168 | 476,00 |
| Valvola d'intercettazione FA 08 | 3 | GG25 (^= EN-GJL-250), compreso 1 kit accessori di montaggio, DN 80 | 2017162 | 356,00 |
| Catena | 4 | In acciaio zincato. Trazione 400 kg, Lunghezza 5 m | 6063140 | 186,00 |
| Curva | 5 | GG (^= EN-GJS-400-15), compreso 1 kit accessori di montaggio, DN 80 | 2012064 | 269,00 |
| Pezzo di unificazione Y | | St37, zincato, incl. 2 kit accessori di montaggio, attacchi DN 80 | 2017179 | 892,00 |
| Kit accessori di montaggio | | Per connessione (dadi, bulloni) flangia/flangia, DN 80 | 2012067 | 32,00 |

| Accessori specifici | » per installazione Mobile sommersa per pompe DN 80 | PG14 | W3 |
|---|---|---|---|
| Modello | Descrizione | Codice | Prezzo € |
| Piede di supporto DN80 | In acciaio (S235JR), verniciato a polvere, incluso materiale di fissaggio | 6065949 | 328,00 |
| Curva in Ghisa grigia | Inclusa connessione Storz B, flangia lato pompa, incluso mat.di fissaggio | 6031385 | 318,00 |
| Catena | In acciaio zincato, trazione 400 kg, lunghezza 5 m | 6063140 | 186,00 |

# Wilo-EMU FA

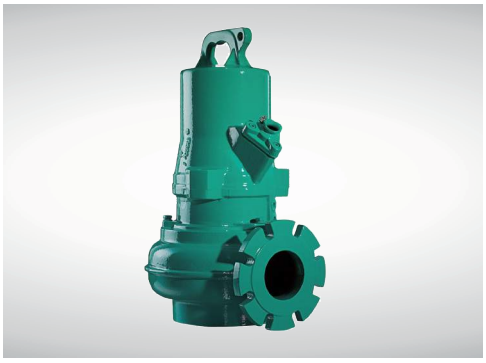

Pompa sommergibile
**protezione antideflagrante ATEX**

## Descrizione

Pompa sommergibile per il pompaggio di **acque reflue contenenti sostanze fecali secondo EN 12050-1** con funzionamento intermittente, per installazioni sommerse fisse e mobili.

## Campo di applicazioni

- Applicazioni commerciali
- Acque di processo
- Sollevamento acque reflue

| Wilo-EMU FA | 3~400 V - 50 Hz | | | | | | | » Protezione antideflagrante ATEX | | | | | | | | PG8 | | W3 |
|---|---|---|---|---|---|---|---|---|---|---|---|---|---|---|---|---|---|---|
| » Flangia DN 100 | | | | | | | | | Portata (m³/h) | | | | | | | | | |
| Modello | Mandata | Passaggio libero (mm) | $P_2$ (kW) | Corrente assorbita (A) | Peso (kg) | Consegna | Codice | Prezzo € | 0 | 20 | 40 | 60 | 80 | 100 | 110 | 120 | 130 | 140 |
| | | | | | | | | | Prevalenza (m) | | | | | | | | | |
| FA 10.33-208E+T17-4/8HEx | 100 | 80 | 3,5 | 8 | 112 | D | 6047662 | 5.250,00 | 16 | 135 | 12 | 10,5 | 9,3 | 7,8 | 7 | 6 | | |
| FA 10.33-223E+T17-4/12HEx | 100 | 80 | 4,5 | 9 | 97 | D | 6047664 | 5.551,00 | 18 | 15,5 | 14 | 12,5 | 11,5 | 10 | 9,3 | 8,4 | 7,4 | |
| FA 10.33-238E+T17-4/16HEx | 100 | 80 | 6,5 | 14 | 119 | D | 6047666 | 6.036,00 | 21 | 18,5 | 17 | 15,5 | 14,5 | 13 | 12,5 | 11,5 | 10,5 | 9,4 |
| | | | | | | | | | 0 | 50 | 100 | 140 | 160 | 180 | 190 | 200 | 220 | 240 |
| FA 10.34-234E+T17-4/16HEx | 100 | 80 | 6,5 | 14 | 131 | D | 6045118 | 6.388,00 | 19 | 14,5 | 10,5 | 7,7 | 6,3 | 4,6 | 3,6 | | | |
| FA 10.34-258E+T17.2-4/24HEx | 100 | 80 | 10 | 21 | 143 | D | 6045117 | 8.130,00 | 25 | 20 | 16 | 13 | 11,5 | 10 | 9 | 8 | 6 | |
| FA 10.34-278E+T20.1-4/22GEx• | 100 | 80 | 15 | 30 | 166 | D | 6047678 | 11.370,00 | 29 | 24 | 20 | 17 | 15,5 | 14 | 13,5 | 12,5 | 10,5 | 9 |
| | | | | | | | | | 0 | 50 | 100 | 150 | 175 | 200 | 225 | 250 | 275 | 300 |
| FA 10.82-215E+T17-4/16HEx | 100 | 100 | 6,5 | 14 | 141 | D | 6047722 | 7.017,00 | 14,5 | 12 | 10 | 8,7 | 8 | 7,2 | 6,3 | 5,5 | | |
| FA 10.82-230E+T17.2-4/24HEx | 100 | 100 | 10 | 21 | 164 | D | 6047724 | 8.720,00 | 17,5 | 14,5 | 12,5 | 11 | 10 | 9,4 | 8,6 | 7,8 | 7 | |
| FA 10.82-245E+T17.2-4/24HEx | 100 | 100 | 10 | 21 | 160 | D | 6047726 | 8.759,00 | 20 | 17 | 15 | 13,5 | 12,5 | 11,5 | 11 | 10 | 9 | 8,2 |

| Wilo-EMU FA | 3~400 V - 50 Hz | | | | | | | » Protezione antideflagrante ATEX | | | | | | | | PG8 | | W3 |
|---|---|---|---|---|---|---|---|---|---|---|---|---|---|---|---|---|---|---|
| » Flangia DN 150 | | | | | | | | | Portata (m³/h) | | | | | | | | | |
| Modello | Mandata | Passaggio libero (mm) | $P_2$ (kW) | Corrente assorbita (A) | Peso (kg) | Consegna | Codice | Prezzo € | 0 | 50 | 100 | 150 | 200 | 225 | 250 | 300 | 350 | 375 |
| | | | | | | | | | Prevalenza (m) | | | | | | | | | |
| FA 15.52-215E+T17-4/16HEx | 150 | 100 | 6,5 | 14 | 162 | D | 6046644 | 7.738,00 | 13,5 | 11 | 9 | 7,5 | 6 | 5,3 | 4,5 | 3,7 | 2,8 | |
| FA 15.52-230E+T17.2-4/16HEx | 150 | 100 | 6,5 | 14 | 0 | D | 6049225 | 9.481,00 | 16,5 | 13,5 | 12 | 10,5 | | | | | | |
| FA 15.52-230E+T17.2-4/24HEx | 150 | 100 | 10 | 21 | 149 | D | 6047730 | 9.525,00 | 16,5 | 13,5 | 12 | 10,5 | 9 | 8 | 7,3 | 5,5 | 4 | |
| FA 15.52-245E+T17.2-4/24HEx | 150 | 100 | 10 | 21 | 180 | D | 6047732 | 9.567,00 | 20 | 16 | 14 | 12,5 | 11,5 | 10,5 | 9,5 | 8 | | |
| FA 15.52-260E+T20.1-4/22GEx• | 150 | 100 | 15 | 30 | 271 | D | 6047734 | 12.250,00 | 22 | 19 | 16,5 | 15 | 13,5 | 13 | 12 | 10 | 8 | 7,5 |

**Note sul prodotto:**
• Pompa in esecuzione speciale con PTC di serie. Richiedere quotazione del quadro di protezione e controllo al nostro ufficio tecnico.





Soggetto a modifiche tecniche senza preavviso

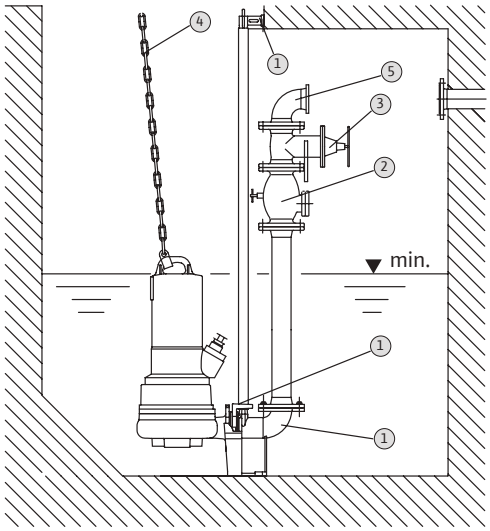


Fig 1

Tipo di installazione

| Fig 1 | Fissa sommersa |
|---|---|
| | Descrizione sistema |
| 1 | Kit piede di accoppiamento |
| 2 | Valvola di ritegno |
| 3 | Valvola di intercettazione |
| 4 | Catena |
| 5 | Curva |

| Accessori specifici | » Apparecchi di comando | PG14 | W3 |
|---|---|---|---|
| Modello | Descrizione | Codice | Prezzo € |
| MS-L-1x4kW-DOL | Quadro elettrico per 1 pompa singola fino a 4 kW | 2539741 | 462,00 |
| MS-L-2x4kW-DOL | Quadro elettrico per 2 pompe singole fino a 4 kW | 2539745 | 672,00 |
| EC-L-1x12A-MT34-DOL-WM | Quadro di gestione per 1 pompa singola. Corrente assorbita 0,3-12A | 2543210 | 935,00 |
| EC-L-2x12A-MT34-DOL-WM | Quadro di gestione per 2 pompe singole. Corrente assorbita 0,3-12A | 2543220 | 1.335,00 |
| EC-L-3x12A-MT34-DOL-WM | Quadro di gestione per 3 pompe singole. Corrente assorbita 0,3-12A | 2543230 | 1.786,00 |
| QDF 1/T-10 (6,3-10A) ST-TR | Quadro comando per avviamento ST/TR di 1 pompa sommergibile 3~ | 2774001 | 1.770,00 |
| QDF 1/T-16 (10-16A) ST-TR | Quadro comando per avviamento ST/TR di 1 pompa sommergibile 3~ | 2774002 | 1.891,00 |
| QDF 1/T-25 (20-25A) ST-TR | Quadro comando per avviamento ST/TR di 1 pompa sommergibile 3~ | 2774003 | 2.055,00 |
| QDF 2/T-10 (6,3-10A) ST-TR | Quadro comando per avviamento ST/TR di 2 pompe sommergibili 3~ | 2774004 | 3.592,00 |
| QDF 2/T-16 (10-16A) ST-TR | Quadro comando per avviamento ST/TR di 2 pompe sommergibili 3~ | 2774005 | 3.750,00 |
| QDF 2/T-25 (20-25A) ST-TR | Quadro comando per avviamento ST/TR di 2 pompe sommergibili 3~ | 2774006 | 4.018,00 |
| DrainAlarm | Quadro allarme indipendente dalla rete con segnale acustico e ottico | 2545133 | 207,00 |
| WAB 65 | Interruttore a galleggiante per temp. fino a+65°C, lunghezza cavo 5 m | 2955015 | 124,00 |
| Sensore di livello 0–1,0 mCA | Lunghezza cavo 10 m (in abbinamento a quadri serie **EC-L...**) | 2519924 | 505,00 |

| Accessori specifici | | » per installazione fissa sommersa per pompe DN 100 | PG14 | W3 |
|---|---|---|---|---|
| Modello | | Descrizione | Codice | Prezzo € |
| Piede di acc. DN100/2RK FA10 | 1 | GG25 (^= EN-GJL-250), compresi accessori di installazione, fissaggio e staffa superiore per tubi guida. Tubi guida R1¼" esclusi | 6082336 | 623,00 |
| Valvola di ritegno | 2 | GG25 (^= EN-GJL-250), compreso 1 kit accessori di montaggio, DN 100 | 2017169 | 607,00 |
| Valvola d'intercettazione | 3 | GG25 (^= EN-GJL-250), compreso 1 kit accessori di montaggio, DN 100 | 2017163 | 490,00 |
| Catena | 4 | In acciaio zincato. Trazione 400 kg, Lunghezza 5 m | 6063140 | 186,00 |
| Curva | 5 | GG (^= EN-GJS-400-15), compreso 1 kit accessori di montaggio, DN 100 | 2004669 | 301,00 |
| Pezzo di unificazione Y | | St37, zincato, incl. 2 kit accessori di montaggio, attacchi DN 100 | 2017180 | 1.115,00 |
| Kit accessori di montaggio | | Per connessione (dadi, bulloni) flangia/flangia, DN 100 | 2017176 | 48,00 |

| Accessori specifici | | » per installazione fissa sommersa per pompe DN 150 | PG14 | W3 |
|---|---|---|---|---|
| Modello | | Descrizione | Codice | Prezzo € |
| Piede di acc. DN150L/2RK FA15 | 1 | GG25 (^= EN-GJL-250), compresi accessori di installazione, fissaggio e staffa superiore per tubi guida. Tubi guida R1¼" esclusi | 6036890 | 1.133,00 |
| Valvola di ritegno | 2 | GG25 (^= EN-GJL-250), compreso 1 kit accessori di montaggio, DN 150 | 2017170 | 954,00 |
| Valvola d'intercettazione | 3 | GG25 (^= EN-GJL-250), compreso 1 kit accessori di montaggio, DN 150 | 2017164 | 610,00 |
| Catena | 4 | In acciaio zincato. Trazione 400 kg, Lunghezza 5 m | 6063140 | 186,00 |
| Curva | 5 | GG (^= EN-GJS-400-15), compreso 1 kit accessori di montaggio, DN 150 | 2017186 | 516,00 |
| Pezzo di unificazione Y | | St37, zincato, incl. 2 kit accessori di montaggio, attacchi DN 150 | 2017181 | 1.809,00 |
| Kit accessori di montaggio | | Per connessione (dadi, bulloni) flangia/flangia, DN 150 | 2390488 | 36,00 |

## Descrizione

Pompa sommergibile per il pompaggio di **acque reflue contenenti sostanze fecali secondo EN 12050-1** con funzionamento continuo, per installazioni sommerse fisse e mobili.

# Wilo-Drain TP

Installazione
**sommersa o all'asciutto**

## Campo di applicazioni

- Applicazioni commerciali
- Acque di processo
- Sollevamento acque reflue

## Particolarità / Vantaggi prodotto

→ Motore autoraffreddato per installazioni con montaggio sommerso o a secco.
→ Omologazione ATEX.
→ Sistema idraulico brevettato senza pericolo di intasamento.

## Applicazioni

Sollevamento e drenaggio di acque nere, grigie e meteoriche. di acque reflue e meteoriche.

## Chiave di lettura

| Esempio: | Drain TP 80E160/17 |
|---|---|
| **TP** | Pompa sommergibile per acque reflue |
| **80** | Diametro nominale mandata |
| **E** | Girante monocale |
| **160** | Diametro nominale girante (mm) |
| **17** | Potenza $P_2$ [kW] (=valore/10 = 1,7 kW) |

## Dati tecnici

| | |
|---|---|
| **Fluidi consentiti** | |
| **Acque nere:** acque che contengono materia fecale o urina.<br>**Acque grigie:** acque reflue che non contengono materia fecale o urina.<br>**Acque meteoriche** | |
| **Campo d'impiego** | |
| Temperatura fluido | da +3°C a +40°C |
| Tipo girante | Monocanale |
| **Caratteristiche elettriche** | |
| Alimentazione rete | 3 ~ 400 V |
| Frequenza | 50 Hz |
| **Motore** | |
| Grado protezione | IP68 |
| Classe di isolamento | F |

## Materiali

| |
|---|
| **Corpo pompa** |
| Tecnopolimero |
| **Girante** |
| Tecnopolimero |
| **Corpo motore** |
| Acciaio inox |

## Accessori


- Apparecchi di comando Pag. 486
- Allarmi Pag. 488
- Quadri di gestione e controllo Pag. 489

# Wilo-Drain TP

Installazione
**sommersa o all'asciutto**

## Descrizione

Pompa sommergibile per il pompaggio di **acque reflue contenenti sostanze fecali secondo EN 12050-1** con funzionamento continuo, per installazioni sommerse fisse e mobili.

## Campo di applicazioni

- Applicazioni commerciali
- Acque di processo
- Sollevamento acque reflue

| Wilo-Drain TP | 3~400 V - 50 Hz | | | | | | | » Protezione antideflagrante ATEX | | | | | | | PG8 | | W3 |
|---|---|---|---|---|---|---|---|---|---|---|---|---|---|---|---|---|---|
| » Flangia DN 80 | | | | | | | | | Portata (m³/h) | | | | | | | | |
| Modello | Mandata | Passaggio libero (mm) | $P_2$ (kW) | Corrente assorbita (A) | Peso (kg) | Consegna | Codice | Prezzo € | 0 | 30 | 50 | 70 | 75 | 80 | 85 | 90 | 95 | 100 |
| | | | | | | | | | Prevalenza (m) | | | | | | | | | |
| **TP 80 E 160/17** | 80 | 80 | 1,7 | 6,7 | 42 | C | **6043950** | **5.475,00** | 8.3 | 6.2 | 5.2 | 4 | 3.8 | | | | | |
| **TP 80 E 170/21** | 80 | 80 | 2,1 | 7,1 | 42 | C | **6043957** | **5.755,00** | 10.4 | 7.6 | 6.5 | 5.3 | 5 | 4.6 | 4.5 | | | |
| **TP 80 E 190/29** | 80 | 80 | 2,7 | 8,2 | 42 | C | **6043963** | **5.922,00** | 12.5 | 10 | 8.7 | 7.7 | 7.4 | 7 | 6.8 | 6.5 | 6.2 | 5.7 |
| **TP 80 E 210/37** | 80 | 80 | 3,7 | 8,9 | 42 | C | **6043971** | **6.238,00** | 15.5 | 12.5 | 11 | 10 | 9.8 | 9.5 | 9.2 | 8.8 | 8.6 | 8.2 |
| **TP 80 E 230/40** | 80 | 80 | 4,0 | 9,8 | 42 | C | **6043983** | **6.907,00** | 17.5 | 14.8 | 13 | 12 | 11.5 | 11.3 | 11 | 10.5 | 10.3 | |





Soggetto a modifiche tecniche senza preavviso

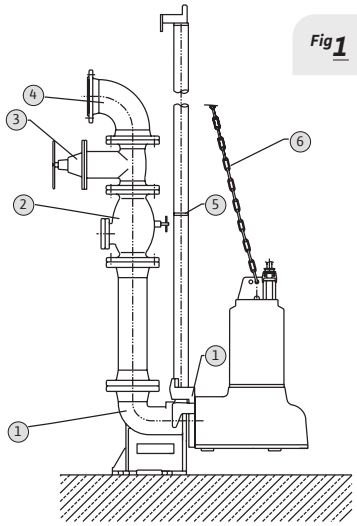


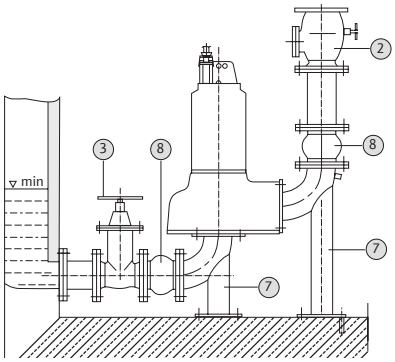


| | Tipo di installazione |
|---|---|
| Fig 1 | **Fissa sommersa** |
| Fig 2 | **Fissa all'asciutto** |

| | Descrizione sistema |
|---|---|
| 1 | Kit piede di accoppiamento |
| 2 | Valvola di ritegno |
| 3 | Valvola di intercettazione |
| 4 | Curva |
| 5 | Binario di posizionamento |
| 6 | Catena |
| 7 | Kit base di appoggio |
| 8 | Compensatore |

| Accessori specifici | » Apparecchi di comando | PG14 | W3 |
|---|---|---|---|
| **Modello** | **Descrizione** | **Codice** | **Prezzo €** |
| **MS-L-1x4kW-DOL** | Quadro elettrico per 1 pompa singola fino a 4 kW | **2539741** | **462,00** |
| **MS-L-2x4kW-DOL** | Quadro elettrico per 2 pompe singole fino a 4 kW | **2539745** | **672,00** |
| **EC-L-1x12A-MT34-DOL-WM** | Quadro di gestione per 1 pompa singola. Corrente assorbita 0,3-12A | **2543210** | **935,00** |
| **EC-L-2x12A-MT34-DOL-WM** | Quadro di gestione per 2 pompe singole. Corrente assorbita 0,3-12A | **2543220** | **1.335,00** |
| **EC-L-3x12A-MT34-DOL-WM** | Quadro di gestione per 3 pompe singole. Corrente assorbita 0,3-12A | **2543230** | **1.786,00** |
| **DrainAlarm** | Quadro allarme indipendente dalla rete con segnale acustico e ottico | **2545133** | **207,00** |
| **WAB 65** | Interruttore a galleggiante per temp. fino a+65°C, lunghezza cavo 5 m | **2955015** | **124,00** |
| **Sensore di livello 0–1,0 mCA** | Lunghezza cavo 10 m (in abbinamento a quadri serie **EC-L...**) | **2519924** | **505,00** |

| Accessori specifici | | » per installazione fissa sommersa per pompe DN 80 | PG14 | W3 |
|---|---|---|---|---|
| **Modello** | | **Descrizione** | **Codice** | **Prezzo €** |
| **Kit piede di accoppiamento** | *1* | GG25 (^= EN-GJL-250), compreso supporto pompa, guarnizione a profilo, accessori di montaggio, fissaggio a pavimento e fissaggio supporti tubo guida. Doppio tubo guida da R1½" a cura del committente, DN80 | **2029039** | **526,00** |
| **Valvola di ritegno** | *2* | Per la chiusura automatica del tubo di mandata, per impedire un funzionamento a vuoto di questa e i colpi d'ariete che ne derivano, DN80 | **2017168** | **476,00** |
| **Valvola d'intercettazione** | *3* | GG25 (^= EN-GJL-250), compreso 1 kit accessori montaggio, DN80 | **2017162** | **356,00** |
| **Curva** | *4* | GG (^= EN-GJS-400-15),, compreso 1 kit accessori di montaggio, DN80 | **2012064** | **269,00** |
| **Catena** | *5* | Per il sollevamento, l'abbassamento e il trasporto di pompe, stazioni di sollevamento e stazioni di pompaggio, incl. 2 grilli ed elementi intermedi per la sospensione. Forza portante max. : 400 kg - Lunghezza: 5 m - Acciaio inox | **6063136** | **551,00** |

| Accessori specifici | | » per installazione fissa all'asciutto per pompe DN 80 | PG14 | W3 |
|---|---|---|---|---|
| **Modello** | | **Descrizione** | **Codice** | **Prezzo €** |
| **Valvola di ritegno** | *2* | Per la chiusura automatica del tubo di mandata, per impedire un funzionamento a vuoto di questa e i colpi d'ariete che ne derivano. Incluso il materiale di montaggio. DN80 | **2017168** | **476,00** |
| **Valvola intercettazione** | *3* | Con elemento a piastre e raccordi a flangia per la chiusura della rete di tubazioni. Inclusi gli accessori di montaggio. DN80 | **2017162** | **356,00** |
| **Kit base di appoggio** | *7* | Acciaio inox, completo di accessori per fissaggio, DN 80 | **2036896** | **3.235,00** |
| **Compensatore** | *8* | Acciaio St 37, zincato, inclusi accessori di montaggio, DN 80 | **2017189** | **367,00** |

# Wilo-Drain TP

Installazione
**sommersa o all'asciutto**

## Descrizione

Pompa sommergibile per il pompaggio di **acque reflue contenenti sostanze fecali secondo EN 12050-1** con funzionamento continuo, per installazioni sommerse fisse e mobili.

## Campo di applicazioni

- Applicazioni commerciali
- Acque di processo
- Sollevamento acque reflue

| Wilo-Drain TP | 3~400 V – 50 Hz | | | | | | | » Protezione antideflagrante ATEX | | | | | | | | PG8 | W3 |
|---|---|---|---|---|---|---|---|---|---|---|---|---|---|---|---|---|---|
| » Flangia DN 100 | | | | | | | | | Portata (m³/h) | | | | | | | | |
| Modello | Mandata | Passaggio libero (mm) | $P_2$ (kW) | Corrente assorbita (A) | Peso (kg) | Consegna | Codice | Prezzo € | 0 | 40 | 60 | 80 | 90 | 100 | 120 | 140 | 160 | 180 |
| | | | | | | | | | Prevalenza (m) | | | | | | | | | |
| **TP 100 E 190/39** | 100 | 95 | 3,9 | 10,5 | 60 | C | **2008469** | **7.788,00** | 12 | 9 | 8 | 7 | 6,5 | 6 | 5 | 3,6 | 2,4 | |
| **TP 100 E 210/52** | 100 | 95 | 5,2 | 12,8 | 60 | C | **2003559** | **7.957,00** | 16 | 12 | 11 | 10 | 9,7 | 9 | 8 | 7 | 5,6 | |
| **TP 100 E 230/70** | 100 | 95 | 7,0 | 15,6 | 60 | C | **2003561** | **9.224,00** | 19,5 | 16 | 14,5 | 13 | 12,5 | 12 | 11 | 10 | 8,8 | |
| **TP 100 E 250/84** | 100 | 95 | 8,4 | 18,1 | 60 | C | **2003563** | **9.520,00** | 21 | 18 | 16,5 | 15 | 14,5 | 14 | 12,7 | 10,4 | 10 | 8,8 |





Soggetto a modifiche tecniche senza preavviso

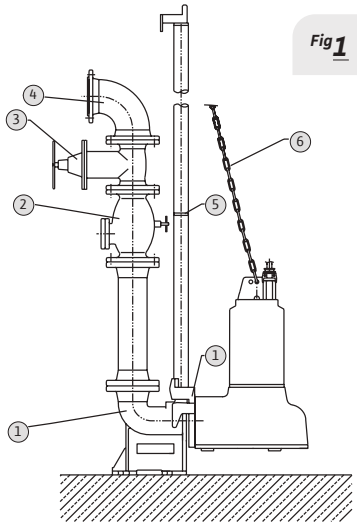


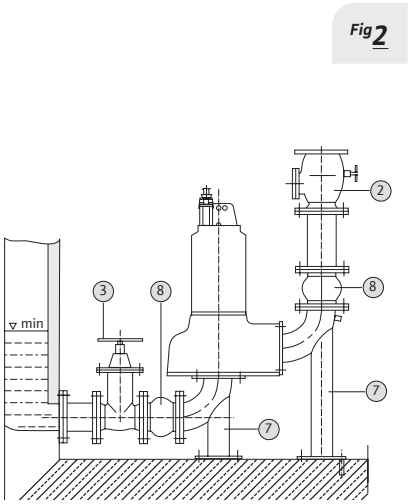


| Tipo di installazione | |
|---|---|
| Fig 1 | **Fissa sommersa** |
| Fig 2 | **Fissa all'asciutto** |

| Descrizione sistema | |
|---|---|
| 1 | Kit piede di accoppiamento |
| 2 | Valvola di ritegno |
| 3 | Valvola di intercettazione |
| 4 | Curva |
| 5 | Binario di posizionamento |
| 6 | Catena |
| 7 | Kit base di appoggio |
| 8 | Compensatore |

| Accessori specifici | » Apparecchi di comando | PG14 | W3 |
|---|---|---|---|
| **Modello** | **Descrizione** | **Codice** | **Prezzo €** |
| **Note sul prodotto** | **Richiedere quotazione del quadro di protezione e controllo al nostro ufficio tecnico.** | | |
| **DrainAlarm** | Quadro allarme indipendente dalla rete con segnale acustico e ottico | **2545133** | **207,00** |
| **WAB 65** | Interruttore a galleggiante per temp. fino a+65°C, lunghezza cavo 5 m | **2955015** | **124,00** |

| Accessori specifici | | » per installazione fissa sommersa per pompe DN 100 | PG14 | W3 |
|---|---|---|---|---|
| **Modello** | | **Descrizione** | **Codice** | **Prezzo €** |
| **Kit piede di accoppiamento** | *1* | GG25 (^= EN-GJL-250), compreso supporto pompa, guarnizione a profilo, accessori di montaggio, fissaggio a pavimento e fissaggio supporti tubo guida. Doppio tubo guida da R1½" a cura del committente, DN100 | **2029040** | **741,00** |
| **Valvola di ritegno** | *2* | Per la chiusura automatica del tubo di mandata, per impedire un funzionamento a vuoto di questa e i colpi d'ariete che ne derivano, DN100 | **2017169** | **607,00** |
| **Valvola d'intercettazione** | *3* | GG25 (^= EN-GJL-250), compreso 1 kit accessori montaggio, DN100 | **2017163** | **490,00** |
| **Curva** | *4* | GG (^= EN-GJS-400-15),, compreso 1 kit accessori di montaggio, DN100 | **2004669** | **301,00** |
| **Catena** | *5* | Per il sollevamento, l'abbassamento e il trasporto di pompe, stazioni di sollevamento e stazioni di pompaggio, incl. 2 grilli ed elementi intermedi per la sospensione. Forza portante max. : 400 kg - Lunghezza: 5 m - Acciaio inox | **6063136** | **551,00** |

| Accessori specifici | | » per installazione fissa all'asciutto per pompe DN 100 | PG14 | W3 |
|---|---|---|---|---|
| **Modello** | | **Descrizione** | **Codice** | **Prezzo €** |
| **Valvola di ritegno** | *2* | Per la chiusura automatica del tubo di mandata, per impedire un funzionamento a vuoto di questa e i colpi d'ariete che ne derivano. Incluso il materiale di montaggio. DN100 | **2017169** | **607,00** |
| **Valvola intercettazione** | *3* | Con elemento a piastre e raccordi a flangia per la chiusura della rete di tubazioni. Inclusi gli accessori di montaggio. DN100 | **2017163** | **490,00** |
| **Kit base di appoggio** | *7* | Acciaio inox, completo di accessori per fissaggio, DN 100 | **2026541** | **3.483,00** |
| **Compensatore** | *8* | Acciaio St 37, zincato, inclusi accessori di montaggio, DN 100 | **2017190** | **429,00** |

# Wilo-Rexa CUT

## Pompa sommergibile con trituratore per il pompaggio di acque reflue

Pompaggio di acque contenenti sostanze fecali secondo EN 12050-1,
**acque di scarico domestiche, commerciali e industriali.**

### In evidenza

Esecuzione in due diverse configurazioni: S (involucro motore in acciaio inox) e P (Involucro motore in ghisa).

### Efficienza

Due diverse versioni di coltello trituratore:
GE (trituratore esterno) e GI (trituratore interno).

### Tecnologia

Motori elettrici con omologazione ATEX (a seconda dei modelli).

### Idraulica

Installazione semplificata grazie sistema fissaggio flange adattabile DN32/40.

### Installazione

Disponibile in versione con galleggiante integrato e spina per installazioni senza quadro di comando.

**Scopri di più!**
Utilizza il QR-Code.

## Descrizione

Pompa sommergibile con **trituratore** per il pompaggio di **acque reflue contenenti sostanze fecali secondo EN 12050-1** con funzionamento continuo, per installazioni sommerse fisse e mobili.

## Campo di applicazioni

- Applicazioni commerciali
- Acque di processo
- Sollevamento acque reflue

# Wilo-Rexa CUT

Pompa sommergibile **trituratrice**

## Particolarità / Vantaggi prodotto

→ Motori elettrici con omologazione ATEX (a seconda dei modelli).
→ Lunga durata grazie a una tenuta stagna di alta qualità del motore con due tenute meccaniche indipendenti ed elettrodo cilindrico opzionale per il monitoraggio della camera di tenuta.

## Applicazioni

Sollevamento e drenaggio di acque nere, grigie e meteoriche.

## Chiave di lettura

| Esempio: | Rexa CUT GE03.26/P-T15-2-540X/P |
|---|---|
| **Rexa** | Pompa sommergibile per acque cariche |
| **CUT** | Nome serie con trituratore |
| **GE** | GE= Trituratore esterno<br>GI= trituratore interno |
| **03** | Sistema idraulico lato aspirante, foratura secondo norma DIN |
| **26** | Prevalenza max (mc.a.) |
| **P** | Esecuzione motore:<br>S = in acciaio inox<br>P = in ghisa grigia |
| **T** | **T**=3~400V ; **M**=1~230V |
| **15** | Valore/10 = potenza motore $P_2$ in kW |
| **2** | Numero poli motore |
| **540** | 540= 50 Hz, 400V<br>523= 50 Hz, 230V |
| **X** | X= Omologazione EX |
| **P** | Equipaggiamento supplementare con spina di corrente |

## Dati tecnici

| | |
|---|---|
| **Fluidi consentiti** | |
| **Acque reflue:** acque che possono contenere materia fecale, urina e sostanze filamentose.<br>**Acque meteoriche.** | |
| **Campo d'impiego** | |
| Temperatura fluido | da +3°C a +40°C |
| Tipo girante | Monocanale o Multicanale |
| **Caratteristiche elettriche** | |
| Alimentazione rete | 1 ~ 230 V<br>3 ~ 400 V |
| Frequenza | 50 Hz |
| **Motore** | |
| Grado protezione | IP68 |
| Classe di isolamento | F |

## Materiali

| | |
|---|---|
| **Corpo pompa e Girante** | |
| Ghisa grigia | |
| **Trituratore** | |
| Coltello trituratore interno = Acciaio inox<br>Coltello trituratore esterno = Abrasite/Acciaio inox | |
| **Corpo motore** | |
| Acciaio inox (AISI 304) [versione motore "S"]<br>Ghisa grigia [versione motore "P" ] | |

## Accessori


- Apparecchi di comando Pag. 486
- Allarmi Pag. 488
- Quadri di gestione e controllo Pag. 489

# Wilo-Rexa CUT

Pompa sommergibile
**trituratrice**

## Descrizione

Pompa sommergibile con **trituratore** per il pompaggio di **acque reflue contenenti sostanze fecali secondo EN 12050-1** con funzionamento continuo, per installazioni sommerse fisse e mobili.

## Campo di applicazioni

- Applicazioni commerciali
- Acque di processo
- Sollevamento acque reflue

| Wilo-Rexa CUT | 1~230 V - 50 Hz | | | | | | | | | | | | | | | | PG8 | | W3 |
|---|---|---|---|---|---|---|---|---|---|---|---|---|---|---|---|---|---|---|---|
| » Flangia DN 32/40 | | | | | | | | | Portata (m³/h) | | | | | | | | | | |
| Modello | Mandata | Profondità immersione | $P_2$ (kW) | Corrente assorbita (A) | Peso (kg) | Consegna | Codice | Prezzo € | 0 | 4 | 6 | 8 | 10 | 12 | 14 | 16 | 18 | 20 | |
| | | | | | | | | | Prevalenza (m) | | | | | | | | | | |
| CUT GI03.26/S-M15-2-523/P | 32/40 | 20 | 1,5 | 9,3 | 33 | D | 6081534 | 1.701,00 | 26 | 20 | 17 | 15,6 | 14 | 12,5 | 10 | 8,3 | 5,5 | 1,4 | |
| CUT GI03.29/S-M15-2-523/P | 32/40 | 20 | 1,5 | 9,3 | 33 | D | 6081535 | 1.722,00 | 29 | 23 | 21 | 19 | 18 | 14 | 13 | 12 | 8,5 | | |
| CUT GI03.31/S-M15-2-523/P | 32/40 | 20 | 1,5 | 9,3 | 33 | D | 6081536 | 1.753,00 | 31 | 24 | 23 | 21 | 19 | 16 | | | | | |
| | | | | | | | | | Portata (m³/h) | | | | | | | | | | |
| » Flangia DN 32/40 | 3~400 V - 50 Hz | | | | | | | | 0 | 4 | 6 | 8 | 10 | 12 | 14 | 16 | 18 | 20 | |
| CUT GI03.26/S-T15-2-540 | 32/40 | 20 | 1,5 | 3,6 | 33 | D | 6069868 | 1.428,00 | 26 | 20 | 17 | 15,6 | 14 | 12,5 | 10 | 8,3 | 5,5 | 1,4 | |
| CUT GI03.29/S-T15-2-540 | 32/40 | 20 | 1,5 | 3,6 | 33 | D | 6075983 | 1.492,00 | 29 | 23 | 21 | 19 | 18 | 14 | 13 | 12 | 8,5 | | |
| CUT GI03.31/S-T15-2-540 | 32/40 | 20 | 1,5 | 3,6 | 33 | D | 6080483 | 1.467,00 | 31 | 24 | 23 | 21 | 19 | 16 | | | | | |
| CUT GI03.41/S-T25-2-540 | 32/40 | 20 | 2,5 | 5,5 | 37 | D | 6080486 | 1.871,00 | 41 | 34 | 32,5 | 31 | 29 | 27 | 24,5 | 22 | | | |

| Wilo-Rexa CUT | 3~400 V - 50 Hz | | | | | | | » Protezione antideflagrante ATEX | | | | | | | | | PG8 | | W3 |
|---|---|---|---|---|---|---|---|---|---|---|---|---|---|---|---|---|---|---|---|
| » Flangia DN 32/40 | | | | | | | | | Portata (m³/h) | | | | | | | | | | |
| Modello | Mandata | Profondità immersione | $P_2$ (kW) | Corrente assorbita (A) | Peso (kg) | Consegna | Codice | Prezzo € | 0 | 6 | 8 | 10 | 12 | 14 | 16 | 18 | 20 | 22 | |
| | | | | | | | | | Prevalenza (m) | | | | | | | | | | |
| CUT GE03.20/P-T15-2-540X | 32/40 | 20 | 1,5 | 3,6 | 44 | D | 6075981 | 1.699,00 | 20 | 15,5 | 14 | 12 | 10 | 8 | 5 | 3 | | | |
| CUT GE03.25/P-T25-2-540X | 32/40 | 20 | 2,5 | 5,5 | 48 | D | 6069866 | 1.781,00 | 25 | 21 | 19 | 17 | 15 | 14 | 11 | 8 | 4 | 2 | |
| CUT GE03.34/P-T39-2-540X | 32/40 | 20 | 3,9 | 8,5 | 59 | D | 6069867 | 1.984,00 | 34 | 30 | 28 | 27 | 26 | 24 | 22 | 18 | 14 | | |





Soggetto a modifiche tecniche senza preavviso

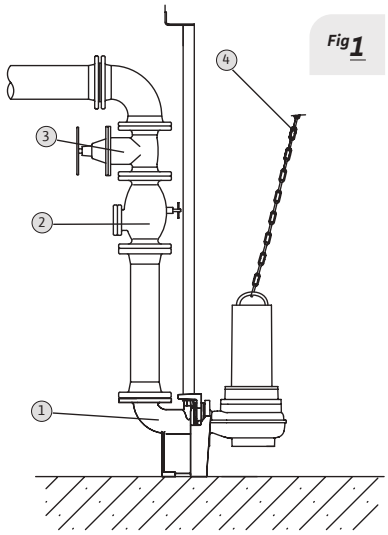


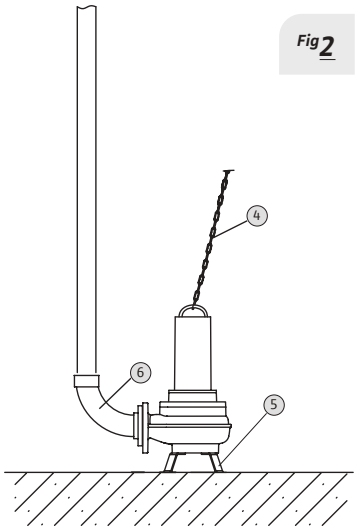


| Tipo di installazione | |
|---|---|
| Fig 1 | Fissa sommersa |
| Fig 2 | Mobile sommersa |

| Descrizione sistema | |
|---|---|
| 1 | Piede di accoppiamento |
| 2 | Valvola di ritegno |
| 3 | Valvola di intercettazione |
| 5 | Kit piede di supporto |
| 6 | Curva |

| Accessori specifici | » Apparecchi di comando | PG14 | W3 |
|---|---|---|---|
| **Modello** | **Descrizione** | **Codice** | **Prezzo €** |
| **MS-L-1x4kW-DOL** | Quadro elettrico per 1 pompa singola fino a 4 kW | **2539741** | **462,00** |
| **MS-L-2x4kW-DOL** | Quadro elettrico per 2 pompe singole fino a 4 kW | **2539745** | **672,00** |
| **EC-L-1x12A-MT34-DOL-WM** | Quadro di gestione per 1 pompa singola. Corrente assorbita 0,3-12A | **2543210** | **935,00** |
| **EC-L-2x12A-MT34-DOL-WM** | Quadro di gestione per 2 pompe singole. Corrente assorbita 0,3-12A | **2543220** | **1.335,00** |
| **EC-L-3x12A-MT34-DOL-WM** | Quadro di gestione per 3 pompe singole. Corrente assorbita 0,3-12A | **2543230** | **1.786,00** |
| **DrainAlarm** | Quadro allarme indipendente dalla rete con segnale acustico e ottico | **2545133** | **207,00** |
| **WAB 65** | Interruttore a galleggiante per temp. fino a+65°C, lunghezza cavo 5 m | **2955015** | **124,00** |

| Accessori specifici | | » per installazione fissa sommersa per pompe DN 40/50 | PG14 | W3 |
|---|---|---|---|---|
| **Modello** | | **Descrizione** | **Codice** | **Prezzo €** |
| **Piede di accoppiamento DN 40/50** | *1* | GG25 (^ = EN-GJL-250), con supporto pompa, guarnizione a profilo, fissaggio a pavimento e supporti tubo guida. Il doppio tubo guida da R 3/4" è a cura del committente. | **2057179** | **402,00** |
| **Valvola di ritegno DN40** | *2* | In Ghisa grigia, con filetto interno Rp 1½ | **4027330** | **265,00** |
| **Valvola di ritegno DN50** | | GG25 (^= EN-GJL-250), incluso 1 kit accessori di montaggio, DN50 | **2017166** | **285,00** |
| **Valvola d'intercettazione DN40** | *3* | GG25 (^= EN-GJL-250), compreso 1 kit accessori di montaggio, DN40 | **2525187** | **152,00** |
| **Valvola d'intercettazione DN50** | | GG25 (^= EN-GJL-250), compreso 1 kit accessori di montaggio, DN50 | **2017160** | **205,00** |
| **Catena** | *4* | In acciaio zincato, trazione 400 kg, lunghezza 5 m | **6063140** | **186,00** |

| Accessori specifici | | » per installazione Mobile sommersa per pompe DN 40/50 | PG14 | W3 |
|---|---|---|---|---|
| **Modello** | | **Descrizione** | **Codice** | **Prezzo €** |
| **Piede di supporto DN40** | *5* | In acciaio (S235JR), verniciato a polvere, compreso materiale per il fissaggio | **6069669** | **95,00** |
| **Curva** | *6* | Curva di 90°, con filetto femmina/maschio su entrambi i lati. G 1"¼ / R"¼ | **2057400** | **61,00** |
| | | Curva di 90°, con filetto femmina/maschio su entrambi i lati. DN40 / R"½ | **2057401** | **132,00** |
| **Catena** | *4* | In acciaio zincato, trazione 400 kg, lunghezza 5 m | **6063140** | **186,00** |

## Descrizione

Pompa sommergibile con **trituratore** per il pompaggio di **acque reflue contenenti sostanze fecali secondo EN 12050-1** con funzionamento continuo, per installazioni sommerse fisse e mobili.

## Campo di applicazioni

- Applicazioni commerciali
- Acque di processo
- Sollevamento acque reflue

# Wilo-Drain MTC

Pompa sommergibile **trituratrice**

## Particolarità / Vantaggi prodotto

→ Versione robusta in ghisa grigia.
→ Trituratore esterno.
→ Guarnizione lato fluidi con tenuta meccanica.
→ Camera di tenuta meccanica stagna.

## Applicazioni

Sollevamento e drenaggio di acque nere, grigie e meteoriche.

## Chiave di lettura

| Esempio: | Drain MTC 32 F 55.13/66 Ex |
|---|---|
| **MT** | Macerator Technology |
| **C** | Versione in ghisa grigia |
| **32** | Diametro nominale [mm] |
| **F** | Forma della girante |
| **55** | Prevalenza max (mc.a.) |
| **13** | Portata max (m³/h) |
| **66** | Valore/10 = potenza motore $P_2$ in kW |
| **Ex** | Omologazione EX |
| **A** | Con interruttore galleggiante e spina Schuko |

## Dati tecnici

| | |
|---|---|
| **Fluidi consentiti** | |
| **Acque reflue:** acque che possono contenere materia fecale, urina e sostanze filamentose. **Acque meteoriche.** | |
| **Campo d'impiego** | |
| Temperatura fluido | da +3°C a +40°C |
| Tipo girante | Multicanale aperta |
| **Caratteristiche elettriche** | |
| Alimentazione rete | 1 ~ 230 V<br>3 ~ 400 V |
| Frequenza | 50 Hz |
| **Motore** | |
| Grado protezione | IP68 |
| Classe di isolamento | F |

## Materiali

| | |
|---|---|
| **Corpo pompa** | |
| Ghisa grigia | |
| **Girante** | |
| Ghisa grigia | |
| **Trituratore** | |
| Acciaio inox | |
| **Corpo motore** | |
| Ghisa grigia | |

## Accessori


- Apparecchi di comando Pag. 486
- Allarmi Pag. 488
- Quadri di gestione e controllo Pag. 489

# Wilo-Drain MTC

Pompa sommergibile
**trituratrice**

## Descrizione

Pompa sommergibile con **trituratore** per il pompaggio di **acque reflue contenenti sostanze fecali secondo EN 12050-1** con funzionamento continuo, per installazioni sommerse fisse e mobili.

## Campo di applicazioni

- Applicazioni commerciali
- Acque di processo
- Sollevamento acque reflue

| Wilo-Drain MTC | 1~230 V - 50 Hz | | | | | | | | | | | | | | PG8 | | W3 |
|---|---|---|---|---|---|---|---|---|---|---|---|---|---|---|---|---|---|
| » Attacchi Rp1"½ - DN40 | | | | | | | | | Portata (m³/h) | | | | | | | | |
| Modello | Mandata Rp / DN | $P_2$ (kW) | Corrente assorbita (A) | Peso (kg) | Consegna | Codice | Prezzo € | 0 | 4 | 6 | 8 | 10 | 11 | 12 | 13 | 14 | 15 |
| | | | | | | | | Prevalenza (m) | | | | | | | | | |
| MTC 40 F 16.15/7-A | 1"½/40 | 0.7 | 5.6 | 22 | C | 2081260 | 1.357,00 | 16,2 | 15 | 13,5 | 11,5 | 9,3 | 8,1 | 12 | 5,3 | 3,7 | 2 |
| | | | | | | | | Portata (m³/h) | | | | | | | | | |
| | 3~400 V - 50 Hz | | | | | | | 0 | 2 | 4 | 6 | 8 | 10 | 12 | 14 | 16 | 18 |
| MTC 40 F 16.15/7 | 1"½/40 | 0,7 | 2,5 | 22 | C | 2081261 | 1.344,00 | 16,2 | 16 | 15 | 13,5 | 11,5 | 9,3 | 6,7 | 3,7 | | |

| Wilo-Drain MTC | 3~400 V - 50 Hz | | | | | | | | | | | | | | | PG8 | | W3 |
|---|---|---|---|---|---|---|---|---|---|---|---|---|---|---|---|---|---|---|
| » Flangia DN 32 | | | | | | | | | Portata (m³/h) | | | | | | | | | |
| Modello | Mandata | Profondità immersione | $P_2$ (kW) | Corrente assorbita (A) | Peso (kg) | Consegna | Codice | Prezzo € | 0 | 2 | 4 | 6 | 8 | 10 | 12 | 14 | 16 | 18 |
| | | | | | | | | | Prevalenza (m) | | | | | | | | | |
| MTC 32 F 39.16/30 | 32 | 20 | 3,4 | 7,3 | 43 | C | 2081263 | 2.254,00 | 39 | 38 | 36,5 | 35,2 | 33 | 32 | 30 | 27,5 | 25 | |
| MTC 32 F 49.17/66 | 32 | 20 | 6,6 | 13,2 | 90 | C | 2081265 | 6.598,00 | 48 | 47,5 | 46,4 | 45,3 | 44 | 42,3 | 41 | 39 | 37 | 34 |
| MTC 32 F 55.13/66 | 32 | 20 | 6,6 | 13,2 | 90 | C | 2081267 | 6.646,00 | 55 | 54,4 | 53 | 51 | 50 | 48 | 46 | | | |

| Wilo-Drain MTC | 3~400 V - 50 Hz | | | | | | | » Protezione antideflagrante ATEX | | | | | | | | PG8 | | W3 |
|---|---|---|---|---|---|---|---|---|---|---|---|---|---|---|---|---|---|---|
| » Flangia DN 32 | | | | | | | | | Portata (m³/h) | | | | | | | | | |
| Modello | Mandata | Profondità immersione | $P_2$ (kW) | Corrente assorbita (A) | Peso (kg) | Consegna | Codice | Prezzo € | 0 | 2 | 4 | 6 | 8 | 10 | 12 | 14 | 16 | 18 |
| | | | | | | | | | Prevalenza (m) | | | | | | | | | |
| MTC 32 F 39.16/30 Ex | 32 | 20 | 3,4 | 7,3 | 43 | C | 2081262 | 2.265,00 | 39 | 38 | 36,5 | 35,2 | 33 | 32 | 30 | 27,5 | 25 | |
| MTC 32 F 49.17/66 Ex | 32 | 20 | 6,6 | 13,2 | 90 | C | 2081264 | 7.172,00 | 48 | 47,5 | 46,4 | 45,3 | 44 | 42,3 | 41 | 39 | 37 | 34 |
| MTC 32 F 55.13/66 Ex | 32 | 20 | 6,6 | 13,2 | 90 | C | 2081266 | 7.194,00 | 55 | 54,4 | 53 | 51 | 50 | 48 | 46 | | | |





Soggetto a modifiche tecniche senza preavviso

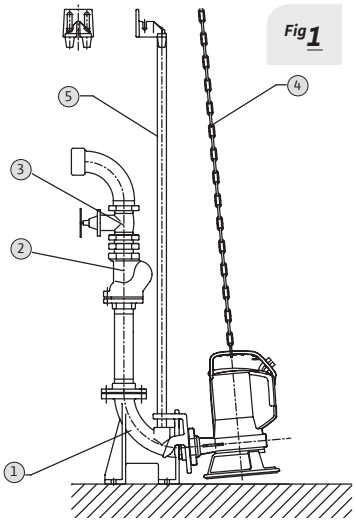


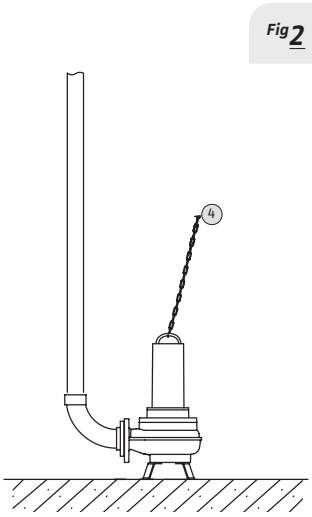


**Tipo di installazione**

| | |
|---|---|
| Fig 1 | **Fissa sommersa** |
| Fig 2 | **Mobile sommersa** |

**Descrizione sistema**

| | |
|---|---|
| 1 | Kit piede di supporto |
| 2 | Valvola di ritegno |
| 3 | Valvola di intercettazione |
| 4 | Catena |
| 5 | Binario di posizionamento |

| Accessori specifici | » Apparecchi di comando | PG14 | W3 |
|---|---|---|---|
| **Modello** | **Descrizione** | **Codice** | **Prezzo €** |
| **MS-L-1x4kW-DOL** | Quadro elettrico per 1 pompa singola fino a 4 kW | **2539741** | **462,00** |
| **MS-L-2x4kW-DOL** | Quadro elettrico per 2 pompe singole fino a 4 kW | **2539745** | **672,00** |
| **EC-L-1x12A-MT34-DOL-WM** | Quadro di gestione per 1 pompa singola. Corrente assorbita 0,3-12A | **2543210** | **935,00** |
| **EC-L-2x12A-MT34-DOL-WM** | Quadro di gestione per 2 pompe singole. Corrente assorbita 0,3-12A | **2543220** | **1.335,00** |
| **QDF 1/T-16 (10-16A) ST-TR** | Quadro comando per avviamento ST/TR di 1 pompa sommergibile 3~ | **2774002** | **1.891,00** |
| **EC-L-3x12A-MT34-DOL-WM** | Quadro di gestione per 3 pompe singole. Corrente assorbita 0,3-12A | **2543230** | **1.786,00** |
| **QDF 2/T-16 (10-16A) ST-TR** | Quadro comando per avviamento ST/TR di 2 pompe sommergibili 3~ | **2774005** | **3.750,00** |
| **DrainAlarm** | Quadro allarme indipendente dalla rete con segnale acustico e ottico | **2545133** | **207,00** |
| **WAB 65** | Interruttore a galleggiante per temp. fino a+65°C, lunghezza cavo 5 m | **2955015** | **124,00** |
| **Sensore di livello 0–1,0 mCA** | Lunghezza cavo 10 m (in abbinamento a quadri serie **EC-L...**) | **2519924** | **505,00** |

| Accessori specifici | » per installazione fissa sommersa per pompe MTC 40 | PG14 | W3 |
|---|---|---|---|
| **Modello** | **Descrizione** | **Codice** | **Prezzo €** |
| **Piede di accoppiamento DN 40/50** | **1** GG25 (^ = EN-GJL-250), con supporto pompa, guarnizione a profilo, fissaggio a pavimento e supporti tubo guida. Il doppio tubo guida da R 3/4" è a cura del committente. | **2057179** | **402,00** |
| **Valvola di ritegno DN40** | **2** In Ghisa grigia, con filetto interno Rp 1½ | **4027330** | **265,00** |
| **Valvola d'intercettazione DN40** | **3** Valvola d'intercettazione 1½" | **2525187** | **152,00** |
| **Catena** | **4** In acciaio zincato.Trazione Kg 400, lungh. 5 m | **6063140** | **186,00** |

| Accessori specifici | » per installazione fissa sommersa per pompe MTC 32 F 39...49...55... | PG14 | W3 |
|---|---|---|---|
| **Modello** | **Descrizione** | **Codice** | **Prezzo €** |
| **Piede di accoppiamento DN 40** | **1** GG25 (^ = EN-GJL-250), con supporto pompa, guarnizione a profilo, fissaggio a pavimento e supporti tubo guida. Il singolo tubo guida da R 1" è a cura del committente. | **2082630** | **551,00** |
| **Valvola di ritegno DN 40** | **2** In Ghisa grigia, con filetto interno Rp 1½ | **4027330** | **265,00** |
| **Valvola d'intercettazione DN 40** | **3** Valvola d'intercettazione 1½" | **2525187** | **152,00** |
| **Catena** | **4** In acciaio zincato.Trazione Kg 400, lungh. 5 m | **6063140** | **186,00** |

# Wilo-TMT

Pompa sommergibile
**per fluidi ad alta temperatura**

## Descrizione

Pompa sommergibile per installazione sommersa **fissa** o **mobile** per il pompaggio di acque grigie o di processo con **temperature massime di 95 °C.**

## Campo di applicazioni

- Applicazioni commerciali
- Acque di processo
- Sollevamento acque reflue

## Particolarità / Vantaggi prodotto

→ Idonea al pompaggio di fluidi fino a 95 °C.
→ Elevata sicurezza di funzionamento grazie al controllo della temperatura del motore ed entrata cavo collegata ermeticamente.
→ Dispositivo di controllo della temperatura per l'avvolgimento motore.

## Applicazioni

Sollevamento e drenaggio di acque grigie, meteoriche e industriali.

## Chiave di lettura

| Esempio: | Drain TMT 32M113/7,5 Ci |
|---|---|
| **TMT** | Pompa sommergibile per acque reflue per fluidi fino a 95 °C |
| **32** | Diametro nominale della bocca mandata G 1¼ |
| **M** | Girante multicanale |
| **113** | Diametro girante in mm |
| **7.5** | Valore/10 = potenza motore $P_2$ in kW |
| **Ci** | Materiali: Ghisa grigia |

## Dati tecnici

| | |
|---|---|
| **Fluidi consentiti** | |
| **Acque grigie:** acque reflue che non contengono materia fecale o urina.<br>**Acque meteoriche.**<br>**Acque industriali:** acque di processo. | |
| **Campo d'impiego** | |
| Temperatura fluido | da +3°C a +95°C |
| Tipo girante | Multicanale |
| **Caratteristiche elettriche** | |
| Alimentazione rete | 3 ~ 400 V |
| Frequenza | 50 Hz |
| **Motore** | |
| Grado protezione | IP68 |
| Classe di isolamento | F |

## Materiali

| |
|---|
| **Corpo pompa** |
| Ghisa grigia |
| **Girante** |
| Ghisa grigia |
| **Corpo motore** |
| Ghisa grigia |

## Accessori


- Apparecchi di comando Pag. 486
- Allarmi Pag. 488
- Quadri di gestione e controllo Pag. 489






Soggetto a modifiche tecniche senza preavviso

## Descrizione

Pompa sommergibile per installazione sommersa **fissa** o **mobile** per il pompaggio di acque grigie o di processo con **temperature massime di 95 °C.**

# Wilo-TMT

Pompa sommergibile
**per fluidi ad alta temperatura**

## Campo di applicazioni

- Applicazioni commerciali
- Acque di processo
- Sollevamento acque reflue

| Wilo-TMT | 3~400 V – 50 Hz | | | | | | | | | | | | | | | | PG7 | W1 |
|---|---|---|---|---|---|---|---|---|---|---|---|---|---|---|---|---|---|---|
| | | | | | | | | | Portata (m³/h) | | | | | | | | | |
| Modello | Mandata | Passaggio libero (mm) | $P_2$ (kW) | Corrente assorbita (A) | Peso (kg) | Consegna | Codice | Prezzo € | 0 | 6 | 8 | 10 | 12 | 14 | 16 | 18 | 20 | 22 |
| | | | | | | | | | Prevalenza (m) | | | | | | | | | |
| **TMT 32M113/7,5Ci** | 1"¼ | 9 | 0,75 | 2,4 | 39 | C | **6070087** | **1.796,00** | 16 | 14 | 13 | 12 | 11 | 9 | 8 | 6 | 4 | 3 |

| Accessori specifici | » Apparecchi di comando | PG14 | W3 |
|---|---|---|---|
| Modello | Descrizione | Codice | Prezzo € |
| **MS-L-1x4kW-DOL** | Quadro elettrico per 1 pompa singola fino a 4 kW | **2539741** | **462,00** |
| **MS-L-2x4kW-DOL** | Quadro elettrico per 2 pompe singole fino a 4 kW | **2539745** | **672,00** |
| **DrainAlarm** | Quadro allarme indipendente dalla rete con segnale acustico e ottico | **2545133** | **207,00** |
| **WAB 65** | Interruttore a galleggiante per temp. fino a+65°C, lunghezza cavo 5 m | **2955015** | **124,00** |

| Accessori specifici | » Apparecchi idraulici | PG14 | W3 |
|---|---|---|---|
| Modello | Descrizione | Codice | Prezzo € |
| **Valvola di ritegno** | Valvola di ritegno in materiale sintetico, R1¼" | **501533696** | **87,00** |
| **Valvola di intercettazione** | Valvola di intercettazione in ottone, R1¼" | **2528652** | **146,00** |

# Wilo-Plavis

## Stazione automatica di sollevamento fluidi condensati

Stazione di raccolta e sollevamento della condensa, indispensabile in **sistemi con caldaie**, **aria condizionata** e **sistemi di raffreddamento.**

### In evidenza

Remotazione dell'allarme, gestione dei livelli tramite sensori ad ad elettrodo.

### Efficienza

Funzionamento silenzioso ≤ 40 dBA.

### Tecnologia

Versione **015-C** completa di vasca di alloggiamento sali per la neutralizzazione della condensa.

### Idraulica

Raccordo ingressi adattabili da Ø18 mm a Ø40 mm.

### Installazione

Coperchio removibile, valvola di ritegno integrata e contatto di segnalazione allarme NA/NC.

**Scopri di più!**
Utilizza il QR-Code.





Soggetto a modifiche tecniche senza preavviso

# Wilo-HiSewLift 3

## Stazione di sollevamento domestica acque reflue con trituratore

Stazione di sollevamento per l'installazione all'interno degli edifici in **contesti residenziali** in conformità alla norma **UNI EN 12056**.

### In evidenza

Disponibile in due differenti versioni: installlazione a vista o incassata a parete.

### Efficienza

Sollevamento efficace e ridotti consumi energeteci.

### Tecnologia

Trituratore, valvola di ritegno e filtri a carboni attivi inclusi nella fornitura.

### Installazione

Possibilità di collegamento ad un WC e da una a tre utenze aggiuntive.

### Installazione

Ready-to-pump pronte per il collegamento grazie al cavo elettrico con spina di alimentazione di tipo Schuko.

**Scopri di più!**
Utilizza il QR-Code.

# Wilo-Plavis

Raccolta e sollevamento
**fuidi condensati**

## Descrizione

Stazione automatica di sollevamento **fluidi condensati** da caldaie, sistemi di aria condizionata o sistemi di raffreddamento.

## Campi di applicazione

- Applicazioni residenziali
- Riscaldamento
- Condizionamento

## Particolarità / Vantaggi prodotto

- → Remotazione dell'allarme, gestione dei livelli tramite sensori ad ad elettrodo.
- → Motore elettrico monofase (1 ~ 230 V) a corrente continua.
- → Integrazione nell'ambiente grazie alla costruzione moderna compatta e al funzionamento silenzioso (< 40 dBA).

## Applicazioni

Sollevamento condense provenienti da generatori termici, frigoriferi e sistemi di aria condizionata.

## Chiave di lettura

| | |
|---|---|
| Esempio: | Plavis 011-C-2G |
| **Plavis** | Denominazione pompa |
| **01** | Numero di serie |
| **1** | Modello: **1**= base;<br>**3**= standard<br>**5**= premium |
| **C** | Applicazione per anticondensa |
| **2G** | Seconda generazione |

| Materiali | |
|---|---|
| **Serbatoio** | |
| Tecnopolimero | |
| **Girante** | |
| Tecnopolimero | |
| **Modulo pompa** | |
| Tecnopolimero | |

| Dati tecnici | |
|---|---|
| **Fluidi consentiti** | |
| Acqua di condensa. | |
| **Campo d'impiego** | |
| Temperatura fluido | da +5°C a +60°C |
| **Caratteristiche elettriche** | |
| Alimentazione rete | 1 ~ 230 V |
| Frequenza | 50 Hz |
| **Motore** | |
| Grado protezione | IPX4 |





Soggetto a modifiche tecniche senza preavviso

## Descrizione

Stazione automatica di sollevamento **fluidi condensati** da caldaie, sistemi di aria condizionata o sistemi di raffreddamento.

# Wilo-Plavis

## Campi di applicazione

- Applicazioni residenziali
- Riscaldamento
- Condizionamento

Raccolta e sollevamento **fuidi condensati**

| Wilo-Plavis | 1~230 V - 50 Hz | | | | | | | | | | | | | PG7 | W1 |
|---|---|---|---|---|---|---|---|---|---|---|---|---|---|---|---|
| » Raccordi in gomma | | | | | | | | | Portata (m³/h) | | | | | | |
| Modello | Aspirazione | Mandata | $P_1$ (w) | I (A) | Peso (kg) | Consegna | Codice | Prezzo € | 0 | 0,05 | 0,1 | 0,15 | 0,2 | 0,25 | 0,3 | 0,35 |
| | | | | | | | | | Prevalenza (m) | | | | | | | |
| **Plavis 011-C-2G** | 18ø/40ø | 8ø/10ø | 20 | 0,2 | 0,7 | C | **2548593** | **106,00** | 4,6 | 4,2 | 3,8 | 3,2 | 2,6 | 2 | 1,4 | 0,8 |
| **Plavis 013-C-2G** | 18ø/40ø | 8ø/10ø | 20 | 0,2 | 0,8 | C | **2548552** | **127,00** | 4,6 | 4,2 | 3,8 | 3,2 | 2,6 | 2 | 1,4 | 0,8 |
| **Plavis 015-C-2G** | 18ø/40ø | 8ø/10ø | 20 | 0,2 | 1 | C | **2548553** | **152,00** | 4,6 | 4,2 | 3,8 | 3,2 | 2,6 | 2 | 1,4 | 0,8 |

| Wilo-Plavis | Indicazioni per il dimensionamento della stazione di sollevamento | | | | |
|---|---|---|---|---|---|
| Modello | Immagine | P (kW) Max Caldaia | Numero connessioni | Volume serbatoio | In evidenza |
| **Plavis 011-C-2G** | | 200 kW* | 1 | 0.7 l | ›Ingombri ridotti |
| **Plavis 013-C-2G** | | 250 kW* | 2 | 1.1 l | ›Allarme led remotabile |
| **Plavis 015-C-2G** | | 500 kW* | 4 | 1.6 l | ›Allarme led ed acustico remotabile.<br>›Vasca per sali addolcimento condensa. |

» Consigli per l'installazione

* Valori indicativi calcolati in funzione della nostra esperienza non impegnativi e da non ritenere validi ai fini progettuali, espressi a titolo informativo e non sostituiscono in alcun modo uno studio dettagliato effettuato da un professionista.

# Wilo-HiDrainLift 3

Stazione di sollevamento
**con filtro a carbone attivo**

## Descrizione

Stazione di **sollevamento per acque grigie** pronta per il collegamento, con valvola di ritegno integrata e **2-3 bocche di alimentazione**.

## Campo di applicazioni

- Applicazioni residenziali
- Raccolta e sollevamento
- Sollevamento acque reflue

## Particolarità / Vantaggi prodotto

→ Sistema compatto per installazione diretta in ambiente o sotto il piatto doccia.
→ Funzionamento silenzioso e filtro a carbone attivo integrato per un elevato comfort d'uso.
→ Potenza affidabile e limitato consumo di energia per un efficiente smaltimento di acque di scarico.

## Applicazioni

Sollevamento di acque grigie.

## Chiave di lettura

| | |
|---|---|
| Esempio: | HiDrainLift 3-35 |
| **HiDrainLift** | Stazione automatica di sollevamento |
| **3** | Livello del prodotto (Standard) |
| **3** | Numero dei raccordi d'ingresso |
| **5** | Prevalenza nominale in m |

## Dati tecnici

| | |
|---|---|
| **Fluidi consentiti** | |
| **Acque grigie:** acque reflue che non contengono materia fecale o urina. | |
| **Campo d'impiego** | |
| Temperatura fluido | da +5°C a +35°C |
| Pressione di esercizio max. | 1 bar |
| **Caratteristiche elettriche** | |
| Alimentazione rete | 1 ~ 230 V |
| Frequenza | 50 Hz |
| **Motore** | |
| Grado protezione | IP44 |
| Classe di isolamento | F |

## Materiali

| |
|---|
| **Serbatoio** |
| Tecnopolimero |
| **Idraulica** |
| Tecnopolimero |
| **Corpo motore** |
| Tecnopolimero |





Soggetto a modifiche tecniche senza preavviso

## Descrizione

Stazione di **sollevamento per acque grigie** pronta per il collegamento, con valvola di ritegno integrata e **2-3 bocche di alimentazione**.

# Wilo-HiDrainLift 3

Stazione di sollevamento
**con filtro a carbone attivo**

## Campo di applicazioni

- Applicazioni residenziali
- Raccolta e sollevamento
- Sollevamento acque reflue

| Wilo-HiDrainLift 3 | 1~230 V - 50 Hz | | | | | | | | | | | | | | | PG7 | | W1 |
|---|---|---|---|---|---|---|---|---|---|---|---|---|---|---|---|---|---|---|
| | | | | | | | | | Portata (m³/h) | | | | | | | | | |
| Modello | DN MANDATA | VOLUME LORDO (L) | $P_1$ (kW) | CORRENTE ASSORBITA (A) | Peso (kg) | Consegna | Codice | Prezzo € | 0 | 1 | 2 | 3 | 3,5 | 4 | 4,5 | 5 | 5,5 | 6 |
| | | | | | | | | | Prevalenza (m) | | | | | | | | | |
| **HiDrainLift 3-24** | 32 | 4 | 0,3 | 1,2 | 4 | C | **4191678** | **518,00** | 6 | 5,4 | 4,3 | 2,8 | 1,5 | | | | | |
| **HiDrainLift 3-35** | 32 | 16 | 0,4 | 1,7 | 5,5 | C | **4191679** | **607,00** | 7 | 6,2 | 5,4 | 4,3 | 3,8 | 3 | 2,5 | 1,8 | 1 | |
| **HiDrainLift 3-37** | 32 | 16 | 0,4 | 2 | 5,5 | C | **4191680** | **644,00** | 7,8 | 7,5 | 7,3 | 6,2 | 5,5 | 4,8 | 4 | 3,2 | 2,5 | 1,8 |

| ACCESSORI SPECIFICI | » APPARECCHI DI COMANDO | PG14 | W3 |
|---|---|---|---|
| Modello | Descrizione | Codice | Prezzo € |
| **AlarmControl 1** | Apparecchio di allarme con mini interruttore a galleggiante | **2522846** | **242,00** |

# Wilo-HiSewLift 3

Stazione di sollevamento
**con trituratore**

## Descrizione

Stazione di sollevamento domestica con **trituratore**, valvola di ritegno, **filtro a carbone attivo.** Possibilità di collegamento ad un WC e da una a tre utenze aggiuntive.

## Campo di applicazioni

- Applicazioni residenziali
- Raccolta e sollevamento
- Sollevamento acque reflue

## Particolarità / Vantaggi prodotto

→ Disponibile in due differenti versioni: installlazione a vista o incassata a parete.
→ Sollevamento efficace e ridotti consumi energeteci.
→ Trituratore, valvola di ritegno e filtri a carboni attivi inclusi nella fornitura.

## Applicazioni

Sollevamento di acque grigie e nere in contesti domestici.

## Chiave di lettura

| Esempio: | HiSewLift 3-35 |
|---|---|
| **HiSewLift** | Stazione automatica di sollevamento |
| **3** | Livello del prodotto (Standard) |
| **3** | Numero dei raccordi d'ingresso (in aggiunto al collegamento al WC) |
| **5** | Prevalenza nominale in m |

## Dati tecnici

| | |
|---|---|
| **Fluidi consentiti** | |
| **Acque reflue:** acque che possono contenere materia fecale o urina. | |
| **Campo d'impiego** | |
| Temperatura fluido | da +5°C a +35°C |
| Pressione di esercizio max. | 1 bar |
| **Caratteristiche elettriche** | |
| Alimentazione rete | 1 ~ 230 V |
| Frequenza | 50 Hz |
| **Motore** | |
| Grado protezione | IP44 |
| Classe di isolamento | F |

## Materiali

| |
|---|
| **Serbatoio** |
| Tecnopolimero |
| **Idraulica** |
| Tecnopolimero |
| **Corpo motore** |
| Tecnopolimero |





Soggetto a modifiche tecniche senza preavviso

## Descrizione

Stazione di sollevamento domestica con **trituratore**, valvola di ritegno, **filtro a carbone attivo.** Possibilità di collegamento ad un WC e da una a tre utenze aggiuntive.

## Campo di applicazioni

- Applicazioni residenziali
- Raccolta e sollevamento
- Sollevamento acque reflue

# Wilo-HiSewLift 3

Stazione di sollevamento **con trituratore**

| Wilo-HiSewLift | 1~230 V – 50 Hz | | | | | | | | PG7 | | | | | | | | W1 | |
|---|---|---|---|---|---|---|---|---|---|---|---|---|---|---|---|---|---|---|
| | | | | | | | | | Portata (m³/h) | | | | | | | | | |
| Modello | DN MANDATA | VOLUME LORDO (L) | $P_1$ (kW) | CORRENTE ASSORBITA (A) | Peso (kg) | Consegna | Codice | Prezzo € | 0 | 1 | 1,5 | 2 | 2,5 | 3 | 3,5 | 4 | 4,5 | 5 |
| | | | | | | | | | Prevalenza (m) | | | | | | | | | |
| **HiSewLift 3-I35** | 32/28/22 | 14 | 0,4 | 1,9 | 5 | C | **4191674** | **738,00** | 8 | 7,2 | 6,8 | 6,2 | 5,6 | 5 | 4,2 | 3,4 | 2,4 | 1,4 |
| **HiSewLift 3-15** | 32/28/22 | 17 | 0,4 | 1,9 | 6 | C | **4191675** | **587,00** | 8 | 7,2 | 6,8 | 6,2 | 5,6 | 5 | 4,2 | 3,4 | 2,4 | 1,4 |
| **HiSewLift 3-35** | 32/28/22 | 17 | 0,4 | 1,9 | 6 | C | **4191677** | **691,00** | 8 | 7,2 | 6,8 | 6,2 | 5,6 | 5 | 4,2 | 3,4 | 2,4 | 1,4 |

| ACCESSORI SPECIFICI | » APPARECCHI DI COMANDO | PG14 | W3 |
|---|---|---|---|
| Modello | Descrizione | Codice | Prezzo € |
| **AlarmControl 1** | Apparecchio di allarme con mini interruttore a galleggiante | **2522846** | **242,00** |

# Wilo-DrainLift SANI

## Stazioni di sollevamento per acque nere

Stazione di sollevamento con **una pompa** per l'installazione all'interno degli edifici in **contesti residenziali** e **commerciali** in conformità alla norma **UNI EN 12056**.

Wilo-DrainLift SANI S

Wilo-DrainLift SANI M

**Scopri di più!**
Utilizza il QR-Code.

### In evidenza

Sistemi compatti e dai pesi contenuti. Versione M Premium con motore elettrico per servizio continuo S1.

### Efficienza

Struttura insensibile alla corrosione grazie all'impiego di materiali specifici (tecnopolimeri e acciaio inox)

### Tecnologia

Il design interno del serbatoio sviluppato per sfruttare al massimo il volume della vasca.

### Installazione

Sistema plug & pump completo di tutti i componenti elettrici ed idraulici.

### Manutenzione

Il coperchio trasparente sul serbatoio rende ispezionabile il sistema.





Soggetto a modifiche tecniche senza preavviso

# Wilo-DrainLift SANI

## Stazioni di sollevamento per acque nere

Stazione di sollevamento con **due pompe** per l'installazione all'interno degli edifici in **contesti residenziali** e **commerciali** in conformità alla norma **UNI EN 12056**.

Wilo-DrainLift SANI L

Wilo-DrainLift SANI XL

**Scopri di più!**
Utilizza il QR-Code.

### In evidenza

Sistema di pompaggio con due pompe per un funzionamento Master/Slave.

### Efficienza

Il funzionamento con i due motori in parallelo permette di soddisfare un maggior di utenze.

### Tecnologia

Quadro elettrico di protezione e controllo, Wilo-Controll permette la gestione completa del sistema.

### Installazione

Tre idrauliche disponibili in funzione del dislivello da superare, per una maggiore flessibilità di installazione.

### Manutenzione

Il doppio coperchio trasparente sul serbatoio rende ispezionabile il sistema.

# Wilo-DrainLift SANI-S

Stazione di sollevamento
**con 1 pompa.**

## Descrizione

Stazione di sollevamento per **acque nere** per l'installazione all'interno di edifici secondo **UNI EN 12056**, con **una pompa Vortex** valvola di ritegno ispezionabile e quadro elettrico.

## Campo di applicazioni

- Applicazioni residenziali e commerciali
- Raccolta e sollevamento
- Sollevamento acque reflue

## Particolarità / Vantaggi prodotto

→Sistema di solevamento per installazione all'interno degli edifici a perfetta tenuta idraulica e agli odori
→Struttura insensibile alla corrosione grazie all'impiego di materiali specifici (tecnopolimeri e acciaio inox)
→Semplicità di installazione, possibilità di collegare la tubazione di carico del sistema in diverse posizioni rispetto ai vincoli di installazione.

## Applicazioni

Sollevamento e drenaggio di acque nere e grigie.

## Chiave di lettura

Esempio: DrainLift SANI-S.11M/1

| | |
|---|---|
| **DrainLift SANI** | Stazione automatica di sollevamento |
| **S** | Taglia **S**: small |
| **11** | Prevalenza massima (m) |
| **M** | Tensione:<br>**M**: 1~ monofase **T**: 3~ trifase |
| **1** | Modalità di funzionamento:<br>S3 + Control MS-L |

| Dati tecnici | |
|---|---|
| **Fluidi consentiti** | |
| **Acque nere:** acque che contengono materia fecale o urina.<br>**Acque grigie:** acque reflue che non contengono materia fecale o urina. | |
| **Idrauilica** | |
| Passaggio Libero (mm) | 44 |
| Tipo girante | Vortex |
| **Campo d'impiego** | |
| Temperatura fluido | da +3°C a +40°C |
| **Caratteristiche elettriche** | |
| Alimentazione rete | 1 ~ 230 V<br>3 ~ 400 V |
| Frequenza | 50 Hz |
| Avviamenti max/h | 60 |
| **Motore** | |
| Grado di protezione | IP68 |
| Classe di isolamento | F |

| Materiali |
|---|
| **Serbatoio** |
| PEHD – Polietilene alta densità |
| **Girante** |
| Tecnopolimero |
| **Corpo motore** |
| Acciaio inox |

## Accessori


- Allarmi Pag. 488
- Quadri di gestione e controllo Pag. 489






Soggetto a modifiche tecniche senza preavviso

## Descrizione

Stazione di sollevamento per **acque nere** per l'installazione all'interno di edifici secondo **UNI EN 12056**, con **una pompa Vortex** valvola di ritegno ispezionabile e quadro elettrico.

## Campo di applicazioni

- Applicazioni residenziali e commerciali
- Raccolta e sollevamento
- Sollevamento acque reflue

# Wilo-DrainLift SANI-S

Stazione di sollevamento **con 1 pompa.**

| Wilo-DrainLift SANI-S | 1~230 V – 50 Hz | | | | | | | » VOLUME UTILE 25 L | | | | | | | | PG7 | W1 |
|---|---|---|---|---|---|---|---|---|---|---|---|---|---|---|---|---|---|
| » SISTEMI TAGLIA SMALL | | | | | | | | Portata (m³/h) | | | | | | | | | |
| Modello | DN MANDATA | DN INGRESSO | $P_2$ (kW) | Peso (kg) | Consegna | Codice | Prezzo € | 0 | 5 | 10 | 15 | 20 | 25 | 30 | 32 | 35 | 40 |
| | | | | | | | | Prevalenza (m) | | | | | | | | | |
| DrainLift SANI-S.11M/1 | 80 | 100/150 | 0.75 | 35,5 | D | 2549900 | 2.768,00 | 12 | 10 | 9 | 8 | 6 | 4 | 3 | 2 | | |
| | | | | | | | | Portata (m³/h) | | | | | | | | | |
| | 3~400 V – 50 Hz | | | | | | | 0 | 5 | 10 | 15 | 20 | 25 | 30 | 35 | 40 | 48 |
| DrainLift SANI-S.11T/1 | 80 | 100/150 | 0.75 | 35.5 | D | 2549901 | 2.768,00 | 16 | 15 | 13 | 12 | 10 | 8 | 6 | 3 | 2 | |

**Sistema consigliato secondo UNI EN 12056 [1]:**

**1** unità abitativa
di **piccole** dimensioni
→**1 WC**
Oppure
→**1 Doccia**
→**1 Lavatrice/Lavastoviglie**
→Max 1920 l/h

Dislivello max:
DrainLift SANI-S.11 → HR= **9m**

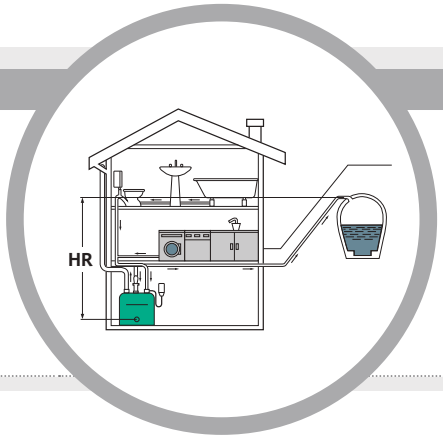


[1] Portate secondo UNI EN 12056 – punto 4.2 Sistema III

**Nota**

Le tabelle di dimensionamento e scelta rapida illustrate in queste pagine sono state elaborate in funzione della nostra esperienza e non possono sostituirsi in nessun caso al calcolo di un professionista abilitato, hanno lo scopo di fornire un indicazione di massima e non impegnativa ai fini progettuali.

# Wilo-DrainLift SANI-M

Stazione di sollevamento
**con 1 pompa.**

## Descrizione

Stazione di sollevamento per **acque nere** per l'installazione all'interno di edifici secondo **UNI EN 12056**, con **una pompa Vortex** valvola di ritegno ispezionabile e quadro elettrico.

## Campo di applicazioni

- Applicazioni residenziali e commerciali
- Raccolta e sollevamento
- Sollevamento acque reflue

## Particolarità / Vantaggi prodotto

→Sistema di solevamento per installazione all'interno degli edifici a perfetta tenuta idraulica e agli odori.
→Motore elettrico disponibile anche per servizio continuo S1 (versione Premium) per una maggiore sicurezza di funzionamento.
→Tre idrauliche disponibili per una maggiore flessibilità nella scelta del sistema in funzione del dislivlello da superare.

## Applicazioni

Sollevamento e drenaggio di acque nere e grigie.

## Chiave di lettura

Esempio: DrainLift SANI-M.12M/1

| | |
|---|---|
| **DrainLift SANI** | Stazione automatica di sollevamento |
| **M** | Taglia **M**: Medium |
| **12** | Prevalenza massima (m) |
| **M** | Tensione:<br>**M**: 1~ monofase **T**: 3~ trifase |
| **1** | Modalità di funzionamento:<br>S3 + Control MS-L |

| Dati tecnici | |
|---|---|
| **Fluidi consentiti** | |
| **Acque nere:** acque che contengono materia fecale o urina.<br>**Acque grigie:** acque reflue che non contengono materia fecale o urina. | |
| **Idrauilica** | |
| Passaggio Libero (mm) | 44 |
| Tipo girante | Vortex |
| **Campo d'impiego** | |
| Temperatura fluido | da +3°C a +40°C |
| **Caratteristiche elettriche** | |
| Alimentazione rete | 1 ~ 230 V<br>3 ~ 400 V |
| Frequenza | 50 Hz |
| Avviamenti max/h | 60 |
| **Motore** | |
| Grado di protezione | IP68 |
| Classe di isolamento | F |

| Materiali |
|---|
| **Serbatoio** |
| PEHD – Polietilene alta densità |
| **Girante** |
| Tecnopolimero |
| **Corpo motore** |
| Acciaio inox |

## Accessori


- Allarmi Pag. 488
- Quadri di gestione e controllo Pag. 489






Soggetto a modifiche tecniche senza preavviso

## Descrizione

Stazione di sollevamento per **acque nere** per l'installazione all'interno di edifici secondo **UNI EN 12056**, con **una pompa Vortex** valvola di ritegno ispezionabile e quadro elettrico.

## Campo di applicazioni

- Applicazioni residenziali e commerciali
- Raccolta e sollevamento
- Sollevamento acque reflue

# Wilo-DrainLift SANI-M

Stazione di sollevamento **con 1 pompa.**

| Wilo-DrainLift SANI-M | 1~230 V – 50 Hz | | | | | | | » VOLUME UTILE 50 L | | | | | | | | PG7 | W1 |
|---|---|---|---|---|---|---|---|---|---|---|---|---|---|---|---|---|---|
| » SISTEMI TAGLIA MEDIUM | | | | | | | | Portata (m³/h) | | | | | | | | | |
| Modello | DN MANDATA | DN INGRESSO | $P_2$ (kW) | Peso (kg) | Consegna | Codice | Prezzo € | 0 | 5 | 10 | 15 | 20 | 25 | 30 | 32 | 35 | 40 |
| | | | | | | | | Prevalenza (m) | | | | | | | | | |
| DrainLift SANI-M.12M/1 | 80 | 100/150 | 1,1 | 50 | D | 2549902 | 3.291,00 | 12 | 10 | 9 | 8 | 6 | 4 | 3 | 2 | | |
| DrainLift SANI-M.16M/1 | 80 | 100/150 | 1,5 | 50 | D | 2549904 | 3.629,00 | 16 | 15 | 13 | 12 | 10 | 8 | 6 | 5 | 3 | 2 |
| | | | | | | | | Portata (m³/h) | | | | | | | | | |
| | 3~400 V – 50 Hz | | | | | | | 0 | 5 | 10 | 15 | 20 | 25 | 30 | 35 | 40 | 48 |
| DrainLift SANI-M.12T/1 | 80 | 100/150 | 1,1 | 51 | D | 2549903 | 3.291,00 | 12 | 10 | 9 | 8 | 6 | 4 | 3 | | | |
| DrainLift SANI-M.16T/1 | 80 | 100/150 | 1,5 | 51 | D | 2549905 | 3.629,00 | 16 | 15 | 13 | 12 | 10 | 8 | 6 | 3 | 2 | |
| DrainLift SANI-M.21T/1 | 80 | 100/150 | 2,5 | 54,5 | D | 2549906 | 3.956,00 | 21 | 20 | 19 | 18 | 17 | 15 | 13 | 11 | 8 | 3 |

**Sistema consigliato secondo UNI EN 12056 [1]:**

**1** unità abitativa
di **medie** dimensioni
→**1 WC** →**2 Lavandini**
→**1 Doccia** →**1 Bidet**
→**2 Lavatrici/Lavastoviglie**
→**Max 4440 l/h**

Dislivello max:
DrainLift SANI-M.12 → HR= **10m**
DrainLift SANI-M.16 → HR= **14m**
DrainLift SANI-M.21 → HR= **19m**

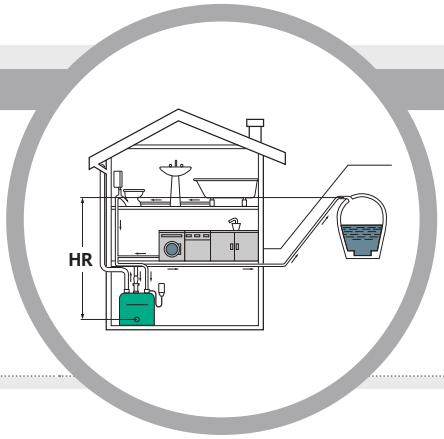


[1] Portate secondo UNI EN 12056 – punto 4.2 Sistema III

**Nota**

Le tabelle di dimensionamento e scelta rapida illustrate in queste pagine sono state elaborate in funzione della nostra esperienza e non possono sostituirsi in nessun caso al calcolo di un professionista abilitato, hanno lo scopo di fornire un indicazione di massima e non impegnativa ai fini progettuali.

# Wilo-DrainLift SANI-L

Stazione di sollevamento
**con 2 pompe.**

## Descrizione

Stazione di sollevamento per **acque nere** per l'installazione all'interno di edifici secondo **UNI EN 12056**, con **due pompe Vortex** valvola di ritegno ispezionabile e quadro elettrico.

## Campo di applicazioni

- Applicazioni residenziali e commerciali
- Raccolta e sollevamento
- Sollevamento acque reflue

## Particolarità / Vantaggi prodotto

→ Sistema con doppia pompa per una maggiore sicurezza di funzionamento in conformità alla UNI EN 12050 (4.11)
→ Motore elettrico disponibile anche per servizio continuo S1 (versione Premium) per una maggiore sicurezza di funzionamento.
→ Vasca di raccolta insensibile alla corrosione grazie all'impiego di materiali specifici per l'applicazione (tecnopolimeri e acciaio inox)

## Applicazioni

Sollevamento e drenaggio di acque nere e grigie.

## Chiave di lettura

| | |
|---|---|
| Esempio: | DrainLift SANI-L.12M/1 |
| **DrainLift SANI** | Stazione automatica di sollevamento |
| **L** | Taglia **L**: Large |
| **12** | Prevalenza massima (m) |
| **M** | Tensione:<br>**M**: 1~ monofase **T**: 3~ trifase |
| **1** | Modalità di funzionamento:<br>S3 + Control MS-L |

| Dati tecnici | |
|---|---|
| **Fluidi consentiti** | |
| **Acque nere:** acque che contengono materia fecale o urina.<br>**Acque grigie:** acque reflue che non contengono materia fecale o urina. | |
| **Idrauilica** | |
| Passaggio Libero (mm) | 44 |
| Tipo girante | Vortex |
| **Campo d'impiego** | |
| Temperatura fluido | da +3°C a +40°C |
| **Caratteristiche elettriche** | |
| Alimentazione rete | 1 ~ 230 V<br>3 ~ 400 V |
| Frequenza | 50 Hz |
| Avviamenti max/h | 60 |
| **Motore** | |
| Grado di protezione | IP68 |
| Classe di isolamento | F |

| Materiali |
|---|
| **Serbatoio** |
| PEHD – Polietilene alta densità |
| **Girante** |
| Tecnopolimero |
| **Corpo motore** |
| Acciaio inox |

## Accessori


- Allarmi Pag. 488
- Quadri di gestione e controllo Pag. 489






Soggetto a modifiche tecniche senza preavviso

## Descrizione

Stazione di sollevamento per **acque nere** per l'installazione all'interno di edifici secondo **UNI EN 12056**, con **due pompe Vortex** valvola di ritegno ispezionabile e quadro elettrico.

## Campo di applicazioni

- Applicazioni residenziali e commerciali
- Raccolta e sollevamento
- Sollevamento acque reflue

# Wilo-DrainLift SANI-L

Stazione di sollevamento **con 2 pompe.**

| Wilo-DrainLift SANI-L | 1~230 V – 50 Hz | | | | | | | » VOLUME UTILE 60 L | | | | | | | | PG7 | W1 |
|---|---|---|---|---|---|---|---|---|---|---|---|---|---|---|---|---|---|
| » SISTEMI TAGLIA LARGE | | | | | | | | Portata (m³/h) | | | | | | | | | |
| Modello | DN MANDATA | DN INGRESSO | $P_2$ (kW) | Peso (kg) | Consegna | Codice | Prezzo € | 0 | 5 | 10 | 15 | 20 | 25 | 30 | 32 | 35 | 40 |
| | | | | | | | | Prevalenza (m) | | | | | | | | | |
| DrainLift SANI-L.12M/1 | 80 | 100/150 | 1,1 | 78 | D | 2549907 | 5.137,00 | 12 | 10 | 9 | 8 | 6 | 4 | 3 | 2 | | |
| DrainLift SANI-L.16M/1 | 80 | 100/150 | 1,5 | 78 | D | 2549909 | 5.685,00 | 16 | 15 | 13 | 12 | 10 | 8 | 6 | 5 | 3 | 2 |
| | | | | | | | | Portata (m³/h) | | | | | | | | | |
| | 3~400 V – 50 Hz | | | | | | | 0 | 5 | 10 | 15 | 20 | 25 | 30 | 35 | 40 | 48 |
| DrainLift SANI-L.12T/1 | 80 | 100/150 | 1,1 | 80 | D | 2549908 | 5.137,00 | 12 | 10 | 9 | 8 | 6 | 4 | 3 | | | |
| DrainLift SANI-L.16T/1 | 80 | 100/150 | 1,5 | 80 | D | 2549910 | 5.685,00 | 16 | 15 | 13 | 12 | 10 | 8 | 6 | 3 | 2 | |
| DrainLift SANI-L.21T/1 | 80 | 100/150 | 2,5 | 88 | D | 2549911 | 6.220,00 | 21 | 20 | 19 | 18 | 17 | 15 | 13 | 11 | 8 | 3 |

### Sistema consigliato secondo UNI EN 12056 [1]:

Max **2** unità abitative di **medio-grandi** dimensioni complete di doppi servizi
→**4 WC** →**6 Lavandini**
→**2 Docce** →**3 Lavatrice**
→**4 Lavatrici/Lavastoviglie**
→**2 Vasche** →**4 Bidet**
→**Max 7200 l/h** [2]

Dislivello max:
DrainLift SANI-L.12 → HR= **10m**
DrainLift SANI-L.16 → HR= **14m**
DrainLift SANI-L.21 → HR= **19m**

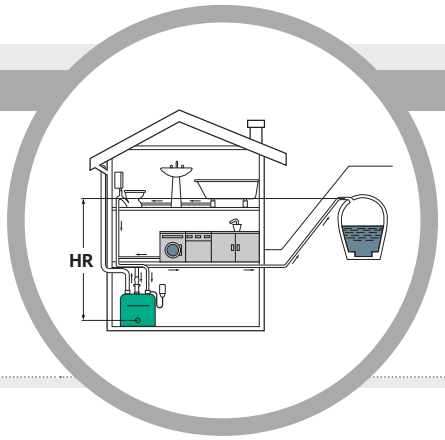


[1] Portate secondo UNI EN 12056 – punto 4.2 Sistema III
[2] **Prestazioni con due pompe attive.** Conservando una pompa a completa riserva è possibile servire le seguenti utenze (rispetto UNI EN 12056): **1 WC, 1 Lavabi, 1 Docce, 2 Lavatrici/lavastoviglie** (max 3600 l/h).

**Nota**

Le tabelle di dimensionamento e scelta rapida illustrate in queste pagine sono state elaborate in funzione della nostra esperienza e non possono sostituirsi in nessun caso al calcolo di un professionista abilitato, hanno lo scopo di fornire un indicazione di massima e non impegnativa ai fini progettuali.

# Wilo-DrainLift SANI-XL

Stazione di sollevamento
**con 2 pompe.**

## Descrizione

Stazione di sollevamento per **acque nere** per l'installazione all'interno di edifici secondo **UNI EN 12056**, con **due pompe Vortex** valvola di ritegno ispezionabile e quadro elettrico.

## Campo di applicazioni

- Applicazioni residenziali e commerciali
- Raccolta e sollevamento
- Sollevamento acque reflue

## Particolarità / Vantaggi prodotto

→Elevata affidabilità operativa grazie alla protezione termica del motore, ad un ampio volume di comando e ai motori con numerosi avviamenti ora
→Struttura insensibile alla corrosione grazie all'impiego di materiali specificatamente selezionati (tecnopolimeri e acciaio inox)
→Alta flessibilità di posa grazie alle due versioni, con maggiori compatibilità ai fluidi e possibilità di comunicazione.

## Applicazioni

Sollevamento e drenaggio di acque nere e grigie.

## Chiave di lettura

| | |
|---|---|
| Esempio: | DrainLift SANI-XL.12M/1 |
| **DrainLift SANI** | Stazione automatica di sollevamento |
| **XL** | Taglia **X**: Extralarge |
| **12** | Prevalenza massima (m) |
| **M** | Tensione:<br>**M**: 1~ monofase **T**: 3~ trifase |
| **1** | Modalità di funzionamento:<br>S3 + Control MS-L |

| Dati tecnici | |
|---|---|
| **Fluidi consentiti** | |
| **Acque nere:** acque che contengono materia fecale o urina.<br>**Acque grigie:** acque reflue che non contengono materia fecale o urina. | |
| **Idrauilica** | |
| Passaggio Libero (mm) | 44 |
| Tipo girante | Vortex |
| **Campo d'impiego** | |
| Temperatura fluido | da +3°C a +40°C |
| **Caratteristiche elettriche** | |
| Alimentazione rete | 1 ~ 230 V<br>3 ~ 400 V |
| Frequenza | 50 Hz |
| Avviamenti max/h | 60 |
| **Motore** | |
| Grado di protezione | IP68 |
| Classe di isolamento | F |

| Materiali |
|---|
| **Serbatoio** |
| PEHD – Polietilene alta densità |
| **Girante** |
| Tecnopolimero |
| **Corpo motore** |
| Acciaio inox |

## Accessori


- Allarmi Pag. 488
- Quadri di gestione e controllo Pag. 489






Soggetto a modifiche tecniche senza preavviso

## Descrizione

Stazione di sollevamento per **acque nere** per l'installazione all'interno di edifici secondo **UNI EN 12056**, con **due pompe Vortex** valvola di ritegno ispezionabile e quadro elettrico.

## Campo di applicazioni

- Applicazioni residenziali e commerciali
- Raccolta e sollevamento
- Sollevamento acque reflue

# Wilo-DrainLift SANI-XL

Stazione di sollevamento **con 2 pompe.**

| Wilo-DrainLift SANI-XL | 1~230 V – 50 Hz | | | | | | | » VOLUME UTILE 286 L | | | | | | | | PG7 | W1 |
|---|---|---|---|---|---|---|---|---|---|---|---|---|---|---|---|---|---|
| » SISTEMI TAGLIA LARGE | | | | | | | | Portata (m³/h) | | | | | | | | | |
| Modello | DN MANDATA | DN INGRESSO | $P_2$ (kW) | Peso (kg) | Consegna | Codice | Prezzo € | 0 | 5 | 10 | 15 | 20 | 25 | 30 | 32 | 35 | 40 |
| | | | | | | | | Prevalenza (m) | | | | | | | | | |
| DrainLift SANI-XL.12M/1 | 80 | 200 | 1,1 | 110 | D | 2549912 | 7.481,00 | 12 | 10 | 9 | 8 | 6 | 4 | 3 | 2 | | |
| DrainLift SANI-XL.16M/1 | 80 | 200 | 1,5 | 110 | D | 2549914 | 8.027,00 | 16 | 15 | 13 | 12 | 10 | 8 | 6 | 5 | 3 | 2 |
| | | | | | | | | Portata (m³/h) | | | | | | | | | |
| | 3~400 V – 50 Hz | | | | | | | 0 | 5 | 10 | 15 | 20 | 25 | 30 | 35 | 40 | 48 |
| DrainLift SANI-XL.12T/1 | 80 | 200 | 1,1 | 112 | D | 2549913 | 7.481,00 | 12 | 10 | 9 | 8 | 6 | 4 | 3 | | | |
| DrainLift SANI-XL.16T/1 | 80 | 200 | 1,5 | 112 | D | 2549915 | 8.027,00 | 16 | 15 | 13 | 12 | 10 | 8 | 6 | 3 | 2 | |
| DrainLift SANI-XL.21T/1 | 80 | 200 | 2,5 | 121 | D | 2549916 | 8.556,00 | 21 | 20 | 19 | 18 | 17 | 15 | 13 | 11 | 8 | 3 |

### Sistema consigliato secondo UNI EN 12056 [1]:

Unità abitative di **grandi** dimensioni fino a 50 alloggi con doppi servizi
→**100 WC** →**150 Lavandini**
→**50 Docce** →**75 Lavatrici**
→**50 Lavatrici/Lavastoviglie**
→**50 Vasche** →**100 Bidet**
→**Max 34320 l/h** [2]

Dislivello max:
DrainLift SANI-XL.12 → HR= **10m**
DrainLift SANI-XL.16 → HR= **14m**
DrainLift SANI-XL.21 → HR= **19m**

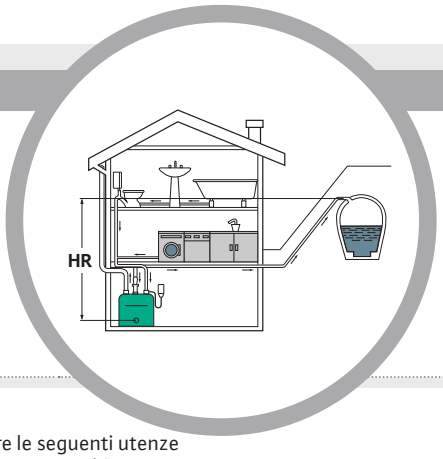


[1] Portate secondo UNI EN 12056 – punto 4.2 Sistema III
[2] **Prestazioni con due pompe attive.** Conservando una pompa a completa riserva è possibile servire le seguenti utenze (rispetto UNI EN 12056): **24 WC, 36 Lavabi, 12 Docce, 12 Vasche, 24 Lavatrici/lavastoviglie** (max 17160 l/h).

**Nota**

Le tabelle di dimensionamento e scelta rapida illustrate in queste pagine sono state elaborate in funzione della nostra esperienza e non possono sostituirsi in nessun caso al calcolo di un professionista abilitato, hanno lo scopo di fornire un indicazione di massima e non impegnativa ai fini progettuali.

# Wilo-DrainLift XXL

Stazione di sollevamento
**per acque nere**

## Descrizione

Stazione di sollevamento per **acque nere** per l'installazione all'interno di edifici secondo **UNI EN 12056** e quadro elettrico.

## Campo di applicazioni

- Applicazioni commerciali
- Raccolta e sollevamento
- Sollevamento acque reflue

## Particolarità / Vantaggi prodotto

→Temperatura dei fluidi pompati max. 40 °C, per breve tempo 65 °C.
→Volume lordo del serbatoio 400 o 800 litri a seconda delle versioni.
→Passaggio sferico libero da 78 mm a 95 mm a seconda del modello.

## Applicazioni

Sollevamento e drenaggio di acque nere e grigie.

## Chiave di lettura

| | |
|---|---|
| Esempio: | DrainLift XXL 1080-2/7 |
| **DrainLift** | Stazione di sollevamento |
| **XXL** | Extra Extra Large |
| **10** | Bocca mandata DN100<br>**8=** Bocca mandata DN80 |
| **80** | Volume complessivo 800 l<br>**40=** volume complessivo 400 l |
| **2** | Numero di pompe installate |
| **7** | Potenza $P_2$ per ogni pompa (kW) |

## Dati tecnici

| | |
|---|---|
| **Fluidi consentiti** | |
| **Acque nere:** acque che contengono materia fecale o urina.<br>**Acque grigie:** acque reflue che non contengono materia fecale o urina. | |
| **Campo d'impiego** | |
| Temperatura fluido | da +3°C a +40°C |
| Temperatura ambiente max | +40°C |
| **Caratteristiche elettriche** | |
| Alimentazione rete | 3 ~ 400 V |
| Frequenza | 50 Hz |
| Avviamenti max/h | 60 |
| **Grado protezione** | |
| Stazione di sollevamento | IP68 |

## Materiali

| |
|---|
| **Serbatoio** |
| PEHD – Polietilene alta densità |
| **Corpo del gruppo idraulico** |
| Tecnopolimero |
| **Corpo motore** |
| Acciao inox |

## Accessori


- Allarmi Pag. **488**
- Quadri di gestione e controllo Pag. **489**






Soggetto a modifiche tecniche senza preavviso

## Descrizione

Stazione di sollevamento per **acque nere** per l'installazione all'interno di edifici secondo **UNI EN 12056** e quadro elettrico.

# Wilo-DrainLift XXL

Stazione di sollevamento **per acque nere**

## Campo di applicazioni

- Applicazioni commerciali
- Raccolta e sollevamento
- Sollevamento acque reflue

| Wilo-DrainLift XXL | 3~400 V - 50 Hz | | | | | | | PG8 | | | | | | | | W3 | |
|---|---|---|---|---|---|---|---|---|---|---|---|---|---|---|---|---|---|
| » Sistemi a 2 pompe | | | | | | | | Portata (m³/h) | | | | | | | | | |
| Modello | Dn mandata | Volume lordo (L) | $P_1$ (kW) | Peso (kg) | Consegna | Codice | Prezzo € | 0 | 20 | 30 | 40 | 50 | 60 | 70 | 75 | 80 | 85 |
| | | | | | | | | Prevalenza (m) | | | | | | | | | |
| DrainLift XXL 840-2/1.4 | 80 | 400 | 1,4 | 160 | C | 2509000 | 16.804,00 | 8,5 | 6,6 | 6 | 5,4 | 4,8 | 4,2 | 3,5 | 3,2 | | |
| DrainLift XXL 840-2/1.8 | 80 | 400 | 1,8 | 160 | C | 2509001 | 17.489,00 | 10,2 | 8,4 | 7,5, | 6,8 | 6 | 5,5 | 4,8 | 4,4 | 3,9 | 3,5 |
| DrainLift XXL 880-2/1.4 | 80 | 800 | 1,4 | 195 | C | 2509005 | 18.261,00 | 8,5 | 6,6 | 6 | 5,4 | 4,8 | 4,2 | 3,5 | 3,2 | | |
| DrainLift XXL 880-2/1.8 | 80 | 800 | 1,8 | 195 | C | 2509006 | 18.635,00 | 10,2 | 8,4 | 7,5, | 6,8 | 6 | 5,5 | 4,8 | 4,4 | 3,9 | 3,5 |
| | | | | | | | | Portata (m³/h) | | | | | | | | | |
| » Sistemi a 2 pompe | 3~400 V - 50 Hz | | | | | | | 0 | 20 | 40 | 60 | 80 | 100 | 110 | 120 | 130 | 140 |
| DrainLift XXL 1040-2/3.9 | 100 | 400 | 3,9 | 195 | C | 2509014 | 25.620,00 | 12,2 | 10,5 | 9 | 7,4 | 6,6 | 5,4 | 4,7 | 4 | 3 | 2,2 |
| DrainLift XXL 1040-2/5.2 | 100 | 400 | 5,2 | 195 | C | 2509015 | 25.720,00 | 15,4 | 13,2 | 11,5 | 10,4 | 9 | 8 | 7,2 | 6,6 | 5,6 | 4,6 |
| DrainLift XXL 1040-2/7 | 100 | 400 | 7 | 195 | C | 2509016 | 25.838,00 | 18,6 | 16,8 | 15 | 13,5 | 12 | 10,5 | 10 | 9 | 8,2 | 7,3 |
| DrainLift XXL 1040-2/8.4 | 100 | 400 | 8,4 | 195 | C | 2509017 | 25.915,00 | 21,2 | 19 | 17,6 | 16 | 14 | 12,5 | 12 | 11 | 10 | 9,3 |
| DrainLift XXL 1080-2/3.9 | 100 | 800 | 3,9 | 230 | C | 2509034 | 26.700,00 | 12 | 10,5 | 9 | 7,8 | 6,6 | 5,4 | 4,7 | 4 | 3 | 2 |
| DrainLift XXL 1080-2/5.2 | 100 | 800 | 5,2 | 230 | C | 2509035 | 26.796,00 | 15,4 | 13,2 | 11,5 | 10,4 | 9 | 8 | 7,2 | 6,6 | 5,6 | 4,6 |
| DrainLift XXL 1080-2/7 | 100 | 800 | 7 | 230 | C | 2509036 | 26.866,00 | 18,6 | 16,8 | 15 | 13,5 | 12 | 10,5 | 10 | 9 | 8,2 | 7,3 |
| DrainLift XXL 1800-2/8.4 | 100 | 800 | 8,4 | 230 | C | 2509037 | 26.924,00 | 21,2 | 19 | 17,6 | 16 | 14 | 12,5 | 12 | 11 | 10 | 9,3 |

| Accessori specifici | » Apparecchi di comando ed accessori idraulici | PG14 | W3 |
|---|---|---|---|
| Modello | Descrizione | Codice | Prezzo € |
| DrainAlarm | Quadro allarme indipendente dalla rete con segnale acustico e ottico | 2545133 | 207,00 |
| Manicotto flangiato DN80 | Con tubo flessibile e fascette di fissaggio DN 80/80 | 2511595 | 318,00 |
| Manicotto flangiato DN100 | Con tubo flessibile e fascette di fissaggio DN 100/100 | 2511597 | 331,00 |
| Manicotto flangiato DN150 | Con tubo flessibile e fascette di fissaggio DN 150/150 | 2511598 | 413,00 |
| Valvola d'intercettazione DN80 | GG25 (^= EN-GJL-250), con kit accessori di montaggio DN 80 | 2017162 | 356,00 |
| Valvola d'intercettazione DN100 | GG25 (^= EN-GJL-250), con kit accessori di montaggio DN 100 | 2017163 | 490,00 |
| Valvola d'intercettazione DN150 | GG25 (^= EN-GJL-250), con kit accessori di montaggio DN 150 | 2017164 | 610,00 |
| Guarnizione ingresso DN 100 | Per ulteriori ingressi DN 100 | 2522672 | 107,00 |
| Kit guarnizione ingresso DN 150 | Guarnizione + taglierina circolare DN 150 | 2515145 | 228,00 |

# Wilo-DrainLift Box

Stazione di sollevamento
**per installazione interrata**

## Descrizione

Stazione di sollevamento con pompa sommergibile e valvola di ritegno per l'**installazione interrata**.

## Campo di applicazioni

- Applicazioni residenziali
- Raccolta e sollevamento
- Drenaggio

## Particolarità / Vantaggi prodotto

- → Interruttore a galleggiante integrato in serbatoio in materiale sintetico
- → Ideale per installazione interrata
- → Stazione completa pronta per l'utilizzo con valvola di ritegno integrata

## Applicazioni

Sollevamento di acque grigie e meteoriche.

## Chiave di lettura

| | |
|---|---|
| Esempio: | DrainLift Box 32/8 |
| **DrainLift** | Stazione automatica di sollevamento |
| **Box** | Installazione interrata |
| **32** | Diametro nominale del raccordo di mandata (DN 32, Ø 40) |
| **8** | Prevalenza max (mc.a.) |

## Dati tecnici

| | |
|---|---|
| **Fluidi consentiti** | |
| **Acque grigie:** acque reflue che non contengono materia fecale o urina. **Acque meteoriche.** | |
| **Campo d'impiego** | |
| Temperatura fluido | da +3°C a +35°C |
| Pressione di esercizio max. | 0.8 bar |
| **Caratteristiche elettriche** | |
| Alimentazione rete | 1 ~ 230 V |
| Frequenza | 50 Hz |
| **Motore** | |
| Grado protezione | IP68 |
| Classe di isolamento | F |

## Materiali

| |
|---|
| **Serbatoio interrato** |
| Polietilene |
| **Girante** |
| Tecnopolimero |
| **Corpo motore** |
| Acciaio inox |

## Accessori


- Apparecchi di comando Pag. 486
- Allarmi Pag. 488
- Quadri di gestione e controllo Pag. 489






Soggetto a modifiche tecniche senza preavviso

## Descrizione

Stazione di sollevamento con pompa sommergibile e valvola di ritegno per l'**installazione interrata**.

# Wilo-DrainLift Box

Stazione di sollevamento
**per installazione interrata**

## Campo di applicazioni

- Applicazioni residenziali
- Raccolta e sollevamento
- Drenaggio

| Wilo-DrainLift Box | 1~230 V - 50 Hz | | | | | | | | » Versione con pompa Wilo-Drain TM | | | | | | | | | PG7 | W1 |
|---|---|---|---|---|---|---|---|---|---|---|---|---|---|---|---|---|---|---|---|
| | | | | | | | | | Portata (m³/h) | | | | | | | | | | |
| Modello | Dn mandata | Volume lordo (L) | $P_1$ (kW) | Corrente assorbita (A) | Peso (kg) | Consegna | Codice | Prezzo € | 0 | 3 | 4 | 5 | 6 | 7 | 8 | 9 | 10 | 11 | |
| | | | | | | | | | Prevalenza (m) | | | | | | | | | | |
| DrainLift Box 32/8 | 32 | 113 | 0,45 | 2,1 | 38 | C | 2521820 | 1.471,00 | 6.6 | 6 | 5.4 | 4.8 | 4 | 3 | 2 | | | | |
| DrainLift Box 32/11 | 32 | 113 | 0,75 | 3,6 | 32 | C | 2521821 | 1.586,00 | 9 | 8.6 | 8.2 | 7.6 | 7.4 | 6.8 | 6 | 5 | 3.7 | 2.2 | |

| Wilo-DrainLift Box | 1~230 V - 50 Hz | | | | | | | | » Versione con pompa Wilo-Rexa mini3 | | | | | | | | | PG7 | W1 |
|---|---|---|---|---|---|---|---|---|---|---|---|---|---|---|---|---|---|---|---|
| | | | | | | | | | Portata (m³/h) | | | | | | | | | | |
| Modello | Dn mandata | Volume lordo (L) | $P_1$ (kW) | Corrente assorbita (A) | Peso (kg) | Consegna | Codice | Prezzo € | 0 | 2 | 4 | 6 | 8 | 10 | 11 | 12 | 13 | 14 | |
| | | | | | | | | | Prevalenza (m) | | | | | | | | | | |
| DrainLift Box 40/11 | 40 | 113 | 0,93 | 4,1 | 33 | C | 2553190 | 1.707,00 | 13 | 12 | 11 | 10 | 9 | 7 | 6 | 5 | 4 | 3 | |

| Accessori specifici | » Apparecchi di comando ed accessori idraulici | PG14 | W3 |
|---|---|---|---|
| Modello | Descrizione | Codice | Prezzo € |
| AlarmControl 1 | Apparecchio di allarme con mini interruttore a galleggiante | 2522846 | 242,00 |
| WA 65 | Interruttore a galleggiante con 5 m di cavo.<br>Per fluidi con temperature fino +65°C | 503211390 | 79,00 |

# Wilo-DrainLift WS...Basic/MINI3

## Stazione di sollevamento automatica per acque reflue

Installazione soprasuolo o interrata, pronta per il collegamento con s**erbatoio di raccolta** e **una o due pompe integrate.**

### In evidenza

Vasca, pompe e quadro elettrico sono forniti già assemblati.

### Efficienza

Sistema idraulico anti-corrosione adatto all'impiego e al trasporto di fluidi di diversa natura.

### Tecnologia

1 o 2 pompe sommergibili Wilo-Rexa MINI3 preinstallate nella fornitura.

### Idraulica

Tubazioni di mandata sviluppati specificatamente per agevolare le operazioni di manutanzione

### Installazione

Quadro elettrico, sensori di livello, interruttore a galleggiante e serbatoio compresi nella fornitura.





Soggetto a modifiche tecniche senza preavviso

## Descrizione

Stazione di **sollevamento** per acque reflue, **installazione soprasuolo o interrata** con una o due pompe integrate.
**Preassemblata e collaudata in fabbrica.**

## Campo di applicazioni

- Applicazioni residenziali e commerciali
- Raccolta e sollevamento
- Sollevamento acque reflue

# Wilo-DrainLift WS...Basic/MINI3

Stazione di sollevamento
**installazione soprasuolo o interrata**

## Particolarità / Vantaggi prodotto

→ Pozzetto a prova di pressione per installazione soprassuolo e interrata.
→ Collettori, sensori di livello, apparecchio di comando e pompa inclusi nella fornitura.
→ Pompa sommergibile Wilo-Rexa Mini3 preinstallata.

## Applicazioni

Sollevamento e drenaggio di acque reflue domestiche.

## Chiave di lettura

| | |
|---|---|
| Esempio: | WS40E Basic/MINI3 V04.09/M05-523 |
| **WS40** | Stazione di pompaggio con bocca di mandata DN40 |
| **E** | Numero di pompe presenti nel sistema:<br>**E**: 1 pompa<br>**D:** 2 pompe |
| **MINI3 V04.09/ M05-523** | Modello pompa installata |

## Materiali

| |
|---|
| **Serbatoio** |
| PEHD – Polietilene alta densità |
| **Girante** |
| Tecnopolimero |
| **Corpo pompa** |
| Ghisa grigia |

## Dati tecnici

| | |
|---|---|
| **Fluidi consentiti** | |
| **Acque reflue domestiche.** | |
| **Campo d'impiego** | |
| Temperatura fluido | da +3°C a +40°C |
| **Caratteristiche elettriche** | |
| Alimentazione rete | 1 ~ 230 V<br>3 ~ 400 V |
| Frequenza | 50 Hz |
| **Motore** | |
| Grado di protezione | IP68 |
| Classe di isolamento | F |

## Fornitura

**Sistema preassemblato e collaudato in fabbrica**

**Versione Monofase 1~ 230 V / 50 Hz**
n.1 Serbatoio di raccolta completo di coperchio
n.1 o 2 pompe a seconda del modello
n.1 Quadro elettrico (per la versione con 2 pompe)

**Versione Trifase 3~ 400 V / 50 Hz**
n.1 Serbatoio di raccolta completo di coperchio
n.1 o 2 pompe a seconda del modello
n.1 Quadro elettrico

- → Tubazioni interne in acciaio inox
- → Valvola d'intercettazione in bronzo
- → Accoppiamento di superficie in materiale sintetico con valvola di ritegno integrata
- → Coperchio con guarnizione (pedonabile fino a 200 kg)
- → Tagliacerchi Ø 124 mm, guarnizione ingresso DN 100 (per tubo di Ø 110 mm)
- → 1 tubo flessibile in PVC Ø 50 mm con fascette per il collegamento di una pompa a membrana ad azionamento manuale

# Wilo-DrainLift WS...Basic/MINI3

Stazione di sollevamento
**con 1 pompa.**

## Descrizione

Stazione di **sollevamento** per acque reflue, **installazione soprasuolo o interrata** con una o due pompe integrate.
**Preassemblata e collaudata in fabbrica.**

## Campo di applicazioni

- Applicazioni residenziali e commerciali
- Raccolta e sollevamento
- Sollevamento acque reflue

| Wilo-DrainLift WS 40 MINI3 | 1~230 V – 50 Hz | | | | | | » Pompe DN40 | | | | | | | PG8 | | W3 |
|---|---|---|---|---|---|---|---|---|---|---|---|---|---|---|---|---|
| » Sistemi a 1 pompa | | | | | | | Portata (m³/h) | | | | | | | | | |
| Modello | Mandata serbatoio DN | Volume lordo (L) | $P_2$ (kW) | Consegna | Codice | Prezzo € | 0 | 4 | 6 | 8 | 10 | 12 | 14 | 16 | 18 | 20 |
| | | | | | | | Prevalenza (m) | | | | | | | | | |
| WS40E BASIC/MINI3 V04/M06-523 | 40 | 255 | 0.6 | C | 2552860 | 1.873,00 | 10,7 | 9,8 | 9,5 | 9 | 8,5 | 7,5 | 6,5 | 5,8 | 5 | 3,7 |
| | | | | | | | Portata (m³/h) | | | | | | | | | |
| | 3~400 V – 50 Hz | | | | | | 0 | 4 | 6 | 8 | 10 | 12 | 14 | 16 | 18 | 20 |
| WS40E BASIC/MINI3 V04/T06-540 | 40 | 255 | 0.6 | C | 2552861 | 2.478,00 | 10,7 | 9,8 | 9,5 | 9 | 8,5 | 7,5 | 6,5 | 5,8 | 5 | 3,7 |

| Wilo-DrainLift WS 50 MINI3 | 1~230 V – 50 Hz | | | | | | » Pompe DN50 | | | | | | | PG8 | | W3 |
|---|---|---|---|---|---|---|---|---|---|---|---|---|---|---|---|---|
| » Sistemi a 1 pompa | | | | | | | Portata (m³/h) | | | | | | | | | |
| Modello | Mandata serbatoio DN | Volume lordo (L) | $P_2$ (kW) | Consegna | Codice | Prezzo € | 0 | 4 | 6 | 8 | 10 | 12 | 14 | 16 | 18 | 20 |
| | | | | | | | Prevalenza (m) | | | | | | | | | |
| WS50E BASIC/MINI3 V04/M06-523 | 50 | 255 | 0.6 | C | 2552864 | 2.142,00 | 10,7 | 9,8 | 9,5 | 9 | 8,5 | 7,5 | 6,5 | 5,8 | 5 | 3,7 |

| Accessori specifici | » Apparecchi di comando ed accessori idraulici | PG14 | W3 |
|---|---|---|---|
| Modello | Descrizione | Codice | Prezzo € |
| Prolunga pozzo WS40/50 | in PE, Ø 500 x 300, inclusa guarnizione e accessori di montaggio | 2525190 | 221,00 |
| Valvola d'intercettazione ingresso DN 100 | incluso materiale di fissaggio | 2017163 | 490,00 |
| Valvola di ritegno | 1" | 2525180 | 388,00 |
| Tubo flangiato DN 100 | Per il collegamento della valvola di intercettazione sul tubo di ingresso | 2511597 | 331,00 |
| Pompa manuale | A membrana R 1½" | 2060166 | 329,00 |
| Guarnizione ingresso DN 100 | Per ulteriori ingressi DN 100 | 2522672 | 107,00 |
| Kit guarnizione ingresso DN 150 | Guarnizione + taglierina circolare DN 150 | 2515145 | 228,00 |





Soggetto a modifiche tecniche senza preavviso

## Descrizione

Stazione di **sollevamento** per acque reflue, **installazione soprasuolo o interrata** con una o due pompe integrate.
**Preassemblata e collaudata in fabbrica.**

## Campo di applicazioni

- Applicazioni residenziali e commerciali
- Raccolta e sollevamento
- Sollevamento acque reflue

# Wilo-DrainLift WS...Basic/MINI3

Stazione di sollevamento **con 2 pompe.**

| Wilo-DrainLift WS 40 MINI3 | | | | | | | » Pompe DN40 | | | | | | | | PG8 | W3 |
|---|---|---|---|---|---|---|---|---|---|---|---|---|---|---|---|---|
| » Sistemi a 2 pompe | | | | | | | Portata (m³/h) | | | | | | | | | |
| Modello | Mandata serbatoio DN | Volume lordo (L) | $P_2$ (kW) | Consegna | Codice | Prezzo € | 0 | 4 | 6 | 8 | 10 | 12 | 14 | 16 | 18 | 20 |
| | | | | | | | Prevalenza (m) | | | | | | | | | |
| WS40D BASIC/MINI3 V04/M06-523 | 40 | 400 | 0.6 | C | 2552862 | 4.593,00 | 10,7 | 9,8 | 9,5 | 9 | 8,5 | 7,5 | 6,5 | 5,8 | 5 | 3,7 |
| | | | | | | | Portata (m³/h) | | | | | | | | | |
| 3~400 V - 50 Hz | | | | | | | 0 | 4 | 6 | 8 | 10 | 12 | 14 | 16 | 18 | 20 |
| WS40D BASIC/MINI3 V04/T06-540 | 40 | 400 | 0.6 | C | 2552863 | 4.683,00 | 10,7 | 9,8 | 9,5 | 9 | 8,5 | 7,5 | 6,5 | 5,8 | 5 | 3,7 |

| Wilo-DrainLift WS 50 MINI3 | | | | | | | » Pompe DN50 | | | | | | | | PG8 | W3 |
|---|---|---|---|---|---|---|---|---|---|---|---|---|---|---|---|---|
| » Sistemi a 2 pompe | | | | | | | Portata (m³/h) | | | | | | | | | |
| Modello | Mandata serbatoio DN | Volume lordo (L) | $P_2$ (kW) | Consegna | Codice | Prezzo € | 0 | 4 | 6 | 8 | 10 | 12 | 14 | 16 | 18 | 20 |
| | | | | | | | Prevalenza (m) | | | | | | | | | |
| WS50D BASIC/MINI3 V04/M06-523 | 50 | 400 | 0.6 | C | 2552865 | 5.023,00 | 10,7 | 9,8 | 9,5 | 9 | 8,5 | 7,5 | 6,5 | 5,8 | 5 | 3,7 |

| Accessori specifici | » Apparecchi di comando ed accessori idraulici | PG14 | W3 |
|---|---|---|---|
| Modello | Descrizione | Codice | Prezzo € |
| **Prolunga pozzo WS40/50** | in PE, Ø 500 x 300, inclusa guarnizione e accessori di montaggio | **2525190** | **221,00** |
| **Valvola d'intercettazione ingresso DN 100** | incluso materiale di fissaggio | **2017163** | **490,00** |
| **Valvola di ritegno** | 1" | **2525180** | **388,00** |
| **Tubo flangiato DN 100** | Per il collegamento della valvola di intercettazione sul tubo di ingresso | **2511597** | **331,00** |
| **Pompa manuale** | A membrana R 1½" | **2060166** | **329,00** |
| **Guarnizione ingresso DN 100** | Per ulteriori ingressi DN 100 | **2522672** | **107,00** |
| **Kit guarnizione ingresso DN 150** | Guarnizione + taglierina circolare DN 150 | **2515145** | **228,00** |



Soggetto a modifiche tecniche senza preavviso

# Wilo-DrainLift WS 50

## Stazione di sollevamento automatica per acque nere

Installazione soprasuolo o interrata, con s**erbatoio di raccolta** e **una o due pompe integrate.**

### In evidenza

Vasca, pompe e quadro elettrico sono forniti da assemblare in cantiere.

### Efficienza

Sistema idraulico anti-corrosione adatto all'impiego e al trasporto di fluidi di diversa natura.

### Tecnologia

1 o 2 pompe sommergibili 1 ~ 230 V e 3 ~ 400 V serie Wilo-Rexa UNI.

### Idraulica

Tubazioni di mandata sviluppati specificatamente per agevolare le operazioni di manutanzione.

### Installazione

Quadro elettrico, sensori di livello, interruttore a galleggiante e serbatoio compresi nella fornitura.





Soggetto a modifiche tecniche senza preavviso

## Descrizione

Stazione di **sollevamento** per acque reflue, **installazione soprasuolo o interrata** con una o due pompe integrate. **Vasca, pompe e quadro elettrico sono forniti da assemblare in cantiere.**

## Campo di applicazioni

- Applicazioni residenziali e commerciali
- Raccolta e sollevamento
- Sollevamento acque reflue

# Wilo-DrainLift WS 50

Stazione di sollevamento
**installazione soprasuolo o interrata**

## Particolarità / Vantaggi prodotto

→Pozzetto a prova di pressione per installazione soprassuolo e interrata.
→Collettori, controllo livello, apparecchio di comando e pompa inclusi nella fornitura.

## Applicazioni

Sollevamento di acque grigie, nere e meteoriche.

## Chiave di lettura

| | |
|---|---|
| Esempio: | **DrainLift WS 50E-UNI V05/T06** |
| **DrainLift** | Stazione automatica di sollevamento |
| **WS 50** | Stazione di pompaggio Synthetic Bocca mandata DN40 |
| **E** | Numero di pompe presenti nel sistema:<br>**E**: 1 pompa<br>**D:** 2 pompe |
| **UNI V05** | Pompa integrata Wilo-Rexa... |
| **T** | **M**=1~230V; **T**=3~400V |
| **06** | Valore/10 = potenza motore $P_2$ in kW |

## Materiali

| |
|---|
| **Serbatoio** |
| PEHD – Polietilene alta densità |
| **Girante** |
| Tecnopolimero |
| **Corpo motore** |
| Acciaio inox |

## Dati tecnici

| | |
|---|---|
| **Fluidi consentiti** | |
| **Acque reflue:** acque che possono contenere materia fecale o urina.<br>**Acque meteoriche.** | |
| **Campo d'impiego** | |
| Temperatura fluido | da +3°C a +35°C |
| **Caratteristiche elettriche** | |
| Alimentazione rete | 1 ~ 230 V<br>3 ~ 400 V |
| Frequenza | 50 Hz |
| **Motore** | |
| Grado di protezione | IP68 |
| Classe di isolamento | F |

## Fornitura

**n.1 o 2 pompe a seconda del modello**

n.1 Serbatoio di raccolta completo di coperchio
n.1 Quadro elettrico
n.1 Sensore di livello 0-1 m con cavo da 10 m
n.1 Interruttore a galleggiante con cavo da 10 m per troppopieno

# Wilo-DrainLift WS 50

Stazione di sollevamento
**installazione soprasuolo o interrata**

## Descrizione

Stazione di **sollevamento** per acque reflue, **installazione soprasuolo o interrata** con una o due pompe integrate. **Vasca, pompe e quadro elettrico sono forniti da assemblare in cantiere.**

## Campo di applicazioni

- Applicazioni residenziali e commerciali
- Raccolta e sollevamento
- Sollevamento acque reflue

| Wilo-DrainLift WS 50 | 1~230 V – 50 Hz | | | | | | » Pompe DN50 | | | | | | | | PG8 | W3 |
|---|---|---|---|---|---|---|---|---|---|---|---|---|---|---|---|---|
| » Sistemi a 1 pompa | | | | | | | Portata (m³/h) | | | | | | | | | |
| Modello | Mandata serbatoio G/DN | Volume lordo (L) | $P_2$ (kW) | Consegna | Codice | Prezzo € | 0 | 2 | 4 | 8 | 12 | 16 | 20 | 24 | 28 | 32 |
| | | | | | | | Prevalenza (m) | | | | | | | | | |
| WS 50E-UNI V05/M04 | 2"/50 | 255 | 0,37 | C | WS0001 | 4.093,00 | 6,4 | 6 | 5,2 | 3,8 | 2,6 | 2 | 1,3 | | | |
| WS 50E-UNI V05/M06 | 2"/50 | 255 | 0,55 | C | WS0002 | 4.152,00 | 9 | 8,5 | 8,2 | 6,6 | 5,2 | 4 | 3 | 2 | 1,3 | |
| WS 50E-UNI V05/M08 | 2"/50 | 255 | 0,75 | C | WS0003 | 4.217,00 | 13 | 12 | 11 | 9,5 | 8,1 | 7,5 | 5 | 3,7 | 3 | 2 |
| | | | | | | | Portata (m³/h) | | | | | | | | | |
| | 3~400 V – 50 Hz | | | | | | 0 | 2 | 4 | 8 | 12 | 16 | 20 | 24 | 28 | 32 |
| WS 50E-UNI V05/T04 | 2"/50 | 255 | 0,37 | C | WS0006 | 4.065,00 | 6,4 | 6 | 5,2 | 3,8 | 2,6 | 2 | 1,3 | | | |
| WS 50E-UNI V05/T06 | 2"/50 | 255 | 0,55 | C | WS0007 | 4.134,00 | 9 | 8,5 | 8,2 | 6,6 | 5,2 | 4 | 3 | 2 | 1,3 | |
| WS 50E-UNI V05/T08 | 2"/50 | 255 | 0,75 | C | WS0008 | 4.204,00 | 13 | 12 | 11 | 9,5 | 8,1 | 7,5 | 5 | 3,7 | 3 | 2 |

| Wilo-DrainLift WS 50 | 1~230 V – 50 Hz | | | | | | » Pompe DN65 | | | | | | | | PG8 | W3 |
|---|---|---|---|---|---|---|---|---|---|---|---|---|---|---|---|---|
| » Sistemi a 1 pompa | | | | | | | Portata (m³/h) | | | | | | | | | |
| Modello | Mandata serbatoio G/DN | Volume lordo (L) | $P_2$ (kW) | Consegna | Codice | Prezzo € | 0 | 8 | 16 | 24 | 32 | 36 | 38 | 40 | 42 | 44 |
| | | | | | | | Prevalenza (m) | | | | | | | | | |
| WS 50E-UNI V06/M11 | 2"/50 | 255 | 1,1 | C | WS0004 | 4.349,00 | 11,6 | 11,2 | 8,2 | 4,8 | 2,6 | | | | | |
| WS 50E-UNI V06/M15 | 2"/50 | 255 | 1,5 | C | WS0005 | 4.413,00 | 15,8 | 15,2 | 12,2 | 9 | 6 | 5,1 | 4,6 | 4 | 3,2 | 2,5 |
| | | | | | | | Portata (m³/h) | | | | | | | | | |
| | 3~400 V – 50 Hz | | | | | | 0 | 8 | 16 | 24 | 32 | 36 | 38 | 40 | 42 | 44 |
| WS 50E-UNI V06/T11 | 2"/50 | 255 | 1,1 | C | WS0009 | 4.327,00 | 11,6 | 11,2 | 8,2 | 4,8 | 2,6 | | | | | |
| WS 50E-UNI V06/T15 | 2"/50 | 255 | 1,5 | C | WS0010 | 4.390,00 | 15,8 | 15,2 | 12,2 | 9 | 6 | 5,1 | 4,6 | 4 | 3,2 | 2,5 |

| Accessori specifici | » Apparecchi di comando ed accessori idraulici | PG14 | W3 |
|---|---|---|---|
| Modello | Descrizione | Codice | Prezzo € |
| Prolunga pozzo WS40/50 | in PE, Ø 500 x 300, per pozzi WS40/50, inclusa guarnizione e accessori di montaggio | 2525190 | 221,00 |
| Kit guarnizione ingresso | DN150 – Inclusa guarnizione + taglierina circolare | 2515145 | 228,00 |
| Valvola d'intercettazione ingresso DN 100 | incluso materiale di fissaggio | 2017163 | 490,00 |
| Valvola d'intercettazione ingresso DN 150 | incluso materiale di fissaggio | 2017164 | 610,00 |





Soggetto a modifiche tecniche senza preavviso

## Descrizione

Stazione di **sollevamento** per acque reflue, **installazione soprasuolo o interrata** con una o due pompe integrate. **Vasca, pompe e quadro elettrico sono forniti da assemblare in cantiere.**

## Campo di applicazioni

- Applicazioni residenziali e commerciali
- Raccolta e sollevamento
- Sollevamento acque reflue

# Wilo-DrainLift WS 50

Stazione di sollevamento
**installazione soprasuolo o interrata**

| Wilo-DrainLift WS 50 | | | | | | | 1~230 V – 50 Hz | » Pompe DN50 | | | | | | | PG8 | W3 |
|---|---|---|---|---|---|---|---|---|---|---|---|---|---|---|---|---|
| » Sistemi a 2 pompe | | | | | | | | Portata (m³/h) | | | | | | | | |
| Modello | Mandata serbatoio G/DN | Volume lordo (L) | $P_2$ (kW) | Consegna | Codice | Prezzo € | | 0 | 2 | 4 | 8 | 12 | 16 | 20 | 24 | 28 | 32 |
| | | | | | | | | Prevalenza (m) | | | | | | | | | |
| WS 50D-UNI V05/M04 | 2"/50 | 400 | 0,37 | C | WS0011 | 6.305,00 | | 6,4 | 6 | 5,2 | 3,8 | 2,6 | 2 | 1,3 | | | |
| WS 50D-UNI V05/M06 | 2"/50 | 400 | 0,55 | C | WS0012 | 6.396,00 | | 9 | 8,5 | 8,2 | 6,6 | 5,2 | 4 | 3 | 2 | 1,3 | |
| WS 50D-UNI V05/M08 | 2"/50 | 400 | 0,75 | C | WS0013 | 6.503,00 | | 13 | 12 | 11 | 9,5 | 8,1 | 7,5 | 5 | 3,7 | 3 | 2 |
| | | | | | | | | Portata (m³/h) | | | | | | | | | |
| | | | | | | | 3~400 V – 50 Hz | 0 | 2 | 4 | 8 | 12 | 16 | 20 | 24 | 28 | 32 |
| WS 50D-UNI V05/T04 | 2"/50 | 400 | 0,37 | C | WS0016 | 6.251,00 | | 6,4 | 6 | 5,2 | 3,8 | 2,6 | 2 | 1,3 | | | |
| WS 50D-UNI V05/T06 | 2"/50 | 400 | 0,55 | C | WS0017 | 6.362,00 | | 9 | 8,5 | 8,2 | 6,6 | 5,2 | 4 | 3 | 2 | 1,3 | |
| WS 50D-UNI V05/T08 | 2"/50 | 400 | 0,75 | C | WS0018 | 6.475,00 | | 13 | 12 | 11 | 9,5 | 8,1 | 7,5 | 5 | 3,7 | 3 | 2 |

| Wilo-DrainLift WS 50 | | | | | | | 1~230 V – 50 Hz | » Pompe DN65 | | | | | | | PG8 | W3 |
|---|---|---|---|---|---|---|---|---|---|---|---|---|---|---|---|---|
| » Sistemi a 2 pompe | | | | | | | | Portata (m³/h) | | | | | | | | |
| Modello | Mandata serbatoio G/DN | Volume lordo (L) | $P_2$ (kW) | Consegna | Codice | Prezzo € | | 0 | 8 | 16 | 24 | 32 | 36 | 38 | 40 | 42 | 44 |
| | | | | | | | | Prevalenza (m) | | | | | | | | | |
| WS 50D-UNI V06/M 11 | 2"/50 | 400 | 1,1 | C | WS0014 | 6.794,00 | | 11,6 | 11,2 | 8,2 | 4,8 | 2,6 | | | | | |
| WS 50D-UNI V06/M 15 | 2"/50 | 400 | 1,5 | C | WS0015 | 6.894,00 | | 15,8 | 15,2 | 12,2 | 9 | 6 | 5,1 | 4,6 | 4 | 3,2 | 2,5 |
| | | | | | | | | Portata (m³/h) | | | | | | | | | |
| | | | | | | | 3~400 V – 50 Hz | 0 | 8 | 16 | 24 | 32 | 36 | 38 | 40 | 42 | 44 |
| WS 50D-UNI V06/T11 | 2"/50 | 400 | 1,1 | C | WS0019 | 6.750,00 | | 11,6 | 11,2 | 8,2 | 4,8 | 2,6 | | | | | |
| WS 50D-UNI V06/T15 | 2"/50 | 400 | 1,5 | C | WS0020 | 6.848,00 | | 15,8 | 15,2 | 12,2 | 9 | 6 | 5,1 | 4,6 | 4 | 3,2 | 2,5 |

| Accessori specifici | » Apparecchi di comando ed accessori idraulici | PG14 | W3 |
|---|---|---|---|
| Modello | Descrizione | Codice | Prezzo € |
| Prolunga pozzo WS40/50 | in PE, Ø 500 x 300, per pozzi WS40/50, inclusa guarnizione e accessori di montaggio | 2525190 | 221,00 |
| Kit guarnizione ingresso | DN150 – Inclusa guarnizione + taglierina circolare | 2515145 | 228,00 |
| Valvola d'intercettazione ingresso DN 100 | incluso materiale di fissaggio | 2017163 | 490,00 |
| Valvola d'intercettazione ingresso DN 150 | incluso materiale di fissaggio | 2017164 | 610,00 |

# Wilo-DrainLift WS 40

Stazione di sollevamento
**con pompe trituratrici**

## Descrizione

Stazione di **sollevamento** per acque reflue, **installazione soprasuolo o interrata** con una o due pompe trituratrici integrate. **Vasca, pompe e quadro elettrico sono forniti da assemblare in cantiere.**

## Campo di applicazioni

- Applicazioni residenziali e commerciali
- Raccolta e sollevamento
- Sollevamento acque reflue

## Particolarità / Vantaggi prodotto

→Collettori, controllo livello, apparecchio di comando e pompa inclusi nella fornitura.
→Una o due pompe trituratrici sommergibile serie Wilo-Rexa CUT GI.

## Applicazioni

Sollevamento e drenaggio di acque nere, grigie e meteoriche.

## Chiave di lettura

| | |
|---|---|
| Esempio: | DrainLift WS 40E-CUT GI03.26/M15 |
| **DrainLift WS** | Stazione di sollevamento |
| **40** | Bocca mandata DN40 |
| **E** | Numero di pompe presenti nel sistema:<br>**E**: 1 pompa<br>**D:** 2 pompe |
| **CUT** | Nome serie con trituratore |
| **GI** | Con trituratore interno |
| **03** | Sistema idraulico lato aspirante, foratura secondo norma DIN |
| **26** | Prevalenza max (mc.a.) |
| **M** | **T**=3~400V ; **M**=1~230V |
| **15** | Valore/10 = potenza motore $P_2$ in kW |

## Materiali

| |
|---|
| **Serbatoio** |
| PEHD – Polietilene alta densità |
| **Trituratore** |
| Acciaio inox |
| **Corpo pompa e Girante** |
| Ghisa grigia |

## Dati tecnici

| | |
|---|---|
| **Fluidi consentiti** | |
| **Acque reflue:** acque che possono contenere materia fecale, urina e sostanze filamentose.<br>**Acque meteoriche.** | |
| **Campo d'impiego** | |
| Temperatura fluido | da +3°C a +35°C |
| **Caratteristiche elettriche** | |
| Alimentazione rete | 1 ~ 230 V<br>3 ~ 400 V |
| Frequenza | 50 Hz |
| **Motore** | |
| Grado di protezione | IP68 |
| Classe di isolamento | F |

## Fornitura

**n.1 o 2 pompe a seconda del modello**

n.1 Serbatoio di raccolta completo di coperchio
n.1 Quadro elettrico
n.1 Sensore di livello 0–1 m con cavo da 10 m
n.1 Interruttore a galleggiante con cavo da 10 m per troppopieno

## Descrizione

Stazione di **sollevamento** per acque reflue, **installazione soprasuolo o interrata** con una o due pompe trituratrici integrate. **Vasca, pompe e quadro elettrico sono forniti da assemblare in cantiere.**

## Campo di applicazioni

- Applicazioni residenziali e commerciali
- Raccolta e sollevamento
- Sollevamento acque reflue

# Wilo-DrainLift WS 40

Stazione di sollevamento
**con pompe trituratrici**

| Wilo-DrainLift WS 40 | | | 1~230 V – 50 Hz | | | | » Pompe DN40 | | | | | | | PG8 | | W3 |
|---|---|---|---|---|---|---|---|---|---|---|---|---|---|---|---|---|
| » Sistemi a 1 pompa | | | | | | | Portata (m³/h) | | | | | | | | | |
| Modello | Mandata serbatoio Rp/DN | Volume lordo (L) | $P_2$ (kW) | Consegna | Codice | Prezzo € | 0 | 4 | 6 | 8 | 10 | 12 | 14 | 16 | 18 | 20 |
| | | | | | | | Prevalenza (m) | | | | | | | | | |
| **WS 40E-CUT GI03.26/M15** | 1"½/40 | 255 | 1,5 | C | **WS0021** | **4.974,00** | 26 | 20 | 17 | 15,6 | 14 | 12,5 | 10 | 8,3 | 5,5 | 1,4 |
| **WS 40E-CUT GI03.29/M15** | 1"½/40 | 255 | 1,5 | C | **WS0022** | **5.049,00** | 29 | 23 | 21 | 19 | 18 | 14 | 13 | 12 | 8,5 | |
| | | | | | | | Portata (m³/h) | | | | | | | | | |
| | | | 3~400 V – 50 Hz | | | | 0 | 4 | 6 | 8 | 10 | 12 | 14 | 16 | 18 | 20 |
| **WS 40E-CUT GI03.26/T15** | 1"½/40 | 255 | 1,5 | C | **WS0023** | **4.698,00** | 26 | 20 | 17 | 15,6 | 14 | 12,5 | 10 | 8,3 | 5,5 | 1,4 |
| **WS 40E-CUT GI03.29/T15** | 1"½/40 | 255 | 1,5 | C | **WS0024** | **4.771,00** | 29 | 23 | 21 | 19 | 18 | 14 | 13 | 12 | 8,5 | |

| Wilo-DrainLift WS 40 | | | 1~230 V – 50 Hz | | | | » Pompe DN40 | | | | | | | PG8 | | W3 |
|---|---|---|---|---|---|---|---|---|---|---|---|---|---|---|---|---|
| » Sistemi a 2 pompe | | | | | | | Portata (m³/h) | | | | | | | | | |
| Modello | Mandata serbatoio Rp/DN | Volume lordo (L) | $P_2$ (kW) | Consegna | Codice | Prezzo € | 0 | 4 | 6 | 8 | 10 | 12 | 14 | 16 | 18 | 20 |
| | | | | | | | Prevalenza (m) | | | | | | | | | |
| **WS 40D-CUT GI03.26/M15** | 1"½/40 | 400 | 1,5 | C | **WS0025** | **8.003,00** | 26 | 20 | 17 | 15,6 | 14 | 12,5 | 10 | 8,3 | 5,5 | 1,4 |
| **WS 40D-CUT GI03.29/M15** | 1"½/40 | 400 | 1,5 | C | **WS0026** | **8.128,00** | 29 | 23 | 21 | 19 | 18 | 14 | 13 | 12 | 8,5 | |
| | | | | | | | Portata (m³/h) | | | | | | | | | |
| | | | 3~400 V – 50 Hz | | | | 0 | 4 | 6 | 8 | 10 | 12 | 14 | 16 | 18 | 20 |
| **WS 40D-CUT GI03.26/T15** | 1"½/40 | 400 | 1,5 | C | **WS0027** | **7.457,00** | 26 | 20 | 17 | 15,6 | 14 | 12,5 | 10 | 8,3 | 5,5 | 1,4 |
| **WS 40D-CUT GI03.29/T15** | 1"½/40 | 400 | 1,5 | C | **WS0028** | **7.573,00** | 29 | 23 | 21 | 19 | 18 | 14 | 13 | 12 | 8,5 | |

| Accessori specifici | » Apparecchi di comando ed accessori idraulici | PG14 | W3 |
|---|---|---|---|
| Modello | Descrizione | Codice | Prezzo € |
| **Prolunga pozzo WS40/50** | in PE, Ø 500 x 300, per pozzi WS40/50, inclusa guarnizione e accessori di montaggio | **2525190** | **221,00** |
| **Kit guarnizione ingresso** | DN150 – Inclusa guarnizione + taglierina circolare | **2515145** | **228,00** |
| **Valvola d'intercettazione ingresso DN 100** | incluso materiale di fissaggio | **2017163** | **490,00** |
| **Valvola d'intercettazione ingresso DN 150** | incluso materiale di fissaggio | **2017164** | **610,00** |



Soggetto a modifiche tecniche senza preavviso

# Wilo-Port 600 e 800

Stazione di sollevamento
**installazione interrata**

## Descrizione

Stazione di **sollevamento sottosuolo** di acque reflue, con profondità max. del pozzetto di 2250 mm.

## Campo di applicazioni

- Applicazioni residenziali e commerciali
- Raccolta e sollevamento
- Sollevamento acque reflue

## Particolarità / Vantaggi prodotto

→ Disponibile con coperture anche carrabili.
→ Massima sicurezza di funzionamento e protezione contro le perdite grazie al corpo monopezzo del pozzetto fino a 2,25 m.

## Applicazioni

Sollevamento e drenaggio di acque nere, grigie e meteoriche (in funzione delle pompe impiegate).

## Chiave di lettura

| Esempio: | Wilo-Port 800.1-1750-03B |
|---|---|
| **Port** | Stazione automatica di sollevamento |
| **800** | Diametro nominale del pozzetto in mm |
| **1** | Numero delle pompe |
| **1750** | Altezza di montaggio monolitica in mm |
| **03** | Uscita mandata, per es. 03 = DN 32 |
| **B** | Variante collettori per pompa Wilo |

## Pompe compatibili per Wilo-Port 600

**Modelli di pompe impiegabili (non comprese nella fornitura)**

- B = Rexa CUT, MTC 32F39, MTC 40
- D = Rexa-Mini3, TS 40, STS 40
- E = TMW 32

## Pompe compatibili per Wilo-Port 800

**Modelli di pompe impiegabili (non comprese nella fornitura)**

- B = Rexa CUT, MTC 32F39, MTC 40
- C = MTC 32F49, MTC 32F55





Soggetto a modifiche tecniche senza preavviso

## Descrizione

Stazione di **sollevamento soprassuolo** di acque reflue.

# Wilo-DrainLift WS 1100

Stazione di sollevamento
**installazione interrata**

## Campo di applicazioni

- Applicazioni commerciali
- Raccolta e sollevamento
- Sollevamento acque reflue

## Particolarità / Vantaggi prodotto

→Camera di raccolta sedimenti
→Elevata resistenza grazie al fondo semisferico del pozzo
→Collettori in acciaio inox

## Applicazioni

Sollevamento e drenaggio di acque nere, grigie e meteoriche (in funzione delle pompe impiegate).

## Chiave di lettura

| Esempio: | DrainLift WS 1100E/x |
|---|---|
| **DrainLift** | Stazione automatica di sollevamento |
| **WS** | Stazione di pompaggio Synthetic |
| **1100** | Diametro del pozzetto in mm |
| **E** | Sistemi con una pompa<br>**D =** sistemi con due pompe |
| **B** | Variante collettori per pompa Wilo |

## Pompe compatibili per Wilo-DrainLift WS 1100

**Modelli di pompe impiegabili (non comprese nella fornitura)**

- Rexa FIT V05/V06
- Rexa PRO V05/V06
- MTC 32
- Rexa CUT GE/GI

## Sensori di livello

**Descrizione**

**Sensore di livello con omologazione ATEX per il controllo del livello in fluidi con sostanze fecali.**

La pressione idrostatica viene misurata nel fluido utilizzando il sensore di livello e, tramite una membrana, trasformato in un segnale elettrico direttamente nel sensore di pressione. Il segnale viene trasmesso all'apparecchio di comando e analizzato.

| Sensori di livello | » Sensore di livello con omologazione ATEX | PG14 | W3 |
|---|---|---|---|
| Modello | | Codice | Prezzo € |
| **Sensore di livello 0–1,0 mCA** | Lunghezza cavo **30 m** | **2519925** | **666,00** |
| **Sensore di livello 0–1,0 mCA** | Lunghezza cavo **50 m** | **2519926** | **847,00** |
| **Sensore di livello 0–2,5 mCA** | Lunghezza cavo **10 m** | **2519921** | **505,00** |
| **Sensore di livello 0–2,5 mCA** | Lunghezza cavo **30 m** | **2519922** | **666,00** |
| **Sensore di livello 0–2,5 mCA** | Lunghezza cavo **50 m** | **2519923** | **847,00** |

## Relé di separazione

**Descrizione**

**Relè di separazione con omologazione ATEX** per il collegamento galvanicamente isolato di interruttori a galleggiante per il controllo del livello in atmosfere esplosive.

| Relé di separazione | » Relé di separazione montaggio a parete | PG14 | W3 |
|---|---|---|---|
| Modello | | Codice | Prezzo € |
| **Relé di separazione Ex (2 circuiti)** | Per il collegamento di **2 interruttori a galleggiante** | **2513059** | **2.162,00** |
| **Relé di separazione Ex (3 circuiti)** | Per il collegamento di **3 interruttori a galleggiante** | **2510698** | **2.169,00** |
| **Relé di separazione Ex (4 circuiti)** | Per il collegamento di **4 interruttori a galleggiante** | **2510699** | **2.176,00** |
| **Relé di separazione Ex (5 circuiti)** | Per il collegamento di **5 interruttori a galleggiante** | **2510674** | **2.923,00** |





Soggetto a modifiche tecniche senza preavviso

## Descrizione

**Interruttore a galleggiante per il controllo dei livelli con funzione di interruttore min./max.**

# Interruttore a galleggiante

| Interruttore di livello | » a galleggiante | PG14 | W3 |
|---|---|---|---|
| Modello | | Codice | Prezzo € |
| WA 65 | Interruttore di livello a galleggiante per **acque chiare**, temperatura max 60°C. **» Contatti: alto ON / basso OFF** » 5 m di cavo | 503211390 | 79,00 |
| | Interruttore di livello a galleggiante per **acque chiare**, temperatura max 60°C. **» Contatti: alto ON / basso OFF** » 10 m di cavo | 503211893 | 119,00 |
| | Interruttore di livello a galleggiante per **acque chiare**, temperatura max 60°C. **» Contatti: alto ON / basso OFF** » 20 m di cavo | 2004431 | 139,00 |
| | Interruttore di livello a galleggiante per **acque chiare**, temperatura max 60°C. **» Contatti: alto ON / basso OFF** » 30 m di cavo | 2004432 | 184,00 |
| WAB 65 | Interruttore di livello a galleggiante per **acque cariche** contenenti sostanze fecali, temperatura max 60°C. **» Contatti: alto ON / basso OFF** » 5 m di cavo | 2955015 | 124,00 |
| | Interruttore di livello a galleggiante per **acque cariche** contenenti sostanze fecali, temperatura max 60°C. **» Contatti: alto ON / basso OFF** » 10 m di cavo | 2955016 | 150,00 |

| Barriera Zener | » installazione a parete | PG14 | W3 |
|---|---|---|---|
| Modello | | Codice | Prezzo € |
| **Barriera Zener** | Barriera Zener per il collegamento a isolamento galvanico di un sensore di livello all'interno di un'atmosfera esplosiva. Adatto per montaggio a parete. | 2541372 | 372,00 |

## Wilo-AlarmControl

**Descrizione**

**Sistema di allarme indipendente dalla rete (batteria integrata) con contatto a potenziale zero (contatto normalmente aperto),** Segnalazione acustica di allarme e mini-interruttore a galleggiante montato con 3 m di cavo per il rilevamento del livello (cavo a cura del committente dotabile di prolunga fino a max. 100 m. Sezione consigliata: 2x0,75 mm²).

| Wilo-AlarmControl | » Segnalazione acustica di allarme | PG14 | W3 |
|---|---|---|---|
| Modello | | Codice | Prezzo € |
| **KAS** | Sistema di allarme in custodia ISO con spina Schuko, alimentatore con autoricarica, segnalatore acustico 70 dBA, sensore di livello (elettrodo) con 3 m di cavo. | **501534094** | **440,00** |
| **AlarmControl 1** | App. di allarme con mininterruttore a galleggiante | **2522846** | **242,00** |
| **AlarmControl 2** | App. di allarme con mininterruttore a galleggiante e spina Schuko | **2522847** | **277,00** |

## Dispositivi di segnalazione

**Descrizione**

- Segnalatore ottico di allarme (frequenza/potenza di lampeggiamento: 1 Hz/2 Ws) per il collegamento di un apparecchio di comando. Idoneo per il montaggio all'esterno.
- Segnalatore acustico di allarme per il collegamento a un apparecchio di comando. Idoneo per il montaggio all'esterno.

| Sensori di livello | » Segnalazione acustica e sonora di allarme | PG14 | W3 |
|---|---|---|---|
| Modello | | Codice | Prezzo € |
| **Lampeggiante per esterno** | Lampeggiante rotante per l'installazione sopra il quadro, posizionamento all'aperto. Alimentazione 1 ~ 230 V | **2510429** | **285,00** |
| **Segnalazione acustica** | Collegamento ad un apparecchio Wilo-AlarmControl, 1 ~ 230 V. | **501459398** | **109,00** |





Soggetto a modifiche tecniche senza preavviso

## Wilo-Easy Control MS-L

**Descrizione**

**Quadro di comando con microprocessore per 1 o 2 pompe sommergibili.**
Controllo in base al livello con un interruttore a galleggiante per ogni pompa.

| Wilo-Easy Control MS-L | » quadri di comando elettronici per 1-2 pompe fino a 4 kW | PG14 | W3 |
|---|---|---|---|
| Modello | | Codice | Prezzo € |
| MS-L-1x4kW-DOL | Quadro con microprocessore per una pompa singola fino a 4 kW | 2539741 | 462,00 |
| MS-L-2x4kW-DOL | Quadro con microprocessore per due pompe singole fino a 4 kW | 2539745 | 672,00 |

## Wilo-W-CTRL-EC-L

**Descrizione**

**Quadro di gestione e protezione per 1, 2 o 3 elettropompe sommergibili** 1~ 230V o 3~ 400V; carico alimentazione 0,3-12A. Interruttore generale. Avviamento diretto. In abbinamento a interruttori a galleggiante o sensori di livello.

| Wilo-Easy Control EC-L | » quadri di comando elettronici per 1, 2 o 3 pompe fino a 4 kW | PG14 | W3 |
|---|---|---|---|
| Modello | | Codice | Prezzo € |
| EC-L-1x12A-MT34-DOL-WM | Quadro di gestione e protezione per 1 elettropompa sommergibile 1~ 230V o 3~ 400V; carico alimentazione 0,3-12A. Interruttore generale. Avviamento diretto. Installazione a parete. | 2543210 | 935,00 |
| EC-L-2x12A-MT34-DOL-WM | Quadro di gestione e protezione per 2 elettropompe sommergibili 1~ 230V o 3~ 400V; carico alimentazione 0,3-12A. Interruttore generale. Avviamento diretto. Installazione a parete. | 2543220 | 1.335,00 |
| EC-L-3x12A-MT34-DOL-WM | Quadro di gestione e protezione per 3 elettropompe sommergibili 1~ 230V o 3~ 400V; carico alimentazione 0,3-12A. Interruttore generale. Avviamento diretto. Installazione a parete. | 2543230 | 1.786,00 |

## Wilo-Drain QDF

**Descrizione**

**Quadro di comando in lamiera verniciata per 1 o 2 pompe sommergibili monofase o trifase dotate di condensatore interno.**
**Avviamento diretto.**

Grado di protezione IP54, interruttore generale blocco porta, selettore Aut-0-Man, lampade di segnalazione, contatti liberi da potenziale per la segnalazione a distanza. Allarme unico blocco termico + troppo pieno e contatto pulito cumulativo di pompa in marcia, predisposto per comando con interruttori a galleggianti.

| Wilo-Drain QDF | » quadri di comando elettromeccanici per 1-2 pompe 1~230 V - 50 Hz | | |
|---|---|---|---|
| Modello | | Codice | Prezzo € |
| QDF 1/M-2.5 (1,5-2,5 A) | Quadro comando per 1 pompa sommergibile 1~ | 2955500 | 1.093,00 |
| QDF 1/M-4.0 (2,5-4,0 A) | Quadro comando per 1 pompa sommergibile 1~ | 2955501 | 1.098,00 |
| QDF 1/M-6.3 (4,0-6,3 A) | Quadro comando per 1 pompa sommergibile 1~ | 2955502 | 1.102,00 |
| QDF 1/M-10 (6,3-10,0 A) | Quadro comando per 1 pompa sommergibile 1~ | 2955503 | 1.141,00 |
| QDF 1/M-16 (10-16A) | Quadro comando per 1 pompa sommergibile 1~ | 2955504 | 1.191,00 |
| QDF 2/M-2.5 (1,5-2,5 A) | Quadro comando per 2 pompe sommergibili 1~ | 2955520 | 1.709,00 |
| QDF 2/M-4.0 (2,5 - 4,0 A) | Quadro comando per 2 pompe sommergibili 1~ | 2955521 | 1.717,00 |
| QDF 2/M-6.3 (4,0-6,3 A) | Quadro comando per 2 pompe sommergibili 1~ | 2955522 | 1.725,00 |
| QDF 2/M-10 (6,3-10,0 A) | Quadro comando per 2 pompe sommergibili 1~ | 2955523 | 1.847,00 |
| QDF 2/M-16 (10-16 A) | Quadro comando per 2 pompe sommergibili 1~ | 2955524 | 2.163,00 |

| Wilo-Drain QDF | » quadri di comando elettromeccanici per 1-2 pompe 3~400 V - 50 Hz | | |
|---|---|---|---|
| Modello | | Codice | Prezzo € |
| QDF 1/T-2.5 (1,5-2,5 A) | Quadro comando per avviamento diretto di 1 pompa sommergibile 3~ | 2955505 | 1.158,00 |
| QDF 1/T-4.0 (2,5-4,0 A) | Quadro comando per avviamento diretto di 1 pompa sommergibile 3~ | 2955506 | 1.163,00 |
| QDF 1/T-6.3 (4,0-6,3 A) | Quadro comando per avviamento diretto di 1 pompa sommergibile 3~ | 2955507 | 1.168,00 |
| QDF 1/T-10 (6,3-10A) | Quadro comando per avviamento diretto di 1 pompa sommergibile 3~ | 2955508 | 1.199,00 |
| QDF 1/T-16 (10-16A) | Quadro comando per avviamento diretto di 1 pompa sommergibile 3~ | 2955510 | 1.440,00 |
| QDF 1/T-25 (20-25A) | Quadro comando per avviamento diretto di 1 pompa sommergibile 3~ | 2955511 | 1.539,00 |
| QDF 2/T-2.5 (1,5-2,5 A) | Quadro comando per avviamento diretto di 2 pompe sommergibili 3~ | 2955525 | 1.709,00 |
| QDF 2/T-4.0 (2,5-4,0 A) | Quadro comando per avviamento diretto di 2 pompe sommergibili 3~ | 2955526 | 1.717,00 |
| QDF 2/T-6.3 (4,0-6,3 A) | Quadro comando per avviamento diretto di 2 pompe sommergibili 3~ | 2955527 | 1.725,00 |
| QDF 2/T-10 (6,3-10,0 A) | Quadro comando per avviamento diretto di 2 pompe sommergibili 3~ | 2955528 | 1.847,00 |
| QDF 2/T-16 (10-16A) | Quadro comando per avviamento diretto di 2 pompe sommergibili 3~ | 2955530 | 2.164,00 |
| QDF 2/T-25 (20,0-25,0 A) | Quadro comando per avviamento diretto di 2 pompe sommergibili 3~ | 2955531 | 2.470,00 |





Soggetto a modifiche tecniche senza preavviso

## Wilo-Drain QDF

**Descrizione**

**Quadro di comando in lamiera verniciata per 1 o 2 pompe sommergibili monofase o trifase dotate di condensatore interno.**
**Avviamento stella triangolo.**

Grado di protezione IP54, interruttore generale blocco porta, selettore Aut-0-Man, lampade di segnalazione, contatti liberi da potenziale per la segnalazione a distanza. Allarme unico blocco termico + troppo pieno e contatto pulito cumulativo di pompa in marcia, predisposto per comando con interruttori a galleggianti.

| Wilo-Drain QDF | » QUADRI DI COMANDO ELETTROMECCANICI PER 1-2 POMPE 3~400 V - 50 HZ | | |
|---|---|---|---|
| Modello | | Codice | Prezzo € |
| QDF 1/T-10 (6,3-10A) ST-TR | Quadro comando per avviamento ST/TR di 1 pompa sommergibile 3~ | 2774001 | 1.770,00 |
| QDF 1/T-16 (10-16A) ST-TR | Quadro comando per avviamento ST/TR di 1 pompa sommergibile 3~ | 2774002 | 1.891,00 |
| QDF 1/T-25 (20-25A) ST-TR | Quadro comando per avviamento ST/TR di 1 pompa sommergibile 3~ | 2774003 | 2.055,00 |
| QDF 1/T-32 (25-32A) ST-TR | Quadro comando per avviamento ST/TR di 1 pompa sommergibile 3~ | 2955512 | 2.263,00 |
| QDF 1/T-42 (30-42A) ST-TR | Quadro comando per avviamento ST/TR di 1 pompa sommergibile 3~ | 2955513 | 2.543,00 |
| QDF 1/T-54 (40-54A) ST-TR | Quadro comando per avviamento ST/TR di 1 pompa sommergibile 3~ | 2955519 | 2.848,00 |
| QDF 2/T-10 (6,3-10A) ST-TR | Quadro comando per avviamento ST/TR di 2 pompe sommergibili 3~ | 2774004 | 3.592,00 |
| QDF 2/T-16 (10-16A) ST-TR | Quadro comando per avviamento ST/TR di 2 pompe sommergibili 3~ | 2774005 | 3.750,00 |
| QDF 2/T-25 (20-25A) ST-TR | Quadro comando per avviamento ST/TR di 2 pompe sommergibili 3~ | 2774006 | 4.018,00 |
| QDF 2/T-32 (25-32A) ST-TR | Quadro comando per avviamento ST/TR di 2 pompe sommergibili 3~ | 2955532 | 4.139,00 |
| QDF 2/T-42 (30-42A) ST-TR | Quadro comando per avviamento ST/TR di 2 pompe sommergibili 3~ | 2955539 | 4.563,00 |
| QDF 2/T-54 (40-54A) ST-TR | Quadro comando per avviamento ST/TR di 2 pompe sommergibili 3~ | 2955540 | 5.018,00 |

Soggetto a modifiche tecniche senza preavviso

# Condizioni generali di vendita Wilo Italia s.r.l.

Le seguenti condizioni generali si applicano a tutti i contratti di vendita ed agli ordini di acquisto tra WILO ITALIA S.R.L. ed il Cliente acquirente e prevalgono rispetto a quelle eventualmente predisposte da quest'ultimo.

**1• ORDINI**
All'atto della formulazione dell'ordine, il Cliente è tenuto a presentare a WILO ITALIA S.R.L., anche per il tramite dell'agente della stessa, le presenti condizioni generali di vendita debitamente compilate e sottoscritte. In difetto, l'ordine formulato sarà privo di qualsiasi effetto e WILO ITALIA S.R.L. non sarà tenuta a dare corso allo stesso. Le presenti condizioni generali di vendita non potranno essere modificate se non in forza di apposito patto scritto approvato specificatamente dalle parti. Gli ordini pervenuti tramite agenti WILO ITALIA S.R.L. saranno eseguiti solo se approvati dalla direzione commerciale di WILO ITALIA S.R.L.. Sarà comunque facoltà di WILO ITALIA S.R.L. dare corso, o meno, a suo insindacabile giudizio, agli ordini ricevuti.
Nel caso in cui WILO ITALIA S.R.L., successivamente alla stipulazione del contratto, ravvisi l'originaria carenza, il successivo venir meno ovvero la diminuzione delle condizioni di solvibilità dell'acquirente, potrà, a suo insindacabile giudizio e previo avviso in forma scritta, sospendere l'evasione degli ordini in corso o ritenere presso di sé i beni non ancora consegnati. In tali ultimi casi, il Cliente non avrà diritto a nessun rimborso, indennità o risarcimento.

**2• PREZZI**
I prezzi delle forniture, che si intendono al netto di oneri fiscali, delle spese di trasporto, di assicurazione e di installazione, sono quelli indicati nel listino prezzi pubblicato da WILO ITALIA S.R.L. ed in vigore al momento in cui verrà effettuata la consegna del materiale. I prezzi risultanti da listino potranno da WILO ITALIA S.R.L. essere modificati in ogni momento, anche successivamente all'inoltro dell'ordine, in conseguenza dell'andamento dei cambi o per qualsivoglia altro motivo, senza che vi sia alcun obbligo di comunicazione di tale variazione al Cliente. Trascorsi 10 (dieci) giorni dalla data della fattura senza che sia pervenuto per iscritto un reclamo, la fattura ed il relativo importo si intendono definitivamente accettati.

**3• CONSEGNE**
La consegna del materiale si intenderà, in mancanza di patto contrario, effettuata presso la sede di WILO ITALIA S.R.L.. Ritardi nelle consegne dovuti a cause di forza maggiore o, comunque, a fatti non imputabili a WILO ITALIA S.R.L. – quali, a titolo meramente esemplificativo, scioperi (ancorché effettuati presso WILO ITALIA S.R.L. o presso l'azienda produttrice), ritardi nelle consegne dei fornitori, sospensione o interruzione della produzione, difficoltà nei trasporti, incendi, inondazioni – non daranno in nessun caso diritto al Cliente di revocare l'ordine, né di richiedere eventuali danni. WILO ITALIA S.R.L. potrà dar corso all'ordine ricevuto effettuando anche consegne parziali, eseguite in momenti successivi, che, considerate complessivamente, corrispondano alla fornitura richiesta. WILO ITALIA S.R.L. potrà, inoltre, in ogni momento, non eseguire o sospendere le forniture convenute, qualora il Cliente si renda inadempiente rispetto ai pagamenti dovuti, oppure alle altre obbligazioni poste a suo carico.

**4• SPEDIZIONI**
Con la consegna dei materiali al vettore o allo spedizioniere, ogni rischio attinente il materiale venduto, anche nel caso in cui il costo della spedizione è compreso nel prezzo della fornitura, è posto a carico del Cliente, il quale dovrà pertanto far valere esclusivamente nei confronti del vettore o spedizioniere eventuali richieste di danni per ritardi nella ricezione, per perdita, distruzione o deterioramento della merce, verificatisi durante o in conseguenza del trasporto. Nel caso che per la consegna dei prodotti necessitasse l'utilizzo di mezzi muniti di gru meccanica o sponda idraulica, WILO ITALIA S.R.L. dovrà esserne informata preventivamente e ciò dovrà essere esplicitamente riportato sulla commissione d'ordine. Gli ulteriori costi accessori che ne deriveranno saranno a totale carico del Cliente. Eventuali reclami per vizi o difformità della fornitura dovranno essere inoltrati a WILO ITALIA S.R.L. per iscritto, entro 8 (otto) giorni dalla ricezione del materiale a pena di decadenza. In nessun caso verrà accettata la restituzione del materiale, se non previa nostra autorizzazione scritta.

**5• PAGAMENTI**
I pagamenti delle forniture eseguite saranno effettuati alla data di ricezione delle relative fatture. Termini e modalità di pagamento diversi dovranno essere previamente ed espressamente concordati per iscritto tra le parti. Le spese per il rilascio e per l'incasso di eventuali effetti sono poste integralmente a carico del Cliente. Contestazioni ed eccezioni relative alla merce fornita o alla garanzia non daranno in nessun caso diritto al Cliente di sospendere, annullare o ritardare i pagamenti o di modificarne i termini pattuiti. L'acquirente inadempiente nei pagamenti non potrà pertanto far valere eccezioni o contestazioni che si riferiscano al materiale fornitogli, con conseguente improponibilità della relativa domanda giudiziale. In caso di ritardo nel pagamento del prezzo, decorreranno sulle somme dovute – senza necessità alcuna di messa in mora – interessi moratori ex art. 5 del D.Lgs 231/2002, salvo il diritto al risarcimento del maggior danno. Resta espressamente esclusa la possibilità di operare qualsiasi compensazioni tra le somme dovute a WILO ITALIA S.R.L. con gli importi da questa eventualmente dovuti, a qualsiasi titolo, al Cliente.

**6• CLAUSOLA RISOLUTIVA ESPRESSA ED ECCEZIONE DI INADEMPIMENTO**
In caso di ritardo nei pagamenti (anche riferiti ad una singola rata) dovuti da parte del Cliente, WILO ITALIA S.R.L. potrà risolvere di diritto il contratto di vendita, ai sensi e per gli effetti di cui all'art. 1456 Cod. Civ., mediante semplice invio di raccomandata A.R. o posta elettronica certificata, con conseguente obbligo del Cliente di restituire immediatamente il materiale ricevuto, effettuandone la consegna, a propria cura e spese, presso la sede di WILO ITALIA S.R.L..
WILO ITALIA S.R.L. potrà inoltre, a suo insindacabile giudizio e previo avviso in forma scritta, sospendere ogni fornitura e/o prestazione, anche relative all'avviamento dei prodotti consegnati, ai sensi e per gli effetti di cui all'art. 1460 c.c., nell'ipotesi in cui il Cliente abbia ritardato, sospeso o non eseguito per qualsiasi ragione i pagamenti.



Soggetto a modifiche tecniche senza preavviso

# Condizioni generali di vendita Wilo Italia s.r.l.

**7• MODIFICHE DEL MATERIALE**
WILO ITALIA S.R.L. si riserva la facoltà di apportare, in ogni momento, modifiche alle caratteristiche tecniche dei prodotti da essa commercializzati, senza che sussista, da parte sua, alcun obbligo di comunicare al Cliente le modifiche apportate. Eventuali modifiche al materiale, che non riguardino le sue caratteristiche tecniche essenziali, anche se avvenute successivamente alla formulazione dell'ordine, non daranno diritto al Cliente di revocare l'ordine effettuato.

**8• PENALI**
WILO ITALIA S.R.L. non accetta condizioni in cui siano previste penali a proprio carico in caso di rinvii della consegna dei materiali rispetto ai termini pattuiti nell'ordine.

**9• GARANZIA – ambito**
Il materiale fornito da WILO ITALIA S.R.L. è coperto da garanzia per difetti di materiale o di lavorazione, per la durata indicata al successivo art. 10. La garanzia offerta da WILO ITALIA S.R.L. è valida per i prodotti acquistati da WILO ITALIA S.R.L. ed installati sul territorio Italiano. Per prodotti installati all'estero la garanzia sarà riconosciuta dalla filiale WILO presente nel Paese d'installazione secondo le modalità e le Leggi previste nel Paese stesso. I difetti o le anomalie riscontrare dovranno essere denunciate a WILO ITALIA S.R.L. entro 8 (otto) giorni dalla loro scoperta.
S'intendono esclusi da ogni forma di garanzia:
- le parti danneggiate durante il trasporto eseguito a cura del Cliente o da trasportatori incaricati;
- le parti danneggiate da errati collegamenti, da collegamenti elettrici od idraulici non conformi a quanto prescritto dalle normative e leggi vigenti, dalla normale usura, da correnti galvaniche, da corrosioni chimiche, dal mancato rispetto delle prescrizioni tecniche e delle istruzioni di servizio indicate da WILO ITALIA S.R.L., da manomissioni, da modifiche o riparazioni intraprese dal Cliente senza espressa autorizzazione scritta da WILO ITALIA S.R.L. o eseguite prima della denuncia del difetto;
- i difetti derivanti da errata scelta del prodotto, dalla sua errata installazione, da applicazioni non previste dalle specifiche tecniche, dal superamento dei valori limite d'esercizio prescritti, funzionamento con senso di rotazione errato o con numero di giri inferiore al 40% del numero di giri nominale, da utilizzo del materiale con fluidi aventi caratteristiche diverse da quelli prescritti o con presenza di corpi solidi in sospensione in quantitativo superiore a quanto eventualmente consentito, bloccaggio della pompa dopo lungo periodo di riposo, protezioni o linee d'alimentazione elettriche inadeguate o dimensionate o regolate in modo errato.

La garanzia è in ogni caso esclusa qualora il materiale fornito non sia installato a regola d'arte, nel rispetto delle leggi, dei regolamenti e delle norme vigenti (UNI, CEI, V.V.F.F., ISPESL, ecc.). La prestazione della garanzia è subordinata al fatto che il Cliente richiedente abbia comunque ottemperato puntualmente a tutte le obbligazioni maturate prima della denuncia dei difetti, ed a quelle scadenti nel corso delle operazioni inerenti alla garanzia stessa.

**10• GARANZIA – durata e decorrenza**
I prodotti venduti da WILO ITALIA S.R.L. sono coperti da garanzia per un periodo di:
12 (dodici) mesi a decorrere dalla data di consegna riportata sui documenti emessi da WILO ITALIA S.R.L. oppure 18 (diciotto) mesi dalla data di produzione riportata sulla targhetta del prodotto, fanno eccezione prodotti specifici con indicazioni diverse dei termini di garanzia o prodotti coperti da polizza assicurativa specifica concordata con WILO ITALIA S.R.L.. Eventuali anomalie e difetti vanno notificati per iscritto a WILO ITALIA S.R.L. entro 8 (otto) giorni dal loro riconoscimento. Il prodotto per il quale si richiede la garanzia dovrà essere spedito a cura, responsabilità e spese a carico dell'acquirente a: WILO ITALIA S.R.L. o ad altra officina indicata da WILO ITALIA S.R.L.. Al momento della denuncia del difetto, il prodotto dovrà essere accompagnato da una copia dei documenti fiscali comprovanti l'avvenuto acquisto, dai quali sia individuabile in modo univoco ed inequivocabile, il prodotto di cui si richiede la garanzia. Nel caso in cui i documenti fiscali relativi all'acquisto non fossero disponibili, sarà considerato come periodo di garanzia il periodo di 18 (diciotto) mesi decorrenti dalla data di produzione riportata sulla targhetta identificativa del prodotto. In mancanza di targhetta identificativa del prodotto non sarà riconoscibile da WILO ITALIA S.R.L. alcun tipo di garanzia, anche in presenza delle copie dei documenti fiscali sopra citati. Eventuali riparazioni e/o sostituzioni di parti, componenti e strumentazioni effettuate da WILO ITALIA S.R.L. o dal personale specializzato da essa incaricato durante il periodo di garanzia, non modificano la data di decorrenza della garanzia stessa come sopra indicata.

**11• GARANZIA – prestazioni**
Durante il periodo di garanzia WILO ITALIA S.R.L. riparerà o sostituirà, a suo insindacabile giudizio, a titolo gratuito, solo le singole parti dei prodotti che presentano i difetti di materiale o di lavorazione denunciati dal Cliente e da essa riconosciuti. Le operazioni di riparazione in garanzia potranno essere fatte presso WILO ITALIA S.R.L. o presso altra officina indicata da WILO ITALIA S.R.L. al momento della denuncia del difetto, che provvederà alla riparazione o sostituzione, rispedendo quindi il materiale al Cliente. Le spese occorrenti per lo smontaggio ed il rimontaggio dei prodotti dal luogo in cui sono stati installati sono a carico del Cliente. Qualora il Cliente richieda che le riparazioni del materiale in garanzia debbano essere effettuate laddove questo è installato, le rispettive modalità andranno concordate per iscritto di volta in volta con WILO ITALIA S.R.L. a seconda del tipo di prodotto o della località d'intervento. Sono a carico del Cliente tutte le spese relative ai mezzi tecnici occorrenti per lavorare in sicurezza, che dovranno eventualmente essere previste per la buona riuscita delle riparazioni sul luogo d'installazione del prodotto e la manovalanza d'aiuto, che dovranno essere tempestivamente messi a disposizione del personale WILO ITALIA S.R.L.. In ogni caso, nessun danno, diretto e/o indiretto, patrimoniale e/o non patrimoniale, potrà essere addebitato dal Cliente a WILO ITALIA S.R.L.. per i difetti coperti da garanzia, né per i tempi necessari alla riparazione/sostituzione.

**12• FORO COMPETENTE**
Per qualunque controversia derivante dall'interpretazione e/o dall'esecuzione del presente contratto e/o delle vendite effettuate da WILO ITALIA S.R.L. è esclusivamente competente il Tribunale di Milano che giudicherà secondo la Legge Italiana.

Soggetto a modifiche tecniche senza preavviso

# Quick finder

A–Z, 0–9


| Modello | Pag. |
|---|---|
| **A** | |
| Wilo-**Atmos** GIGA-N | 171 |
| **B** | |
| Wilo-CronoBloc-**BL** | 133 |
| Wilo-CronoBloc-**BL-E** | 157 |
| Wilo-VeroBloc-**BM** | 148 |
| **C** | |
| Wilo-Economy **CO**-Helix V.../CE | 298 |
| Wilo-**COE**-2 EMHIL / EMVIL | 296 |
| Wilo-**COE**-2 MHIL BC | 294 |
| **D** | |
| Wilo-CronoTwin-**DL** | 92 |
| Wilo-CronoTwin-**DL-E** | 115 |
| Wilo-VeroTwin **DP-E** | 105 |
| Wilo-VeroTwin-**DPL** | 74 |
| Wilo-**DrainLift Box** | 472 |
| Wilo-**DrainLift SANI-S** | 462 |
| Wilo-**DrainLift SANI-M** | 464 |
| Wilo-**DrainLift SANI-L** | 466 |
| Wilo-**DrainLift SANI-XL** | 468 |
| Wilo-**DrainLift-XXL** | 470 |
| **E** | |
| Wilo-**EMU FA** | 431 |
| **F** | |
| **G** | |
| Wilo-**GPV-R** 2 MVIL.../VRI | 300 |
| Wilo-**GPV-R** 2 Helix.../VRI | 302 |
| Wilo-**GPVR3G** Helix V | 304 |
| **H** | |
| Wilo-**HiSewLift** 3 | 458 |
| Wilo-**HiMulti** 3 H | 456 |
| Wilo-**HiMulti** 3 | 212 |
| Wilo-**HiDrainLift** 3 | 456 |
| Wilo-**Helix VE** | 250 |
| Wilo-**Helix V** | 242 |
| Wilo-**Helix EXCE**L | 257 |
| Wilo-Jet **HWJ** | 220 |
| **I** | |
| Wilo-CronoLine-**IL** | 80 |
| Wilo-CronoLine **IL-E** | 109 |
| Wilo-**IsarBOOST5** | 290 |
| Wilo-VeroLine **IP-E** | 101 |
| Wilo-VeroLine-**IPL** | 68 |
| Wilo-VeroLine-**IP-Z** | 64 |

| Modello | Pag. |
|---|---|
| **M** | |
| Wilo-**Medana** CH1-LC | 230 |
| Wilo-**Medana** CH1-L | 228 |
| Wilo-MultiCargo **MC** | 222 |
| Wilo-Economy **MHIE** | 236 |
| Wilo-MultiPress **MP** | 224 |
| Wilo-Drain **MTC** | 448 |
| Wilo-MultiVert **MVIL** | 238 |
| **N** | |
| **P** | |
| Wilo-**Padus UNI** | 378 |
| Wilo-**Padus PRO** | 381 |
| Wilo-**Plavis** | 454 |
| Wilo-**Port** | 484 |
| **Q** | |
| **R** | |
| Wilo-**Rain** | 282 |
| Wilo-**RainSystem AF 150** | 284 |
| Wilo-**RainSystem AF 400** | 286 |
| Wilo-**Rexa CUT** | 443 |
| Wilo-**Rexa FIT** | 401 |
| Wilo-**Rexa Mini3** | 386 |
| Wilo-**Rexa PRO C** | 421 |
| Wilo-**Rexa PRO V** | 411 |
| Wilo-**Rexa UNI** | 391 |
| **S** | |
| Wilo-**SiBoost** Smart Helix VE | 316 |
| Wilo-**SiBoost** Smart Helix EXCEL | 316 |
| Wilo-**SiBoost** Smart FC Helix V | 308 |
| Wilo-**SiClean** | 172 |
| Wilo-**SiClean** Comfort | 174 |
| Wilo-**SiFire** | 338 |
| Wilo-**Star-Z** | 28 |
| Wilo-**Star-Z NOVA** | 32 |
| Wilo-**Stratos** GIGA | 121 |
| Wilo-**Stratos** GIGA-B | 165 |
| Wilo-**Stratos** GIGA-D | 127 |
| Wilo-**Stratos** MAXO | 50 |
| Wilo-**Stratos** MAXO-D | 54 |
| Wilo-**Stratos** MAXO-Z | 62 |
| Wilo-**Stratos** PICO | 24 |
| Wilo-**Stratos** PICO-Z | 34 |

| Modello | Pag. |
|---|---|
| **T** | |
| Wilo-Drain **TM/TMW/TMR** 32 | 372 |
| Wilo-**TMT** | 450 |
| Wilo-**Top-Z** | 56 |
| Wilo-Drain **TP** | 437 |
| Wilo-Drain **TP-R** | 388 |
| Wilo-Drain **TS 40** | 376 |
| Wilo-Drain **TS/TSW 32** | 374 |
| Wilo-Sub **TWI4** | 276 |
| Wilo-Sub **TWI5** | 260 |
| Wilo-Sub **TWI5-SE P&P** | 264 |
| Wilo-Sub **TWU 3** | 266 |
| Wilo-Sub **TWU 3HS** | 268 |
| Wilo-Sub **TWU4** | 270 |
| **U** | |
| **V** | |
| Wilo-**Varios** PICO-STG | 36 |
| **W** | |
| Wilo-Jet **WJ** | 218 |
| Wilo-DrainLift **WS** 1100 | 485 |
| Wilo-DrainLift **WS** 40 | 482 |
| Wilo-DrainLift **WS**...Basic/MINI3 | 475 |
| Wilo-DrainLift **WS** 50 | 479 |
| **Y** | |
| Wilo-**Yonos** ECO-BMS | 26 |
| Wilo-**Yonos** GIGA-N | 170 |
| Wilo-**Yonos** MAXO | 38 |
| Wilo-**Yonos** MAXO-D | 41 |
| Wilo-**Yonos** MAXO-I | 44 |
| Wilo-**Yonos** MAXO-I-D | 47 |
| Wilo-**Yonos** MAXO-Z | 60 |
| Wilo-**Yonos** PICO | 20 |
| Wilo-**Yonos** PICO-D | 22 |
| **Z** | |


Pioneering for You

Cod.2775042/Rev.0621/ITA

**WILO** Italia Srl
Via Novegro, 1/A
20054 Segrate (MI)
Italy
T +39 02 5538351
F +39 02 55303374
wilo.italia@wilo.com
www.wilo.it

Iscritta al Registro AEE con numero IT18070000010481

Società soggetta a direzione e coordinamento di WILO SE

A cura del Marketing Group Italy
info.marketing@wilo.it

Follow us

Pioneering for You